

casals

fans of innovation

TECHNICAL CATALOGUE

Catálogo técnico

COMPANY / Empresa

Company evolution
Evolución de la empresa

OUR HISTORY

The history of Casals goes back to the end of the XIX century (1881) when the founder Francesc Casals Fransoy opened a small workshop in the centre of Ripoll (Girona). From the mechanizing of the cast iron pieces and the making of machinery for factories and workshops, this small business developed through the years and became a business dedicated to the manufacturing of spare parts for tools and afterwards to the tooling manufacturing.

In 1924 Casals started manufacturing the first models of industrial fans. At first the series production systems were applied but they developed into the current and modern lines of production. In this way Casals became the leader of the industry.
With time, Talleres Casals diversified the production and nowadays Casals Ventilation, one of its divisions, has its own entity and is independent from the rest. Located in Sant Joan de les Abadesses, in a 12.000m^2 factory, it manufactures over 5.000 references of fans, supplying the national and international market. Besides, there is an additional production plant in Ripoll which is specialized in the manufacture of large industrial impellers and casings. In the last few years the evolution has been very satisfactory and nowadays the export percentage exceeds 60% of the benefits.

Currently, as a fan manufacturer of fans with over 125 years of experience, Casals Ventilation has a wide catalogue available in the market of technical ventilation for building constructions and industrial fans. In this catalogue the wide range of certified fans of 400ºC/2h is amongst the most important and noticeable items found. In addition to the professional technical team prepared to resolve the doubts, Casals supplies the most appropriate product to satisfy the needs and projects of our customers.

NUESTRA HISTORIA

La historia de Casals se remonta a finales del siglo XIX (en 1881) cuando su fundador, Francesc Casals i Fransoy, abre un pequeño taller en el centro de Ripoll (Girona). De la mecanización de piezas de fundición y la construcción de maquinaria para fábricas y talleres, este pequeño negocio pasaría a ser con los años una importante empresa dedicada a la fabricación de componentes de herramientas y luego, de herramientas propiamente. Aquí nace Talleres Casals, situada ya en un nuevo complejo, también en Ripoll.

Es en 1924 cuando Casals empieza a fabricar sus primeros modelos de ventiladores industriales. Comenzó a utilizar unos sistemas de fabricación en serie que posteriormente darían lugar a las actuales y modernas líneas de producción. Fue así como Casals se convirtió en una empresa pionera en el sector.

Con el tiempo, Talleres Casals diversificó su producción hasta el punto que hoy en día, lo que fue una división dedicada a la ventilación, tiene entidad propia y es independiente del resto: Casals Ventilación. Localizada en Sant Joan de les Abadesses, en una planta de 12.000 m^2 fabrica más de 5.000 referencias de ventiladores, llegando al mercado tanto nacional como internacional. Cuenta también con una planta en Ripoll especializada en la fabricación de turbinas y envolventes para industrial de grandes dimensiones. En los últimos años su evolución ha sido muy satisfactoria y hoy sitúa su nivel de exportación sobre el 60%.

Actualmente, como fabricante de ventiladores con más de 125 años de historia, Casals Ventilación tiene a disposición del mercado un amplio catálogo de ventilación técnica para la edificación y de ventilación industrial. En él destaca una extensa gama de ventiladores certificados 400ºC/2h. Todo ello, acompañado de un gran equipo de técnicos preparados para resolver las dudas de los clientes y servir el producto más adecuado a sus necesidades y proyectos.



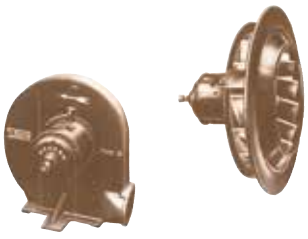



OUR REASON FOR BEING

Since the birth of Casals, our reason for being has been the development of our team that works towards the achievement of a common goal: continuous improvement and international growth. In this respect, the training of workers is essential to achieve internal promotion and maintain the illusion of personal growth.

Casals, as the cradle of ventilation in Spain, has always been characterized by the maintenance of quality that endow our products with robustness and durability, as well as respect for the regulations of each country, either at the level of efficiency or specific needs of their legislation. For this reason, the investment dedicated to the R + D + I department, whose team of engineers works for the production of efficient and environmentally friendly products, is indisputable.

All our products are meticulously tested to meet a level of self-demand that aims for excellence.

With its own laboratory that includes test benches and wind tunnel, Casals Ventilación has all the necessary tools to carry out the tests that require the most demanding certifications of the market. The flow tests are carried out in our laboratory according to the ISO 5801:2017 and AMCA 210 standards. Our organization operates under the quality management system according to ISO 9001. For this reason, Casals philosophy is based on the absolute conviction that the quality required by our products will only be achieved with the total dedication and involvement of the personnel, as well as compliance with established processes.

NUESTRA RAZÓN DE SER

Desde el nacimiento de Casals, nuestra razón de ser ha sido el desarrollo de nuestro equipo que trabaja para la consecución de un objetivo común: la mejora continua y el crecimiento internacional. En este sentido la formación de los trabajadores y trabajadoras es fundamental para lograr la promoción interna y mantener la ilusión en el crecimiento personal.

Casals, como cuna de la ventilación en España, siempre se ha caracterizado por el mantenimiento de la calidad que dotan de robustez y durabilidad a nuestros productos, así como el respeto a las normativas de cada país ya sea a nivel de eficiencia como necesidades específicas de su legislación. Por ello, es indiscutible la inversión dedicada al departamento de I+D+I, cuyo equipo de ingenieros trabaja para la obtención de productos eficientes y respetuosos con el medio ambiente.

Todos nuestros productos son testados minuciosamente para cumplir con un nivel de autoexigencia que busca la siempre excelencia.

Con laboratorio propio que incluye bancos de pruebas y túnel de viento, Casals Ventilación dispone de todas las herramientas necesarias para llevar a cabo los ensayos que requieren las certificaciones más exigentes del mercado. Los test de caudal se realizan en nuestro laboratorio siguiendo los estándares ISO 5801:2017 y AMCA 210.

Nuestra organización funciona bajo el sistema de gestión de calidad acorde a la norma ISO 9001. Por este motivo, la filosofía de Casals se basa en la absoluta convicción de que la calidad requerida por nuestros productos únicamente se logrará con la total dedicación e implicación del personal, así como el cumplimiento de los procesos establecidos.



WEBSITE / web

Casals website

Web casals

www.casals.com

On Casals website you will find many content designed to meet the information needs of our customers, engineers and collaborators.

A modern, interactive website that provides a complete information of the entire catalogue of products Casals and brochures, technical documents, certificates, pictures, videos, access to technical consultation and reserved area for registered users that will allow them to use the product selection software developed by Casals: Fanware.

www.casals.com

En la web de Casals encontrará multitud de contenidos pensados para satisfacer las necesidades informativas de sus clientes, ingenierías y colaboradores.

Una web moderna e interactiva que ofrece una información muy completa de todo el catálogo de productos Casals, así como folletos, documentos técnicos, certificados, imágenes, vídeos, accesos a consultas técnicas y una zona reservada para usuarios registrados que les permitirá utilizar el nuevo programa de selección de producto Casals: el Fanware.



www.casals.com



SELECTION SOFTWARE / Programa de selección

Online product selection software

Programa de selección de producto online

FANWARE

Fanware is the product selection software of Casals where you can freely access directly or through our website:

www.casals.com/fanware

This free application developed by Casals is available from any device (pc, mobile and tablet) with internet, and any operating system. It is available in many languages, it allows searching a product according to a specific flow and pressure, by serie, by type of fan, etc. It is possible making comparatives between different models of fans, download certificates, user manuals and personalized technical reports according to the user settings.
With just one click you can see all technical data of any product of Casals: descriptions, pictures, dimensions diagrams, wiring diagrams, characteristic curves, sound spectrum, accessories and spare parts.

Go to casals.com/fanware to discover all that this software has to offer.

FANWARE

Fanware, así se llama el programa de selección de producto de Casals al que puede acceder gratuitamente de forma directa o a través de nuestro sitio web:

fanware powered by casals

Esta aplicación gratuita desarrollada por Casals se puede usar en cualquier dispositivo móvil (ordenador, móvil o tablet) que disponga de conexión a internet y sea cual sea su sistema operativo. Disponible en múltiples idiomas, permite hacer una búsqueda de producto a partir de un punto de trabajo (caudal-presión), por serie, por tipo de ventilador, etc. Es posible hacer comparativas entre varios modelos de ventilador, extraer certificados, manuales y fichas técnicas personalizadas según las preferencias del usuario.
En un solo clic podrá ver todos los datos técnicos de los productos Casals: descripciones, fotografías, esquemas de dimensiones, esquemas de conexiones, curvas características, espectro sonoro, accesorios y recambios.

Acceda a casals.com/fanware para descubrir todo lo que ofrece este programa.



50Hz
60Hz

BASIC CONCEPTS AND PREVIOUS NOTES

Conceptos básicos y notas previas

HOW TO ACCESS TO THE SELECTION SOFTWARE
CÓMO ACCEDER AL PROGRAMA DE SELECCIÓN

Access is available from any device (pc, mobile and tablet) and any operating system.
Type www.casals.com/fanware into a browser with internet connection, browse in our website www.casals.com or scan this QR for direct access.

Everyone has free access to Fanware but the possibilities will be larger once registered and even more being a registered customer of Casals. Discover in our website the advantages of each kind of user, like customize the technical reports, download certificates, user manuals and many other available options.

Puede acceder desde cualquier dispositivo (pc, móvil o tableta) y sistema operativo.
Escriba www.casals.com/fanware en un navegador y con conexión a Internet, busque el acceso en nuestra web www.casals.com o escanee este código QR y accederá directamente.

Cualquiera puede acceder gratuitamente al Fanware pero las opciones serán muchas más si se registra en el sistema y más aún si es un cliente de Casals. Descubra en nuestra web las ventajas que tiene cada tipo de usuario, como poder personalizar los informes técnicos, descargar certificados, manuales y muchas otras opciones.

HOW TO SELECT A PRODUCT
CÓMO HACER SELECCIONES DE PRODUCTO

You can access to any of our products from the website catalogue, or from main Fanware page using any of the following ways of search:
- Search for reference or code
- Choose the fan serie from a list
- Filtering the type of fan
- Calculating a flow rate-static pressure operating point

Once you made the search, the software will list all the appropriate fans and the following information for each product:
- Curve: static pressure, dynamic pressure, total pressure, absorbed power, efficiency, resistive curve and acoustic spectrum.
- Dimensions: dimensions table and diagram.
- Wiring diagram.
- General data: product technical description and ErP compliance data.
- Accessories: model and size of the accessory according to the selected model of fan.
- Spare parts: explosion drawing of spare parts for the selected model of fan.
- Documentation: all the available documentation like declaration of conformity, certificates, manuals, brochures, etc.

Not only can you see the information pertaining to a single fan model but may make comparisons with many others.
Both fans, accessories and spare parts appear with the code to facilitate your order.

Puede acceder a cualquiera de nuestros productos a partir del catálogo expuesto en la web o bien desde la página principal del Fanware mediante distintas formas de búsqueda:
- Por buscador de referencia o código
- Escogiendo la serie en un listado
- Filtrando el tipo de ventilador
- Por cálculo de un punto caudal-presión estática

El programa le ofrecerá un listado de los ventiladores que se adecuan a su búsqueda y para cada uno de ellos se mostrará la siguiente información:
- Curva: presión estática, presión dinámica, presión total, potencia absorbida, rendimiento, curva resistiva y espectro sonoro.
- Dimensiones: tabla de dimensiones y esquemático.
- Esquema de conexiones.
- Datos generales: descripción técnica del producto y datos de cumplimiento de ErP.
- Accesorios: modelo y tamaño del accesorio correspondiente al modelo concreto de ventilador seleccionado.
- Recambios: despiece de las piezas de recambio existentes para el modelo de ventilador seleccionado.
- Documentación: toda la documentación existente como declaración de conformidad, certificado, manuales, folletos, etc.

No sólo podrá ver la información perteneciente a un único modelo de ventilador sino de toda la serie completa y hacer comparativas con muchos otros.
Tanto ventiladores, accesorios como recambios aparecen con el código correspondiente para facilitar su pedido.

FANWARE ADVANTAGES
VENTAJAS DE FANWARE

The development of Fanware aims to facilitate the work of our customers when doing searches and budgeting. So there among the options offered for the extraction of reports, there is the possibility of adding the logo of their company. In addition, it is available in multiple languages and with one click you can change from 50 to 60Hz accessing the configuration options.

By accessing by username and password, the preferences of each user are saved and there is not need to change them every time you connect. This is very useful considering that Fanware allows combinations in terms of flow, pressure, temperature and length. This where you can change the default language that the browser will detect in your first connection.

It requires no installation on the system so that all data are updated simultaneously in all languages and for any user. Also, if you want to share product information, simply send the hyperlink to the page or simply extract the report in pdf format.

Discover these and many more advantages in fanware.casals.com and register for free.

El desarrollo del Fanware pretende facilitar el trabajo de nuestros clientes a la hora de hacer búsquedas y elaborar presupuestos. Por eso entre las opciones que ofrece para la extracción de informes, existe la posibilidad de poner el logo de la propia empresa. Además, está disponible en múltiples idiomas y con un sólo clic se puede cambiar de 50 a 60Hz accediendo a las opciones de configuración.

El hecho de acceder mediante usuario y contraseña, se guardan las preferencias de cada usuario y no es necesario cambiarlas cada vez. Esto es muy útil teniendo en cuenta que Fanware permite hacer las combinaciones de unidades que sean necesarias a nivel de caudal, presión, temperatura y longitud. Es aquí donde se puede cambiar el idioma por defecto que el navegador detectará en la primera conexión.

No requiere ninguna instalación en el sistema de modo que todos los datos están actualizados simultáneamente en todos los idiomas y para cualquier usuario. Además, si desea compartir la información de un producto, bastará con mandar el hipervínculo de la página o extraer de forma sencilla el informe en formato pdf.

Descubra éstas y muchas más ventajas en casals.com/fanware y regístrese gratuitamente.

TABLES / tablas

Data table content
Contenido de las tablas de datos

Each product is accompanied by several data tables whose contents vary depending on the type of fan or accessory.

Cada producto va acompañado de varias tablas de datos cuyo contenido variará según la tipología de ventilador o accesorio.

TECHNICAL DATA / datos técnicos

Code	Model	R.P.M.	Rated I (A) 400V	Rated Power kW	Air flow m^3/h	Sound dB (A)	Weight Kg	Connection diagram
Código	Modelo	R.P.M.	I nominal (A) 400V	Potencia nominal kW	Air flow m^3/h	Sonido dB (A)	Peso Kg	Esquema conexiones
278310106	CTH4 315 T4 0,25kW	1400	0,79	0,25	2.180	48	16	1

Total sound pressure level at the point of maximum flow measured in dB(A) in the suction measured in free field at a distance of 6m from the source.

Nivel de presión sonora total en el punto de caudal máximo medido en dB(A) en la aspiración, medido en campo libre a una distancia de 6m de la fuente.

For each model of fan or electrical accessory, there is a number in the cell "connection diagram". After that, you should seek the drawing that corresponds to this number.

Para cada modelo de ventilador o accesorio eléctrico se indica un número en la celda de "esquema de conexiones". Más adelante deberá buscar el dibujo que se corresponde con este número.

❷ THREE PHASE MOTORS / motores trifásicos

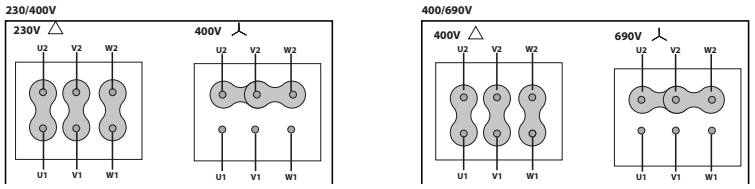

DIMENSIONS / dimensiones

Fans and accessories are accompanied of dimensions data and diagram. These data are expressed in **millimeters** (mm).

Measures expressed in this document may change without notice.

Tanto ventiladores como accesorios disponen de un esquema de dimensiones acompañado de la tabla con los datos correspondientes expresados en **milímetros** (mm).

Las medidas expresadas en este documento pueden variar sin previo aviso.

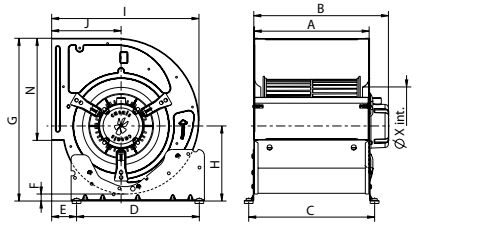

Model	A	B max	C	D	E	F	G	H	I
BD 7/7 M4 0,12kW	230	302	259	245	48,5	9,5	337	150	316
BD 7/7 M4 0,13kW	230	302	259	245	48,5	9,5	337	150	316
BD 7/7 M6 0,04kW	230	277	259	245	48,5	9,5	337	150	316
BD 9/7 M4 0,35kW	233	287	262	245	70	19	407	191	376
BD 9/7 M6 0,12kW	233	284	262	245	70	19	407	191	376
BD 9/7 M6 0,13kW	233	284	262	245	70	19	407	191	376
BD 9/9 M4 0,35kW	301	354,5	330	245	70	19	407	191	376
BD 9/9 M6 0,12kW	301	352	330	245	70	19	407	191	376
BD 9/9 M6 0,13kW	301	352	330	245	70	19	407	191	376
BD 10/8 M4 0,59kW	265	339	294	350	70,5	20	464	214	420
BD 10/8 M6 0,19kW	265	333	294	350	70,5	20	464	214	420
BD 10/8 M6 0,21kW	265	333	294	350	70,5	20	464	214	420
BD 10/10 M4 0,59kW	329	384	359	350	70,5	20	464	214	420
BD 10/10 M6 0,19kW	329	368	359	350	70,5	20	464	214	420

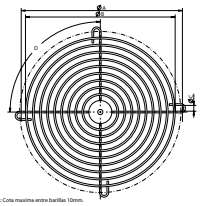

Model	Ø A	Ø B	Ø C	D
RP 35	395	348	10	4x90º
RP 40	450	414	10	4x90º
RP 45	500	458	10	4x90º
RP 50	560	531	10	4x90º
RP 56	620	590	10	4x90º
RP 63	690	650	10	4x90º
RP 71	770	720	10	4x90º
RP 80	860	820	10	8x45º
RP 90	970	935	10	8x45º
RP 100	1070	1028	10	8x45º
RP 112	1190	1152	18	8x45º
RP 125	1320	1280	18	8x45º

CURVES/ curvas

Guide to read the characteristic curves

Guía para la lectura de las curvas características

Among the data presented for each fan, there are characteristic curves, which in most cases are air flow-pressure and air flow-absorbed power (Figure 1).

For belt driven fans, instead of air flow-absorbed power, air flow-mechanical power is indicated (Figure 2). In this type of fan, there also appear curves for each available configuration of RPM.

Each graph has a legend that identifies a fan for a curve with different colours. In each curve there is a number in a circle that corresponds to the legend (Figure 3).

However, when there are different blade inclinations, as in the axial fans, the degree tilt are shown inside ovals in the same colour as in the legend (Figure 4).

Entre los datos que se ofrecen para cada ventilador se encuentran las curvas características, que en la mayoría de los casos son de caudal-presión y caudal-potencia absorbida (Figura 1).

En el caso de los ventiladores a transmisión, en lugar de caudal-potencia absorbida se indica caudal-potencia mecánica (Figura 2). En este tipo de ventilador también aparecen las curvas para cada configuración de RPM disponible.

Cada gráfica lleva una leyenda que identifica a qué curva pertenece cada ventilador diferenciándose con colores distintos. En cada curva hay un número en un círculo que corresponde con la leyenda (Figura 3).

En cambio, cuando existen distintas inclinaciones de pala, como en los helicoidales, los grados de inclinación se muestran dentro de óvalos del mismo color que en la leyenda (Figura 4).

FIGURE 1 / figura 1

FIGURE 3 / figura 3

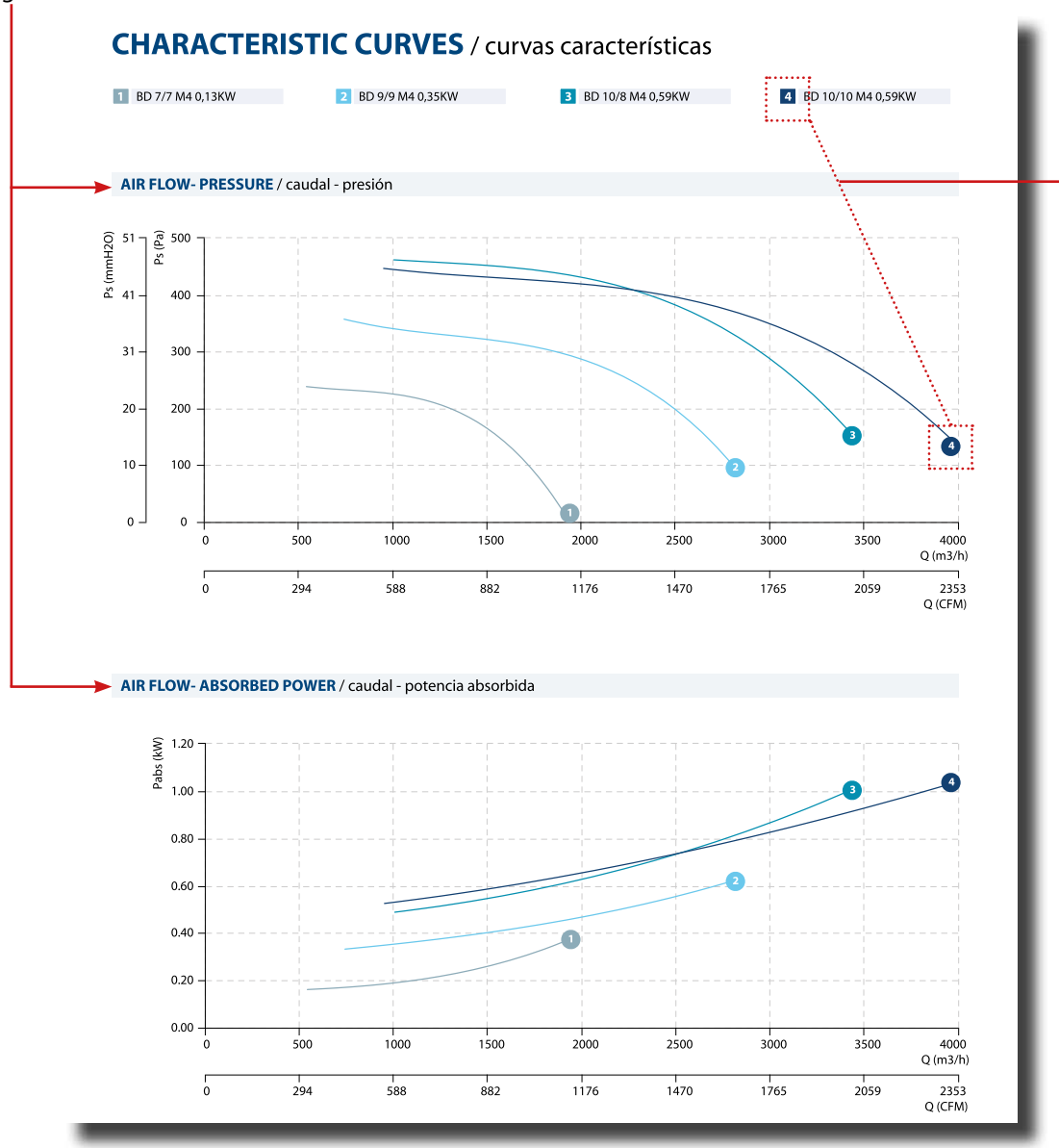

FIGURE 2 / figura 2

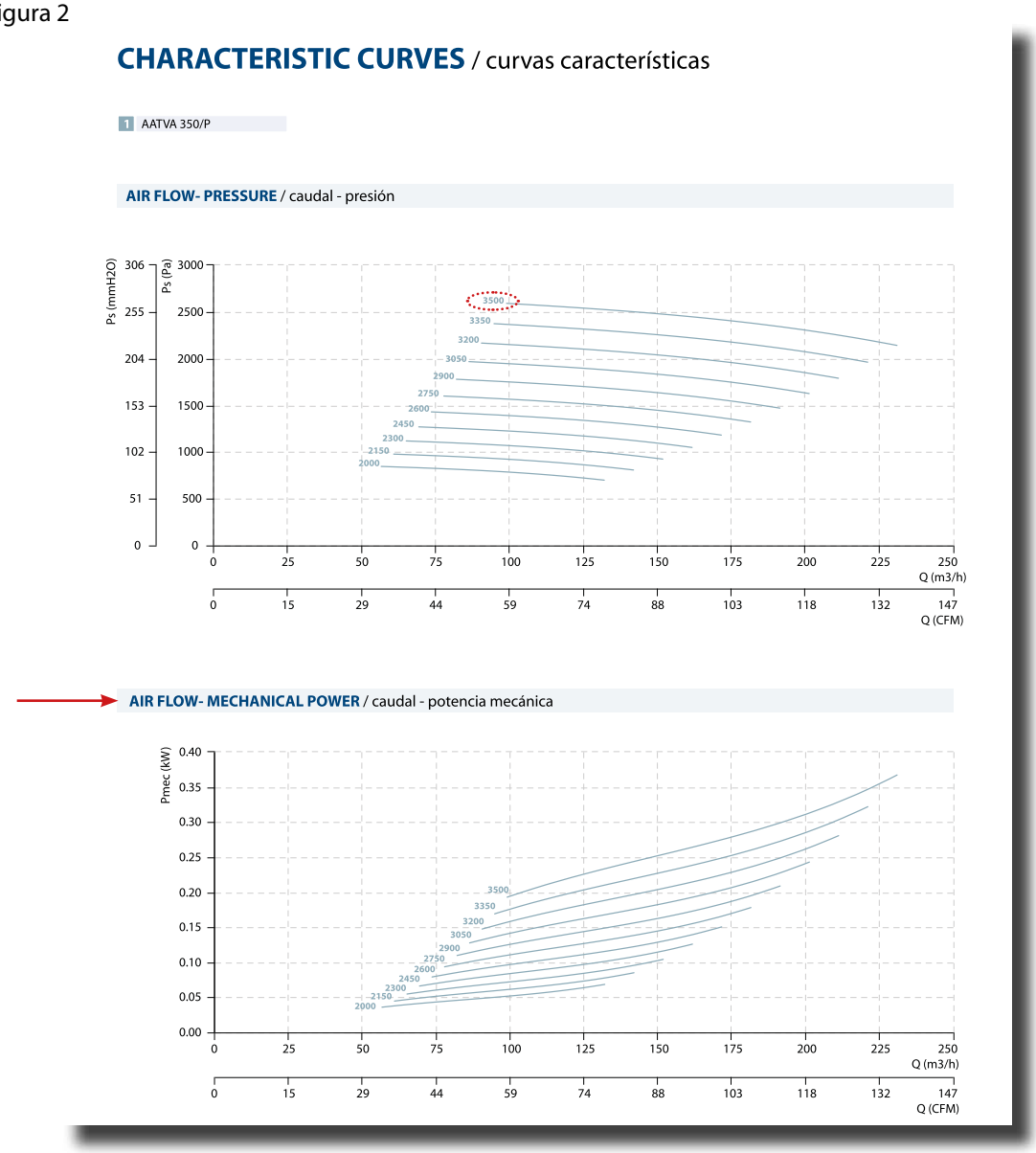

FIGURE 4 / figura 4

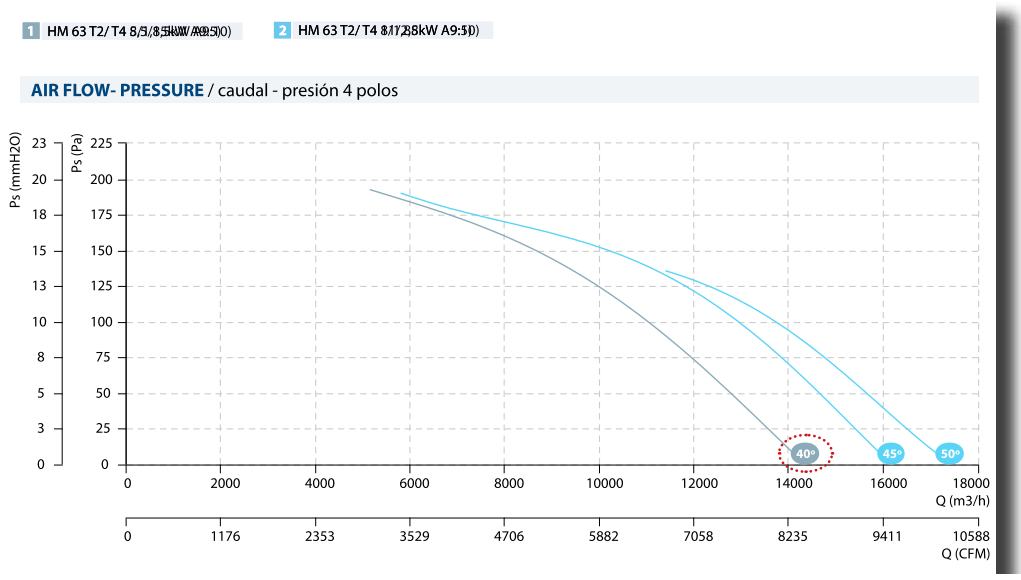

CODES / códigos

How to complete the products code

Cómo completar el código de los productos

CENTRIFUGAL BELT DRIVEN FANS CODE / código de centrífugos a transmisión

For centrifugal belt driven fans, the first two underscore should be replaced by the equivalent number of the relationship between poles and power, as described in table number 1. It happens on belt driven high and medium pressure fans.

The other three underscore should be replaced by the result of dividing RPM by 10. It happens on belt driven medium, high pressure and box fans.

Para los ventiladores centrífugos a transmisión, los dos primeros guiones bajos deben sustituirse por el número equivalente de la relación entre polos y potencia, tal y como se describe en la tabla número 1. Esto sucederá en los ventiladores de alta y media presión a transmisión.

Los otros tres guiones deben sustituirse por el resultado de dividir las RPM por 10. Esto sucederá en los ventiladores a transmisión de media, alta presión y cajas de ventilación.

TABLE #1 / tabla #1

If you do not indicate an other option, the fans over 2500 RPM will be mounted with 2 Poles motors, and 4 Poles for lower RPM.
Use the following table to know the value of "XX" in the code according to the engine (2 or 4 poles).

Si no se indica lo contrario, los ventiladores a más de 2500 RPM se montarán con motores 2 polos, y 4 polos para ventiladores a menos RPM.
Use la siguiente tabla para conocer el valor de "XX" en el código según si el motor es de 2 o de 4 polos.

		Power (kW)												
		0,12	0,18	0,25	0,37	0,55	0,75	1,1	1,5	2,2	3	4	5,5	7,5
XX	2 Poles	12	13	14	15	16	17	18	19	27	29	32	34	36
	4 Poles	39	40	41	42	43	44	45	46	54	56	59	61	63

		Power (kW)												
		9	11	15	18,5	22	30	37	45	55	75	90	110	132
XX	2 Poles	99	21	24	26	28	30	31	33	35	37	38	22	23
	4 Poles	65	49	52	53	55	57	58	60	62	64	66	50	51

EXAMPLE / ejemplo

As a fan MTZM 250 P/R, we want to install a 0,37 kW motor at 2750 RPM, we know it must be a 2 pole motor and therefore corresponds to the number 15 for the first two underscores.

And the last three underscores operation are as follows:
2750 RPM: 10 = 275

Dado un ventilador MTZM 250 9/R, al que queremos instalarle un motor de 0,37kW y que gire a 2750 RPM, sabemos que debe ser un 2 polos y por tanto le corresponde el la cifra 15 para los dos primeros guiones bajos.

Y los tres últimos guiones bajos resultan de la siguiente operación:
2750 RPM : 10 = 275

		Power (kW)												
		0,12	0,18	0,25	0,37	0,55	0,75	1,1	1,5	2,2	3	4	5,5	7,5
XX	2 Poles	12	13	14	15	16	17	18	19	27	29	32	34	36
	4 Poles	39	40	41	42	43	44	45	46	54	56	59	61	63

Code	Model
5049025__R__	MTZM 250 P/R 0,37kW 2750RPM

→

Code	Model
504902515R275	MTZM 250 P/R 0,37kW 2750RPM

To make it easier, you can go to **Fanware** and when you select a work point it will automatically indicate the appropriate complete product code.

Para facilitar esta tarea, puede dirigirse a **Fanware** y cuando seleccione un punto de trabajo se le indicará automáticamente el código del producto completo que le corresponde.

CONFIGURATIONS / Configuraciones

Axial fans configurations
Configuraciones de los ventiladores helicoidales

There are 3 possible configurations in axial fans:

STANDARD	air motor-impeller
B FORM IMPELLER	air impeller-motor
REVERSIBLE	air in both directions

Los ventiladores helicoidales pueden tener 3 configuraciones posibles:

ESTÁNDAR	aire motor-hélice
IMPELENTE	aire hélice-motor
REVERSIBLE	aire en ambos sentidos

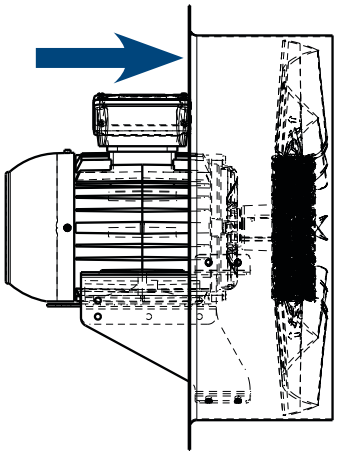

STANDARD / estándar

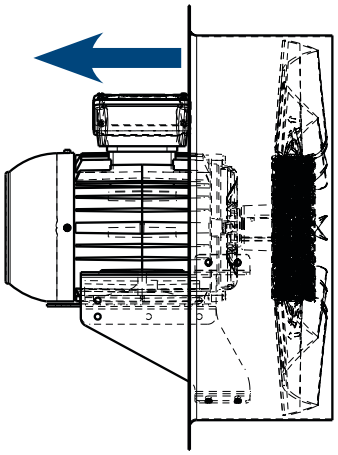

B FORM / impelente

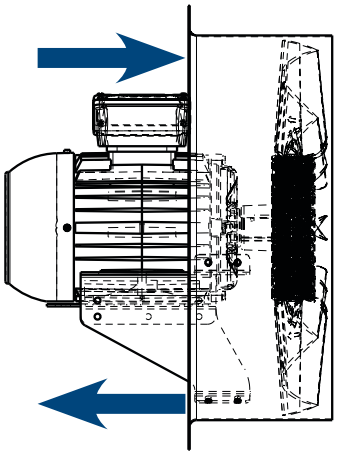

REVERSIBLE / reversible

ORIENTATION / Orientación

Standard assembly orientation for centrifugal fans
Orientación por defecto de montaje de ventiladores centrífugos

Standard industrial fan range assembly orientation is LG270.
The viewer is located in front of the motor

La orientación por defecto de montaje de los ventiladores de gama industrial es LG270. Figuras vistas frente al motor.

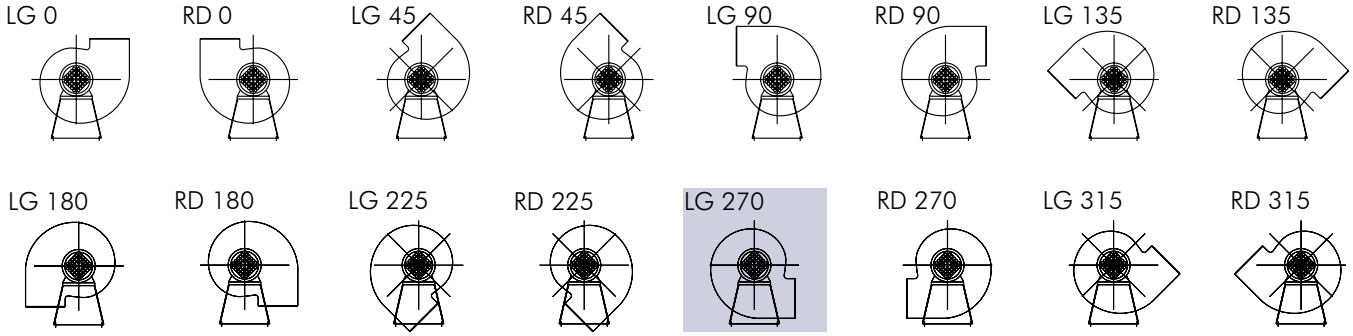

SYSTEMS / Sistemas

Constructive systems for belt driven centrifugal fans
Sistemas constructivos para ventiladores centrífugos a transmisión

SYSTEM 1 / sistema 1

• Free shaft fan /
Ventilador a eje libre sin bancada

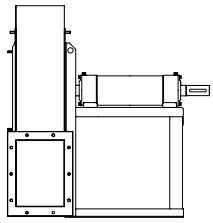

Rotor on transmission shaft assembled. Supports of transmission shaft are assembled on a base.

Rotor ensamblado sobre el eje de la transmisión. Los soportes del eje de transmisión están montados sobre una base.

SYSTEM 8 / sistema 8

• Shaft-motor coaxial coupling with elastic joint /
Acoplamiento axial eje-motor con junta elástica

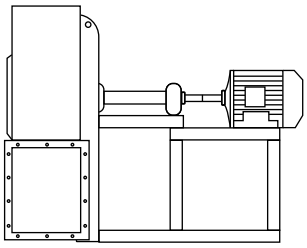

Rotor on transmission shaft assembled. Supports of transmission shaft are assembled on a base.
Impeller is assembled to the motor with a elastic joint.

Rotor ensamblado sobre el eje de la transmisión. Los soportes de del eje de transmisión están montados sobre una base.
La turbina está acoplada al motor mediante una junta elástica.

SYSTEM 9 / sistema 9

• Fan with backpack /
Ventilador a transmisión con mochila

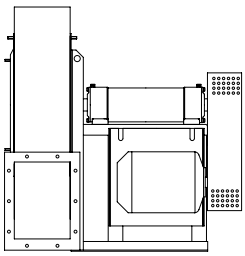

Rotor on transmission shaft assembled. Supports of transmission shaft are assembled on a base.
Transmission with pulleys and belts. Motor is supported on the base lateral.

Rotor ensamblado sobre el eje de la transmisión. Los soportes de del eje de transmisión están montados sobre una base.
Transmisión mediante correas y poleas. Motor soportado en el lateral de la base.

SYSTEM 12 / sistema 12

• Fan with basement /
Ventilador a transmisión con bancada

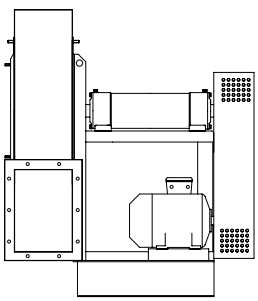

Rotor ensamblado sobre el eje de la transmisión. Los soportes de del eje de transmisión están montados sobre una base.
Transmisión mediante correas y poleas. Motor montado sobre la bancada.

Rotor ensamblado sobre el eje de la transmisión. Los soportes de del eje de transmisión están montados sobre una base.
Transmisión mediante correas y poleas. Motor montado sobre la bancada.

ATEX

ATEX classifications
Clasificaciones ATEX

1. Introduction

In many industrialized countries, during manufacturing, treatment, transport and storage of inflammable substances gases, vapors or mists are produced or leaked into the environment.
In industrial manufacturing process inflammable dust can also be produced; In combination with the oxygen in the air this gases, vapors, dust and mist produced during the manufacturing process can create a potentially explosive atmosphere that can cause an ignition inducing it to an explosion.
Other common sources of ignition can occur due to electronic failure like for example from switches and other common sources of ignition can occur due to mechanical failure, as for example by the friction of an impeller with the inlet.

Creation of an explosive atmosphere

An explosive atmosphere is defined as all mixture in atmospheric conditions caused by the activity of manipulating or storage of air and inflammable substances in gas form, vapor or dust in which, after the ignition the unburned mixture is spread.
These explosive atmospheres can occur in many of the industrial activities that surround us, like for example, in the chemical industries, power plants, landfills, metallurgical industries, food industries ...

1. Introducción

En numerosos países industrializados, durante la fabricación, el tratamiento, el transporte y el almacenamiento de sustancias inflamables se producen o se fugan gases, vapores o nieblas que pasan al medio ambiente.
En otros procesos industriales también se producen polvos inflamables. En combinación con el oxígeno del aire, los gases, vapores, polvos y nieblas que se producen en dichos procesos se crea una atmósfera potencialmente explosiva que – en caso de ignición – provoca una explosión. Las fuentes de ignición pueden producirse debido a un fallo electrónico derivado por ejemplo de los interruptores o por un fallo mecánico, como por ejemplo por la fricción de una turbina con la boca de aspiración.

Creación de la atmósfera explosiva

Una atmosfera explosiva es toda mezcla, en condiciones atmosféricas causada por la actividad de manipulación o almacenaje, de aire y sustancias inflamables en forma de gas, vapor o polvo en la que, tras la ignición, se propaga la mezcla no quemada. Estas atmosferas explosivas se pueden dar en muchas de las actividades industriales que nos rodean como por ejemplo en las industrias químicas, centrales eléctricas, vertederos, industrias metalúrgicas, industrias alimentarias…

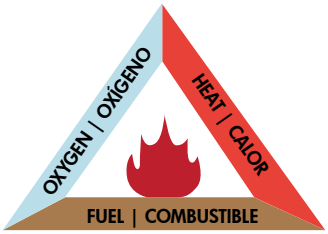

There are two main types of ATEX atmospheres:
• **Explosive gas atmospheres:** mixture of an inflammable substance in the state of gas or vapor with air, in which, in case of ignition, combustion is spread to the entire unburned mixture.
• **Atmosphere with explosive dust:** mixture of air, under atmospheric conditions, with flammable substances in the form of dust or fibers, in which, in case of ignition, the combustion propagates to the rest of the unburned mixture.

This is not applicable when the risk of explosion comes from unstable substances, such as explosives and pyrotechnic substances, or when the explosive mixture is outside of what is understood as normal atmospheric conditions, so it excludes processes under hyperbaric conditions.
To occur a potentially explosive atmosphere the combination of the mixture of an inflammable or combustible substance with an oxidant at a given concentration and an ignition source is required. In some industries and processes the risk of creating an explosive atmosphere increases when the manipulation of this substances is required in a confined space.

2. Category and classification of protection of the equipment

• Zones and categories for gas and dust

Depending on the degree of presence of explosive gas or dust, these are classified into different zones and categories detailed below:

Se distinguen dos tipos de atmósferas ATEX:
• **Atmósferas de gas explosivas:** mezcla de una sustancia inflamable en estado de gas o de vapor con el aire, en la que, en caso de ignición, la combustión se propaga a toda la mezcla no quemada.
• **Atmósfera con polvo explosivo:** mezcla de aire, en condiciones atmosféricas, con sustancias inflamables bajo la forma de polvo o fibras, en la que, en caso de ignición, la combustión se propaga al resto de la mezcla no quemada.

Según lo expuesto anteriormente, no es aplicable cuando el riesgo de explosión proviene de sustancias inestables, como explosivos y sustancias pirotécnicas, o cuando la mezcla explosiva está fuera de lo que se entiende como condiciones atmosféricas normales, por lo que excluye a los procesos en condiciones hiperbáricas.
Para que ocurra una atmósfera potencialmente explosiva se requiere la combinación de la mezcla de una sustancia inflamable o combustible con un oxidante a una concentración determinada más una fuente de ignición.
En otro tipo de industrias y procesos productivos el riesgo se hace mayor y más complejo de manipular cuando nos encontramos en un espacio confinado y con trabajos de manipulación de esas sustancias potencialmente explosivas.

2. Categoría y nivel de protección del equipo

• Zonas y categorías para gas y polvo

Dependiendo del grado de presencia del gas o polvo explosivo, éstos se clasifican en distintas zonas y categorías a continuación detalladas:

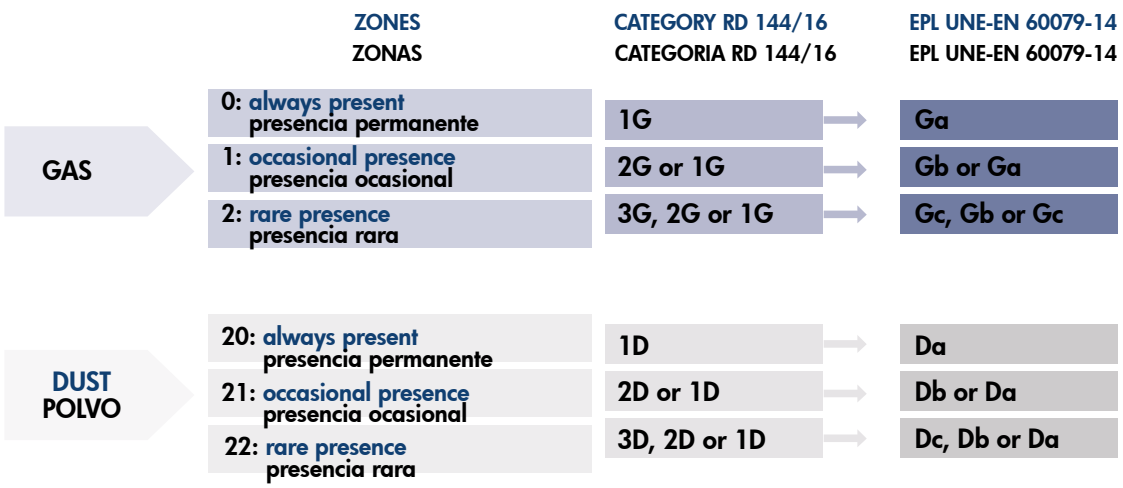

fig. 1

•Group and type of temperature

Group: determines the explosion level of the gas.

Type of temperature: determines the highest acceptable surface temperature on motor surface. Overcoming such temperature implies ignition risks of either the gas or the dust.

•Grupo y clase de temperatura

Grupo: determina el nivel de explosividad de un gas.

Clase de temperatura: determina la máxima temperatura superficial admisible en la superficie del motor. Superar dicha temperatura conlleva riesgo de ignición del gas o polvo.

GASES

GASES

EXPLOSION GROUP	TYPE OF TEMPERATURE (maximum surface temperature allowed)					
GRUPO DE EXPLOSIÓN	CLASE DE TEMPERATURA (temperatura de superficie máxima permitida)					
Ignition temperature Temperatura de ignición	T1	T2	T3	T4	T5	T6
	>450ºC	>300ºC	>200ºC	>135ºC	>100ºC	>85ºC
I	Methane Metano	I-amyl acetate I-amilacetato	Amyl alcohol Amilalcohol	Acetaldehyde Acetaldehído		
IIA Ignition energy higher than 0,18mJ Energía de ignición mayor de 0,18mJ	Acetone Acetona	n-butane n-butano	Petrols Gasolinas			
	Ammonia Amoníaco	n-butanol n-butanol	Diesel oils Gasóleos			
	Benzene Benceno	1-butene 1-butano	Heating oils Aceite de calefacción			
	Ethylacetate Etilacetato	Propylacetate Propilacetato	n-hexane n-hexano			
	Methane Metano	I-propanol I-propanol				
	Methano Metanol	Vinyl chloride Vinilclorido				
	Propane Propano					
	Toluene Tolueno					
IIB Ignition energy 0,06 a 0,18 mJ Energía de ignición 0,06 a 0,18 mJ	Cyanide hydrogen Cianuro de hidrógeno	1.3-butadleno -butadleno	Dimethylether Dimetiléter	Diethylether Dietiléter		
		1.4-dioxane dioxano	Ethyloglicol Etiloglicol			
	Coal Gas (lighting gas) Gas de carbón (gas de alumbrado)	Ethylene Etileno	Sulfide hydrogen Sulfuro de hidrógeno			
		Ethylene oxide Óxido de etileno				
IIC Ignition energy lower than 0,06mJ Energía de ignición menor de 0,06 mJ	Hydrogen Hidrógeno	Acetylene Acetileno				Carbon disulphur Disulfuro de carbón

DUST | POLVO

Product (dust) Producto (polvo)	Ignition temperature dust cloud Temperatura de ignición nube de polvo	Ignition temperature for 0.19 inches dust layer Temperatura de ignición para 0.19 inches polvo depositado	Lower explosive limit (LEL) Límite inferior de explosión (LEL)
Dust aluminium | Aluminio en polvo	530ºC	280ºC	15 g/m³
Brown dust | Carbón marrón	380ºC	225ºC	60 g/m³
Dust steel | Hierro en polvo	310ºC	300ºC	125 g/m³
Cereals | Cereales	420ºC	290ºC	60 g/m³
Wood dust | Polvo de madera	400ºC	300ºC	30 g/m³
Dust milk | Leche en polvo	440ºC	340ºC	60 g/m³
Paper | Papel	540ºC	300ºC	30 g/m³
PVC | PVC	530ºC	380ºC	60 g/m³
Soot | Hollín	620ºC	385ºC	60 g/m³
Sulfide | Sulfuro	280ºC	280ºC	30 g/m³
Starch | Almidón	440ºC	290ºC	125 g/m³
Hard coal | Carbón duro	590ºC	245ºC	60 g/m³
Wheat flour | Harina de trigo	480ºC	450ºC	125 g/m³
Dust zinc | Zinc en polvo	570ºC	440ºC	250 g/m³

Maximum surface temperature.
(Necessary indication for equipment due to be used in explosive dust environments)
Maximum surface temperature in case of failure for equipments in contact with dust:

- Temperature limit 1 = 2/3 of the minimum ignition temperature for the existing dust.
- Temperature limit 2 = Minimum ignition temperature for a 0.19 inches powder layer less 75 Kelvin.

The lowest limit temperature in both cases has to be higher than the maximum temperature on the device's surface.

For example, in a wheat flour case:
Temperature limit 1 = 2/3 x 480 = 320 ºC
Temperature limit 2 = 450 – 75 = 375 ºC
Maximum temperature of device's surface = 320ºC
Lower explosion limit (LEL) is in this case 125g/m3. Below this concentration there's no explosion risk.

The following types of temperature are determined according the same criteria as with gas:

TYPE OF TEMPERATURE	
Type of temperature	Casing surface maximum temperature with environment temperature 40ºC
T1	450ºC
T2	300ºC
T3	200ºC
T4	135ºC
T5	100ºC
T6	85ºC

Following the same wheat flour example, the type of temperature is T2.
Furthermore, the motors (motors) for zone 21 have to be IP6X (dust tight).

The customer is responsible for defining the potential explosive zones where the fans have to be installed.

Temperatura máxima de superficie.
(Indicación necesaria para los equipos que se van a utilizar en atmósferas de polvo explosivo).
Temperatura máxima de la superficie de un dispositivo en contacto con el polvo en caso de fallo:

- Límite de temperatura 1. 2/3 de la temperatura de ignición mínima del polvo existente.
- Límite de temperatura 2. Temperatura mínima para estar al rojo vivo del polvo existente menos 75 Kelvin.

(Para Capas de hasta 0.19 inches de grosor)

El valor mas bajo de ambas temperaturas límite debe ser mayor que la temperatura máxima de superficie del dispositivo.

Por ejemplo, en el caso de la harina de trigo:
Límite de temperatura 1 = 2/3 x 480 = 320 ºC
Límite de temperatura 2 = 450 – 75 = 375 ºC
Temperatura máxima de superficie del dispositivo = 320ºC
El límite inferior de explosión (LEL) es en este caso 125g/m³.

A continuación determinamos la clase de temperatura con el mismo criterio que en los gases:

CLASE DE TEMPERATURA	
Clase de temperatura	Máxima temperatura superficial en la carcassa con temperatura de 40ºC
T1	450ºC
T2	300ºC
T3	200ºC
T4	135ºC
T5	100ºC
T6	85ºC

Siguiendo con el ejemplo de la harina de trigo, la clase de temperatura es T2
Además, los motores para zona 21 tienen que ser IP6X (estanco al polvo).

Es responsabilidad del cliente definir las zonas potencialmente explosivas donde deban instalarse los equipos.

3. Type of motor protection for electrical equipment in explosive environments

• IEC normative

Depending on the type of protection of the equipment, there are several markings. They are detailed below with their respective IEC standard.

3.- Tipos de protección del motor para equipos eléctricos en atmosferas explosivas

• Normativa IEC

Dependiendo del tipo de protección del equipo existen varios marcajes. A continuación se detallan con su respectiva norma IEC.



Type of protection Tipo de protección	Marking Marcaje	Standard IEC Norma IEC
Flameproof housing | Carcasa antideflagante	d	IEC 60079-1
Pressurization | Presurización	px, py, pz	IEC 60079-2
Intrinsic Security | Seguridad Intrínseca	ia, ib, ic	IEC 60079-11
Encapsulated | Encapsulado	ma, mb, mc	IEC 60079-18
Increased security | Seguridad aumentada	eb, ec	IEC 60079-7
Protection "n" | Protección "n"	nA, nC, nR	IEC 60079-15
Filled with dust | Llenado de polvo	q	IEC 60079-5
Oil immersion | Inmersión aceite	0	IEC 60079-6
Protection through enclosure | Protección por recinto	ta, tb, tc	IEC 60079-31

fig. 3

• Degree of IP protection (According to EN 60529)

In case of dust, the degree of IP protection (Ingress Protection) of the equipment (motor) must be specified. Following is a guide to enter the protection codes.

1st digit = Protection of the person against access to hazardous parts inside enclosures and protection against the ingress of solid foreign objects.
2nd digit = Protection against the ingress of moisture/liquids.

• Grado de protección IP (Según EN 60529)

En caso de polvo, se debe especificar el grado de protección IP (Ingress Protection) del equipo (motor). Seguidamente se detalla una guía para entrar los códigos de protección.

1er dígito = Protección de la persona contra el acceso a partes peligrosas dentro de los recintos y protección contra la entrada de objetos extraños sólidos.
2º dígito = Protección contra la entrada de humedad/líquidos.

1ST IP Nº	2ND IP Nº
0 NO PROTECTION SIN PROTECCIÓN	0 NO PROTECTION SIN PROTECCIÓN
1 PROTECTED AGAINST SOLID OBJECTS 50MM OR BIGGER PROTEGIDO CONTRA OBJETOS SÓLIDOS 50MM O MÁS GRANDES	1 PROTECTED AGAINST WATER FALLING VERTICALLY (CONDENSATION) PROTEGIDO CONTRA LA CAÍDA VERTICAL DE AGUA (CONDENSACIÓN)
2 PROTECTED AGAINST SOLID OBJECTS 12MM OR BIGGER PROTEGIDO CONTRA OBJETOS SÓLIDOS 12MM O MÁS GRANDES	2 PROTECTED AGAINST DIRECT SPRAYS UP TO 15º (VERTICAL) PROTEGIDO CONTRA ESPRAIS DIRECTOS HASTA 15º (VERTICAL)
3 PROTECTED AGAINST SOLID OBJECTS 2.5MM OR BIGGER PROTEGIDO CONTRA OBJETOS SÓLIDOS 2.5MM O MÁS GRANDES	3 PROTECTED AGAINST DIRECT SPRAYS UP TO 60º (VERTICAL) PROTEGIDO CONTRA ESPRAIS DIRECTOS HASTA 60º (VERTICAL)
4 PROTECTED AGAINST SOLID OBJECTS 1MM OR BIGGER PROTEGIDO CONTRA OBJETOS SÓLIDOS 1MM O MÁS GRANDES	4 PROTECTED AGAINST LOW PRESSURE JETS (ALL DIRECTIONS) PROTEGIDO CONTRA IMPULSOS DE BAJA PRESIÓN (TODAS DIRECCIONES)
5 PROTECTED AGAINST DUST (LIMITED INGRESS) PROTEGIDO CONTRA EL POLVO (ENTRADA LIMITADA)	5 PROTECTED AGAINST LOW PRESSURE JETS (ALL DIRECTIONS PROTEGIDO CONTRA IMPULSOS DE BAJA PRESIÓN (TODAS DIRECCIONES)
6 PROTECTED AGAINST DUST (TOTALLY) PROTEGIDO CONTRA EL POLVO (TOTALMENTE)	6 PROTECTED AGAINST HIGH PRESSURE JETS (ALL DIRECTIONS) PROTEGIDO CONTRA IMPULSOS DE ALTA PRESIÓN (TODAS DIRECCIONES)
	7 PROTECTED AGAINST IMMERSION (15CM-1M) PROTEGIDO CONTRA INMERSIÓN (15CM-1M)
	8 PROTECTED AGAINST IMMERSION UNDER PRESSURE PROTEGIDO CONTRA INMERSIÓN BAJO PRESIÓN

fig. 4

4.- ATEX product marking

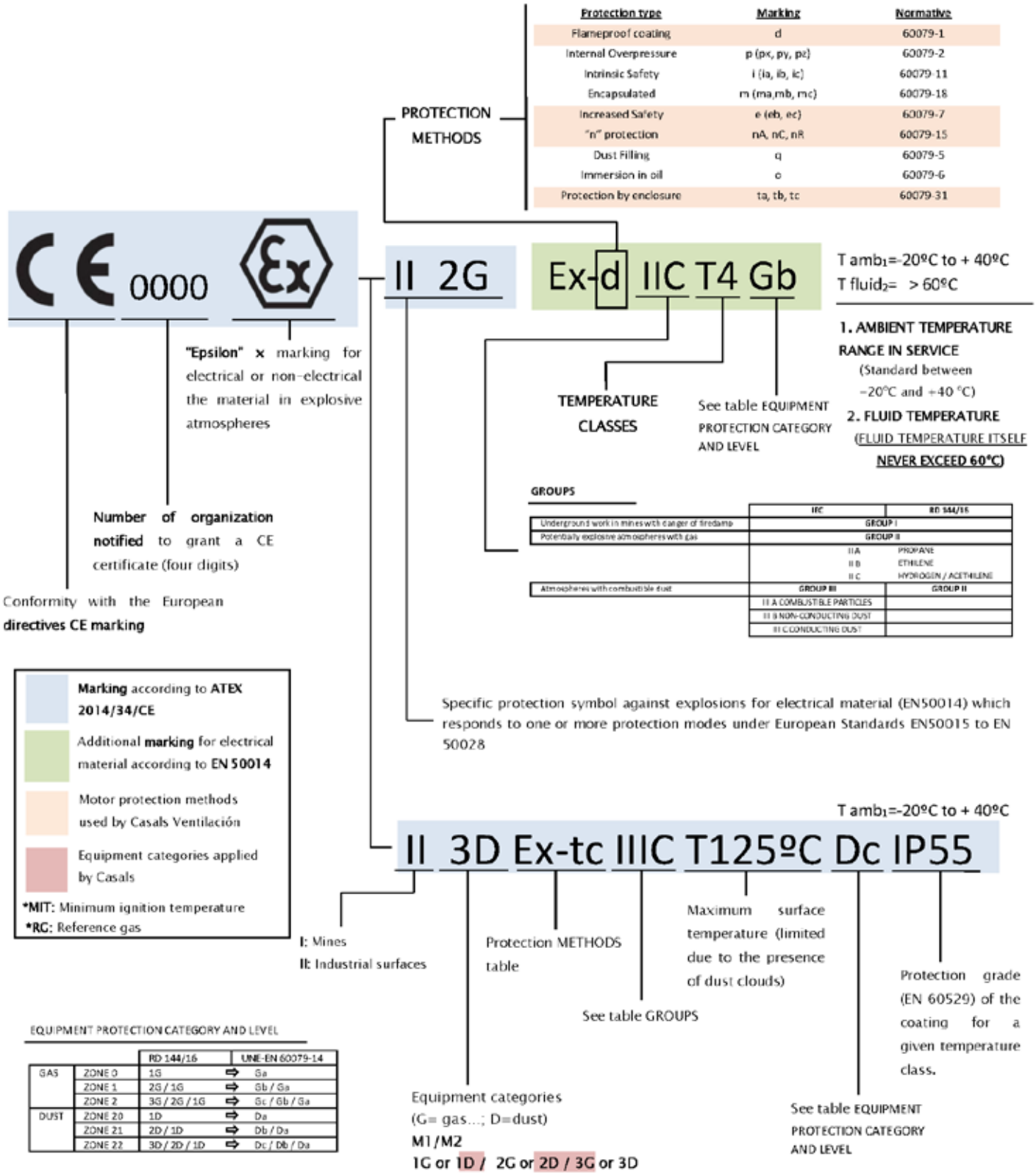

fig. 5

4.- Marcaje del producto ATEX

Protección type	Marcado	Normativa
Recubrimiento a prueba de llamas	d	60079-1
Sobrepresión interna	p (px, py, pz)	60079-2
Seguridad intrínseca	i (ia, ib, ic)	60079-11
Encapsulado	m (ma,mb, mc)	60079-18
Seguridad aumentada	e (eb, ec)	60079-7
Protección "n"	nA, nC, nR	60079-15
Relleno de polvo	q	60079-5
Inmersión en aceite	o	60079-6
Protección por recinto	ta, tb, tc	60079-31

MÉTODOS PROTECCIÓN

CE 0000 Ex

"Epsilon" x marcaje para material eléctrico o no eléctrico en atmósferas explosivas

Número de organismo notificado para garantizar certificado CE (4 dígitos)

Conformidad con las **directivas de marcado CE** europeas

Marcaje acorde a **ATEX 2014/34/CE**

Marcaje adicional para material eléctrico acorde a **EN 50014**

Métodos de protección motor usados en Casals Ventilación

Categorías de equipos usadas en Casals Ventilación

***MIT:** Temperatura de ignición mín.
***RG:** Gas de referencia

II 2G Ex-d IIC T4 Gb

T amb$_1$=-20ºC to + 40ºC
T fluido$_2$= > 60ºC

1. RANGO DE TEMPERATURA AMBIENTE EN SERVICIO
(Estándar entre -20°C y +40 °C)
2. TEMPERATURA FLUIDO
(TEMP. DEL PROPIO FLUIDO **NUNCA POR ENCIMA DE 60°C)**

CLASES DE TEMPERATURA

Ver tabla CATEGORÍA Y NIVEL DE PROTECCIÓN DEL EQUIPO

GRUPOS

	IEC	RD 144/16
Trabajo subterráneo en minas con peligro de grisú	GRUPO I	
Atmósferas potencialmente explosivas con gas	GRUPO II	
	II A	PROPANO
	II B	ETILENO
	II C	HIDRÓGENO / ACETILENO
Atmósferas con polvo combustible	GRUPO III	GRUPO II
	III A PARTÍCULAS COMBUSTIB.	
	III B POLVO NO CONDUCTOR	
	III C POLVO CONDUCTOR	

Símbolo de protección específico contra explosiones para material eléctrico (EN50014) que responde a uno o más modos de protección conforme a las normas europeas EN50015 a EN 50028

T amb$_1$=-20ºC a + 40ºC

II 3D Ex-tc IIIC T125ºC Dc IP55

I: Minas
II: Superficies industriales

Tabla de MÉTODOS de protección

Ver tabla GRUPOS

Temperatura de superficie máxima (limitada debido a la presencia de nubes de polvo)

Grado de protección (EN 60529) del recubrimiento para una temperatura dada

Categorías de equipo (G= gas…; D=polvo)
M1/M2
1G o 1D / 2G o 2D / 3G o 3D

Ver tabla CATEGORIA Y NIVEL DE PROTECCIÓN DEL EQUIPO

CATEGORÍA Y NIVEL DE PROTECCIÓN DEL EQUIPO

		RD 144/16		UNE-EN 60079-14
GAS	ZONE 0	1G	⇨	Ga
	ZONE 1	2G / 1G	⇨	Gb / Ga
	ZONE 2	3G / 2G / 1G	⇨	Gc / Gb / Ga
POLVO	ZONE 20	1D	⇨	Da
	ZONE 21	2D / 1D	⇨	Db / Da
	ZONE 22	3D / 2D / 1D	⇨	Dc / Db / Da

fig. 5

4.1 - ATEX characteristic plate

Casals uses the following templates for the marking of its ATEX products.

Characteristic plate for DUST

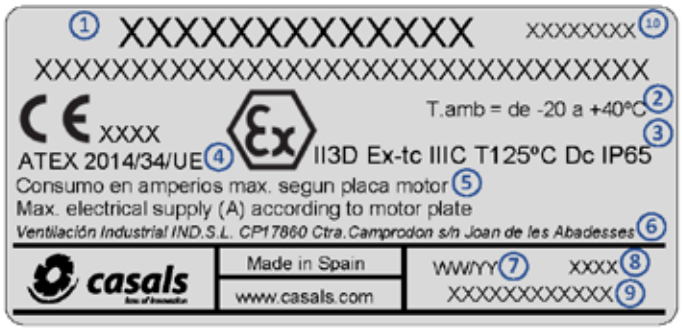

1. Designation and type of fan.
2. Specification of ambient temperature range in service.
3. Marking according to ATEX 2014/34/UE.
4. Directive ATEX reference.
5. Note for motor consumption.
6. Name and address of the manufacturer.
7. Month and year of construction.
8. Serial number.
9. Identification number.
10. Serial number.

Characteristic plate for GAS

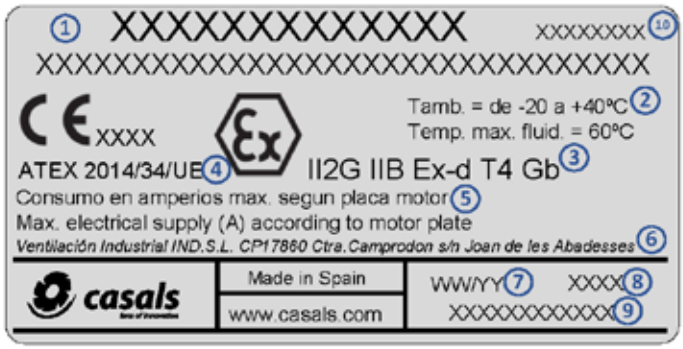

1. Designation and type of fan.
2. Specification of ambient temperature range in service.
3. Marking according to ATEX 2014/34/UE.
4. Directive ATEX reference.
5. Note for motor consumption.
6. Name and address of the manufacturer.
7. Month and year of construction.
8. Serial number.
9. Identification number.
10. Serial number.

fig. 6

4.1.- Placa característica ATEX

Casals utiliza las siguientas plantillas para el marcaje de sus productos ATEX.

Placa característica para POLVO

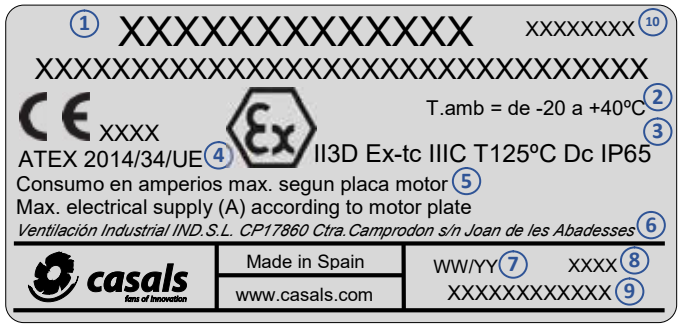

1. Denominación y tipo de ventilador.
2. Especificación de rango temperatura ambiente en servicio.
3. Marcaje acorde a ATEX 2014/34/UE.
4. Referencia directiva ATEX.
5. Nota para consumo motor.
6. Nombre y dirección del fabricante.
7. Mes y año de fabricación.
8. Número de serie.
9. Número de identificación.
10. Número de serie.

Placa característica para GAS

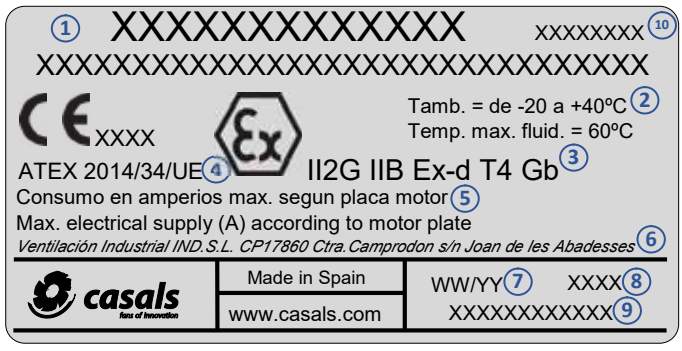

1. Denominación y tipo de ventilador.
2. Especificación de rango temperatura ambiente en servicio.
3. Marcaje acorde a ATEX 2014/34/UE.
4. Referencia directiva ATEX.
5. Nota para consumo motor.
6. Nombre y dirección del fabricante.
7. Mes y año de fabricación.
8. Número de serie
9. Número de identificación.
10. Serial number.

fig. 6

5 - Order form for ATEX fans

Whenever you request information / an offer from a fan or ATEX equipment, Casals will request the following form to compliment.

ENTRY FORM / ATEX EQUIPMENT

Company			
Contact person / position			
Industrial sector			
Telephone		e-mail address	

Do you know the ATEX marking (group / category / group of gas-dust / temperature class, etc.)? If so, specify it below.

CE Ex .....

Example 1 GAS CE Ex II 2G Ex-d IIC T4 Gb // ***Example 2 DUST*** CE Ex II3D Ex-tc IIIC T125ºC Dc IP55

If you do not know the fan/product marking, please fill in the following form:

TYPE OF ATEX SUBSTANCE *(EXPLOSIVE ATMOSPHERE)*			
☐ GAS (G)		☐ DUST (D)	
GAS (type)	*See fig. 2*	DUST (type)	*See fig. 2*
ZONE			
ZONA 1 (II 2G or Gb) ☐ ZONA 2 (II 3G or Gc) ☐ *See fig. 1*		ZONA 21 (II 2D or Db) ☐ ZONA 22 (II 3D or Dc) ☐ *See fig. 1*	
OTHER DATA			
Gas explosión group		Dust group	
IIA ☐ IIB ☐ IIC ☐ *See fig. 2*		IIIA ☐ IIIB ☐ IIIC ☐ *See fig. 2*	
IGNITION TEMPERATURE			
GAS class temperature*	GAS ignition temperature*	Ignition temperature of dust cloud	Ignition temperature for 5mm dust
See fig. 3 T1 ☐ T2 ☐ T3 ☐ T4 ☐ T5 ☐ T6 ☐	ºC	ºC	ºC
**Especificando uno de los dos datos es suficiente*			
MOTOR PROTECTION METHODS (if they are known or they are special requirements)			
Ex-d ☐ Ex-e (eb, ec) ☐ Ex-nA,nC,nR ☐ Ex-ta, tb, tc ☐ Other (specify) ..... *See fig. 4*			
OTHER DATA OF INTEREST OR OBSERVATIONS (IP65 motor, ambient temperature different to the range -20ºC to +40ºC, max. fluid temperature higher than 60ºC, altitude where the equipment is installed, abrasive/corrosive dust, corrosive gas, etc.)			

IMPORTANT: It is the customer's responsibility to correctly define the potentially explosive areas where the equipment must be installed.

Mr. / Mrs. ..... declares that all the data reflected in this application form of ATEX equipment for work in explosive atmospheres are true and signs and seals as a sign of compliance with them:

Date: **Seal and signature:**

5 - Formulario de pedido para ventiladores ATEX

Siempre que se pida información/oferta de un ventilador o equipo ATEX, Casals solicitará el siguiente formulario para complimentar.

SOLICITUD DE VENTILADOR/EQUIPO ATEX

Empresa			
Persona contacto / cargo			
Sector industrial			
Teléfono		Correo electrónico	

Conoce usted el marcaje ATEX (grupo/categoría/grupo de gas-polvo/ clase de temperatura, etc.)? Si es así especifíquelo a continuación.

CE Ex .....

Ejemplo 1 GAS CE Ex II 2G Ex-d IIC T4 Gb // ***Ejemplo 2 POLVO*** CE Ex II3D Ex-tc IIIC T125ºC Dc IP55

En caso de no conocer el marcaje del ventilador/producto, por favor, rellene el siguiente formulario:

TIPO DE SUSTANCIA ATEX *(ATMOSFERA EXPLOSIVA)*			
☐ GAS (G)		☐ POLVO (D)	
GAS (tipo)	*Ver fig. 2*	POLVO (tipo)	*Ver fig. 2*
ZONA			
ZONA 1 (II 2G ó Gb) ☐ ZONA 2 (II 3G ó Gc) ☐ *Ver fig. 1*		ZONA 21 (II 2D ó Db) ☐ ZONA 22 (II 3D ó Dc) ☐ *Ver fig. 1*	
OTROS DATOS			
Grupo explosión gas		Grupo de polvo	
IIA ☐ IIB ☐ IIC ☐ *Ver fig. 2*		IIIA ☐ IIIB ☐ IIIC ☐ *Ver fig. 2*	
TEMPERATURAS IGNICIÓN			
Clase de temperatura del GAS*	Temperatura de ignición del GAS*	Temperatura de ignición nube de polvo	Temperatura de ignición para 5mm de polvo
Ver fig. 3 T1 ☐ T2 ☐ T3 ☐ T4 ☐ T5 ☐ T6 ☐	ºC	ºC	ºC
**Especificando uno de los dos datos es suficiente*			
MÉTODOS PROTECCIÓN MOTOR (si se conocen o son requerimientos especiales)			
Ex-d ☐ Ex-e (eb, ec) ☐ Ex-nA,nC,nR ☐ Ex-ta, tb, tc ☐ Otros (especificar) ..... *Ver fig. 4*			
OTROS DATOS DE INTERÉS U OBSERVACIONES (motor IP65, temperatura ambiente diferente al rango -20ºC a +40ºC, Temperatura max.fluido superior a 60ºC, altitud dónde va instalado el equipo, polvo a vehicular abrasivo/corrosivo, gas corrosivo, etc.)			

IMPORTANTE: Es responsabilidad del cliente definir correctamente las zonas potencialmente explosivas donde deban instalarse los equipos.

El Sr./ Sra..... declara que todos los datos reflejados en este formulario de solicitud de equipo ATEX para trabajo en atmosferas explosivas son ciertos y firma y sella en señal de conformidad con los mismos:

Fecha: **Sello y firma:**

PARKINGS / Aparcamientos

Parking ventilation

Ventilación en aparcamientos

Underground car parks require ventilation to reduce the levels of pollution produced by the gas emissions generated by the vehicles, but also to aerate the smoke generated in case of fire and to help the extinguishing teams (Fire Fighters).

Depending on the country, different regulations are applied. In Spain, the regulation in force is the Technical Building Code of 2011 which follows the English standard BS-7346-7 and the NBN S 21-208-2 considering these rules as suitable for its application in projects for the control of smoke and heat in parking. Currently, all ventilation projects on parking are already being carried out based on part 9-Impulse ventilation to achieve smoke clearance, part 10-Impulse ventilation to assist firefighting access (smoke control) and part 11-Impulse ventilation to protect means of escape. This regulation also establishes in other parts the criteria of ventilation in case of fire with other extraction systems; as for example, smoke ventilation by natural dissipation in section 7 or conventional mechanical extraction in section 8.

The main difference between the requirements of the CTE and the requirements of BS-7346-7 lies on the dimensioning of the ventilation system in relation to the extraction flow of the system.

Los aparcamientos subterráneos requieren de ventilación para reducir los niveles de contaminación producidos por las emisiones de gas que generan los vehículos, pero también para airear el humo generado en caso de incendio y así ayudar a los equipos de extinción.

Dependiendo del país se aplican distintas normativas, en España, por ejemplo, se rige por la aceptación del Código Técnico de la Edificación de 2011 siguiendo la norma inglesa BS-7346-7 considerando dicha norma como adecuada para su aplicación en los proyectos de instalaciones para el control del humo y el calor en garajes. En la práctica todos los diseños de sistemas de ventilación por impulso en aparcamientos se estaban realizando ya mediante el citado apartado 9 Ventilación de impulso, para disipación de humo de dicha norma BS-7346.7, la cual establece también mediante otros apartados los criterios de ventilación en caso de incendio mediante otros tipos de sistemas como la ventilación de humo por disipación natural en su apartado 7 o la extracción mecánica convencional en su apartado 8.

Una de las principales diferencias entre los requerimientos del CTE y los requerimientos de la BS-7346-7 radica en el dimensionado del sistema de ventilación en relación con el caudal de extracción del sistema.





Nowadays, the use of impulse ventilation systems (jet fans) is becoming the European reference in parking ventilation. There are two main concepts that must be clear before carrying out the CFD study of the parking lot, the Smoke Control concept and the Smoke Clearence.

The Smoke Control technique consists on providing the emergency teams with a smoke-free zone near the location of the fire.

1. Detecting the focus of the fire at a specific point in the parking lot, allowing emergency teams to easily and quickly identify the fire.
2. Moving the smoke and heat from the focus of the fire to a specific point or points of extraction.
3. Creating a smoke-free or clear visibility zone, which allows emergency teams to see and extinguish the fire generated in the parking lot.

En la actualidad el uso de los sistemas de ventilación por impulsos (jet fans) se esta convirtiendo en la referencia a escala europea en ventilación para aparcamientos. Existen dos conceptos que hay que tener claros antes de realizar el estudio CFD del aparcamiento, el concepto Smoke Control y el Smoke Clearence.

La técnica del Smoke Control consiste en proveer a los equipos de emergencias de una zona libre de humo cercana a la localización del fuego.

1. Detectando el origen del fuego en un punto específico del aparcamiento permitiendo a los equipos de emergencia una fácil y rápida identificación del fuego.
2. Impulsando el humo y calor desde la localización del fuego hacia un punto o puntos de extracción específico.
3. Creando una zona libre de humo o de clara visibilidad, que permite a los equipos de emergencias ver y extinguir el fuego generado en el aparcamiento.

COUNTRY	REGULATIONS
PAÍS	NORMATIVA
United Kingdom | Reino Unido (UK)	BS 7346-7:2013
Spain | España	CTE 2011 & UNE 100166
Belgium | Bélgica	NBN S 21-208-2
Portugal	NP 4540 – 2015 & 1532/2008
Europe | Europa	EN 12101-11

BASIC CONCEPTS AND PREVIOUS NOTES

Conceptos básicos y notas previas

The Smoke Clearance technique on the other hand consists in assisting the emergency teams by dissipating the smoke during and after the fire in the parking.

1. Allowing a fast dissipation of smoke once the fire has been turned off2. Moving the smoke and heat from the focus of the fire to a specific point or points of extraction.
2. The ventilation also allows to reduce the density of the smoke and the temperature during the fire.
3. This system doesn't intend to keep any area of the parking lot free of smoke. Smoke Clearance aims to limit the density of smoke and temperature for any possible case and to assist people in the parking lot by helping them find emergency exits.

In Europe, each country has a requirement regarding the different ventilation air flow rates. Check the table below where you can check the extraction rates in case of fire in the following countries following the concept of smoke clearance:

La técnica del Smoke Clearance por otro lado consiste en asistir a los equipos de emergencias disipando el humo del aparcamiento durante y después del fuego.

1. Permite una rápida disipación del humo una vez el fuego ha sido apagado.
2. La ventilación permite también reducir la densidad del humo y la temperatura durante el transcurso del fuego.
3. Este sistema no pretende mantener ninguna área del aparcamiento libre de humo, sino que pretende limitar la densidad del humo y/o temperatura para cualquier caso o también para asistir a las personas dentro del parking ayudándoles a encontrar las salidas de emergencia.

A nivel europeo cada país cuenta con un requerimiento en cuanto al caudal de ventilación diferente a continuación pueden consultar los caudales de extracción en caso de incendio de los siguientes países siguiendo el concepto smoke clearence:

COUNTRY PAÍS	Extraction Airflow in case of fire Caudal de extracción en caso de incendio
Spain | España	150 l/s ·car = 540 m3/h · car (6 renovations/hour for a parking of 3m high). 150 l/s ·coche = 540 m3/h · coche (6 renovaciones / hora para un parking de 3 m de altura).
United Kingdom | Reino Unido	10 renovations/hour. 10 renovaciones / hora.
Holland | Holanda	10 renovations/hour. 10 renovaciones / hora.
France | Francia	900 m3/h car in parking with sprinklers (10 renovations/hour for a parking of 3 m high). 600 m3/h· car in parking with sprinklers (6,7 renovations/hour for a parking of 3 m high). 900 m3/h · coche para parkings sin rociadores (10 renovaciones / hora para un parking de 3 m de altura) 600 m3/h· coche para parkings con rociadores (6,7 renovaciones / hora para un parking de 3m de altura).
Portugal | Portugal	600 m3/h · car (6,7 renovations/hour for a parking of 3 m high). 600 m3/h · coche (6,7 renovaciones / hora para un parking de 3m de altura).
Italy | Italia	300 m3/h · car (3,3 renovations/hour for a parking of 3 m high). 300 m3/h · coche (3,3 renovaciones / hora para un parking de 3m de altura).
Turkey | Turquía	10 renovations per hour. 10 renovaciones por hora.

For a proper selection of the fans in a car park in accordance with current regulations, a study is necessary to perform the computational fluid dynamics analysis (CFD), which allows us to perform the calculations and design of the installation.
The hypotheses that should be studied in the CFD analysis are:

- Normal pollution ventilation (NPV) throughout the car park. Performing a drive at lower speed, which is activated thanks to the CO detection system.
Emergency mode (EM) for smoke dissipation. Performing a high-speed drive activated by the fire detection system.

Studying these two hypotheses in the CFD, it allows us to know the locations and the air flow needs of the different ventilation equipment, so that there are no areas of smoke stagnation in the entire surface of the car park.

Example of a CFD simulation:

Para una correcta selección de los ventiladores en un aparcamiento acorde a las normativas vigentes es necesario un estudio para poder realizar el análisis de dinámica de fluidos computacional (CFD), que nos permita hacer los cálculos y diseño de la instalación. Las hipotesis que se deben analizar en el análisis CFD son:

- Ventilación normal de la polución (NPV) en todo el aparcamiento. Realizando una impulsión a menor velocidad, que se activa gracias al sistema de detección de CO.
- Modo de emergencia (EM) para la disipación del humo. Realizando una Impulsión a alta velocidad activada por el sistema de detección de incendios.

Analizando estas dos hipótesis en el CFD, nos permite conocer las ubicaciones y las necesidades de caudal de los diferentes equipos, para que no haya zonas de estancamiento de humos en toda la superficie del aparcamiento.

Ejemplo de simulación de CFD:

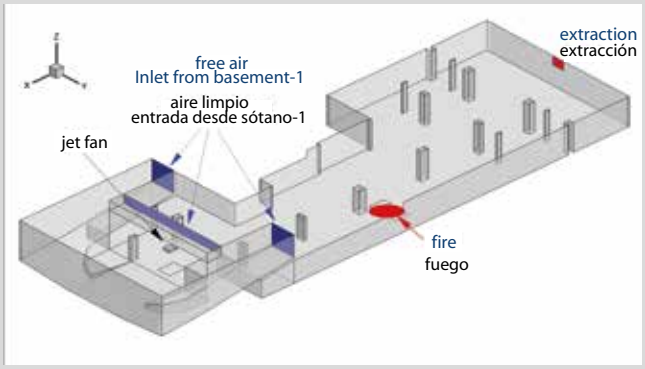

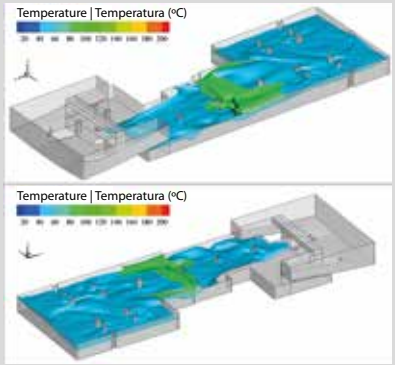

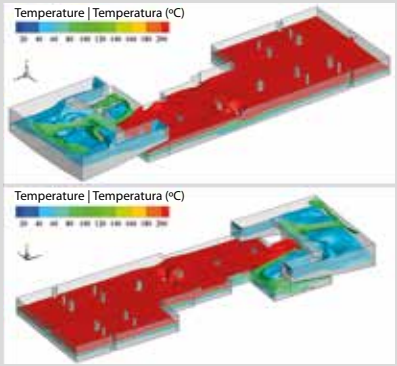

JET FANS
VENTILADORES DE IMPULSO



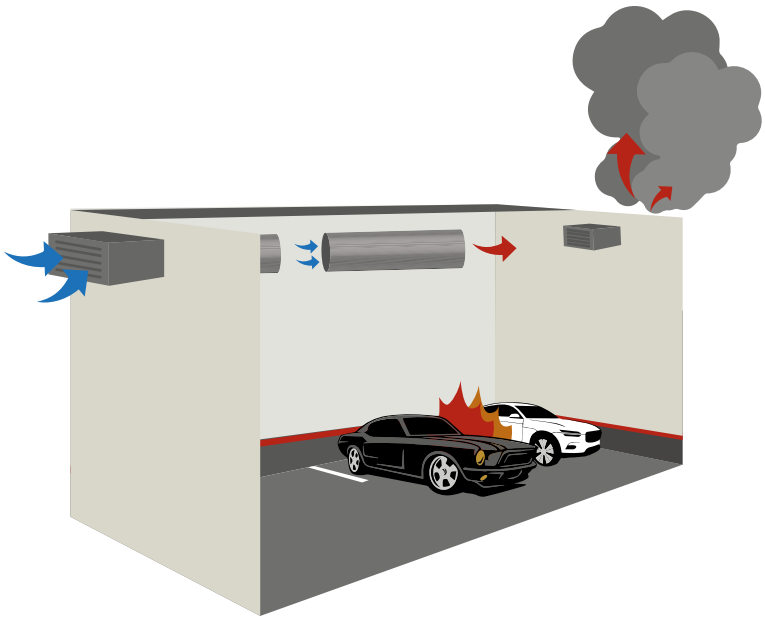

INSIDE
INMERSOS



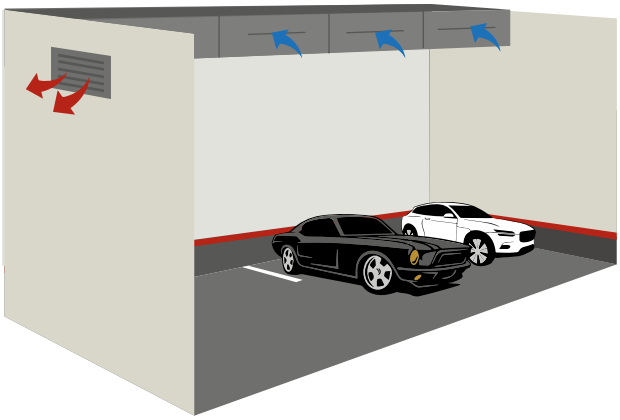

OUTSIDE
EXTERIORES



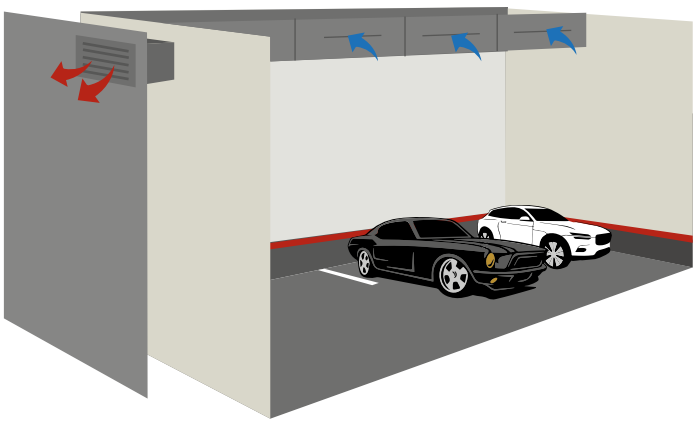

STAIR/ Escaleras

Stair pressurization
Presurización de escaleras

The UNE-EN 12101-6 standard describes the differential pressure systems applied to escape ways, specially in protected stairs. These systems are based on the mechanical injection of outdoor air to the stair box, generating in this way a positive pressure that prevents the products of combustion from getting in the escape ways. In case of fire, the system helps in the evacuation process of the occupants by avoiding or reducing the vertical spread of the fire.
The needed flow will depend on the design conditions of the building. In general terms, an air speed through open sections of 0.75m/s will be used when the stair is used as an escape way for occupants, and of 2m/s when the stair is used by the fire extinguishing personnel.
The pressurization system must keep a differential pressure of 50Pa and overcome the pressure drop of the installation.
An automatic system consisting of a differential pressure probe (DPS), a frequency regulator (SFC) and the right fan according to the needs is recommended.

La UNE-EN 12101-6 describe los sistemas de presión diferencial que se aplican en las vías de escape, especialmente las escaleras protegidas. Estos sistemas se basan en la inyección mecánica de aire exterior a la caja de escalera con lo que se genera una presión positiva que impide el ingreso de los productos de combustión dentro de las vías de escape. Su instalación ayuda a realizar la evacuación de ocupantes en caso de incendio ya que evita o disminuye su propagación vertical.
El caudal necesario variará en función de las condiciones de diseño del edificio. A grandes rasgos, se impondrá una velocidad de paso de 0.75m/s cundo la escalera sea usada como medio de escape de ocupantes y de 2m/s cuando sean empleadas por los servicios de extinción.
El sistema de presurización deberá ser capaz de mantener un diferencial de presión de 50Pa, además de vencer las pérdidas de carga de la instalación.
Se propone la instalación de un sistema automático formado por una sonda de presión diferencial (DPS), un variador de frecuencia (SFC) y un ventilador adecuado a las necesidades.

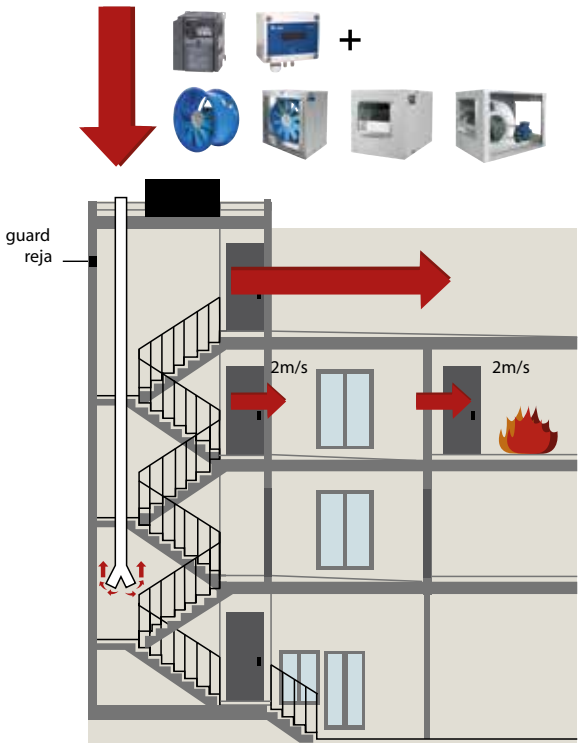

Air speed criterium.
Criterio de velocidad del aire.

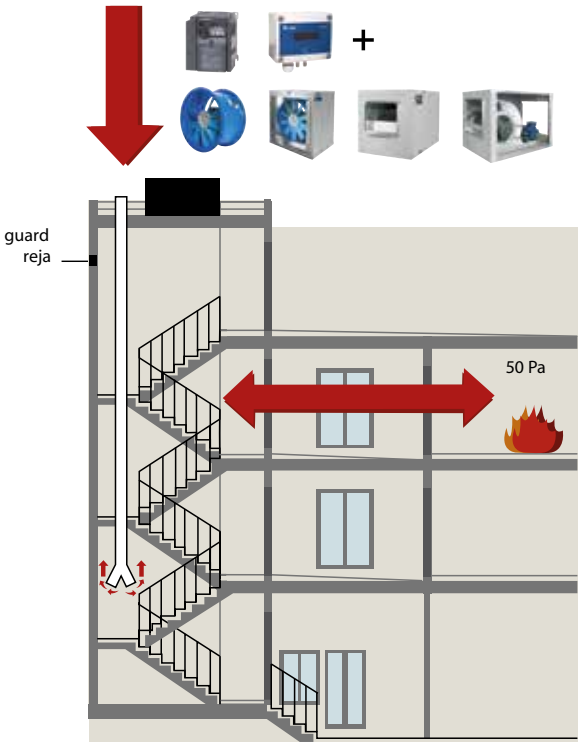

Differential pressure criterium (with all doors closed).
Criterio de diferencia de presión (con todas las puertas cerradas).

KITCHENS / Cocinas

Extraction and ventilation systems in kitchens

Sistemas de extracción y ventilación en cocinas

Ventilation in residential, professional and industrial kitchens is vital moreover in the adjoining rooms also, to guaranty the comfort, safety and health of the people in them. The two main systems to obtain a good ventilation are the extraction and supply; according to the regulations of each country and to meet the standards of hygiene, health, safety and energy savings.

1. Requirements

A good ventilation in kitchens and the adjoining rooms must fulfill the following requirements:

- Security: It's important that the work environment is safe and healthy for the people inside.
- Maintenance, cleaning and hygiene: the installed equipment must have a rigorous and periodic maintenance, as well as be always clean to avoid diseases or sparks of the equipment. That is why the equipment must be accessible and easy to maintain.
- Comfort: the ventilation systems must provide a correct temperature in certain areas of the kitchen and near rooms but also ensure a low sound level that doesn't harm the people who are in them.
- Energy saving: it is essential to achieve a good extraction and supply of the air that guarantees all the goals set beforehand and also to achieve the minimum possible energy loss.

2. Regulations

Casals Ventilation manufactures all the necessary fans for the correct extraction and supply of air according to the following regulations:

La ventilación es vital en las cocinas particulares, profesionales e industriales e incluso en sus salas adyacentes para el confort, higiene y seguridad de las personas que están en ellas. Los dos sistemas principales para obtener una buena ventilación son la captación y la extracción; acordes a las normativas de cada país y cumpliendo así con los objetivos de higiene, salud, seguridad y ahorro energético marcados.

1. Requisitos

Una correcta ventilación en cocinas y las salas adyacentes debe cumplir con los siguientes requisitos:

- Seguridad: es importante que el ambiente de trabajo sea seguro y saludable para las personas que están dentro.
- Mantenimiento, limpieza e higiene: los equipos instalados deben tener un mantenimiento riguroso y periódico, así como estar siempre limpios para evitar enfermedades o chispas de los equipos. Es por lo que los equipos deben ser accesibles y de fácil mantenimiento.
- Confort: los sistemas de ventilación deben proporcionar una correcta temperatura en las zonas determinadas y garantizar un bajo nivel sonoro que no perjudique a las personas que están en ellas.
- Ahorro energético: es clave conseguir una correcta extracción y aportación de aire que garantice todos los objetivos planteados previamente y además consiguiendo el mínimo gasto energético posible.

2. Normativa

Casals Ventilación fabrica todos los ventiladores necesarios para la correcta extracción y aportación de aire según las siguientes normativas:

UNE 100-165-04	Smoke Extraction and ventilation in kitchens. (Spain). Extracción de humos y ventilación en cocinas.
C.T.E. DB SI 1– Inner propagation | Propagación interior	Edification Technical Code – Fire Security. (Spain). Código Técnico Edificación – Seguridad Incendios.
RITE	Regulation of Thermic Installations in Buildings. (Spain). Reglamento de instalaciones térmicas en los edificios.
ERP 327/2011	Eco-design Directive ERP. Directiva europea de ecodiseño.
UNE-EN 12101-3:2016	Smoke and Heat Control Systems - Part 3: Specification for Powered Smoke and Heat Control Ventilators (Fans). Sistemas de control de humo y calor. Parte 3: Especificación para aireadores mecánicos de control de humo y calor (ventiladores).
UNE-EN 16282-1:2017	Equipment for Commercial Kitchens - Components for Ventilation of Commercial Kitchens - Part 1: General Requirements Including Calculation Method. Equipos para cocinas comerciales. Componentes para la ventilación de cocinas comerciales. Parte 1: Requisitos generales incluyendo el método de cálculo.
NE-EN 16282-2:2017	Equipment for Commercial Kitchens - Components for Ventilation in Commercial Kitchens - Part 2: Kitchen Ventilation Hoods - Design and Safety Requirements. Equipos para cocinas comerciales. Componentes para la ventilación de cocinas comerciales. Parte 2: Campanas de ventilación de cocinas. Diseño y requisitos de seguridad.
UNE-EN 16282-3:2017	Equipment for commercial kitchens - Components for ventilation in commercial kitchens - Part 3: Kitchen ventilation ceilings; Design and safety requirements. Equipos para cocinas comerciales. Componentes para la ventilación de cocinas comerciales. Parte 3: Techos de ventilación de cocinas. Diseño y requisitos de seguridad.
UNE-EN 16282-4:2017	Equipment for commercial kitchens - Components for ventilation in commercial kitchens - Part 4: Air inlets and outlets; Design and safety requirements. Equipos para cocinas comerciales. Componentes para la ventilación de cocinas comerciales. Parte 4: Entradas y salidas de aire; diseño y requisitos de seguridad.
UNE-EN 16282-5:2017	Equipment for Commercial Kitchens - Components for Ventilation in Commercial Kitchens - Part 5: Air Duct; Design and Dimensioning. Equipos para cocinas comerciales. Componentes para la ventilación de cocinas comerciales. Parte 5: Conductos de aire. Diseño y dimensionamiento
UNE-EN 16282-6:2017	Equipment for Commercial Kitchens - Components for Ventilation in Commercial Kitchens - Part 6: Aerosol separators Design and security requirements. Equipos para cocinas comerciales. Componentes para la ventilación de cocinas comerciales. Parte 6: Separadores de aerosoles. Diseño y requisitos de seguridad.
UNE-EN 16282-7:2017	Equipment for commercial kitchens - Components for ventilation in commercial kitchens - Part 7: Installation and use of fixed fire suppression systems. Equipos para cocinas comerciales. Componentes para la ventilación de cocinas comerciales. Parte 7: Instalación y uso de sistemas de supresión del fuego fijos.
UNE-EN 16282-8:2017	Equipment for commercial kitchens - Components for ventilation in commercial kitchens - Part 8: installations for treatment of aerosol - Requirements and testing. Equipos para cocinas comerciales. Componentes para la ventilación de cocinas comer ciales. Parte 8: Instalaciones para el tratamiento de los humos de cocinado. Requisitos y ensayos.
UNE-EN 16282-9:2017	Equipment for commercial kitchens - Components for ventilation in commercial kitchens - Part 9: Capture performance and retention of extraction systems. Test methods. Equipos para cocinas comerciales. Componentes para la ventilación de cocinas comerciales. Parte 9: Rendimiento de captación y retención de los sistemas de extracción. Métodos de ensayo.
BS EN 16282-7:2017	Equipment for commercial kitchens. Components for ventilation in commercial kitchens. Installation and use of fixed fire suppression systems. Equipos para cocinas comerciales. Componentes para la ventilación de cocinas comerciales. Instalación y uso de sistemas de supresión del fuego fijos.

BASIC CONCEPTS AND PREVIOUS NOTES

Conceptos básicos y notas previas

The regulations and regulations in force on ventilation in kitchens are variants depending on the countries. Casals Ventilación offers a wide range of products that tries to adapt and comply with all of them.

3. Main goals to accomplish in ventilation of kitchens

Complying with the requirements of safety, energy saving, maintenance, hygiene, comfort and international regulations mentioned above, we conclude that a good extraction and ventilation system in kitchens must meet the following 4 goals:

1. Extract the dirty and stale air from the inside of the kitchens to the outside of the building, so that the kitchen and the adjacent areas are not contaminated. This way the smells, grease particles and harmful gases are reduced for professionals and assistants inside. It is also important to extract the heat and humidity that occurs due to the different reactions that take place inside the kitchen.
2. The clean air must be induced from the outside avoiding that the extracted air reenters the kitchen due to a bad calibration of the system of impulsion and/or extraction. Achieving a comfortable and energy-efficient climatization thanks to the induction of air in the kitchen normally at a lower temperature than the extracted air.

3. The necessary requirements for healthy, hygienic, comfortable and safety environments for the professionals and assistants must be maintained therefore the standards are defined by the different international regulations and legislations. It is very important to install good systems to eliminate smells and retain all the grease particles, to avoid the exit of contaminating particles or the inhalation of them inside the installations.

4. The air renewal inside the kitchen and adjacent rooms must be maintained at appropriate and specific temperatures according to the specified requirements of each room. It is important that when the air is extracted or inducted, they do not mix, producing an inefficient and harmful air renewal in the different rooms and kitchen.

4. Other technical data to achieve the goals and requirements of a good ventilation in kitchens

Always that the installed power of the elements destined to the preparation of food in the professional kitchens is superior to 20kW, they will be classified as special risk areas. The ducts must be independent of any other extraction or ventilation. The mechanical smoke and heat extractors will have a fire classification F400/2 hour. In the case where the total cooking power is higher than 25 kW the extraction will be mandatory and therefore the mechanical supply of air as well, but in the case where the total cooking power is lower than 25kW only mechanical extraction will be required.

The air flow of an extraction will be calculated from a suction speed from the free perimeter respect to the height of the hood. The suction speed of the base of the hood will depend on the open sides. A suction speed of 0.6 m/s is recommended in island-type hoods (four open sides), 0.45 m/s for hoods with 3 open sides, for hoods with 2 open sides 0.35 m/s for the hoods with only one open side 0.25 m/s.

To achieve an adequate thermal comfort Casals Ventilation recommends that the ambient air inside the kitchen oscillates between 18ºC and 26ºC with humidity levels around 30% to 65% RH. Casals also recommends a maximum acoustic level of 60 dBA within the work area (unit value of the sound level produced by ventilation only) to achieve an adequate acoustic comfort. Hygiene should have a maximum depression of 10% established in the kitchen. As we have mentioned before, the induction of fresh air must be from the outside, it cannot be air recycled from other rooms. Regarding filtration, standard levels recommended according to IDA2 (EN13779) = the average indoor air quality with F8-F9.

Las normativas y reglamentos vigentes sobre ventilación en cocinas son variantes dependiendo de los países. Casals Ventilación ofrece una amplia gama de productos que trata de adaptarse y cumplir con todas ellas.

3. Objetivos de la ventilación en cocinas

Cumpliendo con los requisitos de seguridad, ahorro energético, mantenimiento, higiene, confort y normativas internacionales mencionados anteriormente, concluimos que un buen sistema de extracción y ventilación en cocinas debe cumplir con los 4 objetivos siguientes:

1. Extraer el aire sucio y viciado del interior de las cocinas hacia fuera del recinto, para que la cocina y las áreas adyacentes no sean contaminadas. Así, se reducen los olores, partículas de grasa y gases perjudiciales para los profesionales y asistentes dentro. Es importante extraer también el calor y la humedad que se produce a causa de las distintas reacciones que se llevan a cabo dentro de la cocina.
2. Se debe inducir el aire limpio del exterior evitando que el aire extraído vuelva a entrar en la cocina por culpa de un mal calibrado del sistema de impulsión y/o extracción. Consiguiendo así una climatización confortable y energéticamente eficiente gracias a la entrada del aire inducido normalmente a menor temperatura que el aire extraído.

3. Se deben mantener unos requisitos necesarios de salud, higiene, confort y seguridad de los profesionales y asistentes marcados por las distintas normativas y legislaciones internacionales. Por consiguiente, es muy importante instalar buenos sistemas de eliminación de olores y captación de partículas grasas, para evitar la salida al exterior de partículas contaminantes o la inhalación de ellas en el interior de las instalaciones.

4. La renovación del aire en el interior de la cocina y salas adyacentes debe mantenerse a unas temperaturas adecuadas y específicas según las exigencias marcadas de cada sala. Es importante que cuando se extraiga o impulse el aire, éstos no se mezclen produciendo una renovación del aire ineficiente y perjudicial en las distintas salas.

4. Otros datos técnicos para lograr los objetivos y requisitos de una buena ventilación en cocinas

Siempre que la potencia instalada de los elementos destinados a la preparación de alimentos en las cocinas profesionales sea superior a 20kW, serán clasificados como locales de riesgo especial. Sus conductos deben ser independientes de cualquier otra extracción o ventilación. Los extractores de humos y calor mecánicos tendrán una clasificación de fuego F400/2horas. En el caso en que la potencia de cocción total sea > 25 kW la extracción será obligatoria y por tanto el suministro mecánico de aire también, pero en el caso en que la potencia de cocción total sea < 25kW solo se requerirá de una extracción mecánica.

El caudal de extracción se calculará a partir de una velocidad de captación del perímetro libre respecto a la altura de la campana. La velocidad de captación de la base de la campana variará en función de los lados que ésta presente abiertos. Se recomienda una velocidad de captación de 0,6 m/s en campanas tipo isla (cuatro lados abiertos), 0,45 m/s para campanas con 3 lados abierto, para las campanas que presentan 2 lados abiertos 0,35 m/s y para las campanas con un solo lado abierto 0,25 m/s.

Para lograr un adecuado confort térmico Casals Ventilación recomienda que el aire ambiente dentro de la cocina oscile entre 18ºC y 26ºC con unos niveles de humedad del 30% al 65%HR. Recomendamos también un nivel acústico máximo de 60 dBA dentro de la zona de trabajo (valor unitario de nivel sonoro producido por la ventilación únicamente) para lograr un confort acústico adecuado. La higiene debe tener una depresión máxima del 10% establecida en la cocina. Como bien hemos remarcado anteriormente la inducción de aire fresco debe ser desde el exterior, no puede ser aire reciclado de otras salas. En cuanto a filtración se recomienda unos niveles estándares según IDA2 (EN13779) = calidad promedio del aire interior F8-F9.

Extracción de humo A TRASIEGO



CTH3-A CTH3 CTH4 BOX BSTB BVFC DHUMAT

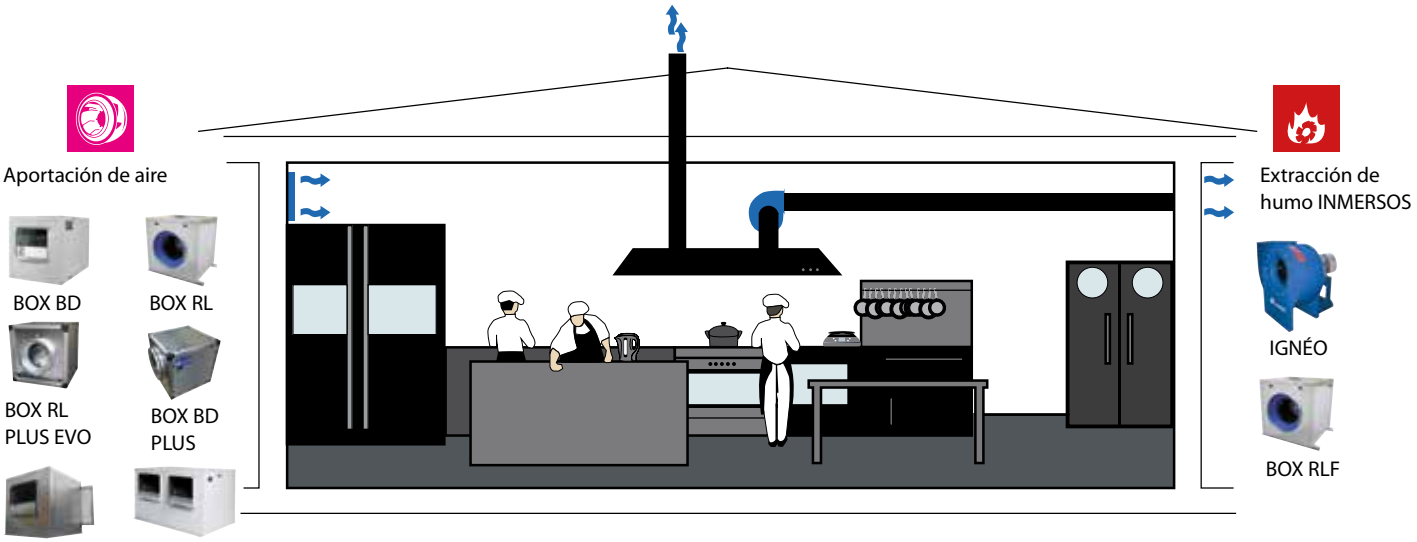

Aportación de aire

BOX BD

BOX RL

BOX RL PLUS EVO

BOX BD PLUS

BOX BD CA

TWIN BOX BD/BV



TWIN BOX BD/BV EEC

Extracción de humo INMERSOS

IGNÉO

BOX RLF

ICONS / Iconas

Icons legend
Leyenda iconográfica

There are some icons next to the products description. The meaning of these icons is the following:

Acompañando la descripción de los productos podrá ver algunos iconos cuyo significado es el siguiente:



The product is available under request with 60Hz and special voltages. Contact us to consult its price.
El producto está disponible bajo demanda con motor a 60Hz y voltajes especiales. Contacte para consultar el precio.



The product can work either 50 or 60Hz without factory setting.
El producto puede trabajar indistintamente a 50 o a 60Hz sin necesidad de configurarlo en fábrica.



The product meets the performance requirements outlined in ErP directive 2022.
El producto cumple con las exigencias de eficiencia energética establecidas por la directiva ErP 2022.



The product meets the performance requirements outlined in ErP directive.
El producto cumple con las exigencias de eficiencia energética establecidas por la directiva ErP.



The product is excluded from meeting the ErP directive due to its own exceptions.
El producto está excluido de cumplir con la directiva ErP por motivos descritos en la misma.



It is a certified ATEX fan (for potentially explosive atmospheres).
Se trata de un ventilador certificado ATEX (para trabajar en atmósferas potencialmente explosivas).



Fan for smoke emergency exhaust with motor inside the hazardous area.
Ventilador para la extracción de humo en caso de incendio estando el motor dentro de la zona de riesgo (inmerso).



Fan for smoke emergency exhaust with motor outside the hazardous area.
Ventilador para la extracción de humo en caso de incendio estando el motor fuera de la zona de riesgo (no inmerso; a trasiego).



Fan equipped with permanent magnet motor (PM).
Ventilador equipado con motor de imanes permanentes (PM).



IMQ Safety certificate to guaranty the electromechanical compatibility.
Certificado IMQ Safety para garantizar la compatibilidad electromagnética.



Eurovent certificate for exchanger heat recovery units.
Certificado Eurovent para las celulas intercambiadoras de los recuperadores.



The product drawing for REVIT is available on request
El producto dispone de plano para REVIT

CHART / Tabla

Selection chart for heat recovery units
Tabla de selección para recuperadores de calor

	AC	AC	EEC	EEC	EEC	EEC	EEC	EEC
								
	ARUMAK LP	ARUMAK	ABRENSA EEC	ARUMAK LP EEC	ARUMAK EEC	DOMEX EEC	MAKNA EEC	CIRKEDO EEC
ErP 2018	ErP	ErP	ErP	ErP	ErP	ErP	ErP	ErP
EUROVENT exchanger | intercambiador								
EXCHANGER | CÉLULA DE INTERCAMBIO								
IMPELLER | TURBINA	*Forward Acción*	*Forward Acción*	*Forward Acción*	*Forward Acción*	*Forward Acción*	*Backward |Re-acción*	*Backward Reacción*	*Backward Reacción*
MOTOR	AC	AC	EC	EC	EC	EC	EC	EC
AIRFLOW (m^3/h) | CAUDAL (m^3/h)	500-4200	430-3700	600-6700	400-4000	430-2600	1000-5400	8000-13000	1200-8000
CONFIGURATION | CONFIGURACIÓN								
WATER / ELECTRICAL COIL | BATERÍA DE AGUA/ ELÉCTRICA	-	BA / BE	-	-	BA / BE	BA / BE	BA / BE	BA / BE
CONTROL	CTRL-F CTRL-DPH	CTRL-DPH CTRL MAX[2]	CTRL-MAX	CTRL-F CTRL-DPH	CTRL-DPH	CTRL-MAX	CTRL DPH, CTRL MAX[2]	CTRL DPH, CTRL MAX[2]
BY PASS	*Partial | Parcial*	Total	Total	*Partial | Parcial*	Total	Total	Total	Total
FILTERS | FILTROS	F7/F7 F7+F9/F7	F7/F7 F7+F9/F7	F7/F7	F7/F7 F7+F9/F7	F7/F7 F7+F9/F7	F7/F7 F7+F9/F7	F7/F7 F7/M5	F7/F7 F7/M5
EFFICIENCY % | EFICIENCIA %	78	79	77	79	80	92	85	84

Electric coil | Batería eléctrica	Cold or heating water coil | Batería de agua fría o caliente	Cross flow exchanger | Intercambiador de flujos cruzados	Counter flow exchanger | Intercambiador de contraflujo	Rotary exchanger | Intercambiador rotativo
BE	BA			

Filter equivalence chart according to standards
Tabla de equivalencia de filtros según normativa

EN779 (Outdated / Obsoleto)	ASHRAE 52.2	ISO ePM $_1$	ISO ePM $_{2.5}$	ISO ePM $_{10}$	ISO Coarse
G3	MERV 5	-	-	-	>80%
G4	MERV 6-7	-	-	-	>90%
M5	MERV 8-9	-	-	50-65%	-
M6	MERV 10-12	-	50-65%	65-80%	-
F7	MERV 13	50-65%	65-80%	>80%	-
F8	MERV 14	65-80%	>80%	>90%	-
F9	MERV 15	>80%	>95%	>95%	-

CHART / Tabla

Control chart for heat recovery units

Tabla de controles para recuperadores de calor

		CTRL-F	CTRL-DPH	CTRL-MAX	CTRL-MAX²
					
FAN ADJUSTMENT | AJUSTES DEL VENTILADOR	Manual speed | Velocidad manual	✔	✔	✔	✔
	Constant airflow (CAV) | Caudal constante (CAV)		✔	✔	✔
	Variable airflow: monozone application | Caudal variable: aplicación monozona		✔	✔	✔
	CO2 / HR / VOC 0-10 V external. Variable flow (VAV) | CO_2 / HR / VOC 0-10 V externo. Caudal variable (VAV)		✔	✔	✔
	Management of the airflow by detection of presence | Gestión del caudal por detección de presencia		✔	✔	✔
	Constant pressure: Multizone application (COP) | Presión constante: aplicación multizona (COP)		✔	✔	✔
	Night management | Gestión nocturna		✔	✔	✔
REGULATION OF THE TEMPERATURE | REGULACIÓN DE LA TEMPERATURA	Regulation on blowing / recovery temperature | Regulación sobre la temperatura de soplado / recuperación		✔	✔	✔
	Regulation on ambient temperature | Regulación sobre la temperatura ambiente		✔	✔	✔
	Regulation of the electric coil/ heating water coil | Regulación de la batería eléctrica/ batería de agua caliente		✔	✔	✔
	Possibility to manage 2 coils simultaneously fot he dehumidification function | Posibilidad de gestionar 2 baterías simultáneamente para la función de deshumidificación				✔
HEAT RECOVERY | INTERCAMBIADOR	By-pass management (free cooling/ free heating) | Control del bypass (free cooling/ free heating)	✔	✔	✔	✔
FILTERS | FILTROS	Indication of filter clogging | Indicación de obstrucción de filtros	✔	✔	✔	✔
SECURITY OF THE UNIT | SEGURIDAD DE LA UNIDAD	Post-ventilation(machine equipped with electric coil) | Post-ventilación (máquina equipada con batería eléctrica)		✔	✔	✔
	Thermal protection of fans | Protección térmica de los ventiladores		✔	✔	✔
	Thermal protection of electric batteries | Protección térmica de las baterías eléctricas		✔	✔	✔
	Frost protection water bobbin | Protección contra heladas de la bobina		✔		✔
	Exchanger with frost protection | Protección contra heladas del intercambiador		✔	✔	✔
	Energy recovery in VMC in ERP 2018 | Recuperación de energía en VMC en ERP 2018		✔	✔	✔
	Forcing dehumidification function (under request) | Forzar la función de deshumidificación (bajo demanda)				✔
	Remote status messages: active dehumidification function (under request) | Mensajes de estado remoto: función de deshumidificación activa (bajo demanda)				✔
PROGRAMMING | PROGRAMACIÓN	Day / night and weekend | Día / noche y fin de semana		✔	✔	✔
	Automatic summer / winter change | Cambio automático de verano / invierno			✔	✔
	Modulating bypass management| Modulación de la gestión de bypass				✔
	Automatic prevention of exchanger cooling throught bypass regulation | Prevención automática de la refrigeración del intercambiador mediante regulación de bypass				✔
COMMUNICATION | COMUNICACIÓN	Modbus RTU - RS 485 | Modbus RTU - RS 485			✔	✔
	Remote display and/or Modbus protocol (under request)-100 meters | Display remoto y/o protocolo Modbus (bajo demanda)- 100 metros			✔	
TEMPERATURE INFORMATION | INFORMACIÓN DE TEMPERATURA	Outside/interior temperature | Temperatura exterior/interior		✔	✔	✔

VAV- Variable air volume | Volumen de aire variable

Using an 0-10V analog signal we can regulate the speed of the fans. Is necessary a CO_2 probe (accessory).

Mediante una señal analógica 0-10V podremos variar la velocidad de los ventiladores. Es necesario un sensor de CO_2 (accesorio).

CAV- Constant flow | Caudal constante

Configuration of the unit with control + CAV. In this way we can regulate the speed of the fans to ensure a constant air flow. The pressure probe will be installed in the unit. To independently control the extraction and the air supply, it is necessary to install 2 pressure probes (under request: double CAV kit).

Configuración de la unidad con control + CAV. De este modo podremos regular la velocidad de los ventiladores para garantizar un caudal de aire constante. La sonda de presión vendrá instalada en la unidad. Para controlar independientemente la extracción y la impulsión de aire, es necesario instalar 2 sensores de presión (bajo demanda: doble kit CAV).

COP-Constant pressure | Presión constante

Configuration of the unit with control + COP. In this way we can regulate the speed of the fans to guarantee a constant pressure in the ducts. The pressure probe will be installed in the unit. To independently control the extraction and the air supply, it is necessary to install 2 pressure probes (under request: double COP kit).

Configuración de la unidad con control + COP. De este modo podremos regular la velocidad de los ventiladores para garantizar una presión constante en los conductos. La sonda de presión vendrá instalada en la unidad. Para controlar independientemente la extracción y la impulsión de aire, es necesario instalar 2 sensores de presión (bajo demanda: doble kit COP).

INDEX

Índice

Roof fans | Ventiladores de Tejado











HTE	KIT TE	KIT TM	CTH3	CTH3-A	CTH4	BT ROOF 2 SB	BT ROOF 2 SBP	FOCCETA
p.2	p.5	p.5	p.7	p.12	p.17	p.20	p.20	p.22

Cabinet fans | Cajas de Ventilación

Inline | Inline










SB-3 EEC	SBC-3 EEC	SB-3 PLUS EEC	SBC-3 PLUS EEC	SB-3 FILTER EEC	SBC-3 FILTER EEC	SB-3 PLUS FILTER EEC	SBC-3 PLUS FILTER EEC
p.25	p.25	p.31	p.31	p.37	p.37	p.44	p.44




BOX HB	BOX HBA
p.52	p.52

Centrifugal | Centrífugas



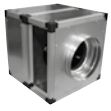
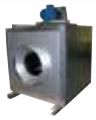





BOX RL	BOX RL PLUS EVO	BOX RLQ PLUS	BOX RLT	BOX BD	BOX BD PLUS	BOX BD CA	BOX BD EEC
p.74	p.77	p.81	p.84	p.87	p.90	p.93	p.96










BOX BD PLUS EEC	BOX BV	BOX BV PLUS	BOX BV CA	BVFC	TWIN BOX BD	TWIN BOX BD PLUS	TWIN BOX BD EEC
p.99	p.103	p.108	p.111	p.580	p.114	p.117	p.120







TWIN BOX BD PLUS EEC	TWIN BOX BV	BOX BSTB	DHUMAT	SB-3 EEC	SBC-3 EEC	SB-3 PLUS EEC	SBC-3 PLUS EEC
p.123	p.125	p.128	p.584	p.25	p.25	p.31	p.31

SB-3 FILTER EEC	SBC-3 FILTER EEC	SB-3 PLUS FILTER EEC	SBC-3 PLUS FILTER EEC
p.37	p.37	p.44	p.44

Centrifugal fans | Ventiladores Centrífugos

Centrifugal low pressure fans | Centrífugos de baja presión

BD	BD CUBIC	BD EEC	BD 3V	BD EXO	BV	BVC	BVCR	BST	BVC-M
p.133	p.133	p.139	p.143	146	p.150	p.154	p.157	p.160	p.164

casals
fans of innovation

INDEX

Índice

Centrifugal fans | Ventiladores Centrífugos

Centrifugal low pressure fans | Centrífugos de baja presión




BVCR-M	BST-M
p.167	p.170

Centrifugal medium pressure fans | Centrífugos de media presión

Direct | Directo











NIMUS	NIMAX	PRESTUR	PREXTUR	KASTORM	MA 18-25	MA 26-31	MB	MDE
p.174	p.183	p.191	p.196	p.201	p.206	p.209	p.212	p.223











MBCA	MBC	MBRM	MBRU	MBGR	MA P/R	MB P/R	MBZM P/R	MDI
p.225	p.232	p.237	p.246	p.255	p.264	p.267	p.270	p.277





MBP	MBPC	IGNÉO
p.281	p.285	p.561

Belt driven fans | A transmisión










BSTB	BSTB-M	MTCA	MTRL	MTRM	MTRU	MTGR	MTZM P/R
p.290	p.294	p.297	p.303	p.311	p.319	p.327	p.334

Centrifugal high pressure fans | Centrífugos de alta presión

Direct | Directo










AA	AAVA	AAVC	AAVP/N	AAVG/N	AAVM/N	AA P/R	AAZA P/R
p.342	p.346	p.350	p.355	p.361	p.366	p.372	p.375

Belt driven fans | A transmisión



AATVA	AATVC	AATVP	AATVG/N	AATVM	AATZA
p.380	p.384	p.389	p.394	p.399	p.406

INDEX

Índice

Centrifugal straight blade fans | Centrífugos de pala recta

Direct | Directo







MA P/R	MB P/R	MBZM P/R	AA P/R	AAZA P/R
p.264	p.267	p.270	p.372	p.375

Belt driven fans | A transmisión




MTZM P/R	AATZA P/R
p.334	p.406

Plug fans | Plug fans

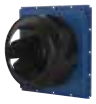






CIKSTORM	CLIBOS	CLIBOS-TR	ENKELFAN EEC Ø155-190	ENKELFAN EEC Ø250-450
p.412	p.415	p.419	p.422	p.422

Axial fans | Ventiladores Helicoidales

Wall fans | Murales









HJEM	HJBM	HJBM PLUS	HJBM EEC	HJB	HB	HBA
p.426	p.428	p.432	p.436	p.438	p.440	p.440

Cased fans | Tubulares












HC	HCA	HC EVO EEC	HCA EVO EEC	HM	HMA	HM EVO EEC	HMA EVO EEC	KIT HI	HH
p.445	p.445	p.450	p.450	p.453	p.453	p.460	p.460	p.463	p.464





HHP	BOX HB	BOX HBA
p.467	p.52	p.52

Air curtains | Cortinas de aire




COURSALIS E	COURSALIS
p.470	p.472

casals
fans of innovation

INDEX

Índice

High efficiency | Alta eficiencia


BD EEC p.139


SB-3 P/F/PF EEC p.25/31/37/44


SBC-3 P/F/PF EEC p.25/31/37/44


BOX BD EEC p.96


BOX BD PLUS EEC p.99


TWIN BOX BD EEC p.120

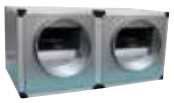
TWIN BOX BD PLUS EEC p.123


HJBM EEC p.436


HC/HCA EVO EEC p.450


HM/HMA EVO EEC p.460


BT-3 EEC p.744


RESIDENTIAL | RESIDENCIAL
HEAT RECOVERY UNITS | RECUP. CALOR
p.748/751/754/757/760


TERTIARY | TERCIARIO
HEAT RECOVERY UNITS | RECUP. CALOR
p.823/836/842/855/869/875


KUVIO EEC p.736


ENKELFAN EEC p.422


SYBILO-S EEC p.491

Ducted fans | En conducto


BOX HB p.52


BOX HBA p.52


HM p.453


HMA p.453


HM EVO EEC p.460


HMA EVO EEC p.460


HH p.464


HHP p.467


SB-3 EEC p.25


SBC-3 EEC p.25


SB-3 PLUS EEC p.31


SBC-3 PLUS EEC p.31


SB-3 FILTER EEC p.37


SBC-3 FILTER EEC p.37


SB-3 PLUS FILTER EEC p.44


SBC-3 PLUS FILTER EEC p.44


BOX RL p.74


BOX RL PLUS EVO p.77

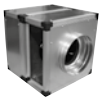
BOX RLQ PLUS p.81


BOX RLT p.84


BOX BD p.87


BOX BD PLUS p.90


BOX BD CA p.93


BOX BD EEC p.96

BOX BD PLUS EEC p.99

BOX BV p.103

BOX BV PLUS p.108

BOX BV CA p.111

TWIN BOX BD p.114

TWIN BOX BD EEC p.117

TWIN BOX BV p.125

BOX BSTB p.128

HMR p.475

HMRT p.478

BT-3 p.742

BT-3 EEC p.744

KUVIO p.732

KUVIO EEC p.736

Jet fans | Ventiladores de Impulso

Comfort | Confort

JF CONFORT p.482

JFC CONFORT p.486

SYBILO CONFORT p.489

SYBILO-S EEC p.491

Smoke exhaust F300 F400 | Desenfumaje F300/F400

JF F400 p.483

JF F300 p.483

JFC F400 p.487

JFC F300 p.486

SYBILO F400 p.490

SYBILO F300 p.490

INDEX

Índice

Smoke exhaust | Desenfumaje

Inside | Inmersos (400ºC/2h, 300ºC/2h, 200ºC/2h)



HBF F400 p.494



HBFX F400 p.494



HBF F300 p.504



HBFX F300 p.504



HBF F200 p.517



HCF F400 p.521



HCFX F400 p.521



HCF F300 p.525



HCFX F300 p.525



HCF F200 p.529



HMF F400 p.533



HMFX F400 p.533



HMF F300 p.539



HMFX F300 p.539



HMF F200 p.543



JFC (core) p.547



BOX HBF F400 p.552



BOX HBFX F400 p.552



BOX HBF F300 p.555



BOX HBFX F300 p.555



BOX HBF F200 p.558



IGNÉO p.561



JF F400 p.483



JF F300 p.483



JFC F400 p.487



JFC F300 p.486



SYBILO F400 p.490



SYBILO F300 p.490



BOX RLF F400 p.566



BOX RLFX F400 p.566

Outside | a trasiego (400ºC/2h)

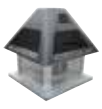

CTH3 F400 p.570



CTH3-A F400 p.575



BVFC F400 p.580



DHUMAT F400 584



BOX BSTB F400 p.588

ATEX fans | Ventiladores ATEX



HJBMX p.593



HBX p.597



HBFX F400 p.494



HBFX F300 p.504



BOX HBX p.608

BOX HBFX F400 p.552

BOX HBFX F300 p.555

HCX p.611

HCFX F400 p.521

HCFX F300 p.525

HMX p.614

HMFX F400 p.533

HMFX F300 p.539

HHX p.617

MAX p.620

MBX p.623

MBPX p.630

MBPCX p.634

AAX p.639

NIMUS ATEX p.642

NIMAX ATEX p.645

PRESTUR ATEX p.648

PREXTUR ATEX p.651

CTH3 ATEX p.654

CTH3-A ATEX p.656

MBCA ATEX p.658

MBRM ATEX p.661

MBRU ATEX p.664

MBGR ATEX p.667

MBZM P/R ATEX p.670

MTCA ATEX p.673

MTRL ATEX p.675

MTRM ATEX p.677

MTRU ATEX p.679

MTGR ATEX p.681

MTZM P/R ATEX p.683

AAVA ATEX p.685

AAVC ATEX p.688

AAVP/N ATEX p.691

AAVG/N ATEX p.694

AAVM/N ATEX p.697

AAZA ATEX p.700

AATVA ATEX p.703

AATVP ATEX p.705

AATVM ATEX p.707

AATVC ATEX p.709

AATVG/N ATEX p.711

AATZA ATEX p.713

INDEX

Índice

Industrial processes | Procesos Industriales

NIMUS	NIMAX	PRESTUR	PREXTUR	KASTORM	CIKSTORM	CLIBOS	MA 18-25	MA 26-31	MBCA
p.174	p.183	p.191	p.196	p.201	p.412	p.415	p.206	p.209	p.225
MBC	**MBRM**	**MBRU**	**MBGR**	**MDI**	**MBP**	**MBPC**	**HH**	**HHP**	**HJB**
p.232	p.237	p.246	p.255	p.277	p.281	p.285	p.464	p.467	p.438
AA	**AAVA**	**AAVC**	**AAVP/N**	**AAVG/N**	**AAVM/N**	**AAZA P/R**	**MTRM**	**MTRU**	**MTRL**
p.342	p.346	p.350	p.355	p.361	p.366	p.375	p.311	p.319	p.303
MTGR	**MTCA**	**MTZM P/R**	**AATZA**	**AATVM**	**AATVC**	**AATVG/N**	**AATVP**	**AATVA**	**CLIBOS-TR**
p.327	p.297	p.334	p.406	p.399	p.384	p.394	p.389	p.380	p.419

Material transport | Transporte de material

MA P/R	MB P/R	MBZM P/R	MTZM P/R	AA P/R	AAZA P/R	AATZA P/R
p.264	p.267	p.270	p.334	p.372	p.375	p.406

Residencial | Residencial

LÍDERO	IKHUNA	KUBALIK	KUBALIK CO2	ERELIS	TEKSTÜR	TEKSTÜR PLUS	KUVIO	KUVIO EEC	ESTELA
p.716	p.718	p.720	p.722	p.724	p.726	p.728	p.732	p.736	p.740
BT-3	**BT-3 EEC**	**KRISONA EEC**	**KRISONA EEC DUO**	**MOOTA LP EEC**	**ORMEN EEC**	**HIDRIDA LP EEC**	**ACCESSORIES SYSTEM / ACCESORIOS DE SISTEMA**		
p.742	p.744	p.748	p.751	p.754	p.757	p.760	p.764		
EAA S	**BEA SC/DC**	**CFR**	**EAH S**	**BEH HYGRO**	**BE**	**BEIRM**	**COMPRI-CV**	**COMBI-CV**	**THERMI&PHONICV**
p.780	p.781/782	p.783	p.784	p.785	p.786	p.787	p.788	p.788	p.789
MFVC M1	**SB-3 EEC**	**SBC-3 EEC**	**SB-3 PLUS EEC**	**SBC-3 PLUS EEC**	**SB-3 FILTER EEC**	**SBC-3 FILTER EEC**	**SB-3 PLUS FILTER EEC**	**SBC-3 PLUS FILTER EEC**	**BT ROOF 2 SB/SBP**
p.790	p.25	p.25	p.31	p.31	p.37	p.37	p.44	p.44	p.20

INDEX

Índice

Tertiary heat recovery units | Recuperadores de calor para terciario










ARUMAK LP	ARUMAK	ABRENSA EEC	ARUMAK LP EEC	ARUMAK EEC	DOMEX EEC	MAKNA EEC	CIRKEDO EEC
p.798	p.804	p.823	p.836	p.842	p.855	p.869	p.875

Air purifiers | Purificadores de aire




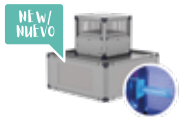

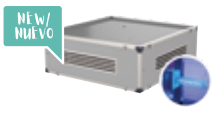


REINTAIR®	REINTAIR® WARRIOR	REINTDECK	REINTDECK WARRIOR	REINTDECK EASY	REINTDECK EASY WARRIOR	CURAT SYSTEM
p.909	p.912	p.916	p.920	p.925	p.929	p.934

Mechanical accessories | Accesorios mecánicos

Protection guards | Rejillas de protección











RP	RP0	RP1	RI	RIS	RBS	RM	RA	RAI	
p.942	p.943	p.944	p.946	p.948	p.949	p.950	p.951	p.951	

Shutters | Persianas









PC2	PCP	PSD-2	PI	CMP	BSH/BSV	BDC
p.954	p.955	p.956	p.956	p.957	p.958	p.960

Filters and boxes | Filtros y cajones









BOX CA FILTER	BOX FILTER	CPCC	CPCR	HCPCR	CPCR FILTER	HCPCR FILTER
p.960	p.962	p.963	p.964	p.966	p.967	p.967

Supports | Pies y soportes




S	DKF	PO	PS	BS	KF	KB	FS	BTI	TM
p.971	p.972	p.972	p.973	p.973	p.974	p.974	p.975	p.976	p.976

INDEX

Índice

Connection flanges | Embocaduras

AC	EI	EI DHUMAT	EIS	MBI	MC HB	BA-400	JE 45	BAD	BADS
p.977	p.979	p.982	p.982	p.984	p.985	p.986	p.986	p.987	p.987

BIDS	TCA	TIAC	BAC	CLBI
p.989	p.991	p.992	p.994	p.995

Other | Otros

VIS	VISC	TEJ	AVR	AVS	AVT	AT	CPS	KV CTH3	CLBC
p.996	p.997	p.997	p.999	p.1000	p.1001	p.1002	p.1003	p.1004	p.1004

AB	SILC-MINI	C-ISOL	C-FLEX	MANG M-M	MANG F-F	SIL-C	SIL-CN
p.1005	p.1006	p.1006	p.1007	p.1008	p.1009	p.1010	p.1010

Electrical accessories | Accesorios eléctricos

KIT-PE	CO-MASTER	REPROFIRE	DIRECT-DV	REGD-1	REG	REG VMC	REGC	REG TWIN	REG FILTER
p.1013	p.1014	p.1016	p.1018	p.1020	p.1021	p.1022	p.1023	p.1024	p.1026

SFC	SFC-PDV	INT	INT 400	INT 3V	INT ATEX	INT PS	DPT 500	SCO2 IAQ	DCO2
p.1028	p.1032	p.1033	p.1035	p.1036	p.1037	p.1038	p.1039	p.1040	p.1042

LARIDIS	LENTICHEK	IEC
p.1043	p.1043	p.1044

INDEX

Índice

A	
AA 45/5-60/7	342
AA 47-70	342
AA P/R	372
AATVA	380
AATVA ATEX	703
AATVC	384
AATVC ATEX	709
AATVG ATEX	711
AATVG/N	394
AATVM	399
AATVM ATEX	707
AATVP	389
AATVP ATEX	705
AATZA	406
AATZA ATEX	713
AAVA	346
AAVA ATEX	685
AAVC	350
AAVC/N ATEX	688
AAVG/N	361
AAVG/N ATEX	694
AAVM/N	366
AAVM/N ATEX	697
AAVP/N	355
AAVP/N ATEX	691
AAX	639
AAZA ATEX	700
AAZA P/R	375
AB	1005
ABRENSA EEC	823
AC	977
ACC. SYSTEM/SISTEMA	764
ARUMAK	804
ARUMAK EEC	842
ARUMAK LP	798
ARUMAK LP EEC	836
AT	1002
AVR	999
AVS	1000
AVT	1001
B	
BA-400	986
BAC	994
BAD	987
BADS	987
BD	133
BD 3V	143
BD EEC	139
BD EXO	146
BDC	960
BE	786
BEA DC	782
BEA SC	781
BEH HYGRO	785
BEIRM	787
BIDS	989
BOX BD	87
BOX BD CA	93
BOX BD EEC	96
BOX BD PLUS	90
BOX BD PLUS EEC	99
BOX BSTB	128
BOX BSTB F400	588
BOX BV	103
BOX BV CA	111
BOX BV PLUS	108
BOX CA FILTERS	960
BOX FILTER	962
BOX HB	52
BOX HBA	52
BOX HBF F300	555
BOX HBF F400	552
BOX HBFX F300	555
BOX HBFX F400	552
BOX HBX	608
BOX RL	74
BOX RL PLUS EVO	77
BOX RLF F400	566
BOX RLFX F400	566
BOX RLQ PLUS	81
BOX RLT	84
BS	973
BSH	958
BST	160
BSTB	290
BSTB-M	294
BST-M	170
BSV	958
BT ROOF 2 SB	20
BT ROOF 2 SBP	20
BT-3	742
BT-3 EEC	744
BTI	976
BV	150
BVC	154
BVC-M	164
BVCR	157
BVCR-M	167
BVFC F400	580
C	
C-FLEX	1007
CFR	783
CIKSTORM	412
CIRKEDO EEC	875
C-ISOL	1006
CLBC	1004
CLBI	995
CLIBOS	415
CLIBOS-TR	419
CMP	957
CO-MASTER	1014
COMBI-CV	788
COMPRI-CV	788
COURSALIS	472
COURSALIS E	470
CPCC	963
CPCR	964
CPCR FILTER	967
CPS	1003
CTH3	7
CTH3 ATEX	654
CTH3 F400	570
CTH3-A	12
CTH3-A ATEX	656
CTH3-A F400	575
CTH4	17
CURAT SYSTEM	934
D	
DCO2	1042
DHUMAT F400	584
DIRECT-DV	1018
DKF	972
DOMEX EEC	855
DPT 500	1039
E	
EAA S	780
EAH S	784
EI	979
EI DHUMAT	982
EIS	982
ENKELFAN EEC	422
ERELIS	724
ESTELA	740
F	
FILTERS | FILTROS CURAT SYSTEM	938
FILTERS | FILTROS REINTAR® & REINTAIR® WARRIOR	915
FILTERS | FILTROS REINTDECK & REINTDECK WARRIOR	923
FILTERS | FILTROS REINTDECK EASY & REINTDECK EASY WARRIOR	932
FOCCETA	22
FS	975
H	
HB	440
HBA	440
HBF F200	517
HBF F300	504
HBF F400	494
HBFX F300	504
HBFX F400	494
HBX	597
HC	445
HC EVO EEC	450
HCA	445
HCA EVO EEC	450
HCF F200	529
HCF F300	525
HCF F400	521
HCFX F300	525
HCFX F400	521
HCPCR	966
HCPCR FILTER	967
HCX	611
HH	464
HHP	467
HHX	617
HIDRIDA LP EEC	760
HJB	438
HJBM	428
HJBM EEC	436
HJBM PLUS	432
HJBMX	593
HJEM	426
HM	453
HM EVO EEC	460
HMA	453
HMA EVO EEC	460
HMF F200	543
HMF F300	539
HMF F400	533
HMFX F300	539
HMFX F400	533
HMR	475
HMRT	478
HMX	614
HTE	2
I	
IEC	1044
IGNÉO	561
IKHUNA	718
INT	1033
INT 3V	1036
INT 400	1035
INT ATEX	1037
INT PS	1038
J	
JE 45	986
JF	482
JFC	485
JFC (Core)	547
K	
KASTORM	201
KB	974
KF	974
KIT HI	463
KIT TE	5
KIT TM	5
KIT-PE	1013
KRISONA EEC	748
KRISONA EEC DUO	751
KUBALIK	720
KUBALIK-CO2	722
KUVIO	732
KUVIO EEC	736
KV CTH3	1004
L	
LARIDIS	1043
LENTICHEK	1043
LÍDERO	716
M	
MA 18-25	206
MA 26-31	209
MA P/R	264
MAKNA EEC	869
MANG F-F	1009
MANG M-M	1008
MAX	620
MB 14/5-20/8	212
MB 22/9-28/11	217
MB 31/12-45/18	220
MB P/R	267
MBC	232
MBCA	225
MBCA ATEX	658

INDEX

Índice

MBGR	255
MBGR ATEX	667
MBI	984
MBP	281
MBPC	285
MBPCX	634
MBPX	630
MBRM	237
MBRM ATEX	661
MBRU	246
MBRU ATEX	664
MBX	623
MBZM P/R	270
MBZM P/R ATEX	670
MC HB	985
MDE	223
MDI	277
MFVC M1	790
MOOTA LP EEC	754
MTCA	297
MTCA ATEX	673
MTGR	327
MTGR ATEX	681
MTRL	303
MTRL ATEX	675
MTRM	311
MTRM ATEX	677
MTRU	319
MTRU ATEX	679
MTZM P/R	334
MTZM P/R ATEX	683
N	
NIMAX	183
NIMAX ATEX	645
NIMUS	174
NIMUS ATEX	642
O	
ORMEN EEC	757
P	
PC2	954
PCP	955
PHONI-CV	789
PI	956
PO	972
PRESTUR	191
PRESTUR ATEX	648
PREXTUR	196
PREXTUR ATEX	651
PS	973
PSD-2	956
R	
RA	951
RAI	951
RBS	949
REG	1021
REG FILTER	1026
REG TWIN	1024
REG VMC	1022
REGC	1023
REGD-1	1020
REINTAIR®	909
REINTAIR® WARRIOR	912
REINTDECK	916
REINTDECK EASY	925
REINTDECK ESAY WARRIOR	929
REINTDECK WARRIOR	920
REPROFIRE	1016
RI	946
RIS	948
RM	950
RP	942
RP0	943
RP1	944
S	
S	971
SB-3 EEC	25
SB-3 FILTER EEC	37
SB-3 PLUS EEC	31
SB-3 PLUS FILTER EEC	44
SBC-3 EEC	25
SBC-3 FILTER EEC	37
SBC-3 PLUS EEC	31
SBC-3 PLUS FILTER EEC	44
SCO2 IAQ	1040
SFC	1028
SFC-PDV	1032
SIL-C	1010
SILC-MINI	1006
SIL-CN	1010
SYBILO	489
SYBILO-S EEC	491
T	
TCA	991
TEJ	997
TEKSTÜR	726
TEKSTÜR PLUS	728
THERMI-CV	789
TIAC	992
TM	976
TWIN BOX BD	114
TWIN BOX BD EEC	120
TWIN BOX BD PLUS	117
TWIN BOX BD PLUS EEC	123
TWIN BOX BV	125
V	
VIS	996
VISC	997



Roof fans

Ventiladores de tejado

HTE

Axial with fibreglass cowl
Helicoidal con sombrero de fibra



+ info 60 Hz ErP

MANUFACTURING FEATURES

- Roof cowl made of reinforced fiberglass.
- Roof base support and bird protection guard with polyester powder finishing coat.
- Assembled on HJBM fans.
- Variable pitch angle (stopped and in origin) polyamide impeller reinforced with fibreglass.
- Squirrel cage asynchronous standard motor, IP-55 protection and rated class F insulation. Standard voltages 230V 50Hz for single phase motors, 230/400V 50Hz and for three phase motors.

APPLICATIONS

Specially designed for roof installation, they are suitable for:

- Air renewal in buildings and industries.
- Smoke extraction.
- Maximum working temperature: single phase 50ºC, three phase 60ºC.

UNDER REQUEST

- B Form impeller (air flow from impeller to motor).
- Special voltages
- 100% reversible impeller.
- Aluminium impeller.

CARACTERÍSTICAS CONSTRUCTIVAS

- Sombrerete de protección en fibra de vidrio reforzada.
- Marco soporte de adaptación a tejado y rejilla de protección antipájaros contra la corrosión en polvo de resina de poliéster.
- Montados con ventiladores de la serie HJBM.
- Hélice de poliamida reforzada con fibra de vidrio de ángulo variable en paro y en origen.
- Motor asíncrono normalizado de jaula de ardilla con protección IP-55 y aislamiento clase F. Voltajes Standard 230V 50Hz para motores monofásicos, 230/400V 50Hz para motores trifásicos.

APLICACIONES

Diseñados para montaje en cubierta o tejado, son indicados para:

- Renovación de aire en todo tipo de edificios y industrias.
- Extracción de humos
- Temperatura máxima de trabajo en continuo: monofásicos 50ºC, trifásicos 60ºC.

BAJO DEMANDA

- Hélice impelente (sentido de aire hélice-motor).
- Tensiones especiales
- Hélice reversible.
- Hélice en aluminio

ACCESSORIES / accesorios



SFC
Variador de velocidad frecuencial
Frecuency speed controller



INT
Interruptor de corte
Safety switch

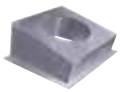

BTI
Base tejadillo inclinable
Inclined roof support

SINGLE PHASE RANGE / serie monofásica

4 POLE / 4 polos

Code	Model	R.P.M.	Rated I (A) 230V	Rated Power kW	Air flow m³/h	Sound dB (A)	Weight Kg	Connection diagram
2673530640	HTE 35 M4 0,12kW	1.380	1,15	0,12	2.640	44	15	1
2674030640	HTE 40 M4 0,18kW	1.400	1,55	0,18	3.810	46	21	1
2674530640	HTE 45 M4 0,37kW	1.400	2,82	0,37	5.300	48	28	1
2675030640	HTE 50 M4 0,55kW	1.400	3,98	0,55	7.000	51	35	1
2675630640	HTE 56 M4 0,75kW	1.400	5,21	0,75	9.210	57	42	1

6 POLE / 6 polos

Code	Model	R.P.M.	Rated I (A) 230V	Rated Power kW	Air flow m³/h	Sound dB (A)	Weight Kg	Connection diagram
2675730640	HTE 56 M6 0,25kW	870	2,42	0,25	5.990	47	41	1

THREE PHASE RANGE / serie trifásica

4 POLE / 4 polos

Code	Model	R.P.M.	Rated I (A) 400V	Rated Power kW	Air flow m³/h	Sound dB (A)	Weight Kg	Connection diagram
2673560640	HTE 35 T4 0,12kW	1.400	0,46	0,12	2.650	44	15	2
2674060640	HTE 40 T4 0,18kW	1.400	0,62	0,18	3.810	46	21	2
2674560640	HTE 45 T4 0,37kW	1.400	1,07	0,37	5.300	48	28	2
2675060640	HTE 50 T4 0,55kW	1.400	1,49	0,55	7.000	51	35	2
2675660640	HTE 56 T4 0,75kW	1.390	2	0,75	9.210	57	42	2

6 POLE / 6 polos

Code	Model	R.P.M.	Rated I (A) 230V	Rated Power kW	Air flow m³/h	Sound dB (A)	Weight Kg	Connection diagram
2675760640	HTE 56 T6 0,25kW	900	0,87	0,25	5.990	47	41	2

DIMENSIONS / dimensiones (mm)

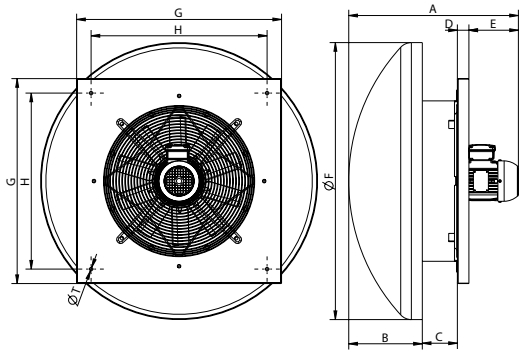

Model	A	B	C	D	E	ØF	G	H	ØT
HTE 35	497,5	230	115	40	112,5	755	630	535	12
HTE 40	530	230	115	40	146	755	630	535	12
HTE 45	592	255	125	40	172	960	710	590	14
HTE 50	731	290	220	50	171	1080	905	750	14
HTE 56	754	290	220	50	194	1080	905	750	14
HTE 56	754	290	220	50	194	1080	905	750	14

CONNECTION DIAGRAMS / esquema de conexiones

❶ **SINGLE PHASE MOTORS** / motores monofásicos

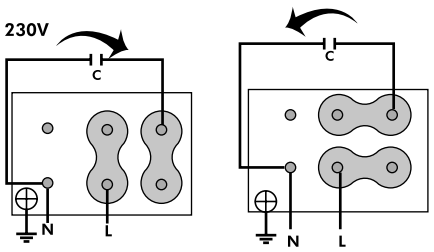

❷ **THREE PHASE MOTORS 1 SPEED** / motores trifásicos 1 velocidad

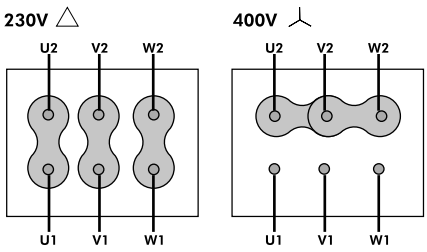

CHARACTERISTIC CURVES / curvas características

4 POLE / 4 polos

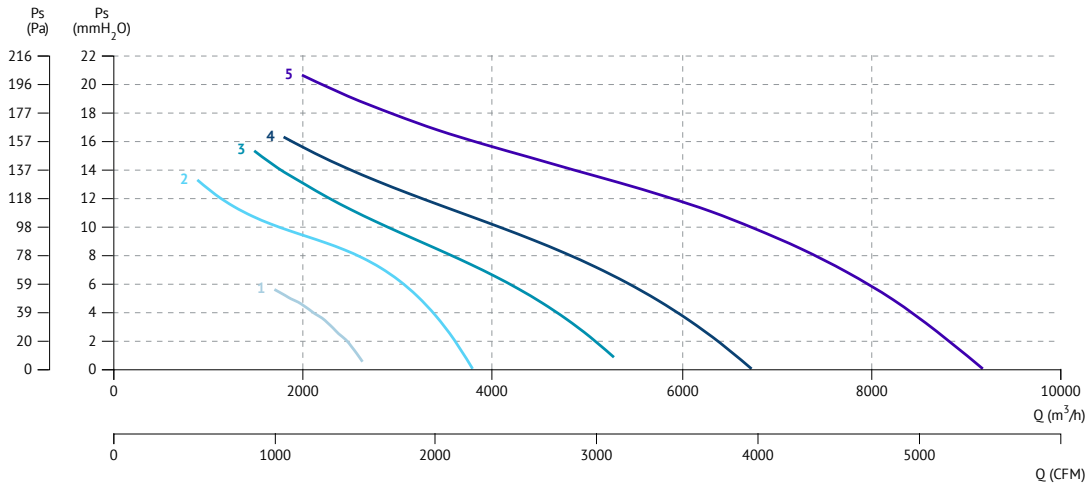

1 HTE 35 M4/T4 0,12kW
2 HTE 40 M4/T4 0,18kW
3 HTE 45 M4/T4 0,37kW
4 HTE 50 M4/T4 0,55kW
5 HTE 56 M4/T4 0,75kW

6 POLE / 6 polos

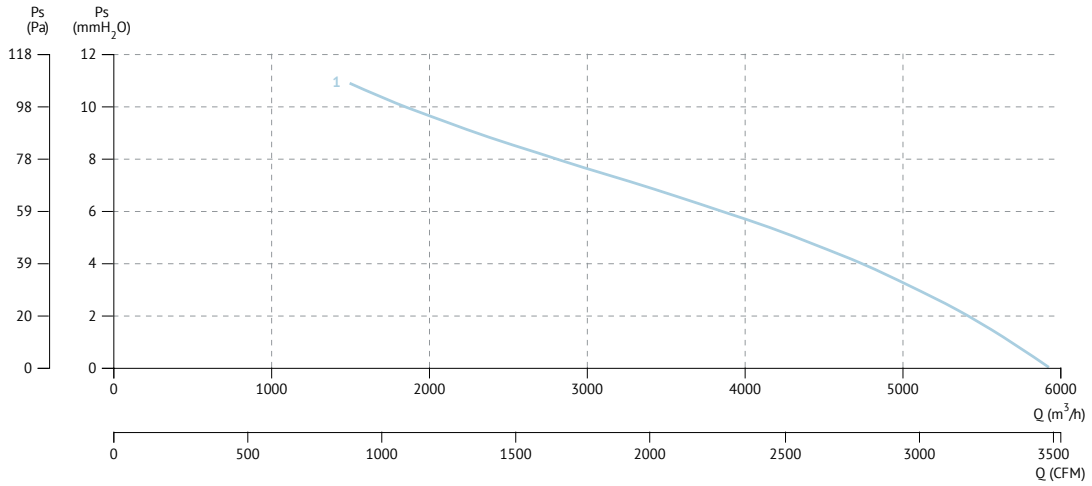

1 HTE 56 M6/T6 0,25kW

KIT-TE/ KIT-TM

Roof kit for cased fans
Kit tejado para ventiladores tubulares

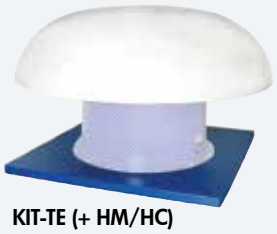

KIT-TE (+ HM/HC)



KIT TM (+ HM/HC) (+ HMF/HCF)



MANUFACTURING FEATURES

Set that allows to install short or long cased fans on the roof protecting them from inclement weather.

KIT TE
Set consisting of:
- Cowl made of reinforced glass fiber protection cowl.
- Support framework for roof adaptation in laminated steel sheet protected against corrosion by powder coating polyester resin.
- Anti-bird protection grid protected against corrosion.
- Kit not suitable for fire (fiber cowl -20+110ºC).

KIT TM
Set consisting of:
- Cowl made of galvanized sheet.
- Support framework for roof adaptation in laminated steel sheet protected against corrosion by powder coating polyester resin.
- Anti-bird protection grid protected against corrosion.
- Kit suitable for fire (metal cap).

APPLICATIONS

Designed for roof installation, they are indicated for:
- Renovation of air in all types of buildings and industries.
- Smoke extraction.
- Contribution of clean air.
- Maximum temperature subject to installed fan.
- Suitable for air speed lower than 13 m/s.

UNDER REQUEST

- Framework support in AISI 304,316.
- Cold galvanized steel.
- Hot galvanized steel.

CARACTERÍSTICAS CONSTRUCTIVAS

Conjunto que permite instalar ventiladores tubulares de camisa corta/ larga en tejado protegiéndolos de las inclemencias meteorológicas.

KIT TE
Conjunto compuesto por:
- Sombrerete de protección en fibra de vidrio reforzada.
- Marco soporte de adaptación a tejado en chapa de acero laminado protegido contra la corrosión mediante recubrimiento en polvo de resina de poliéster.
- Rejilla de protección antipájaros protegidos contra la corrosión.
- Kit no apto para fuego (sombrerete de fibra -20+110ºC).

KIT TM
Conjunto compuesto por:
- Sombrerete en chapa galvanizada.
- Marco soporte de adaptación a tejado en chapa de acero laminado protegido contra la corrosión mediante recubrimiento en polvo de resina de poliéster.
- Rejilla de protección antipájaros protegidos contra la corrosión.
- Kit apto para fuego (sombrerete metálico).

APLICACIONES

Diseñados para montaje en cubierta o tejado, son indicados para:
- Renovación de aire en todo tipo de edificios e industrias.
- Extracción de humos.
- Aportación de aire limpio.
- Temperatura máxima sujeto a ventilador instalado.
- Adecuado para velocidades de aire de hasta 13 m/s.

BAJO DEMANDA

- Marco soporte en AISI 304,316.
- Acero galvanizado en frio.
- Acero galvanizado en caliente.

KIT-TE

Code	Model	Weight Kg
KTE35	KIT TE 35	12
KTE40	KIT TE 40	14
KTE45	KIT TE 45	17
KTE56	KIT TE 56	30
KTE63	KIT TE 63	31
KTE71	KIT TE 71	42
KTE80	KIT TE 80	42
KTE90	KIT TE 90	52

KIT-TM

Code	Model	Weight Kg
KTM35	KIT TM 35	13
KTM40	KIT TM 40	16
KTM45	KIT TM 45	19
KTM56	KIT TM 56	33
KTM63	KIT TM 63	33
KTM71	KIT TM 71	45
KTM80	KIT TM 80	45
KTM90	KIT TM 90	56

DIMENSIONS / dimensiones (mm)

KIT-TE

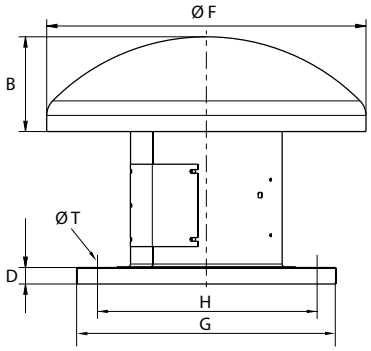

Model	B	D	F	G	H	T
KIT TE 35	230	40	775	630	535	12
KIT TE 40	230	40	775	630	535	12
KIT TE 45	255	40	960	710	590	14
KIT TE 56	290	50	1080	905	750	14
KIT TE 63	350	50	1290	905	750	14
KIT TE 71	350	50	1290	1100	840	14
KIT TE 80	518.5	50	1580	1100	840	14
KIT TE 90	518.5	50	1580	1250	950	14

KIT-TM

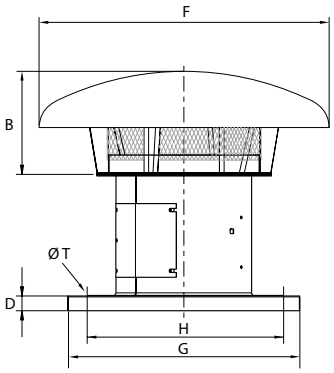

Model	B	D	F	G	H	T
KIT TM 35	300	40	619	630	535	12
KIT TM 40	325	40	790	630	535	12
KIT TM 45	325	40	790	710	590	14
KIT TM 56	388	50	1100	905	750	14
KIT TM 63	388	50	1100	905	750	14
KIT TM 71	388	50	1100	1100	840	14
KIT TM 80	390	50	1250	1100	840	14
KIT TM 90	427	50	1500	1250	950	14

CTH3

F400 backward centrifugal roof fan
Centrífugo a reacción de tejado F400



+ info 60 Hz ErP

MANUFACTURING FEATURES

• Roof cowl made of ABS in CTH3 version. In CTH3-A models, cowl made of aluminium.
• Structure, roof base support and bird protection guard made of galvanised steel.
• High efficiency backward curved impeller with self-cleaning system and made of in steel.
• Standard asynchronous motor with IP-55 protection and Class F insulation. Manufactured with standard voltages 230V 50Hz in single phase motors, 230/400V 50Hz in three phase motor up to 4 kW, 400/690 for higher power and single speed motors and 400V 50Hz for 2 speed motors.

APPLICATIONS

Specially designed for roof installation, they are suitable for:
• Smoke extraction.
• Smoke emergency exhaust with motor outside the hazardous area.
• Air renewal in buildings and industries.
• Industrial and professional kitchen hoods.
• Maximum continuous working temperature for CTH3: carried air 80ºC, environment 60ºC for three phase and 50ºC for single phase motors.
• Maximum continuous working temperature for CTH3-A: carried air 110ºC, environment 60ºC for three phase and 50ºC for single phase motors.

UNDER REQUEST

• Special voltages.
• Sparking proof fan with ATEX certified motor.
• Inox 304/316 version.
• Finishing coat C4-C5.

CARACTERÍSTICAS CONSTRUCTIVAS

• Sombrerete de protección en ABS para la versión CTH3. Modelos CTH3-A con sombrerete de aluminio.
• Estructura, marco soporte de adaptación a tejado y rejilla de protección antipájaros en acero galvanizado.
• Turbinas de álabes curvados hacia atrás de alto rendimiento con sistema autolimpiante y construidas en acero.
• Motor asíncrono normalizado de jaula de ardilla con protección IP-55 y aislamiento clase F. Voltajes estándar 230V 50Hz para motores monofásicos, 230/400V 50Hz para motores trifásicos para motores hasta 4 kW, 400/690 para potencias superiores para motores de una velocidad y 400V 50Hz para motores de 2 velocidades.

APLICACIONES

Diseñados para montaje en cubierta o tejado, son indicados para:
• Extracción de humos.
• Extracción de humo en caso de incendio estando el motor fuera de la zona de riesgo.
• Renovación de aire en todo tipo de edificios e industrias.
• Campanas de cocina industriales y profesionales.
• Temperatura máxima de trabajo en continuo para CTH3: aire transportado 80ºC, ambiente 60ºC en trifásicos y 50ºC en monofásicos.
• Temperatura máxima de trabajo en continuo para CTH3-A: aire transportado 110ºC, ambiente 60ºC en motores trifásicos y 50ºC en monofásicos.

BAJO DEMANDA

• Ventiladores para tensiones especiales.
• Ventilador antichispas con motor certificado ATEX.
• Versión en inox 304/316.
• Acabado C4-C5.

ACCESSORIES / accesorios



SFC
Variador de velocidad frecuencial
Frecuency speed controller



CMP
Compuerta depresión horizontal
Horizontal depression damper



BTI
Soporte inclinado para ventiladores de tejado
Inclined roof fan support



INT
Interruptor de corte
Safety switch

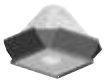

KV CTH3
Descarga vertical para CTH3
CTH3 vertical discharge



KF
Kit de fijación para CTH3
Fixing kit for CTH3



KB
Kit basculante para CTH3
Tinlting kit for CTH3

SINGLE PHASE RANGE / serie monofásica

4 POLE / 4 polos

Code	Model	R.P.M	Rated I (A) 230V	Rated Power kW	Air flow m³/h	Sound dB (A)	Weight Kg	Connection diagram
279220103	CTH3 225 M4 0,12kW	1380	1,15	0,12	750	36	9	1
279250103	CTH3 250 M4 0,12kW	1380	1,15	0,12	900	39	10	1
279280103	CTH3 280 M4 0,12kW	1380	1,15	0,12	1.550	44	11	1
279310103	CTH3 315 M4 0,25KW	1400	1,93	0,25	2.300	48	15	1

6 POLE / 6 polos

Code	Model	R.P.M	Rated I (A) 230V	Rated Power kW	Air flow m³/h	Sound dB (A)	Weight Kg	Connection diagram
279410103	CTH3 400 M6 0,37KW	890	2,9	0,37	3.550	47	21	1

THREE PHASE RANGE / serie trifásica

4 POLE / 4 polos

Code	Model	R.P.M	Rated I (A) 400V	Rated Power kW	Air flow m³/h	Sound dB (A)	Weight Kg	Connection diagram
279220106	CTH3 225 T4 0,12kW	1400	0,46	0,12	750	36	9	2
279250106	CTH3 250 T4 0,12kW	1400	0,46	0,12	900	39	10	2
279280106	CTH3 280 T4 0,12kW	1400	0,46	0,12	1.550	44	11	2
279310106	CTH3 315 T4 0,25KW	1400	0,79	0,25	2.300	48	15	2
279350106	CTH3 355 T4 0,55KW	1400	1,49	0,55	3.400	52	19	2
279400106	CTH3 400 T4 0,75KW	1390	1,63	0,75	5.400	56	21	2
279450106	CTH3 450 T4 1,1KW	1400	2,49	1,1	7.600	60	38	2
279500106	CTH3 500 T4 1,5KW	1400	3,26	1,5	10.200	63	50	2
279560106	CTH3 560 T4 3KW	1430	6,17	3	13.200	65	55	2

6 POLE / 6 polos

Code	Model	R.P.M	Rated I (A) 400V	Rated Power kW	Air flow m³/h	Sound dB (A)	Weight Kg	Connection diagram
279410106	CTH3 400 T6 0,37KW	900	1,27	0,37	3.550	47	21	2
279460106	CTH3 450 T6 0,37KW	910	1,95	0,37	4.850	51	38	2
279510106	CTH3 500 T6 0,75KW	910	1,95	0,75	6.450	53	50	2
279570106	CTH3 560 T6 0,75KW	910	1,95	0,75	8.400	56	55	2
279630106	CTH3 630 T6 1,5KW	940	3,71	1,5	12.200	60	70	2
279710106	CTH3 710 T6 2,2KW	940	5,94	2,2	19.000	64	101	2
279800106	CTH3 800 T6 4KW	960	9,46	4	25.000	67	118	2

THREE PHASE RANGE 2 SPEEDS / serie trifásica 2 velocidades

4/8 POLE / 4/8 polos

Code	Model	R.P.M	Rated I (A) 400V	Rated Power kW	Air flow m³/h	Sound dB (A)	Weight Kg	Connection diagram
2793101062V	CTH3 315 T4/T8 0,25/0,03kW	1370/705	1,13/0,37	0,25/0,03	2.300/1.150	48	15,6	3
2793501062V	CTH3 355 T4/T8 0,55/0,09kW	1410/710	1,77/0,61	0,55/0,09	3.400/1.700	53	19,3	3
2794001062V	CTH3 400 T4/T8 0,75/0,12kW	1400/710	2,03/0,68	0,75/0,12	5.400/2.700	57	16	3
2794501062V	CTH3 450 T4/T8 1,1/0,18kW	1400/710	2,67/1,08	1,1/0,18	7.600/3.800	60	29,3	3
2795001062V	CTH3 500 T4/T8 1,5/0,25kW	1400/710	3,46/1,27	1,5/0,25	10.200/5.100	63	45,2	3
2795601062V	CTH3 560 T4/T8 3/0,55kW	1430/710	6,53/2,33	3/0,55	13.200/6.600	66	46	3

6/12 POLE / 6/12 polos

Code	Model	R.P.M	Rated I (A) 400V	Rated Power kW	Air flow m³/h	Sound dB (A)	Weight Kg	Connection diagram
2795101062V	CTH3 500 T6/T12 0,75/0,15kW	910/450	2,11/0,59	0,75/0,15	6.450/3.230	54	49	3
2795701062V	CTH3 560 T6/T12 0,75/0,15kW	910/450	2,11/0,59	0,75/0,15	8.400/4.200	56	54	3
2796301062V	CTH3 630 T6/T12 1,5/0,25kW	910/450	3,99/0,94	1,5/0,25	12.200/6.100	60	69,5	3
2797101062V	CTH3 710 T6/T12 2,2/0,55kW	930/460	5,98/1,65	2,2/0,55	19.000/9.500	65	162	3
2798001062V	CTH3 800 T6/T12 4/1kW	960/470	11,77/3,39	4/1	25.000/12.500	67	190	3

DIMENSIONS / dimensiones

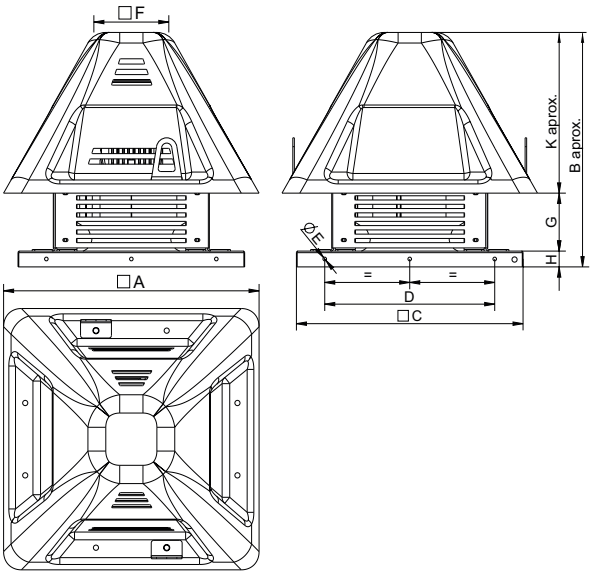

MODEL polyamide	A	B aprox	C	D	ØE	F	G	H	K aprox
CTH3 225	496	445	440	330	12	145,5	110	30	305
CTH3 250	496	445	440	330	12	145,5	110	30	305
CTH3 280	616	503,5	560	450	12	240,2	138,5	40	325
CTH3 315	616	548	560	450	12	240,2	183	40	325
CTH3 355	698,5	647	630	535	12	240,2	208,5	40	398,5
CTH3 400	698,5	705	630	535	12	240,2	266,5	40	398,5
CTH3 450	777	760	710	590	14	295,6	302	40	418
CTH3 500	972,75	865,5	905	750	14	388	317,5	50	498
CTH3 560	972,75	882,5	905	750	14	388	334,5	50	498
CTH3 630	972,75	924,5	905	750	14	388	376,5	50	498
CTH3 710	1168,5	1118,5	1100	940	14	429,6	439,5	50	629
CTH3 800	1168,5	1145	1100	940	14	429,6	466	50	629

CONNECTION DIAGRAMS / esquema de conexiones

❶ **SINGLE PHASE MOTORS** / motores monofásicos

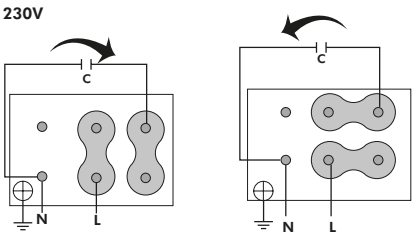

❷ **THREE PHASE MOTORS 1 SPEED** / motores trifásicos 1 velocidad

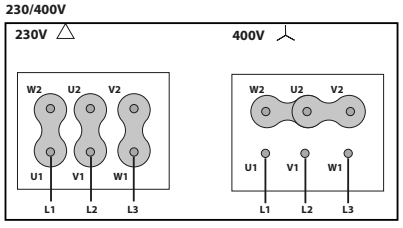

❸ **THREE PHASE MOTORS 2 SPEED** / motores trifásicos 2 velocidad

LOW SPEED
VELOCIDAD BAJA

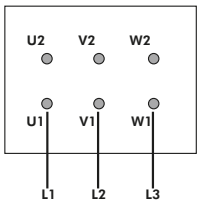

HIGH SPEED
VELOCIDAD ALTA

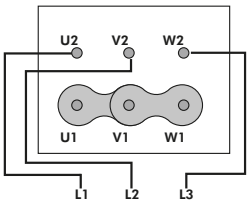

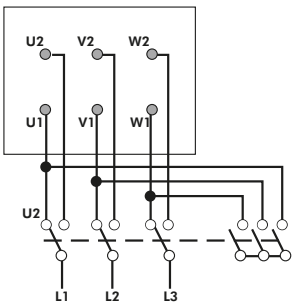

CHARACTERISTIC CURVES / curvas características

4 POLE / 4 polos

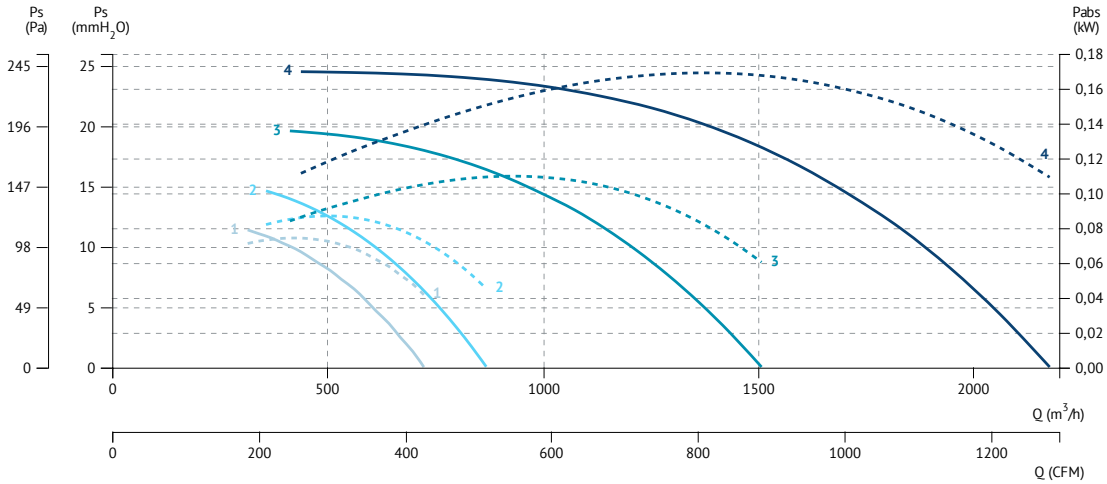

1 CTH3 225 M4 0,12kW
2 CTH3 250 M4 0,12kW
3 CTH3 280 M4 0,12kW
4 CTH3 315 M4 0,25KW

6 POLE / 6 polos

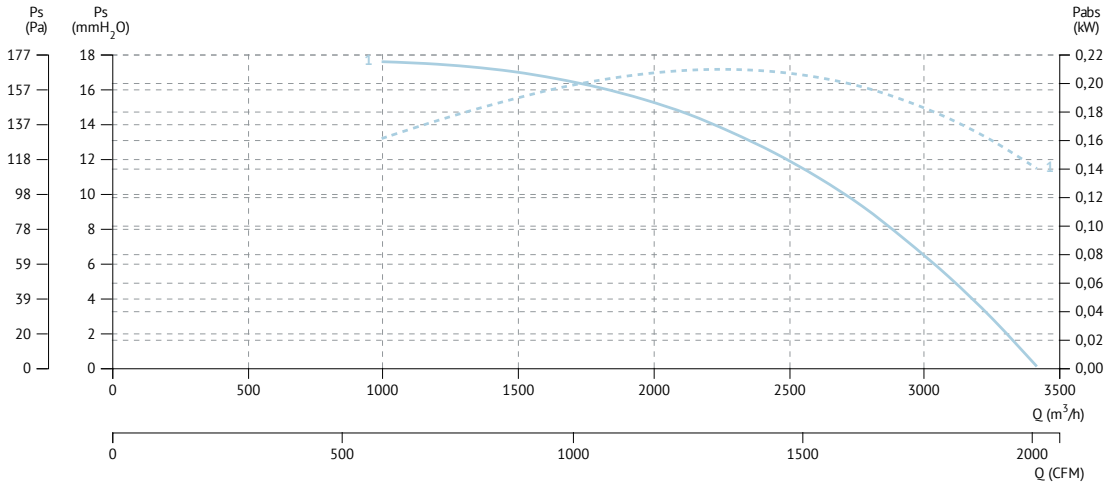

1 CTH3 400 M6 0,37KW

4 POLE / 4 polos

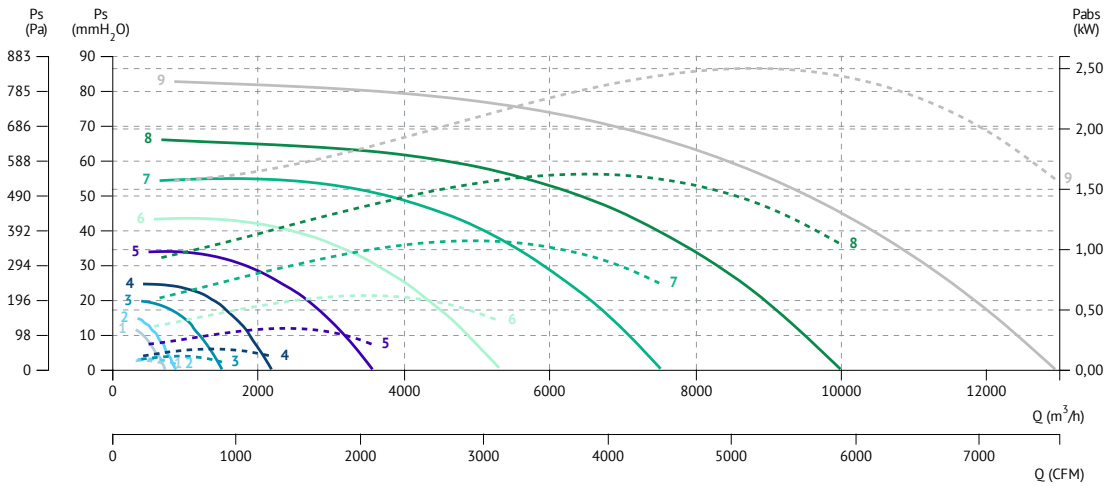

1 CTH3 225 T4 0,12kW
2 CTH3 250 T4 0,12kW
3 CTH3 280 T4 0,12kW
4 CTH3 315 T4 0,25KW
5 CTH3 355 T4 0,55KW
6 CTH3 400 T4 0,75KW
7 CTH3 450 T4 1,1KW
8 CTH3 500 T4 1,5KW
9 CTH3 560 T4 3KW

6 POLE / 6 polos

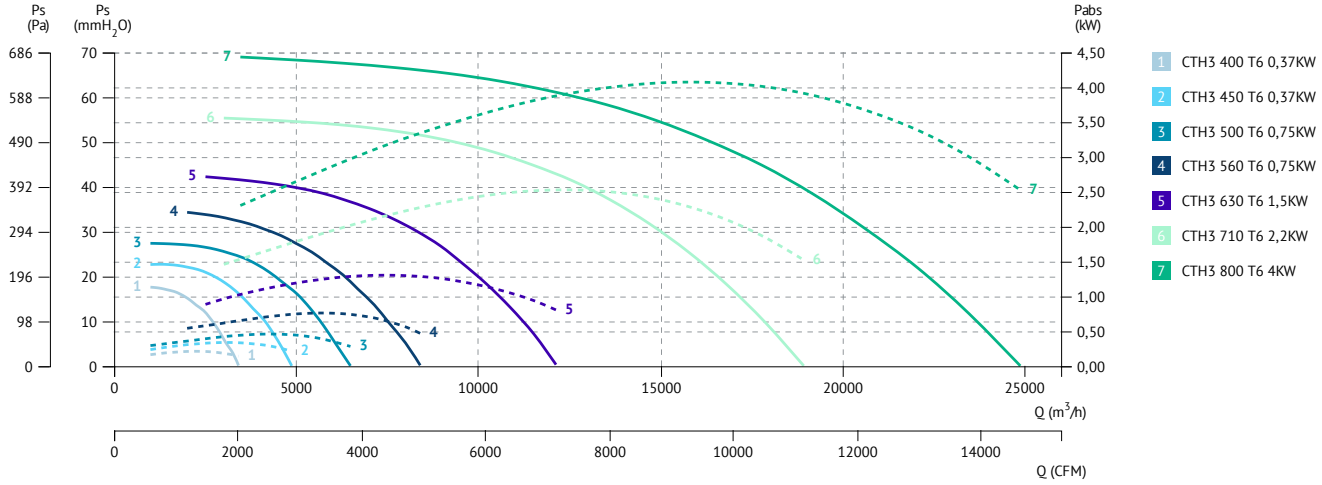

CTH3-A

Roof fan, AL cowl F400
Ventilador de tejado, sombrero de aluminio F400



+ info 60 Hz ErP

MANUFACTURING FEATURES

• Roof cowl made of ABS in CTH3 version. In CTH3-A models, cowl made of aluminium.
• Structure, roof base support and bird protection guard made of galvanised steel.
• High efficiency backward curved impeller with self-cleaning system and made of in steel.
• Standard asynchronous motor with IP-55 protection and Class F insulation. Manufactured with standard voltages 230V 50Hz in single phase motors, 230/400V 50Hz in three phase motor up to 4 kW, 400/690 for higher power and single speed motors and 400V 50Hz for 2 speed motors.

APPLICATIONS

Specially designed for roof installation, they are suitable for:
• Smoke extraction.
• Smoke emergency exhaust with motor outside the hazardous area.
• Air renewal in buildings and industries.
• Industrial and professional kitchen hoods.
• Maximum continuous working temperature for CTH3: carried air 80ºC, environment 60ºC for three phase and 50ºC for single phase motors.
• Maximum continuous working temperature for CTH3-A: carried air 110ºC, environment 60ºC for three phase and 50ºC for single phase motors.

UNDER REQUEST

• Special voltages.
• Sparking proof fan with ATEX certified motor.
• Inox 304/316 version.
• Finishing coat C4-C5.

CARACTERÍSTICAS CONSTRUCTIVAS

• Sombrerete de protección en ABS para la versión CTH3. Modelos CTH3-A con sombrerete de aluminio.
• Estructura, marco soporte de adaptación a tejado y rejilla de protección antipájaros en acero galvanizado.
• Turbinas de álabes curvados hacia atrás de alto rendimiento con sistema autolimpiante y construidas en acero.
• Motor asíncrono normalizado de jaula de ardilla con protección IP-55 y aislamiento clase F. Voltajes estándar 230V 50Hz para motores monofásicos, 230/400V 50Hz para motores trifásicos para motores hasta 4 kW, 400/690 para potencias superiores para motores de una velocidad y 400V 50Hz para motores de 2 velocidades.

APLICACIONES

Diseñados para montaje en cubierta o tejado, son indicados para:
• Extracción de humos.
• Extracción de humo en caso de incendio estando el motor fuera de la zona de riesgo.
• Renovación de aire en todo tipo de edificios e industrias.
• Campanas de cocina industriales y profesionales.
• Temperatura máxima de trabajo en continuo para CTH3: aire transportado 80ºC, ambiente 60ºC en trifásicos y 50ºC en monofásicos.
• Temperatura máxima de trabajo en continuo para CTH3-A: aire transportado 110ºC, ambiente 60ºC en motores trifásicos y 50ºC en monofásicos.

BAJO DEMANDA

• Ventiladores para tensiones especiales.
• Ventilador antichispas con motor certificado ATEX.
• Versión en inox 304/316.
• Acabado C4-C5.

ACCESSORIES / accesorios



SFC
Variador de velocidad frecuencial
Frecuency speed controller



CMP
Compuerta depresión horizontal
Horizontal depression damper



BTI
Soporte inclinado para ventiladores de tejado
Inclined roof fan support



INT
Interruptor de corte
Safety switch

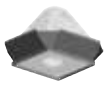

KV CTH3
Descarga vertical para CTH3
CTH3 vertical discharge



KF
Kit de fijación para CTH3
Fixing kit for CTH3



KB
Kit basculante para CTH3
Tinlting kit for CTH3

SINGLE PHASE RANGE / serie monofásica

4 POLE / 4 polos

Code	Model	R.P.M	Rated I (A) 230V	Rated Power kW	Air flow m³/h	Sound dB (A)	Weight Kg	Connection diagram
279220103A	CTH3-A 225 M4 0,12kW	1380	1,15	0,12	750	37	9	1
279250103A	CTH3-A 250 M4 0,12kW	1380	1,15	0,12	900	40	10	1
279280103A	CTH3-A 280 M4 0,12kW	1380	1,15	0,12	1.550	44	11	1
279310103A	CTH3-A 315 M4 0,25kW	1400	1,93	0,25	2.300	48	15	1

6 POLE / 6 polos

Code	Model	R.P.M	Rated I (A) 230V	Rated Power kW	Air flow m³/h	Sound dB (A)	Weight Kg	Connection diagram
279410103A	CTH3-A 400 M6 0,37kW	890	2,9	0,37	3.550	47	21	1

THREE PHASE RANGE / serie trifásica

4 POLE / 4 polos

Code	Model	R.P.M	Rated I (A)		Rated Power kW	Air flow m³/h	Sound dB (A)	Weight Kg	Connection diagram
			230V	400V					
279220106A	CTH3-A 225 T4 0,12kW	1400	0,8	0,46	0,12	750	37	9	2
279250106A	CTH3-A 250 T4 0,12kW	1400	0,8	0,46	0,12	900	40	10	2
279280106A	CTH3-A 280 T4 0,12kW	1400	0,8	0,46	0,12	1.550	44	11	2
279310106A	CTH3-A 315 T4 0,25KW	1400	1,38	0,79	0,25	2.300	48	15	2
279350106A	CTH3-A 355 T4 0,55KW	1400	2,57	1,49	0,55	3.400	53	19	2
279400106A	CTH3-A 400 T4 0,75KW	1390	2,83	1,63	0,75	5.400	57	21	2
279450106A	CTH3-A 450 T4 1,1KW	1400	4,33	2,49	1,1	7.600	60	38	2
279500106A	CTH3-A 500 T4 1,5KW	1400	5,67	3,26	1,5	10.200	63	50	2
279560106A	CTH3-A 560 T4 3KW	1430	10,7	6,17	3	13.200	66	55	2

6 POLE / 6 polos

Code	Model	R.P.M	Rated I (A)		Rated Power kW	Air flow m³/h	Sound dB (A)	Weight Kg	Connection diagram
			230V	400V					
79410106A	CTH3-A 400 T6 0,37KW	900	2,2	1,27	0,37	3.550	47	21	2
279460106A	CTH3-A 450 T6 0,37KW	910	3,39	1,95	0,37	4.850	51	38	2
279510106A	CTH3-A 500 T6 0,75KW	910	3,39	1,95	0,75	6.450	54	50	2
279570106A	CTH3-A 560 T6 0,75KW	910	3,39	1,95	0,75	8.400	56	55	2
279630106A	CTH3-A 630 T6 1,5KW	940	6,45	3,71	1,5	12.200	60	70	2
279710106A	CTH3-A 710 T6 2,2KW	940	10,3	5,94	2,2	19.000	65	170	2
279800106A	CTH3-A 800 T6 4KW	960	16,5	9,46	4	25.000	67	205	2
279900106A	CTH3-A 900 T6 11kW	965	-	22,6	11	35.000	72	250	2

8 POLE / 8 polos

Code	Model	R.P.M	Rated I (A)		Rated Power kW	Air flow m³/h	Sound dB (A)	Weight Kg	Connection diagram
			230V	400V					
2279100106A	CTH3-A 1000 T8 7,5kW	725	-	17	7,5	40.600	66	275	2

THREE PHASE RANGE 2 SPEEDS / serie trifásica 2 velocidades

4/8 POLE / 4/8 polos

Code	Model	R.P.M	Rated I (A) 400V	Rated Power kW	Air flow m³/h	Sound dB (A)	Weight Kg	Connection diagram
2793101062V	CTH3 315 T4/T8 0,25/0,03kW	1370/705	1,13/0,37	0,25/0,03	2.300/1.150	48	15,6	3
2793501062V	CTH3 355 T4/T8 0,55/0,09kW	1410/710	1,77/0,61	0,55/0,09	3.400/1.700	53	19,3	3
2794001062V	CTH3 400 T4/T8 0,75/0,12kW	1400/710	2,03/0,68	0,75/0,12	5.400/2.700	57	16	3
2794501062V	CTH3 450 T4/T8 1,1/0,18kW	1400/710	2,67/1,08	1,1/0,18	7.600/3.800	60	29,3	3
2795001062V	CTH3 500 T4/T8 1,5/0,25kW	1400/710	3,46/1,27	1,5/0,25	10.200/5.100	63	45,2	3
2795601062V	CTH3 560 T4/T8 3/0,55kW	1430/710	6,53/2,33	3/0,55	13.200/6.600	66	46	3

6/12 POLE / 6/12 polos

Code	Model	R.P.M	Rated I (A) 400V	Rated Power kW	Air flow m³/h	Sound dB (A)	Weight Kg	Connection diagram
2795101062V	CTH3 500 T6/T12 0,75/0,15kW	910/450	2,11/0,59	0,75/0,15	6.450/3.230	54	49	3
2795701062V	CTH3 560 T6/T12 0,75/0,15kW	910/450	2,11/0,59	0,75/0,15	8.400/4.200	56	54	3
2796301062V	CTH3 630 T6/T12 1,5/0,25kW	910/450	3,99/0,94	1,5/0,25	12.200/6.100	60	69,5	3
2797101062V	CTH3 710 T6/T12 2,2/0,55kW	930/460	5,98/1,65	2,2/0,55	19.000/9.500	65	162	3
2798001062V	CTH3 800 T6/T12 4/1kW	960/470	11,77/3,39	4/1	25.000/12.500	67	190	3

DIMENSIONS / dimensiones

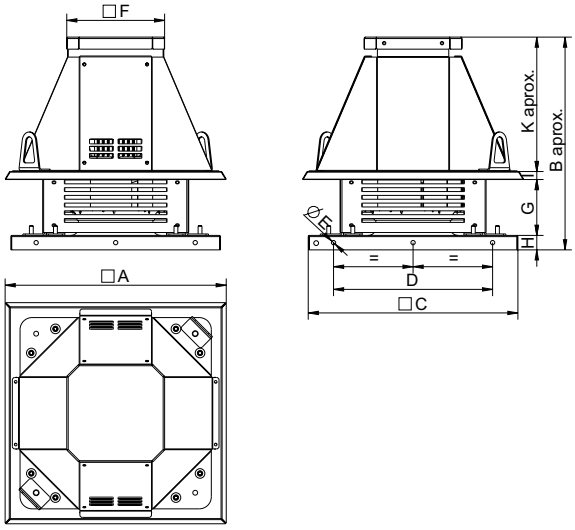

MODEL aluminium	A	B aprox	C	D	E	F	G	H	I	K aprox
CTH3-A 225	463	441,9	435	330	9	203	112,25	30	20,75	278,9
CTH3-A 250	463	441,9	435	330	9	203	112,25	30	20,75	278,9
CTH3-A 280	583	500	595	450	9	203	140,75	40	20,75	298,5
CTH3-A 315	583	544,6	595	450	9	203	185,25	40	20,75	298,5
CTH3-A 355	664,6	644,6	665	520	9	253	210,8	40	30,75	363,25
CTH3-A 400	664,4	702,75	665	520	9	253	268,75	40	30,75	363,25
CTH3-A 450	774,6	758,15	665	520	9	253	304,25	40	30,75	383,15
CTH3-A 500	939,6	863,65	939	710	9	353	319,5	50	31	463,15
CTH3-A 560	939,6	880,65	939	710	9	353	336,5	50	31	463,15
CTH3-A 630	939,6	922,65	939	710	9	353	378,5	50	31	463,15
CTH3-A 710	1134,6	1116,22	1035	840	9	453	441,5	50	31	593,72
CTH3-A 800	1134,6	1142,72	1035	840	9	453	468	50	31	593,72

CONNECTION DIAGRAMS / esquema de conexiones

❶ SINGLE PHASE MOTORS / motores monofásicos

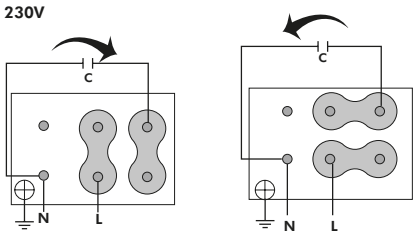

❷ THREE PHASE MOTORS 1 SPEED / motores trifásicos 1 velocidad

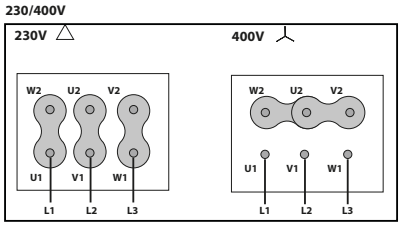

❸ THREE PHASE MOTORS 2 SPEED / motores trifásicos 2 velocidad

LOW SPEED
VELOCIDAD BAJA

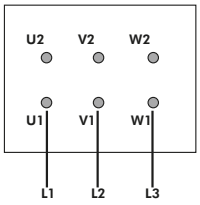

HIGH SPEED
VELOCIDAD ALTA

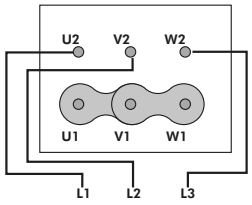

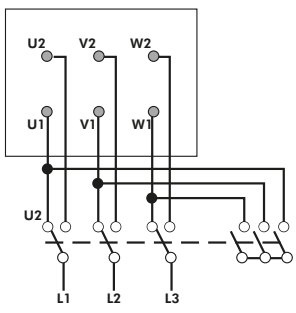

CHARACTERISTIC CURVES / curvas características

4 POLE / 4 polos

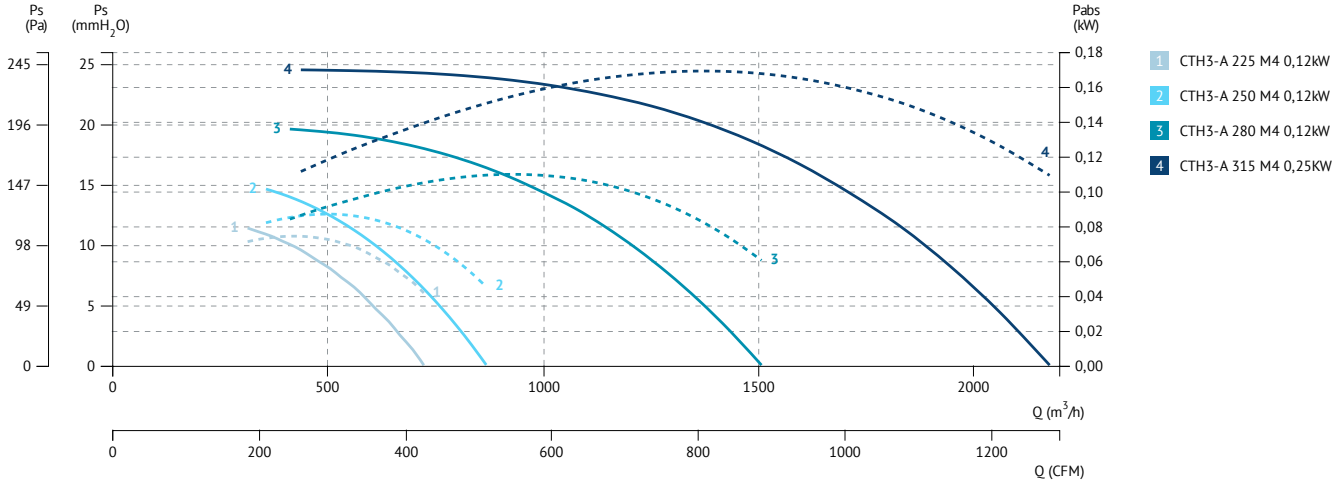

6 POLE / 6 polos

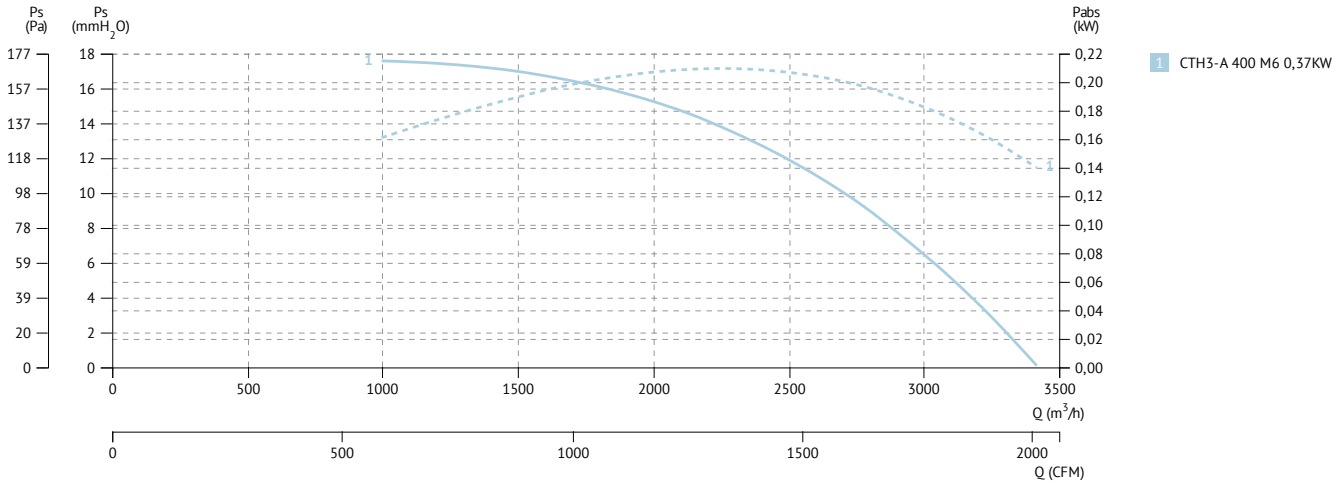

4 POLE / 4 polos

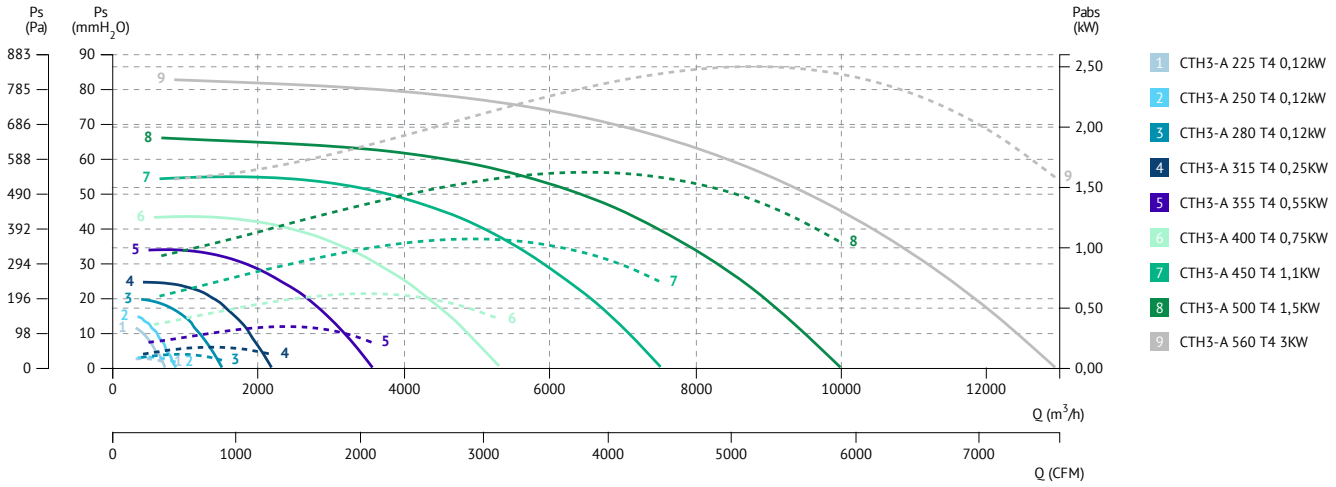

6 POLE / 6 polos

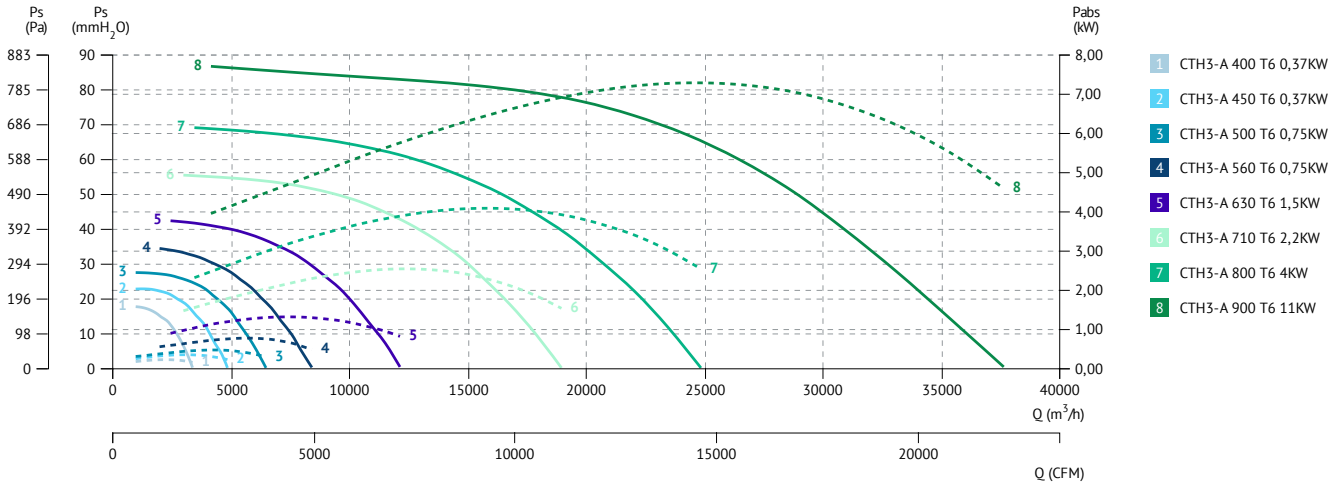

8 POLE / 8 polos

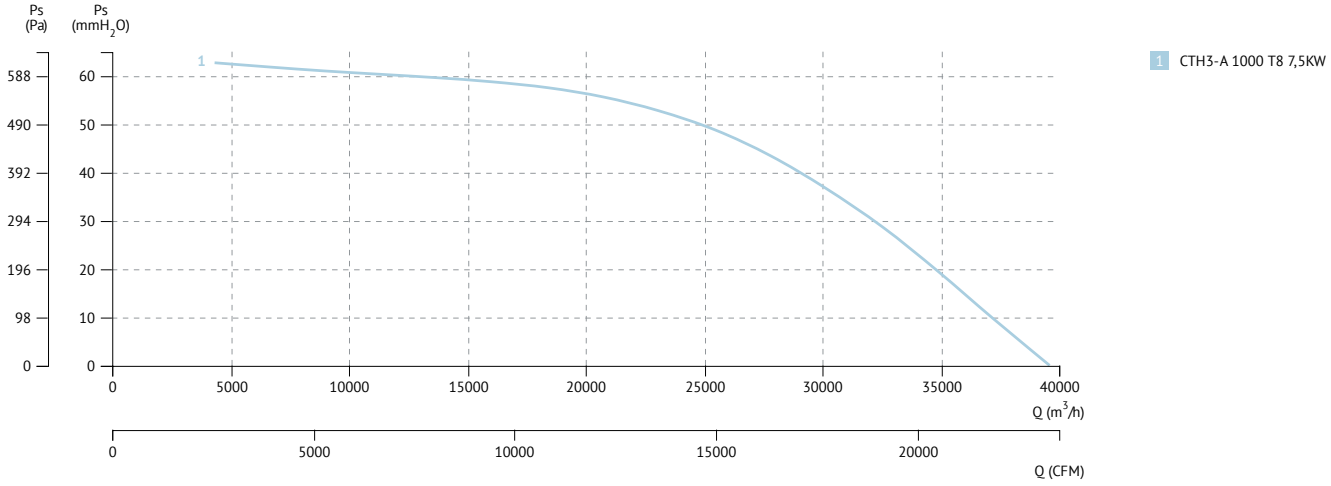

CTH4

Roof fan, vertical discharge
Ventilador de tejado con descarga vertical



+ info 60 Hz ErP

MANUFACTURING FEATURES

- Fan made of steel with polyester powder finishing coat.
- High efficiency backward impeller with self-cleaning system of steel.
- Standard asynchronous motor with IP-55 protection and Class F insulation.

Manufactured with standard voltages: 230/400V 50Hz three phase motors and 400V 50Hz in 2 speed motors.

APPLICATIONS

Specially designed for roof installation, with vertical discharge without any addicional kit, they are suitable for:

- Air renewal in buildings and industries.
- Industrial and professional kitchen hoods.
- Maximum continuous operation temperature: 110ºC (fluide).
- Maximum ambient temperature: 60ºC.

UNDER REQUEST

- 60Hz and special voltages.
- Light version made of aluminium.
- Naval version made of inox 304/316.
- Paint finishing coat C4-C5.

CARACTERÍSTICAS CONSTRUCTIVAS

- Ventilador fabricado en acero protegido contra la corrosión mediante recubrimiento en polvo de resina de poliéster.
- Turbinas de álabes curvados hacia atrás (a reacción) de alto rendimiento con sistema autolimpiante construidas en acero.
- Motor asíncrono normalizado de jaula de ardilla con protección IP-55 y aislamiento clase F. Voltajes estándar230/400V 50Hzmotores trifásicos y 400V 50Hz para los 2 velocidades.

APLICACIONES

Diseñados para montaje en cubierta o tejado, son indicados para:

- Extracción de humos.
- Renovación de aire en todo tipo de edificios e industrias.
- Campanas de cocina industriales y profesionales.
- Temperatura máxima de trabajo en continuo: 110ºC.
- Temperatura máxima ambiente: 60ºC.

UNDER REQUEST

- Ventiladores para trabajar a 60Hz y tensiones especiales.
- Versión light en aluminio.
- Versión naval en inox 304/316.
- Acabado pintura C4-C5.

ACCESSORIES / accesorios



SFC
Variador de velocidad frecuencial
Frecuency speed controller



INT
Interruptor de corte
Safety switch



BTI
Soporte inclinado para ventiladores de tejado
Inclined roof fan support

4 POLE / 4 polos

Code	Model	R.P.M.	Rated I (A) 400	Rated Power kW	Air flow m³/h	Sound dB (A)	Weight Kg	Connection diagram
278310106	CTH4 315 T4 0,25kW	1400	0,79	0,25	2.180	48	16	1
278350106	CTH4 355 T4 0,55kW	1400	1,49	0,55	3.590	52	20	1
278400106	CTH4 400 T4 0,75kW	1390	1,63	0,75	5.310	56	22	1
278450106	CTH4 450 T4 1,1kW	1400	2,49	1,10	7.530	60	40	1
278500106	CTH4 500 T4 1,5kW	1400	3,26	1,50	10.000	63	53	1
278560106	CTH4 560 T4 3kW	1430	6,17	3	12.950	65	58	1

6 POLE / 6 polos

Code	Model	R.P.M.	Rated I (A) 400	Rated Power kW	Air flow m³/h	Sound dB (A)	Weight Kg	Connection diagram
278410106	CTH4 400 T6 0,37kW	900	1,27	0,37	3.420	47	22	1
278460106	CTH4 450 T6 0,37kW	910	1,27	0,37	4.890	51	40	1
278510106	CTH4 500 T6 0,75kW	910	1,95	0,75	6.490	53	53	1
278570106	CTH4 560 T6 0,75kW	910	1,95	0,75	8.430	56	58	1
278630106	CTH4 630 T6 1,5kW	940	3,71	1,50	12.170	60	74	1
278710106	CTH4 710 T6 2,2kW	940	5,94	2,20	18.980	64	106	1
278800106	CTH4 800 T6 4kW	960	9,46	4	24.950	67	113	1

DIMENSIONS / dimensiones

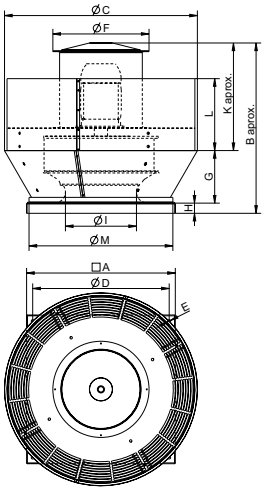

MODEL	A	B	D	G	H	K	L	ØC	ØE	ØF	ØI	ØM
CTH4 315 T4 0,25kW	450	547,5	390	153	40	715	215	554,5	12	374	210	428
CTH4 355 T4 0,55kW	500	582,5	440	168	40	374,5	237	622,7	12	374	236	478
CTH4 400 T4 0,75kW	550	637,5	490	193	40	404,5	267	701,6	12	374	266	528
CTH4 400 T6 0,37kW	550	637,5	490	193	40	404,5	267	701,6	12	374	266	528
CTH4 450 T4 1,1kW	600	754	540	218	40	496	298	780	12	434	300	578
CTH4 450 T6 0,37kW	600	669	540	218	40	411	298	780	12	374	300	578
CTH4 500 T4 1,5kW	650	771,5	590	237	40	494,5	307	852	12	434	335	628
CTH4 500 T6 0,75kW	650	771,5	590	237	40	494,5	307	852	12	434	335	628
CTH4 560 T4 3kW	730	836	670	258	50	528	353	946,6	14	472	374	706
CTH4 560 T6 0,75kW	730	836	670	258	50	528	353	946,6	14	472	374	706
CTH4 630 T6 1,5kW	830	877	770	290	50	537	380	1083,6	14	472	422	802
CTH4 710 T6 2,2kW	920	940	860	323	50	567	442,5	1200,7	14	472	472	892
CTH4 800 T6 4kW	1020	1096,5	960	358	50	688,5	442	1340	14	600	532	992

CONNECTION DIAGRAMS / esquema de conexiones

❶ THREE PHASE MOTORS / motores trifásicos

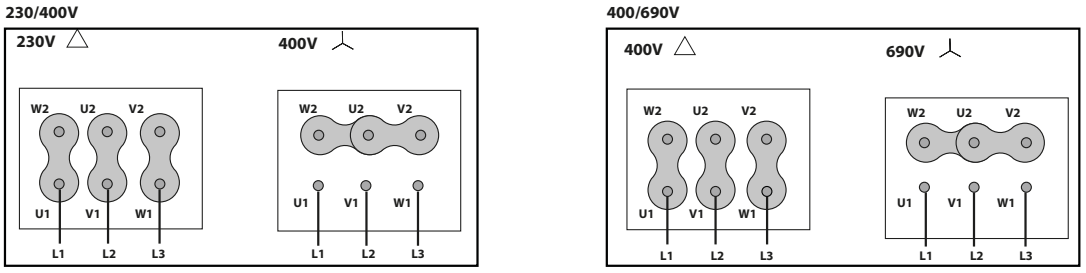

CHARACTERISTIC CURVES / curvas características

THREEPHASE RANGE / serie trifásica

4 POLE / 4 polos

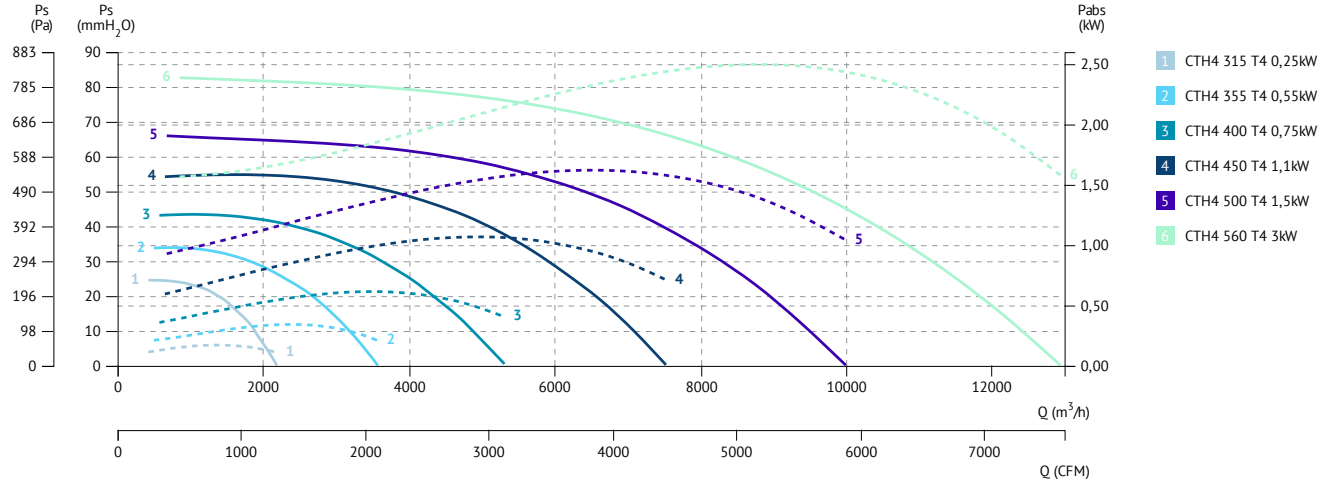

6 POLE / 6 polos

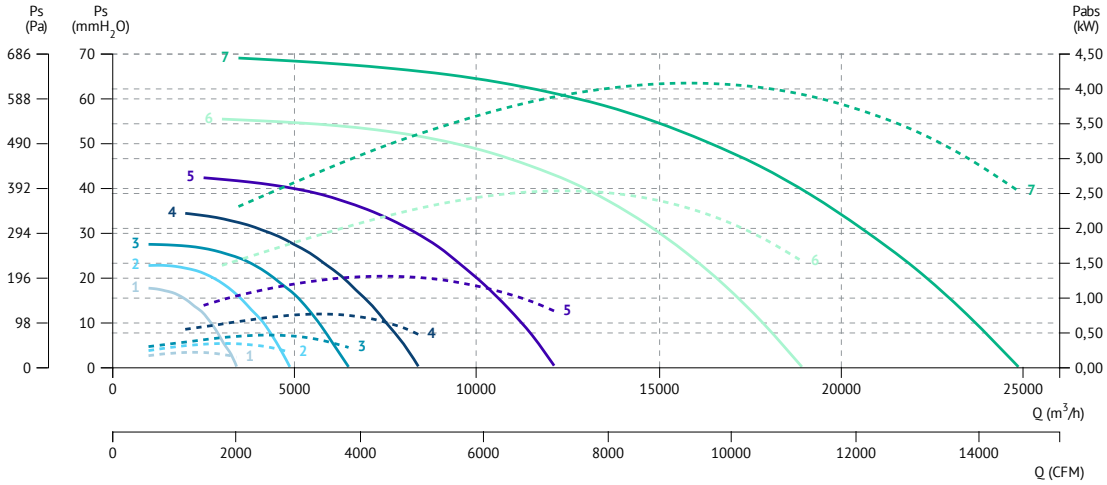

BT ROOF 2 SB/ SBP

Centrifugal roof fan, backward impeller, horizontal discharge
Centrífugo de tejado a reacción, impulsión horizontal



BT ROOF 2 SB



BT ROOF 2 SBP



MANUFACTURING FEATURES
- Galvanized steel sheet housing.
- Housing protected with polymeric black coat.
- Rotating cowl-motor-impeller set for easy maintenance.
- Electrical connection in external box.
- Centrifugal backward curved impeller, directly coupled.
- Variable speed by voltage.
- Asynchronous external rotor with thermal protector. IP-44 protection. Standard voltages single phase motor 230V 50/60Hz.

APPLICATIONS
Specially designed for roof installation, they are suitable for:
- Air renewal in bathrooms and small closed environments.
- Maximum working temperature: 50ºC.

CARACTERÍSTICAS CONSTRUCTIVAS
- Carcasa de acero galvanizado.
- Protegidos contra la corrosión mediante recubrimiento polimérico negro.
- Conexión eléctrica en caja exterior.
- Ventilador centrífugo a reacción acoplado directamente.
- Velocidad variable por voltaje.
- Motor asíncrono de rotor exterior que incluye protector térmico. Protección IP-44. Voltajes estándar motor monofásico 230V 50/60Hz.

APLICACIONES
Diseñados para montaje en cubierta o tejado, son indicados para:
- Renovación de aire en baños y locales pequeños.
- Temperatura máxima de trabajo en continuo: 50ºC.

ACCESSORIES / accesorios



INT

Interruptor de corte

Safety switch



REG

Regulador de velocidad manual monofásico

Single phase manual speed controller



REG VMC

Regulador de voltaje monofásico con entrada 0-10V

Single phase voltage regulator with 0-10V entrance



REGD-1

Regulador de velocidad manual monofásico

Manual single phase speed controller

SINGLE PHASE RANGE / serie monofásica

Code	Model	R.P.M.	Rated I (A) 230V	Rated Power kW	Air flow m³/h	Sound dB (A)	Weight Kg	Connection diagram
509301500	BT ROOF 2 150 SB	2705	0,43	0,098	555	45	8,2	1
509302000	BT ROOF 2 200 SB	2375	0,67	0,154	950	51	9,3	1
509302500	BT ROOF 2 250 SB	2790	0,85	0,194	1310	48	12,3	1
509303150	BT ROOF 2 315 SB	2720	1,34	0,296	1880	51	13,2	1

DIMENSIONS / dimensiones (mm)

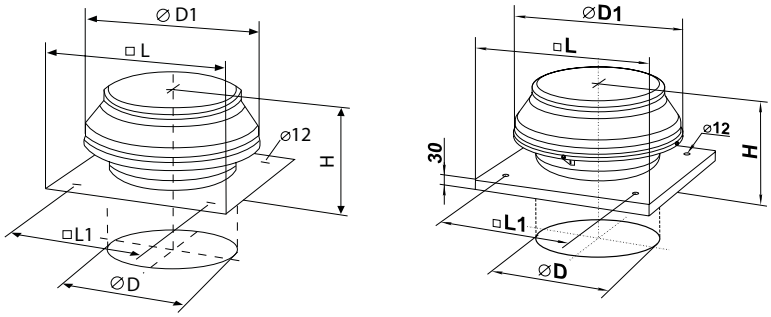

Model	Ø D	Ø D1	H	L	L1
BT ROOF 2 150 SB	149	400	230	440	330
BT ROOF 2 200 SB	198	400	250	440	330
BT ROOF 2 250 SB	248	400	249	590	450
BT ROOF 2 315 SB	315	500	269	590	450

CONNECTION DIAGRAMS / esquema de conexiones

❶ **SINGLE PHASE MOTORS** / motores monofásicos

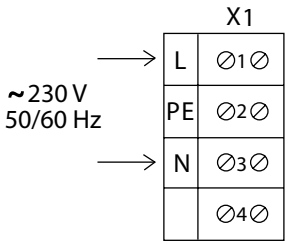

CHARACTERISTIC CURVES / curvas características

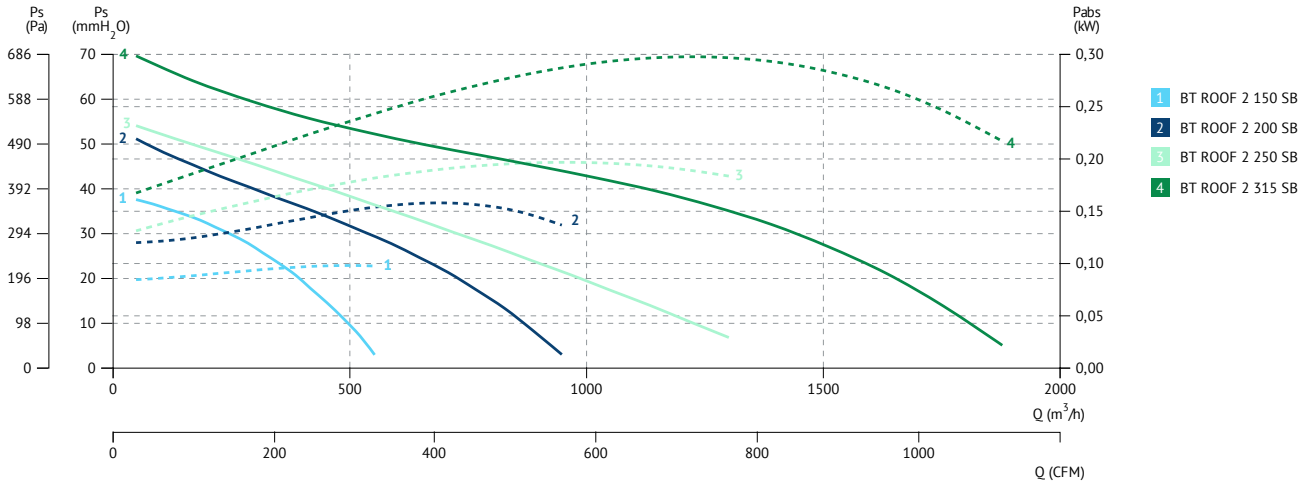

FOCCETA

Centrifugal roof fan for fireplaces and barbecues
Centrífugo de tejado, especial para barbacoas y hogares



50 60 Hz

MANUFACTURING FEATURES
• Steel motor cover with hammered texture. Polyester powder coated in black colour.
• Asynchronous motor with thermal overload cut-out and shaft turning in ball bearings. Standard voltage 230V at 50/60Hz, IP X4 an I class.
• Backward curved impeller with dynamically balanced self-cleaning aluminium blades (UNI ISO 1940, Point 1 – Class 6.3).
• Protection grille with anti-bird rings (in accordance with UNI ISO 13857 standard), made of electrically welded steel; epoxy paint finish, colour black.
• Base manufactured from phosphated pressed steel, epoxy powder coated with hammered effect finish, guaranteeing long-term resistance to atmospheric agents.
• Aerodynamically contoured inlet port for optimum performance, fashioned as a single unit with the base and gauged to optimize air flow.
• Sub-frame for fixing the appliance to the flue stack.
• Equipped with steel safety wire for anchoring the appliance once installed.

APPLICATIONS
• Specially designed for smoke extraction use at a continuous operating temperature up to 200 °C in fireplaces and barbecues.

CARACTERÍSTICAS CONSTRUCTIVAS
• Cubierta del motor de acero gofrado con recubrimiento de polvo de poliéster de color negro.
• Motor asíncrono clase I e IP X4, con voltaje estándard 230V 50/60Hz, con protector térmico y rodamientos de bolas.
• Turbina de álabes curvados hacia atrás (a reacción) autolimpiantes fabricados en aluminio, equilibrada-dinámicamente (UNI ISO 1940, punto 1 - Clase6.3).
• Rejilla de protección antipájaros con anillos (según UNI ISO 13857 estándard) fabricada en acero soldado y acabado en pintura epoxy de color negro.
• Base fabricada en acero gofrado, recubierta de epoxy que garantiza gran resistencia a los agentes atmosféricos a largo plazo.
• Forma aerodinámica para un óptimo rendimiento, de una sola pieza para optimizar el flujo del aire.
• Subchasis para fijar el aparato a la chimenea.
• Equipado con cable de seguridad de acero para anclar el dispositivo una vez instalado.

APLICACIONES
• Especialmente diseñado para extracción de humo de hasta 200ºC de chimeneas y barbacoas.

ACCESSORIES / accesorios



INT
Interruptor de corte
Safety switch



REG
Regulador de velocidad manual monofásico
Single phase manual speed controller



REG VMC
Regulador de voltaje monofásico con entrada 0-10V
Single phase voltage regulator with 0-10V entrance

SINGLE PHASE RANGE / serie monofásica

Code	Model	Rated R.P.M.	Rated I (A) 230V	Rated Power kW	Air flow m³/h	Sound dB (A)	Weight Kg	Connection diagram
510117039	FOCCETA	1400	0,5	0,12	750	52	14,3	-

DIMENSIONS / dimensiones (mm)

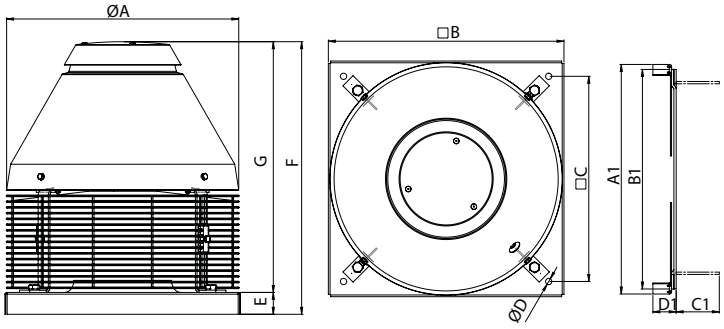

Model	A1	B	B1	C	C1	D1	E	F	G	Ø A	Ø D	Ø inlet
BT ROOF 2 150 SB	401	410	357	357	140	40	38	518	480	405	10	170

CONNECTION DIAGRAMS / esquema de conexiones

❶ SINGLE PHASE MOTORS / motores monofásicos

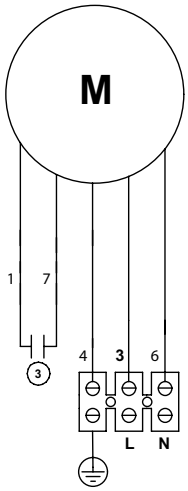

CHARACTERISTIC CURVES / curvas características

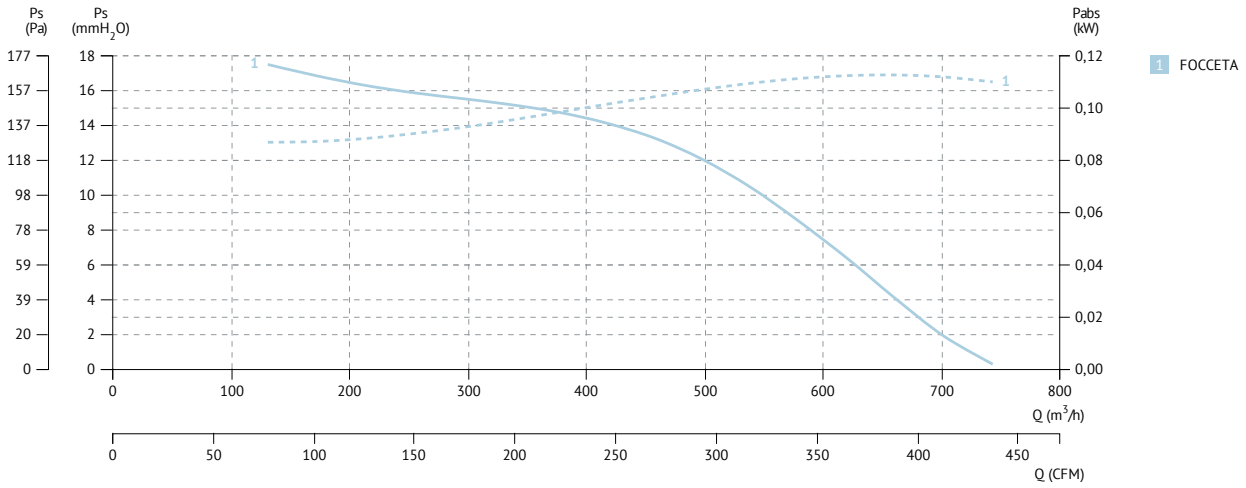

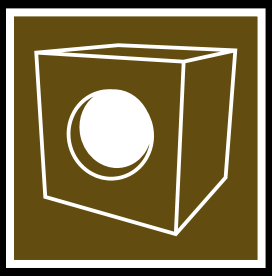

Cabinet fans

Cajas de ventilación

SB / SBC-3 EEC

Centrifugal fan in low profile box, with external rotor EC motor
Centrífugo en caja de bajo perfil, motor EC de rotor exterior


SB-3 EEC

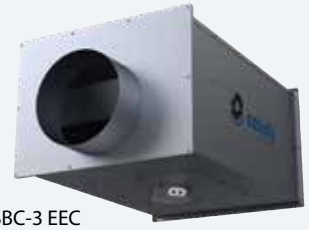
SBC-3 EEC

50 60 Hz · 2022 ErP · EEC PM MOTORS

MANUFACTURING FEATURES

• Inline ventilation box made of galvanized steel with rectangular (SB-3 EEC) and circular (SBC-3 EEC) connection flanges.
• Self-cleaning impeller with back curved (backward) blades of high performance and single inlet, direct driven. Dynamically balanced to minimize noise and vibration. Polyamide reinforced impeller for models 3015 and 4020 (SB-3 EEC) and for models 125, 150 and 160 (SBC-3 EEC) and aluminum plate for the rest.
• High-efficiency, low-noise external rotor EC motor. Speed control through a 0-10V or PWM signal. Single-phase 230V 50/ 60Hz power supply for models with circular inlet (SBC-3 EEC) from Ø125 to Ø355, and for models with rectangular inlet (SB-3 EEC) from 3015 to 6040. Three-phase power supply 400V 50/60Hz for circular inlet models from Ø400 to Ø560, and for models with rectangular inlet from 7050 to 8060mm. IP44 motor and class B insulation.

APPLICATIONS

Designed for duct installation, they are indicated for:
- Air renovations in bathrooms and small rooms.
- Perfect for false ceiling installation.
• Working temperature range from -20ºC to 60ºC.

CARACTERÍSTICAS CONSTRUCTIVAS

• Caja de ventilación inline construida en acero galvanizado con bridas de conexión rectangulares (SB-3 EEC) o circulares (SBC-3 EEC).
• Turbina autolimpiante de álabes curvados hacia atrás (a reacción) de alto rendimiento y simple oído, accionamiento directo. Equilibrada dinámicamente para minimizar el ruido y las vibraciones. Turbina de poliamida reforzada para los modelos 3015 y 4020 (SB-3 EEC) y para los modelos 125, 150 y 160 (SBC-3 EEC) y chapa de aluminio para el resto.
• Motor EC de rotor exterior de alta eficiencia y bajo nivel sonoro. Control de velocidad a través de una señal 0-10V o PWM. Alimentación monofásica 230V 50/60Hz para modelos con boca circular (SBC-3 EEC) de Ø125 a Ø355, y para modelos con boca rectangular (SB-3 EEC) de 3015 hasta 6040. Alimentación trifásica 400V 50/60Hz para tamaños de boca circular Ø400 a Ø560, y para modelos con boca rectangular de 7050 a 8060mm. Motor IP44 y aislamiento clase B.

APLICACIONES

Diseñados para la instalación en conducto, son indicados para:
- Renovaciones de aire en baños y locales pequeños.
- Perfectos para montaje en falso techo.
• Rango de temperatura de trabajo de -20ºC a 60ºC.

ACCESSORIES / accesorios



INT
Interruptor de corte
Safety switch



REGC
Regulador de velocidad para motores EEC
Speed controller for EEC motors



CPCC+FILTERS
Cajón de portafiltros para conducto circular (SBC)
ilter-support casing for circular duct (SBC)

SB-3 EEC

SINGLE PHASE RANGE / serie monofásica

Code	Model	R.P.M.	Rated I (A) 230V	Rated Power kW	Air flow m³/h	Sound dB (A)	Weight Kg	Connect. diagram
240150242	SB-3 3015 EEC	3950	0,25	0,06	445	47	5	1
240190242	SB-3 4020 EEC	3570	0,73	0,1	715	50	7,5	1
240250242	SB-3 5035 EEC	2500	1	0,15	1.600	52	13	1
240310242	SB-3 6040 EEC	2350	1,7	0,36	3.070	56	20,5	1

THREE PHASE RANGE / serie trifásica

Code	Model	Rated R.P.M.	Rated I (A) 400V	Rated Power kW	Air flow m³/h	Sound dB (A)	Weight Kg	Connect. diagram
240350242	SB-3 7050 EEC	2100	1,63	0,99	4.920	56	34	2
240450242	SB-3 8060 EEC	1450	1,67	1,01	6.790	49	42	2

SBC-3 EEC

SINGLE PHASE RANGE / serie monofásica

Code	Model	Rated R.P.M.	Rated I (A) 230V	Rated Power kW	Air flow m³/h	Sound dB (A)	Weight Kg	Connect. diagram
SBC3125EC	SBC-3 125 EEC	3950	0,25	0,06	400	47	6	1
SBC3150EC	SBC-3 150 EEC	3570	0,73	0,1	610	49	9,5	1
SBC3160EC	SBC-3 160 EEC	3570	0,73	0,1	640	50	9,5	1
SBC3200EC	SBC-3 200 EEC	2500	1	0,15	1.300	50	16	1
SBC3250EC	SBC-3 250 EEC	2500	1	0,15	1.370	51	16	1
SBC3315EC	SBC-3 315 EEC	2500	1	0,15	1.440	52	16	1
SBC3355EC	SBC-3 355 EEC	2350	1,7	0,36	2.760	56	25,5	1

THREE PHASE RANGE / serie trifásica

Code	Model	Rated R.P.M.	Rated I (A) 400V	Rated Power kW	Air flow m³/h	Sound dB (A)	Weight Kg	Connect. diagram
SBC3400EC	SBC-3 400 EEC	2100	1,63	0,99	4.210	55	44	2
SBC3450EC	SBC-3 450 EEC	2100	1,63	0,99	4.430	56	44	2
SBC3500EC	SBC-3 500 EEC	1450	1,67	1,01	5.800	48	60	2
SBC3560EC	SBC-3 560 EEC	1450	1,67	1,01	6.110	49	60	2

DIMENSIONS / dimensiones (mm)

SB-3 EEC

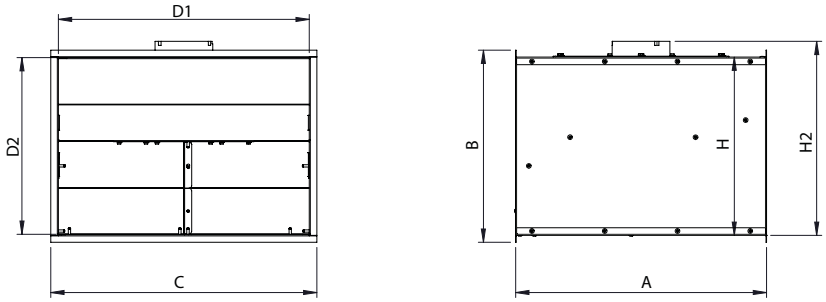

MODEL	A1	B	C	D1	D2	H	H2
SB-3 3015 EEC	300	180	330	300	150	154	180
SB-3 4020 EEC	400	230	430	400	200	204	229,5
SB-3 5035 EEC	500	383	530	500	353	357	386,5
SB-3 6040 EEC	600	430	630	600	400	405	447
SB-3 7050 EEC	700	530	730	700	500	505	560
SB-3 8060 EEC	900	631	830	800	601	606	661

SBC-3 EEC

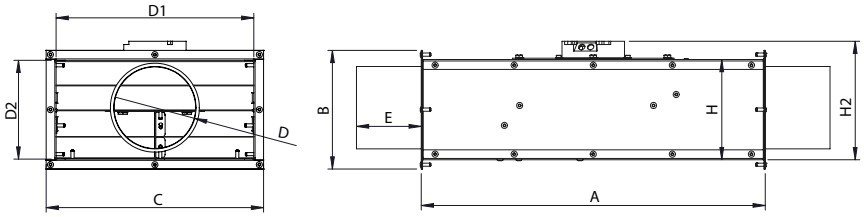

MODEL	A1	B	C	D1	D2	H	H2
SBC-3 125 EEC	520	180	330	125	98	154	180
SBC-3 150 EEC	620	230	430	150	98	204	229,5
SBC-3 160 EEC	620	230	430	160	98	204	229,5
SBC-3 200 EEC	750	383	530	200	98	357	386,5
SBC-3 250 EEC	750	383	530	250	98	357	386,5
SBC-3 315 EEC	750	383	530	315	98	357	386,5
SBC-3 355 EEC	900	430	630	355	98	405	447
SBC-3 400 EEC	1050	530	730	400	98	505	560
SBC-3 450 EEC	1050	530	730	450	98	505	560
SBC-3 500 EEC	1350	631	830	500	98	606	661
SBC-3 560 EEC	1350	631	830	560	98	606	661

CONNECTION DIAGRAMS / esquema de conexiones

SB-3 & SBC-3 EEC

❶ SINGLE PHASE / monofásica

Nº	Signal Señal	Colour Color	Specification Especificación
1	L	Brown Marrón	AC 220V-50/60 Hz
2	N	Blue Azul	AC 220V-50/60 Hz
3	Pe	Yellow-Green Amarillo-Verde	⏚

Nº	Signal Señal	Colour Color	Specification Especificación
1	GND	Blue Azul	⏚
2	Vsp	Yellow Amarillo	0-10 V/PWM
3	Vcc	Red Rojo	DC 10V
4	FG	White Blanco	1 Pulse/R

❷ THREE PHASE / trifásica

Nº	Signal Señal	Colour Color	Specification Especificación
1	L1	Black Negro	AC380V-50/60Hz
2	L2	Black Negro	AC380V-50/60Hz
3	L3	Black Negro	AC380V-50/60Hz
4	Pe	Yellow-Green Amarillo-Verde	⏚

Nº	Signal Señal	Colour Color	Specification Especificación
1	Vcc	Red Rojo	DC10V
2	Vsp	Yellow Amarillo	0-10VDC/PWM
3	GND	Blue Azul	⏚
4	FG	White Blanco	1 Pulse/R

CHARACTERISTIC CURVES / curvas características

SB-3 EEC

SB-3 3015 EEC

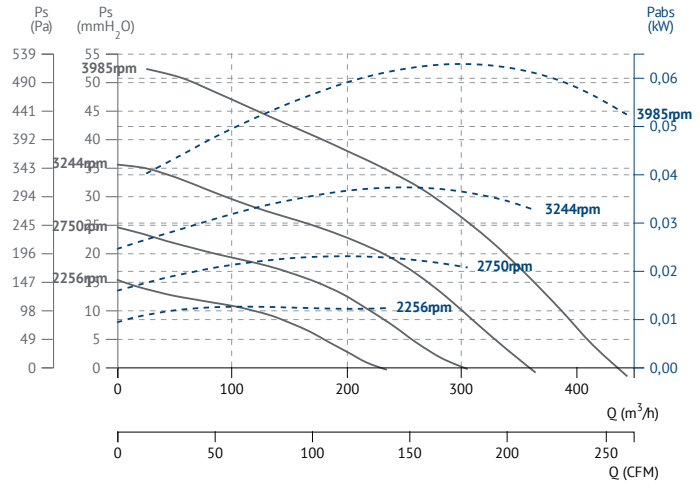

SB-3 4020 EEC

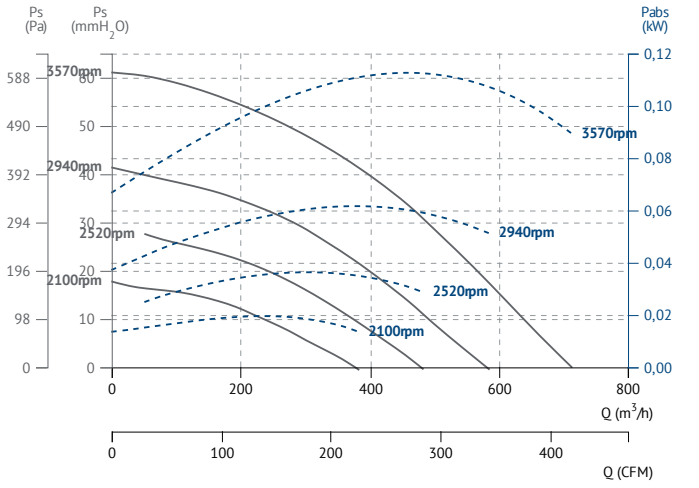

SB-3 5035 EEC

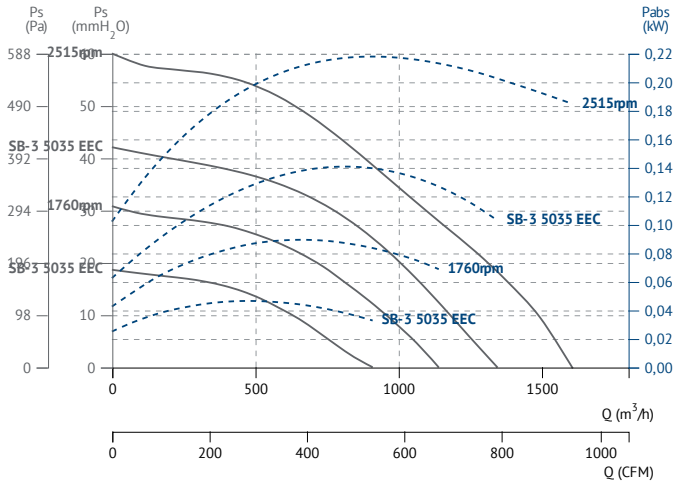

SB-3 6040 EEC

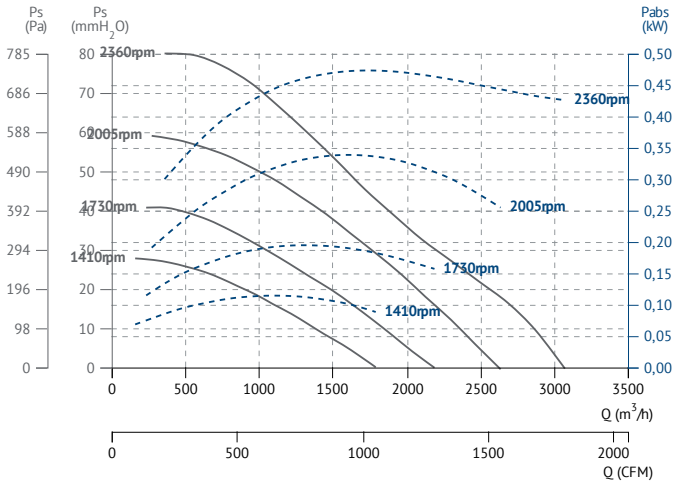

SB-3 7050 EEC

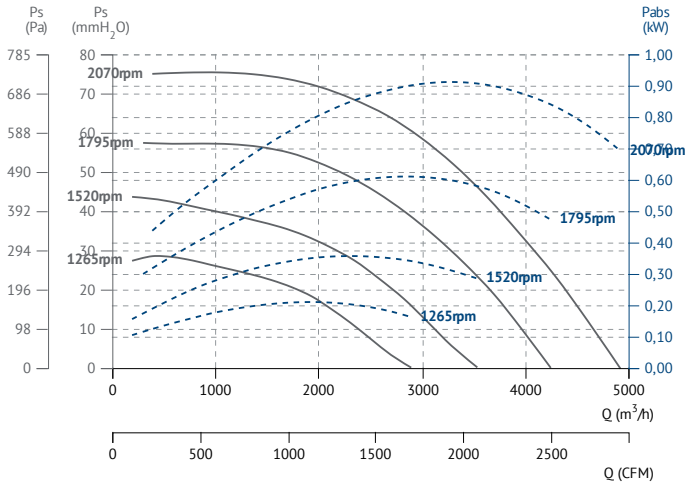

SB-3 8060 EEC

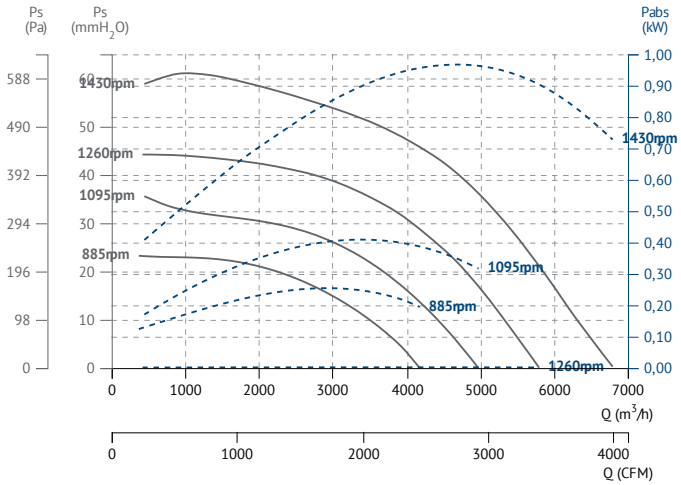

CHARACTERISTIC CURVES / curvas características

SBC-3 EEC

SBC-3 125 EEC

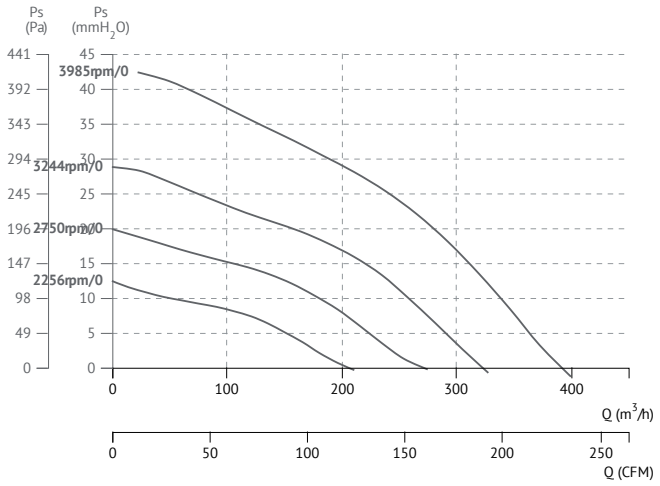

SBC-3 150 EEC

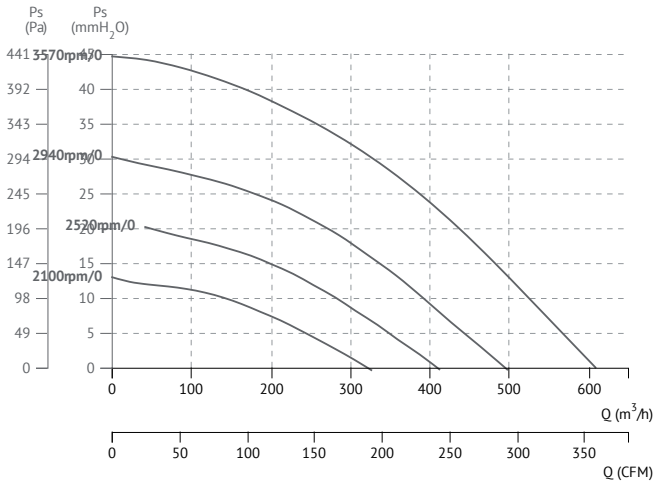

SBC-3 160 EEC

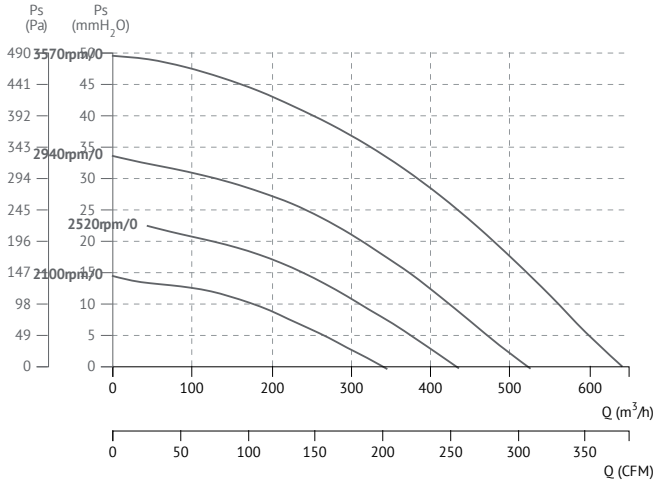

SBC-3 200 EEC

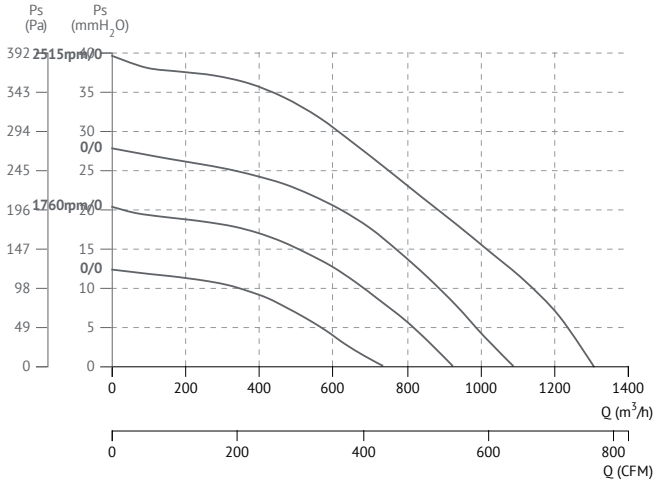

SBC-3 250 EEC

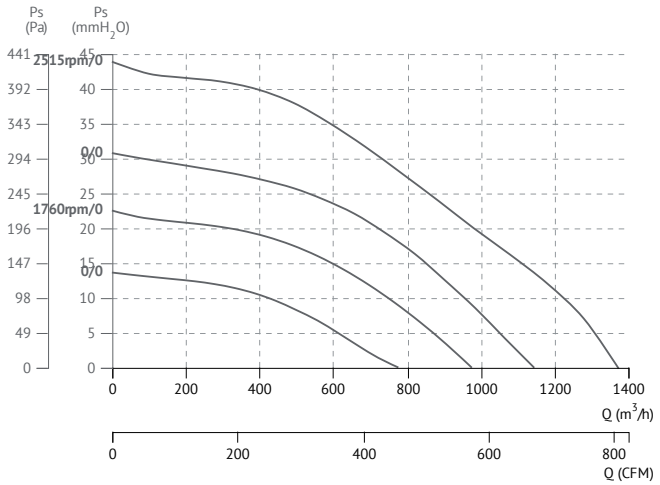

SBC-3 315 EEC

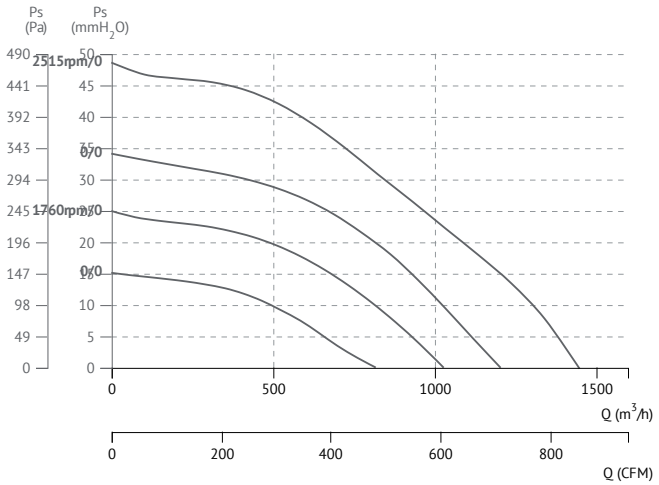

SBC-3 355 EEC

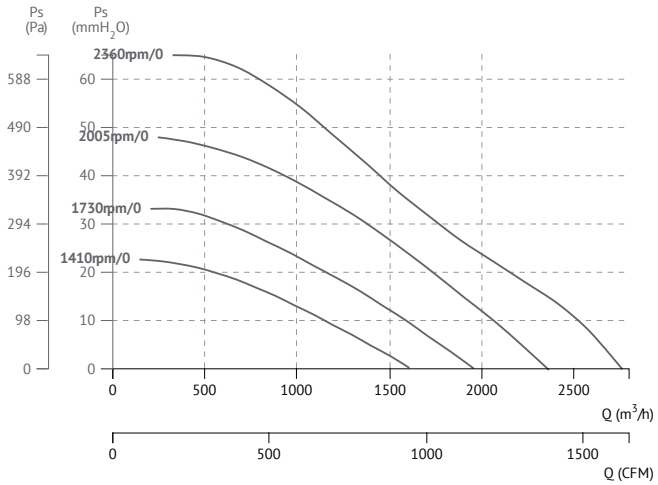

SBC-3 400 EEC

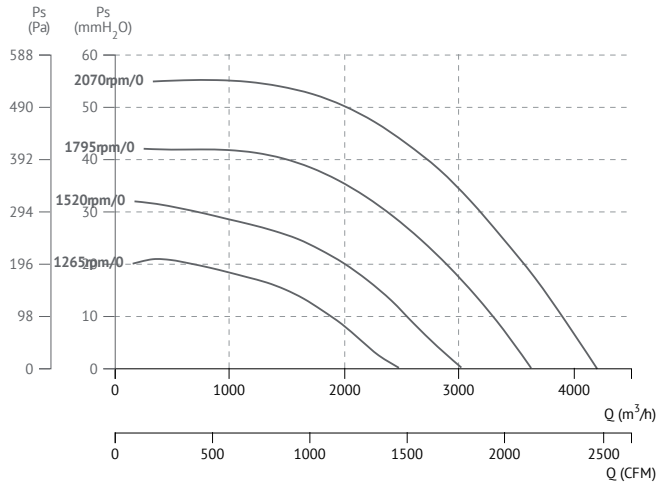

SBC-3 450 EEC

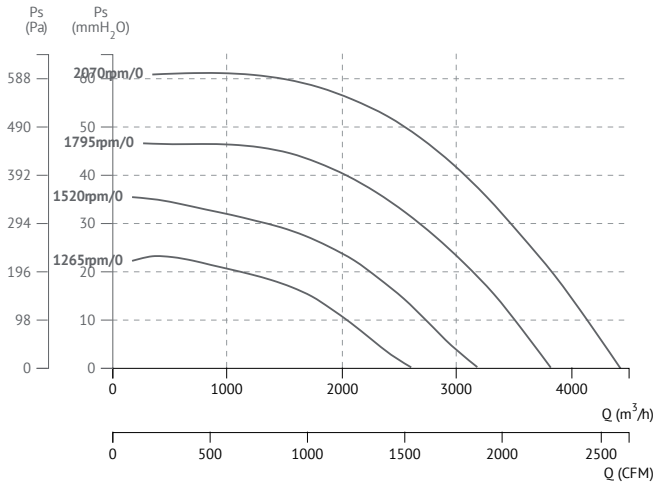

SBC-3 500 EEC

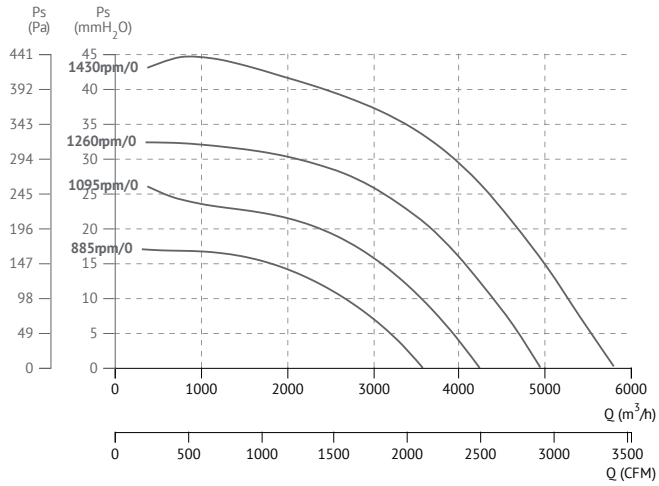

SBC-3 560 EEC

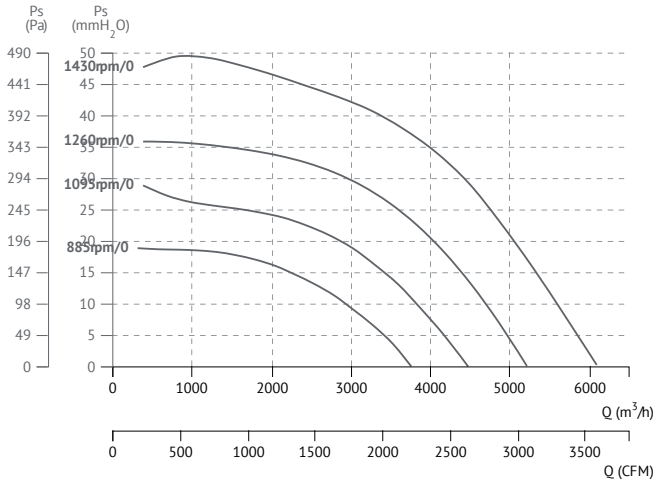

SB / SBC-3 PLUS EEC

Centrifugal fan in soundproof low profile box, external rotor EC motor
Centrífugo en caja aislada de bajo perfil, motor EC de rotor exterior



SB-3 PLUS EEC



SBC-3 PLUS EEC

50 60 Hz · 2022 ErP · EEC PM MOTORS

MANUFACTURING FEATURES

• Inline ventilation box made of galvanized steel with rectangular (SB-3 PLUS EEC) or circular (SBC-3 PLUS EEC) connection flanges. 40mm thick rock wool insulation.
• Self-cleaning impeller with back curved (backward) blades of high performance and single inlet, direct driven. Dynamically balanced to minimize noise and vibrations. Polyamide reinforced impeller for models 3015 and 4020 (SB-3 PLUS EEC) and for models 125, 150 and 160 (SBC-3 PLUS EEC) and aluminum plate for the rest.
• High-efficiency, low-noise external rotor EC motor. Speed control through a 0-10V or PWM signal. Single-phase 230V 50/60Hz power supply for models with circular inlet (SBC-3 PLUS EEC) from Ø125 to Ø355, and for models with rectangular inlet (SB-3 PLUS EEC) from 3015 to 6040. Three-phase power supply 400V 50/60Hz for circular inlet models from Ø400 to Ø560, and for models with rectangular inlet from 7050 to 8060mm. IP44 motor and class B insulation.

APPLICATIONS

Designed for duct installation, they are indicated for:
- Air renovations in bathrooms and small rooms.
- Perfect for false ceiling installation.
• Working temperature range from -20ºC to 60ºC.

CARACTERÍSTICAS CONSTRUCTIVAS

• Caja de ventilación inline construida en acero galvanizado con bridas de conexión rectangulares (SB-3 PLUS EEC) o circulares (SBC-3 PLUS EEC). Aislamiento de lana de roca de 40mm de espesor.
• Turbina autolimpiante de álabes curvados hacia atrás (a reacción) de alto rendimiento y simple oído, accionamiento directo. Equilibrada dinámicamente para minimizar el ruido y las vibraciones. Turbina de poliamida reforzada para los modelos 3015 y 4020 (SB-3 PLUS EEC) y para los modelos 125, 150 y 160 (SBC-3 PLUS EEC) y chapa de aluminio para el resto.
• Motor EC de rotor exterior de alta eficiencia y bajo nivel sonoro. Control de velocidad a través de una señal 0-10V o PWM. Alimentación monofásica 230V 50/60Hz para modelos con boca circular (SBC-3 PLUS EEC) de Ø125 a Ø355, y para modelos con boca rectangular (SB-3 PLUS EEC) de 3015 hasta 6040. Alimentación trifásica 400V 50/60Hz para tamaños de boca circular Ø400 a Ø560, y para modelos con boca rectangular de 7050 a 8060mm. Motor IP44 y aislamiento clase B.

APLICACIONES

Diseñados para la instalación en conducto, son indicados para:
- Renovaciones de aire en baños y locales pequeños.
- Perfectos para montaje en falso techo.
• Rango de temperatura de trabajo de -20ºC a 60ºC.

ACCESSORIES / accesorios



INT
Interruptor de corte
Safety switch



REGC
Regulador de velocidad para motores EEC
Speed controller for EEC motors



CPCC+FILTERS
Cajón de portafiltros para conducto circular (SBC)
ilter-support casing for circular duct (SBC)

SB-3 PLUS EEC

SINGLE PHASE RANGE / serie monofásica

Code	Model	R.P.M.	Rated I (A) 230V	Rated Power kW	Air flow m³/h	Sound dB (A)	Weight Kg	Connect. diagram
240150444	SB-3 PLUS 3015 EEC	3950	0,25	0,06	445	43	8	1
240190444	SB-3 PLUS 4020 EEC	3570	0,73	0,1	715	46	11,5	1
240250444	SB-3 PLUS 5035 EEC	2500	1	0,15	1.600	48	17	1
240310444	SB-3 PLUS 6040 EEC	2350	1,7	0,36	3.070	52	25,5	1

THREE PHASE RANGE / serie trifásica

Code	Model	Rated R.P.M.	Rated I (A) 400V	Rated Power kW	Air flow m³/h	Sound dB (A)	Weight Kg	Connect. diagram
240350444	SB-3 PLUS 7050 EEC	2100	1,63	0,99	4.920	52	42	2
240450444	SB-3 PLUS 8060 EEC	1450	1,67	1,01	6.790	45	54	2

SBC-3 PLUS EEC

SINGLE PHASE RANGE / serie monofásica

Code	Model	R.P.M.	Rated I (A) 230V	Rated Power kW	Air flow m³/h	Sound dB (A)	Weight Kg	Connect. diagram
SBCP3125EC	SBC-3 PLUS 125 EEC	3950	0,25	0,06	400	43	9	1
SBCP3150EC	SBC-3 PLUS 150 EEC	3570	0,73	0,1	610	45	13,5	1
SBCP3160EC	SBC-3 PLUS 160 EEC	3570	0,73	0,1	640	46	13,5	1
SBCP3200EC	SBC-3 PLUS 200 EEC	2500	1	0,15	1.300	46	20	1
SBCP3250EC	SBC-3 PLUS 250 EEC	2500	1	0,15	1.370	47	20	1
SBCP3315EC	SBC-3 PLUS 315 EEC	2500	1	0,15	1.440	48	20	1
SBCP3355EC	SBC-3 PLUS 355 EEC	2350	1,7	0,36	2.760	52	30,5	1

THREE PHASE RANGE / serie trifásica

Code	Model	Rated R.P.M.	Rated I (A) 400V	Rated Power kW	Air flow m³/h	Sound dB (A)	Weight Kg	Connect. diagram
SBCP3400EC	SBC-3 PLUS 400 EEC	2100	1,63	0,99	4.210	51	52	2
SBCP3450EC	SBC-3 PLUS 450 EEC	2100	1,63	0,99	4.430	52	52	2
SBCP3500EC	SBC-3 PLUS 500 EEC	1450	1,67	1,01	5.800	44	72	2
SBCP3560EC	SBC-3 PLUS 560 EEC	1450	1,67	1,01	6.110	45	72	2

DIMENSIONS / dimensiones (mm)

SB-3 PLUS EEC

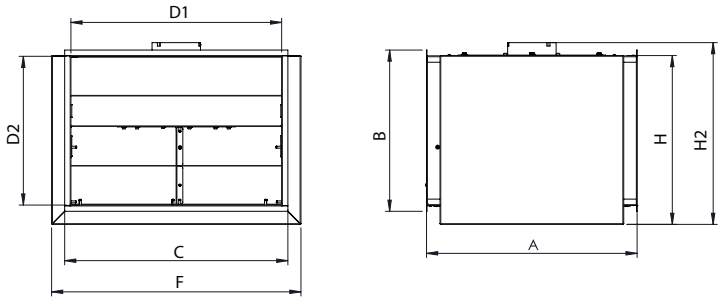

MODEL	A1	B	C	D1	D2	H	H2
SB-3 PLUS 3015 EEC	300	180	330	300	150	199	225
SB-3 PLUS 4020 EEC	400	230	430	400	200	249	274,5
SB-3 PLUS 5035 EEC	500	383	530	500	353	402	431
SB-3 PLUS 6040 EEC	600	430	630	600	400	450	491
SB-3 PLUS 7050 EEC	700	530	730	700	500	550	605
SB-3 PLUS 8060 EEC	900	631	830	800	601	651	706

SBC-3 PLUS EEC

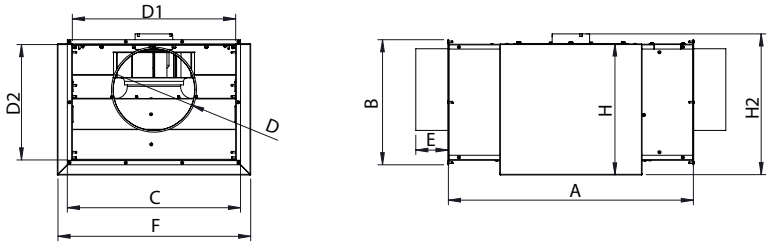

MODEL	A1	B	C	D1	D2	H	H2
SBC-3 PLUS 125 EEC	520	180	330	125	98	199	225
SBC-3 PLUS 150 EEC	620	230	430	150	98	249	274,5
SBC-3 PLUS 160 EEC	620	230	430	160	98	249	274,5
SBC-3 PLUS 200 EEC	750	383	530	200	98	402	431
SBC-3 PLUS 250 EEC	750	383	530	250	98	402	431
SBC-3 PLUS 315 EEC	750	383	530	315	98	402	431
SBC-3 PLUS 355 EEC	900	430	630	355	98	450	491
SBC-3 PLUS 400 EEC	1050	530	730	400	98	550	605
SBC-3 PLUS 450 EEC	1050	530	730	450	98	550	605
SBC-3 PLUS 500 EEC	1350	631	830	500	98	651	706
SBC-3 PLUS 560 EEC	1350	631	830	560	98	651	706

CONNECTION DIAGRAMS / esquema de conexiones

SB-3 & SBC-3 PLUS EEC

❶ SINGLE PHASE / monofásica

Nº	Signal Señal	Colour Color	Specification Especificación
1	L	Brown Marrón	AC 220V-50/60 Hz
2	N	Blue Azul	AC 220V-50/60 Hz
3	Pe	Yellow-Green Amarillo-Verde	⏚

Nº	Signal Señal	Colour Color	Specification Especificación
1	GND	Blue Azul	⏚
2	Vsp	Yellow Amarillo	0-10 V/PWM
3	Vcc	Red Rojo	DC 10V
4	FG	White Blanco	1 Pulse/R

❷ THREE PHASE / trifásica

Nº	Signal Señal	Colour Color	Specification Especificación
1	L1	Black Negro	AC380V-50/60Hz
2	L2	Black Negro	AC380V-50/60Hz
3	L3	Black Negro	AC380V-50/60Hz
4	Pe	Yellow-Green Amarillo-Verde	⏚

Nº	Signal Señal	Colour Color	Specification Especificación
1	Vcc	Red Rojo	DC10V
2	Vsp	Yellow Amarillo	0-10VDC/PWM
3	GND	Blue Azul	⏚
4	FG	White Blanco	1 Pulse/R

CHARACTERISTIC CURVES / curvas características

SB-3 PLUS EEC

SB-3 PLUS 3015 EEC

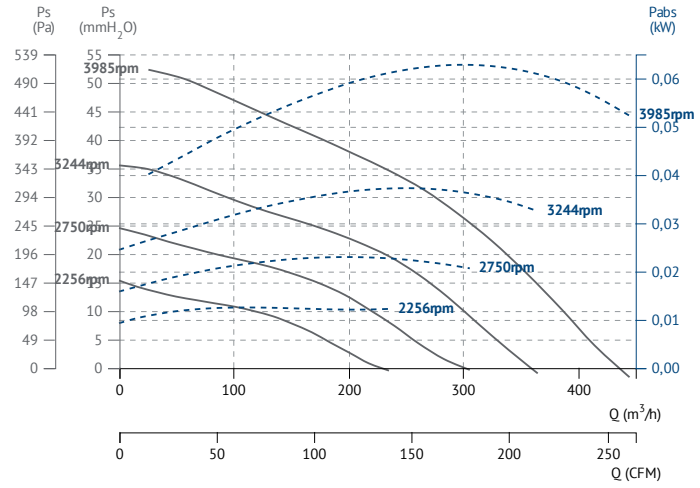

SB-3 PLUS 4020 EEC

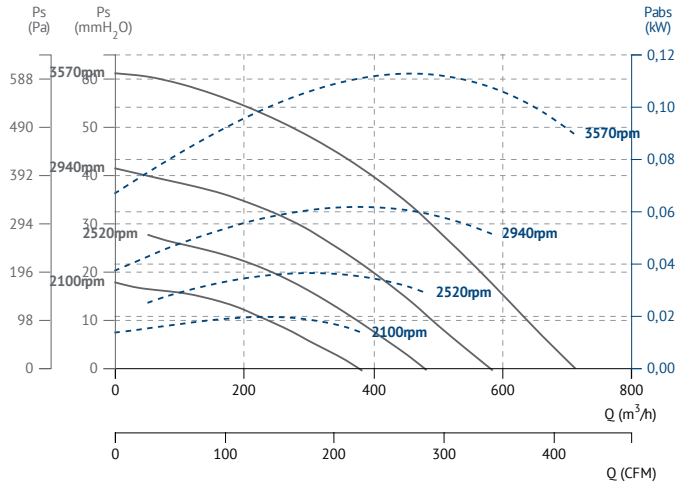

SB-3 PLUS 5035 EEC

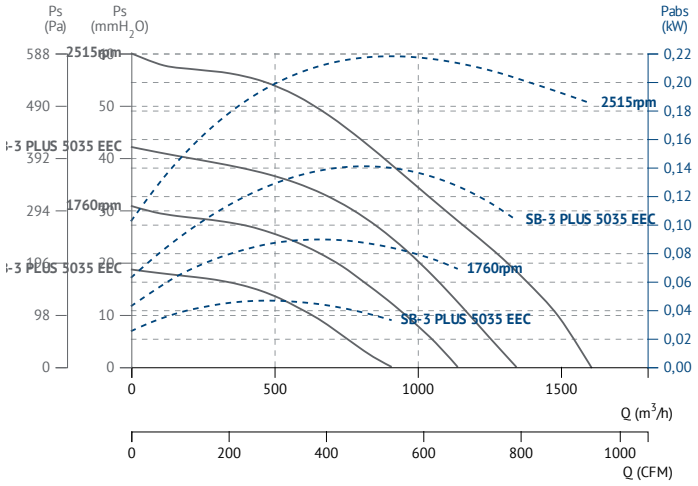

SB-3 PLUS 6040 EEC

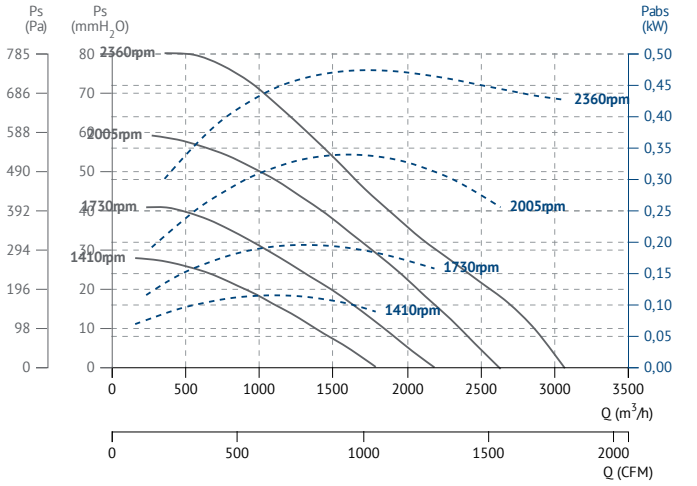

SB-3 PLUS 7050 EEC

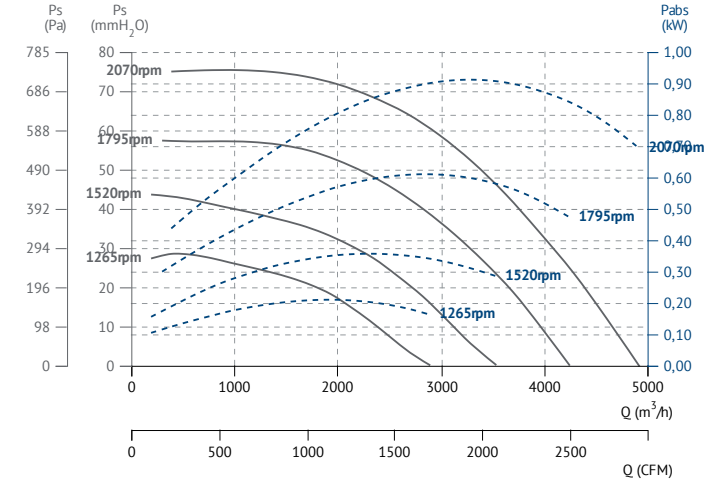

SB-3 PLUS 8060 EEC

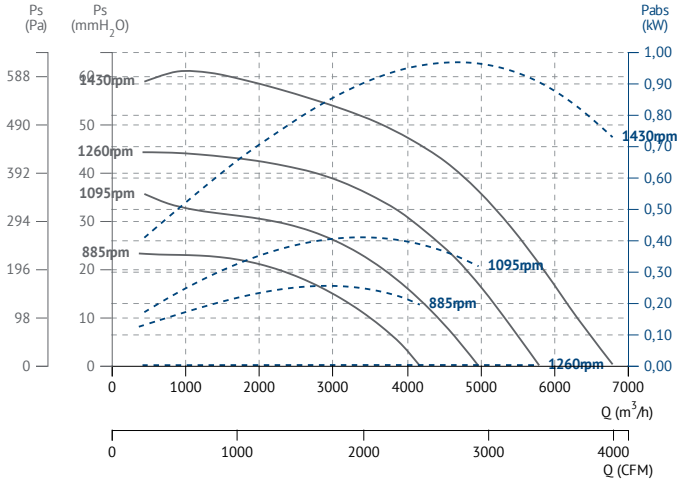

CHARACTERISTIC CURVES / curvas características

SBC-3 PLUS EEC

SBC-3 PLUS 125 EEC

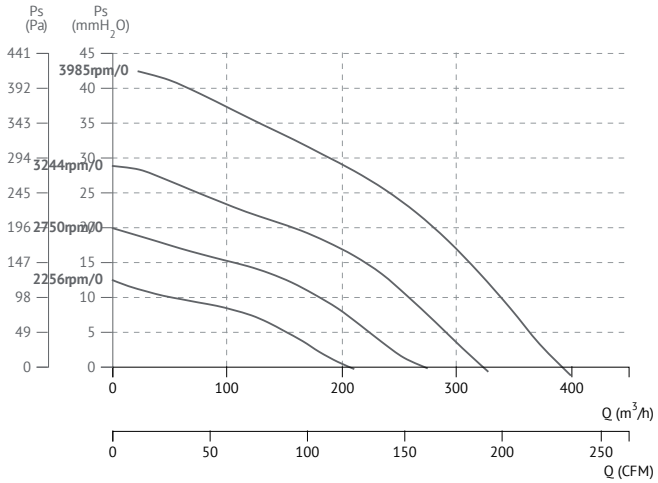

SBC-3 PLUS 150 EEC

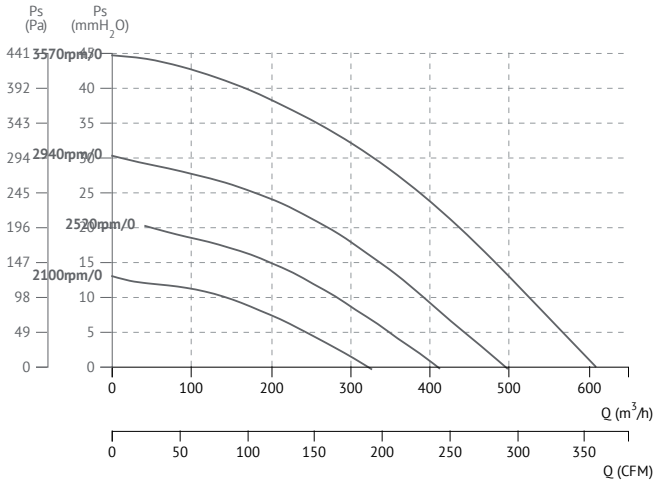

SBC-3 PLUS 160 EEC

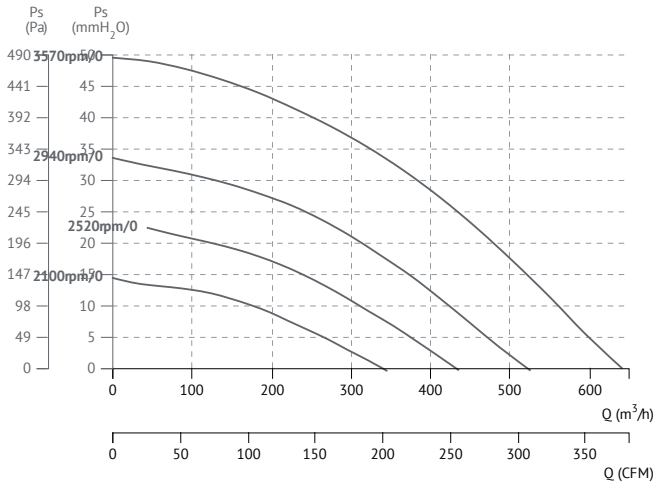

SBC-3 PLUS 200 EEC

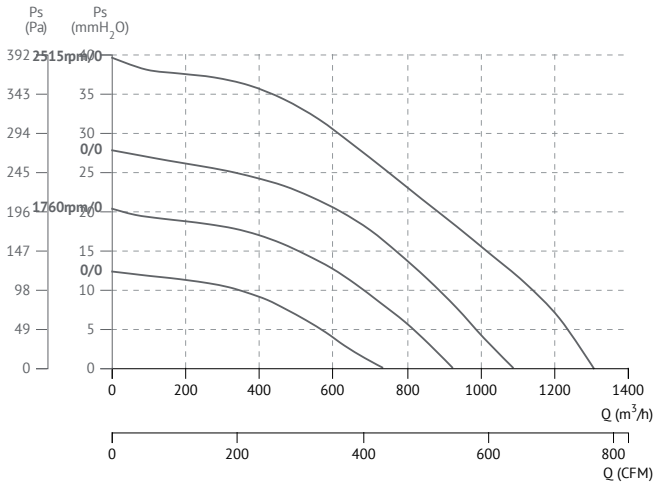

SBC-3 PLUS 250 EEC

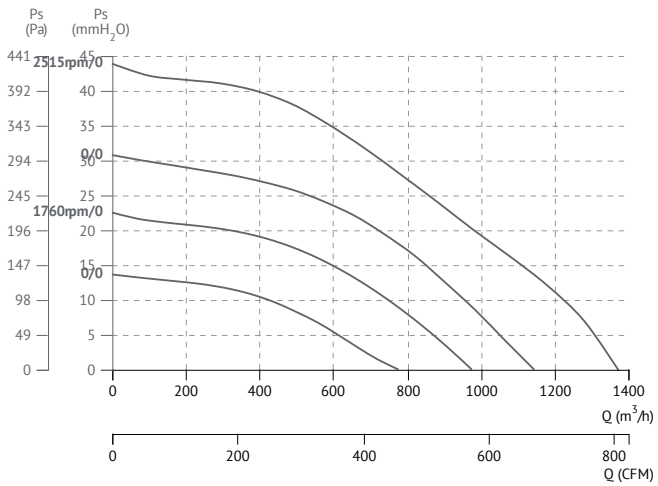

SBC-3 PLUS 315 EEC

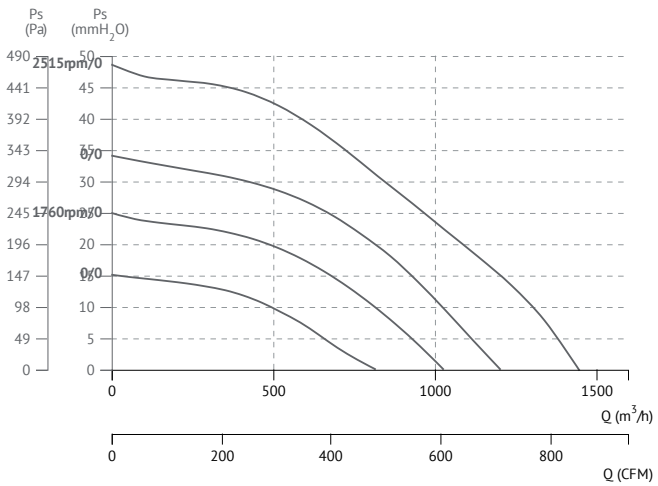

SBC-3 PLUS 355 EEC

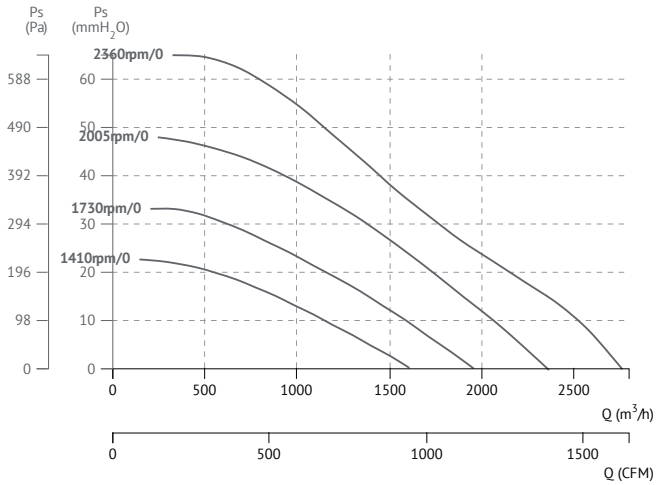

SBC-3 PLUS 400 EEC

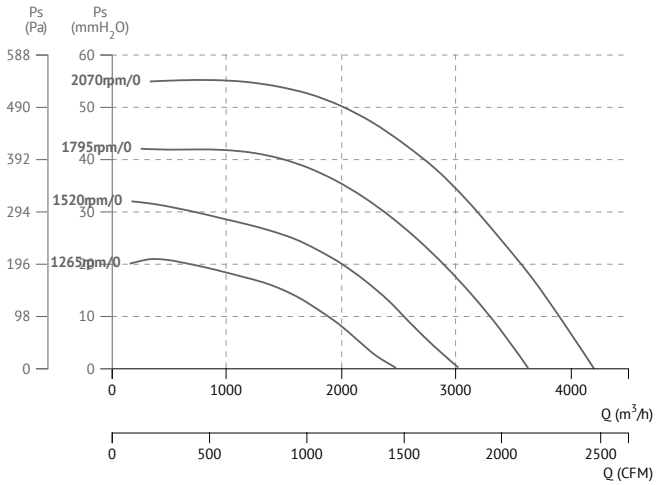

SBC-3 PLUS 450 EEC

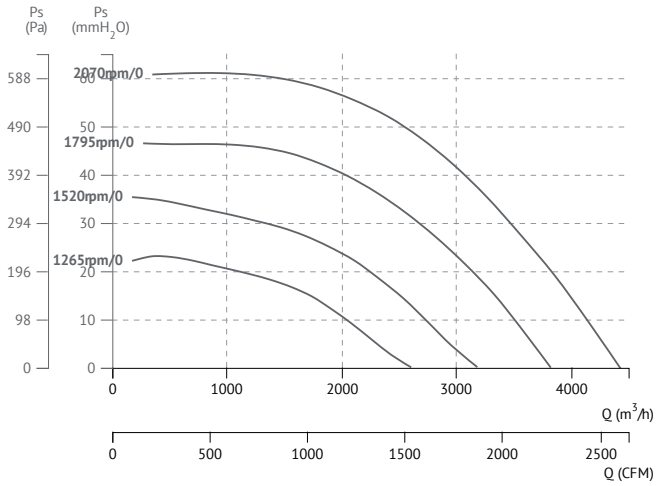

SBC-3 PLUS 500 EEC

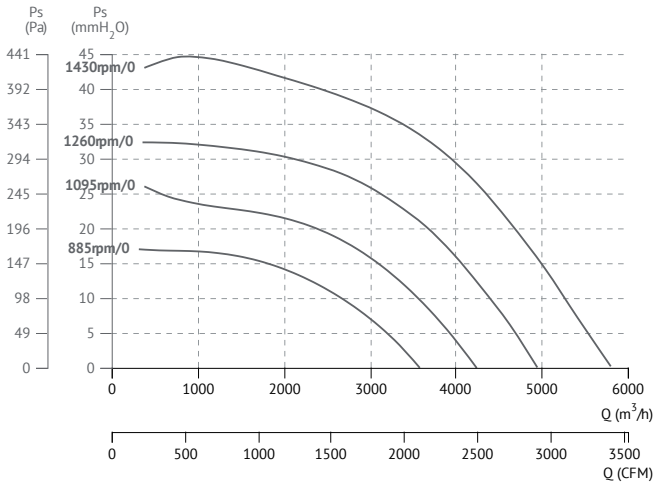

SBC-3 PLUS 560 EEC

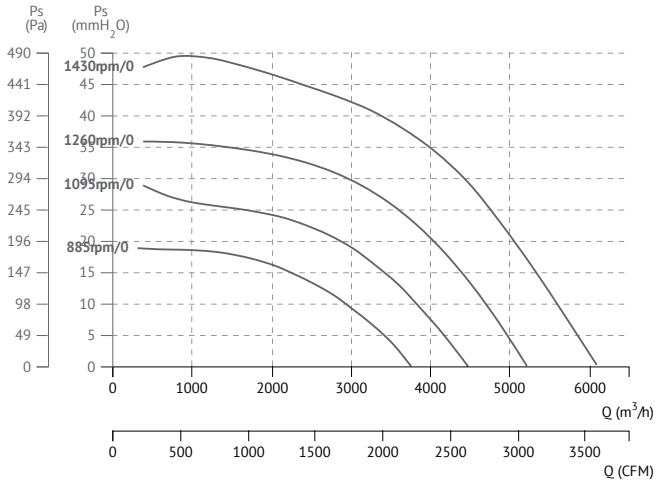

SB / SBC-3 FILTER EEC

Centrifugal fan in low profile filter box, with external rotor EC motor
Centrífugo en caja filtrante de bajo perfil, motor EC de rotor exterior



SB-3 FILTER EEC

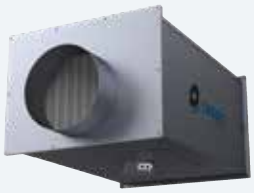

SBC-3 FILTER EEC

50 60 Hz | 2022 ErP | EEC PM MOTORS

MANUFACTURING FEATURES

• Inline ventilation box made of galvanized steel with rectangular (SB-3 FILTER EEC) and circular (SBC-3 FILTER EEC) connection flanges.
• Self-cleaning impeller with back curved (reaction) blades of high performance and single inlet, direct drivne. Dynamically balanced to minimize noise and vibration. Polyamide reinforced impeller for models 3015 and 4020 (SB-3 FILTER EEC) and for models 125, 150 and 160 (SBC-3 FILTER EEC) and aluminum plate for the rest.
• High-efficiency, low-noise external rotor EC motor. Speed control through a 0-10V or PWM signal. Single-phase 230V 50/ 60Hz power supply for models with circular inlet (SBC-3 FILTER EEC) from Ø125 to Ø355, and for models with rectangular inlet (SB-3 FILTER EEC) from 3015 to 6040. Three-phase power supply 400V 50/60Hz for circular inlet models from Ø400 to Ø560, and for models with rectangular inlet from 7050 to 8060mm. IP44 motor and class B insulation.
• Supplied with a filtration stage ISO COARSE 65% (G4) or 2 stages ISO COARSE 65% (G4) and ISO ePM1 65% (F7).
• Easily accessible inspection and cleaning register.

APPLICATIONS

Designed for installation in ducts, they are indicated for:
- Air renovations in bathrooms and small rooms.
- Perfect for false ceiling mounting.
• Working temperature range from -20ºC to 60ºC.

CARACTERÍSTICAS CONSTRUCTIVAS

• Caja de ventilación inline construida en acero galvanizado con bridas de conexión rectangulares (SB-3 FILTER EEC) o circulares (SBC-3 FILTER EEC).
• Turbina autolimpiante de álabes curvados hacia atrás (a reacción) de alto rendimiento y simple oído, accionamiento directo. Equilibrada dinámicamente para minimizar el ruido y las vibraciones. Turbina de poliamida reforzada para los modelos 3015 y 4020 (SB-3 FILTER EEC) y para los modelos 125, 150 y 160 (SBC-3 FILTER EEC) y chapa de aluminio para el resto.
• Motor EC de rotor exterior de alta eficiencia y bajo nivel sonoro. Control de velocidad a través de una señal 0-10V o PWM. Alimentación monofásica 230V 50/60Hz para modelos con boca circular (SBC-3 FILTER EEC) de Ø125 a Ø355, y para modelos con boca rectangular (SB-3 FILTER EEC) de 3015 hasta 6040. Alimentación trifásica 400V 50/60Hz para tamaños de boca circular Ø400 a Ø560, y para modelos con boca rectangular de 7050 a 8060mm. Motor IP44 y aislamiento clase B.
• Suministrado con una etapa de filtración ISO COARSE 65% (G4) o 2 etapas ISO COARSE 65% (G4) y ISO ePM1 65% (F7).
• Registro para inspección y limpieza de fácil acceso.

APLICACIONES

Diseñados para la instalación en conducto, son indicados para:
- Renovaciones de aire en baños y locales pequeños.
- Perfectos para montaje en falso techo.
• Rango de temperatura de trabajo de -20ºC a 60ºC.

ACCESSORIES / accesorios



INT
Interruptor de corte
Safety switch



REGC
Regulador de velocidad para motores EEC
Speed controller for EEC motors



CPCC+FILTERS
Cajón de portafiltros para conducto circular (SBC).
Filter-support casing for circular duct (SBC).





FILTERS
Filtros para SB-3 Filter ISO COARSE 65% (G4) / ePM1 65% (F7) / ePM1 >80% (F9)
Filters for SB-3 Filter Filter ISO COARSE 65% (G4) / ePM1 65% (F7) / ePM1 >80% (F9)

SB-3 FILTER EEC

ISO COARSE>65% (G4)

SINGLE PHASE RANGE / serie monofásica

Code	Model	R.P.M.	Rated I (A) 230V	Rated Power kW	* Air flow m³/h	* Sound dB (A)	Weight Kg	Connect. diagram
240150242G4	SB-3 G4 FILTER 3015 EEC	3950	0,25	0,06	445	47	6	1
240190242G4	SB-3 G4 FILTER 4020 EEC	3570	0,73	0,1	715	50	9,5	1
240250242G4	SB-3 G4 FILTER 5035 EEC	2500	1	0,15	1.600	52	16	1
240310242G4	SB-3 G4 FILTER 6040 EEC	2350	1,7	0,36	3.070	56	24,5	1

* data without filter / datos sin filtro

THREE PHASE RANGE / serie trifásica

Code	Model	Rated R.P.M.	Rated I (A) 400V	Rated Power kW	* Air flow m³/h	* Sound dB (A)	Weight Kg	Connect. diagram
240350242G4	SB-3 G4 FILTER 7050 EEC	2100	1,63	0,99	4.920	56	39	2
240450242G4	SB-3 G4 FILTER 8060 EEC	1450	1,67	1,01	6.790	49	48	2

* data without filter / datos sin filtro

ISO COARSE>65% (G4) + ISO ePM1 50-65% (F7)

SINGLE PHASE RANGE / serie monofásica

Code	Model	R.P.M.	Rated I (A) 230V	Rated Power kW	* Air flow m³/h	* Sound dB (A)	Weight Kg	Connect. diagram
240150242G4F7	SB-3 G4+F7 FILTER 3015 EEC	3950	0,25	0,06	445	47	8	1
240190242G4F7	SB-3 G4+F7 FILTER 4020 EEC	3570	0,73	0,1	715	50	13,5	1
240250242G4F7	SB-3 G4+F7 FILTER 5035 EEC	2500	1	0,15	1.600	52	22	1
240310242G4F7	SB-3 G4+F7 FILTER 6040 EEC	2350	1,7	0,36	3.070	56	32,5	1

* data without filter / datos sin filtro

THREE PHASE RANGE / serie trifásica

Code	Model	Rated R.P.M.	Rated I (A) 400V	Rated Power kW	* Air flow m³/h	* Sound dB (A)	Weight Kg	Connect. diagram
240350242G4F7	SB-3 G4+F7 FILTER 7050 EEC	2100	1,63	0,99	4.920	56	49	2
240450242G4F7	SB-3 G4+F7 FILTER 8060 EEC	1450	1,67	1,01	6.790	49	60	2

* data without filter / datos sin filtro

SBC-3 FILTER EEC

ISO COARSE>65% (G4)

SINGLE PHASE RANGE / serie monofásica

Code	Model	R.P.M.	Rated I (A) 230V	Rated Power kW	* Air flow m³/h	* Sound dB (A)	Weight Kg	Connect. diagram
SBC3125ECG4	SBC-3 G4 FILTER 125 EEC	3950	0,25	0,06	400	47	7	1
SBC3150ECG4	SBC-3 G4 FILTER 150 EEC	3570	0,73	0,1	610	49	11,5	1
SBC3160ECG4	SBC-3 G4 FILTER 160 EEC	3570	0,73	0,1	640	50	11,5	1
SBC3200ECG4	SBC-3 G4 FILTER 200 EEC	2500	1	0,15	1.300	50	19	1
SBC3250ECG4	SBC-3 G4 FILTER 250 EEC	2500	1	0,15	1.370	51	19	1
SBC3315ECG4	SBC-3 G4 FILTER 315 EEC	2500	1	0,15	1.440	52	19	1
SBC3355ECG4	SBC-3 G4 FILTER 355 EEC	2350	1,7	0,36	2.760	56	29,5	1

* data without filter / datos sin filtro

THREE PHASE RANGE / serie trifásica

Code	Model	Rated R.P.M.	Rated I (A) 400V	Rated Power kW	* Air flow m³/h	* Sound dB (A)	Weight Kg	Connect. diagram
SBC3400ECG4	SBC-3 G4 FILTER 400 EEC	2100	1,63	0,99	4.210	55	49	2
SBC3450ECG4	SBC-3 G4 FILTER 450 EEC	2100	1,63	0,99	4.430	56	49	2
SBC3500ECG4	SBC-3 G4 FILTER 500 EEC	1450	1,67	1,01	5.800	48	66	2
SBC3560ECG4	SBC-3 G4 FILTER 560 EEC	1450	1,67	1,01	6.110	49	66	2

* data without filter / datos sin filtro

ISO COARSE >65% (G4) + ISO ePM1 50-65% (F7)

SINGLE PHASE RANGE / serie monofásica

Code	Model	R.P.M.	Rated I (A) 230V	Rated Power kW	* Air flow m³/h	* Sound dB (A)	Weight Kg	Connect. diagram
SBC3125ECG4F7	SBC-3 G4+F7 FILTER 125 EEC	3950	0,25	0,06	400	47	9	1
SBC3150ECG4F7	SBC-3 G4+F7 FILTER 150 EEC	3570	0,73	0,1	610	49	15,5	1
SBC3160ECG4F7	SBC-3 G4+F7 FILTER 160 EEC	3570	0,73	0,1	640	50	15,5	1
SBC3200ECG4F7	SBC-3 G4+F7 FILTER 200 EEC	2500	1	0,15	1.300	50	25	1
SBC3250ECG4F7	SBC-3 G4+F7 FILTER 250 EEC	2500	1	0,15	1.370	51	25	1
SBC3315ECG4F7	SBC-3 G4+F7 FILTER 315 EEC	2500	1	0,15	1.440	52	25	1
SBC3355ECG4F7	SBC-3 G4+F7 FILTER 355 EEC	2350	1,7	0,36	2.760	56	37,5	1

* data without filter / datos sin filtro

THREE PHASE RANGE / serie trifásica

Code	Model	Rated R.P.M.	Rated I (A) 400V	Rated Power kW	* Air flow m³/h	* Sound dB (A)	Weight Kg	Connect. diagram
SBC3400ECG4F7	SBC-3 G4+F7 FILTER 400 EEC	2100	1,63	0,99	4.210	55	59	2
SBC3450ECG4F7	SBC-3 G4+F7 FILTER 450 EEC	2100	1,63	0,99	4.430	56	59	2
SBC3500ECG4F7	SBC-3 G4+F7 FILTER 500 EEC	1450	1,67	1,01	5.800	48	78	2
SBC3560ECG4F7	SBC-3 G4+F7 FILTER 560 EEC	1450	1,67	1,01	6.110	49	78	2

* data without filter / datos sin filtro

DIMENSIONS / dimensiones (mm)

SB-3 FILTER EEC

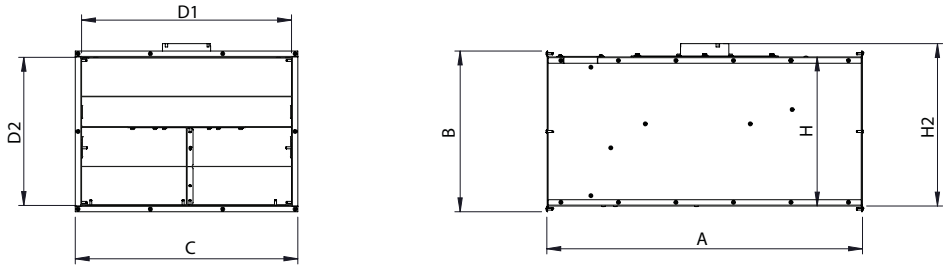

MODEL	A1	B	C	D1	D2	H	H2
SB-3 G4 FILTER 3015 EEC	520	180	330	300	150	154	180
SB-3 G4 FILTER 4020 EEC	620	230	430	400	200	204	229,5
SB-3 G4 FILTER 5035 EEC	750	383	530	500	353	357	386,5
SB-3 G4 FILTER 6040 EEC	900	430	630	600	400	405	447
SB-3 G4 FILTER 7050 EEC	1050	530	730	700	500	505	560
SB-3 G4 FILTER 8060 EEC	1350	631	830	800	601	606	661
SB-3 G4+F7 FILTER 3015 EEC	520	180	330	300	150	154	180
SB-3 G4+F7 FILTER 4020 EEC	620	230	430	400	200	204	229,5
SB-3 G4+F7 FILTER 5035 EEC	750	383	530	500	353	357	386,5
SB-3 G4+F7 FILTER 6040 EEC	900	430	630	600	400	405	447
SB-3 G4+F7 FILTER 7050 EEC	1050	530	730	700	500	505	560
SB-3 G4+F7 FILTER 8060 EEC	1350	631	830	800	601	606	661

SBC-3 FILTER EEC

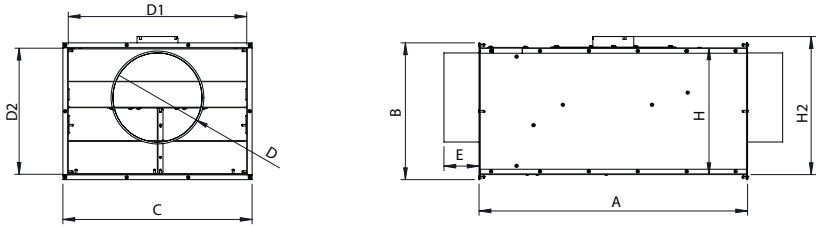

MODEL	A1	B	C	D1	D2	H	H2
SBC-3 G4 FILTER 125 EEC	520	180	330	125	98	154	180
SBC-3 G4 FILTER 150 EEC	620	230	430	150	98	204	229,5
SBC-3 G4 FILTER 160 EEC	620	230	430	160	98	204	229,5
SBC-3 G4 FILTER 200 EEC	750	383	530	200	98	357	386,5
SBC-3 G4 FILTER 250 EEC	750	383	530	250	98	357	386,5
SBC-3 G4 FILTER 315 EEC	750	383	530	315	98	357	386,5
SBC-3 G4 FILTER 355 EEC	900	430	630	355	98	405	447
SBC-3 G4 FILTER 400 EEC	1050	530	730	400	98	505	560
SBC-3 G4 FILTER 450 EEC	1050	530	730	450	98	505	560
SBC-3 G4 FILTER 500 EEC	1350	631	830	500	98	606	661
SBC-3 G4 FILTER 560 EEC	1350	631	830	560	98	606	661
SBC-3 G4+F7 FILTER 125 EEC	520	180	330	125	98	154	180
SBC-3 G4+F7 FILTER 150 EEC	620	230	430	150	98	204	229,5
SBC-3 G4+F7 FILTER 160 EEC	620	230	430	160	98	204	229,5
SBC-3 G4+F7 FILTER 200 EEC	750	383	530	200	98	357	386,5
SBC-3 G4+F7 FILTER 250 EEC	750	383	530	250	98	357	386,5
SBC-3 G4+F7 FILTER 315 EEC	750	383	530	315	98	357	386,5
SBC-3 G4+F7 FILTER 355 EEC	900	430	630	355	98	405	447
SBC-3 G4+F7 FILTER 400 EEC	1050	530	730	400	98	505	560
SBC-3 G4+F7 FILTER 450 EEC	1050	530	730	450	98	505	560
SBC-3 G4+F7 FILTER 500 EEC	1350	631	830	500	98	606	661
SBC-3 G4+F7 FILTER 560 EEC	1350	631	830	560	98	606	661

CONNECTION DIAGRAMS / esquema de conexiones

SB-3 & SBC-3 FILTER EEC

❶ SINGLE PHASE / monofásica

Nº	Signal Señal	Colour Color	Specification Especificación
1	L	Brown Marrón	AC 220V-50/60 Hz
2	N	Blue Azul	AC 220V-50/60 Hz
3	Pe	Yellow-Green Amarillo-Verde	⏚

Nº	Signal Señal	Colour Color	Specification Especificación
1	GND	Blue Azul	⏚
2	Vsp	Yellow Amarillo	0-10 V/PWM
3	Vcc	Red Rojo	DC 10V
4	FG	White Blanco	1 Pulse/R

❷ THREE PHASE / trifásica

Nº	Signal Señal	Colour Color	Specification Especificación
1	L1	Black Negro	AC380V-50/60Hz
2	L2	Black Negro	AC380V-50/60Hz
3	L3	Black Negro	AC380V-50/60Hz
4	Pe	Yellow-Green Amarillo-Verde	⏚

Nº	Signal Señal	Colour Color	Specification Especificación
1	Vcc	Red Rojo	DC10V
2	Vsp	Yellow Amarillo	0-10VDC/PWM
3	GND	Blue Azul	⏚
4	FG	White Blanco	1 Pulse/R

CHARACTERISTIC CURVES / curvas características

SB-3 FILTER EEC

SB-3 G4 FILTER 3015 EEC

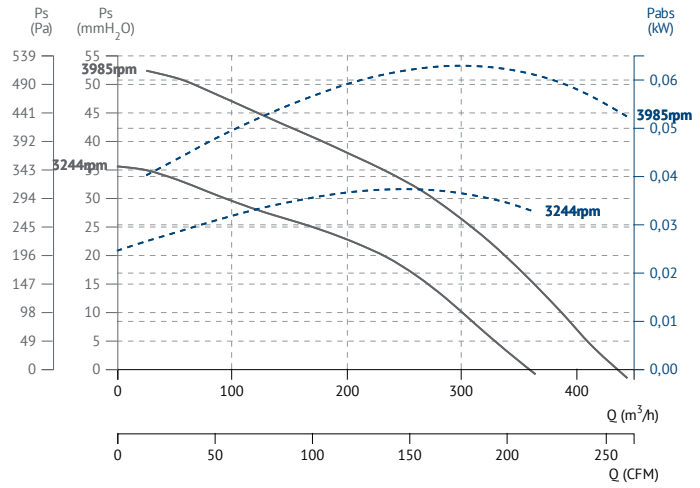

SB-3 G4 FILTER 4020 EEC

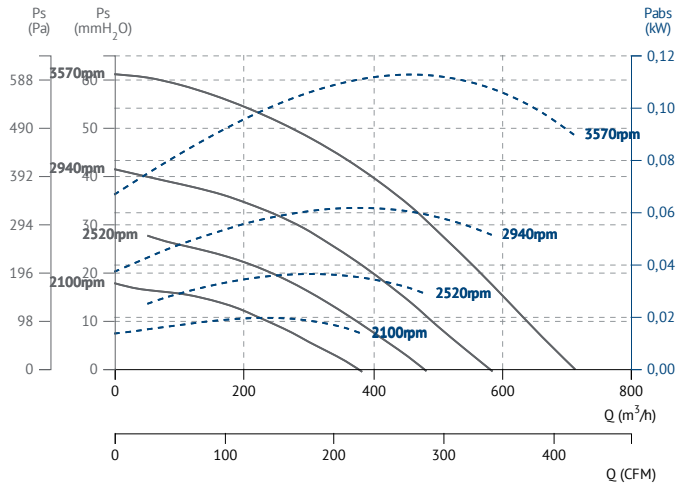

SB-3 G4 FILTER 5035 EEC

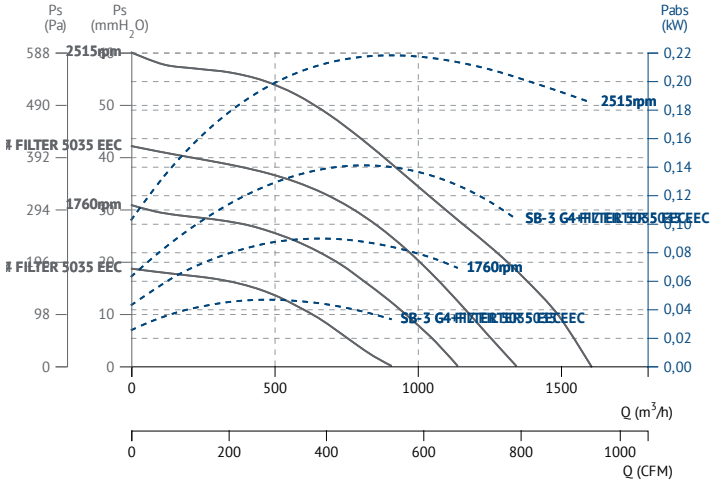

SB-3 G4 FILTER 6040 EEC

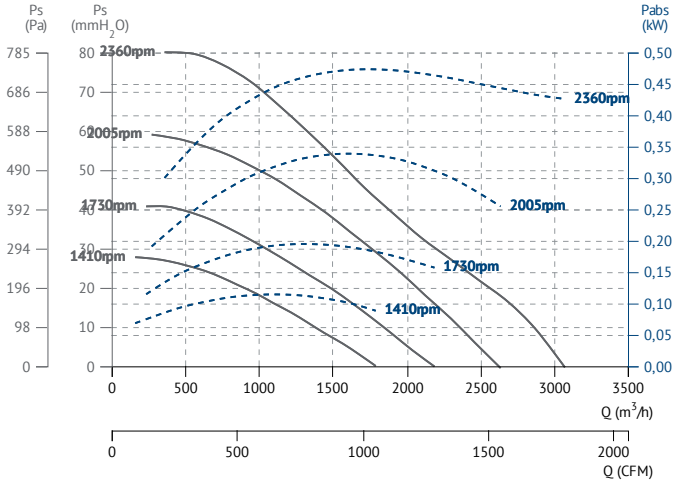

SB-3 G4 FILTER 7050 EEC

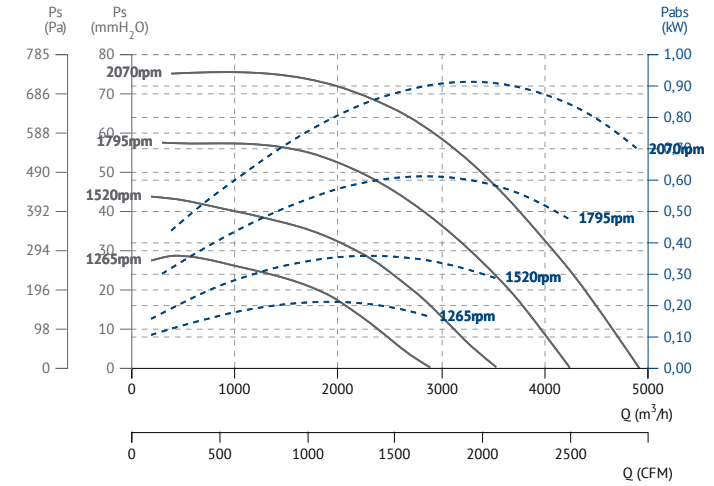

SB-3 G4 FILTER 8060 EEC

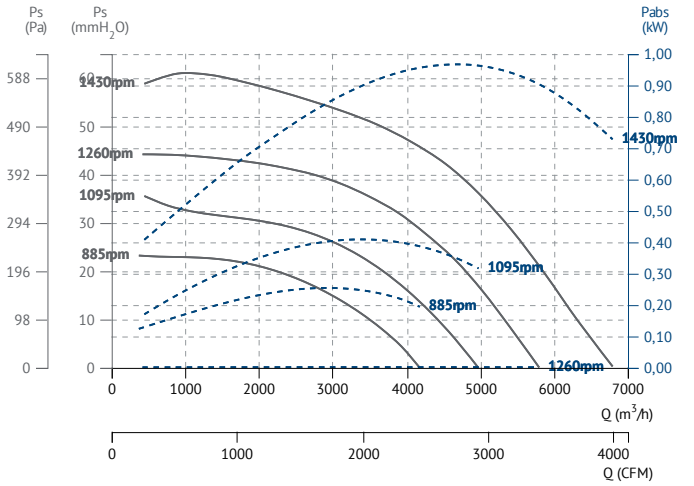

CHARACTERISTIC CURVES / curvas características

SBC-3 FILTER EEC

SBC-3 G4 FILTER 125 EEC

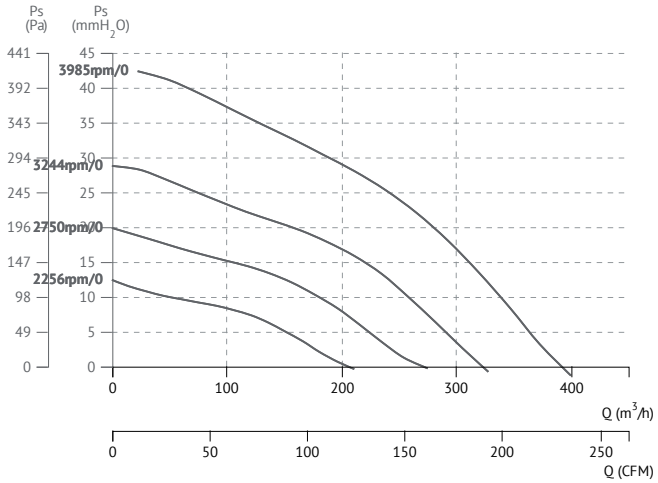

SBC-3 G4 FILTER 150 EEC

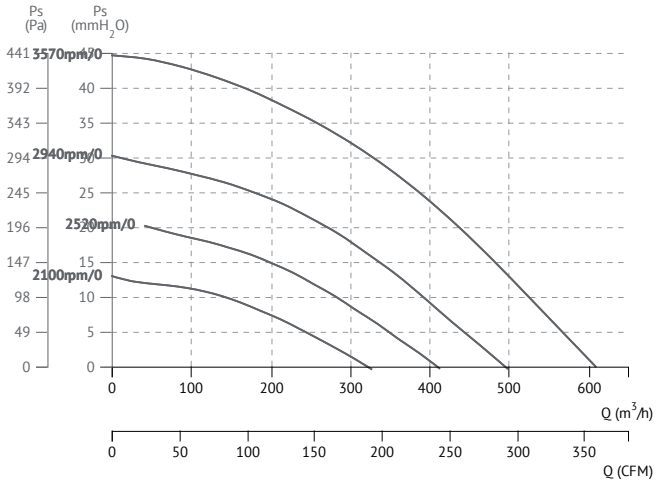

SBC-3 G4 FILTER 160 EEC

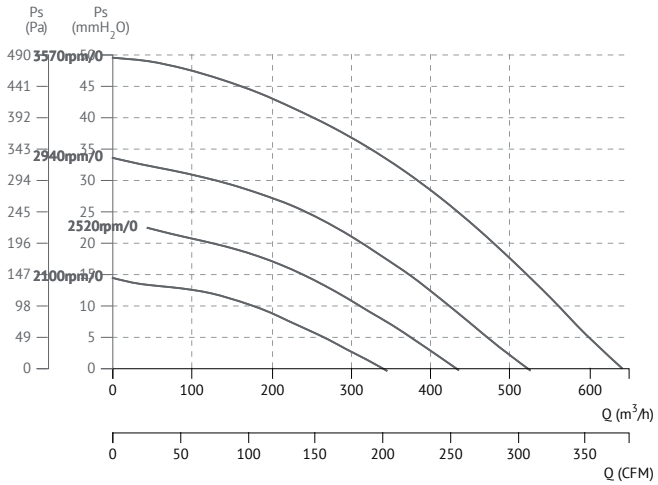

SBC-3 G4 FILTER 200 EEC

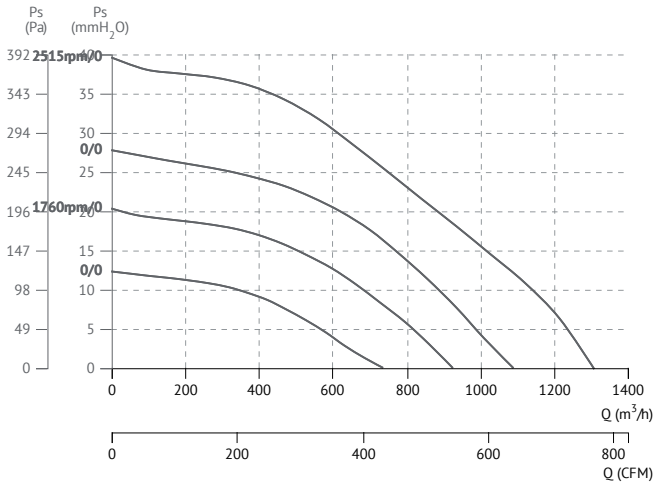

SBC-3 G4 FILTER 250 EEC

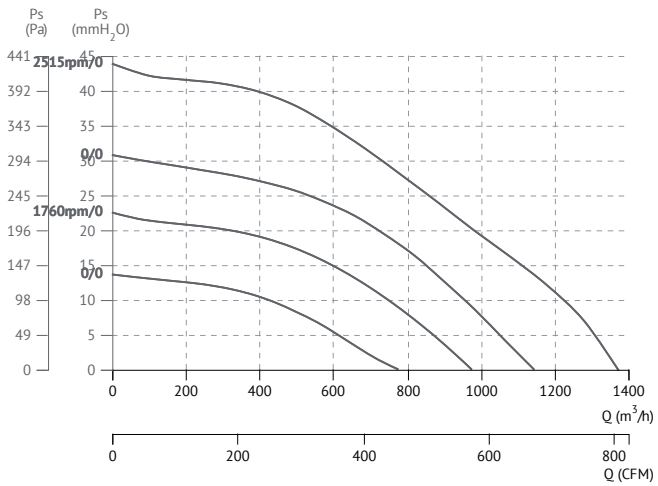

SBC-3 G4 FILTER 315 EEC

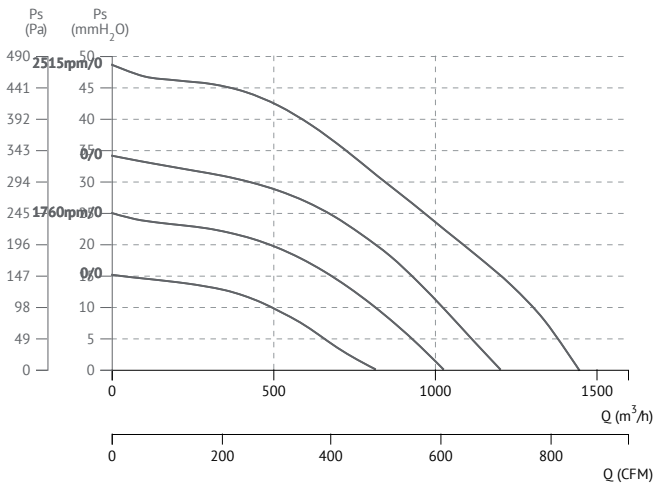

SBC-3 G4 FILTER 355 EEC

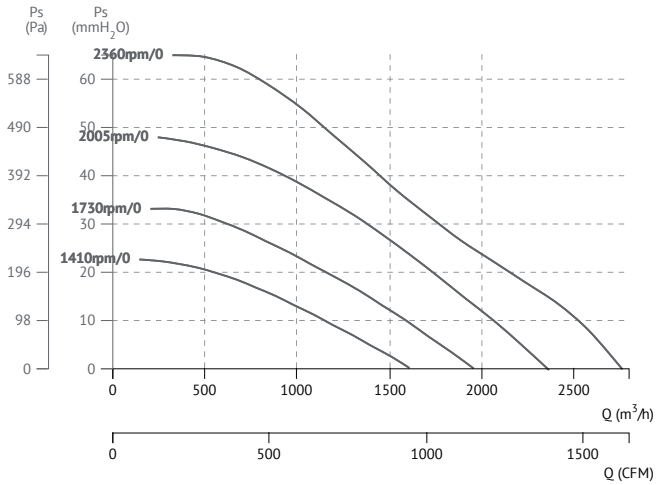

SBC-3 G4 FILTER 400 EEC

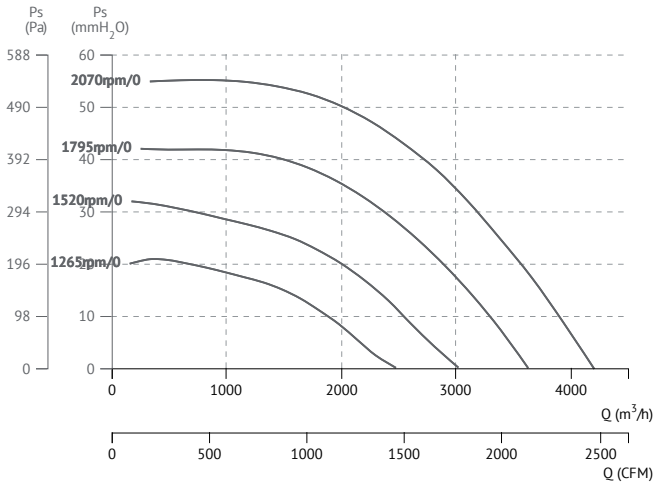

SBC-3 G4 FILTER 450 EEC

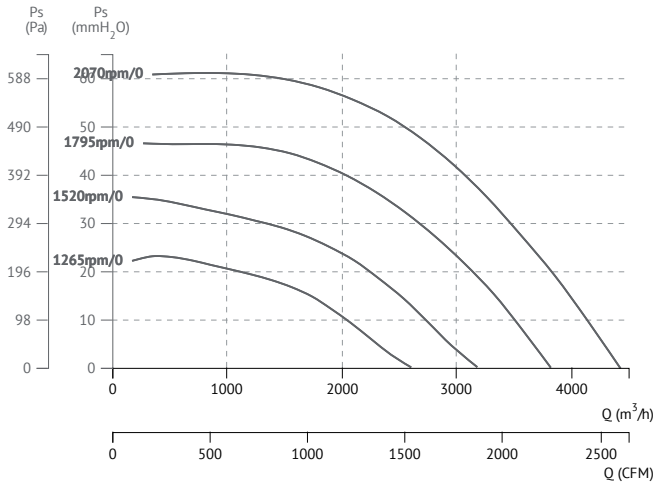

SBC-3 G4 FILTER 500 EEC

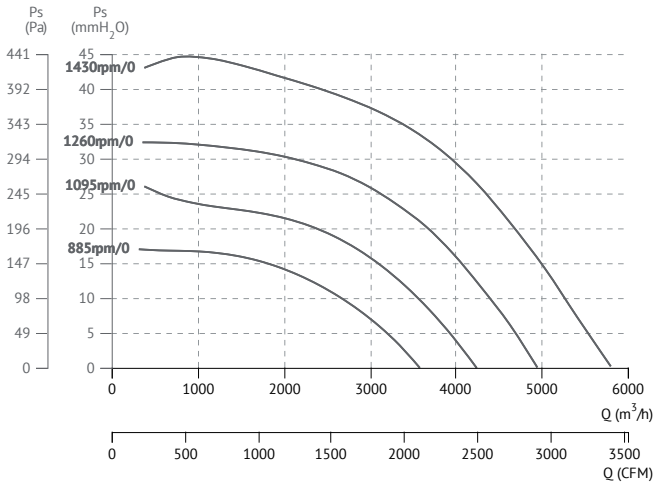

SBC-3 G4 FILTER 560 EEC

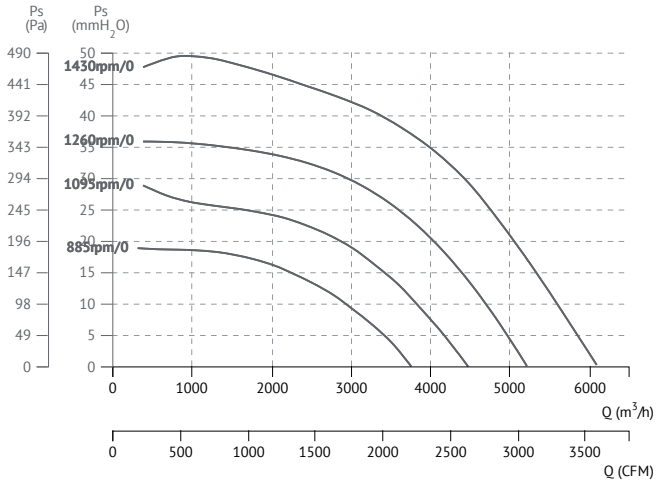

SB / SBC-3 PLUS FILTER EEC

Centrifugal fan in low profile filter box, with insulation and outer rotor EC motor
Centrífugo en caja filtrante de bajo perfil, con aislamiento y motor EC de rotor exterior



SB-3 PLUS FILTER EEC



SBC-3 PLUS FILTER EEC

50 60 Hz | 2022 ErP | EEC PM MOTORS

MANUFACTURING FEATURES

• Inline ventilation box made of galvanized steel with rectangular (SB-3 FILTER EEC) and circular (SBC-3 FILTER EEC) connection flanges.
• Self-cleaning impeller with back curved (reaction) blades of high performance and single inlet, direct drivne. Dynamically balanced to minimize noise and vibration. Polyamide reinforced impeller for models 3015 and 4020 (SB-3 FILTER EEC) and for models 125, 150 and 160 (SBC-3 FILTER EEC) and aluminum plate for the rest.
• High-efficiency, low-noise external rotor EC motor. Speed control through a 0-10V or PWM signal. Single-phase 230V 50/ 60Hz power supply for models with circular inlet (SBC-3 FILTER EEC) from Ø125 to Ø355, and for models with rectangular inlet (SB-3 FILTER EEC) from 3015 to 6040. Three-phase power supply 400V 50/60Hz for circular inlet models from Ø400 to Ø560, and for models with rectangular inlet from 7050 to 8060mm. IP44 motor and class B insulation.
• Supplied with a filtration stage ISO COARSE 65% (G4) or 2 stages ISO COARSE 65% (G4) and ISO ePM1 65% (F7).
• Easily accessible inspection and cleaning register.

APPLICATIONS

Designed for installation in ducts, they are indicated for:
- Air renovations in bathrooms and small rooms.
- Perfect for false ceiling mounting.
• Working temperature range from -20ºC to 60ºC.

CARACTERÍSTICAS CONSTRUCTIVAS

• Caja de ventilación inline construida en acero galvanizado con bridas de conexión rectangulares (SB-3 FILTER EEC) o circulares (SBC-3 FILTER EEC).
• Turbina autolimpiante de álabes curvados hacia atrás (a reacción) de alto rendimiento y simple oído, accionamiento directo. Equilibrada dinámicamente para minimizar el ruido y las vibraciones. Turbina de poliamida reforzada para los modelos 3015 y 4020 (SB-3 FILTER EEC) y para los modelos 125, 150 y 160 (SBC-3 FILTER EEC) y chapa de aluminio para el resto.
• Motor EC de rotor exterior de alta eficiencia y bajo nivel sonoro. Control de velocidad a través de una señal 0-10V o PWM. Alimentación monofásica 230V 50/60Hz para modelos con boca circular (SBC-3 FILTER EEC) de Ø125 a Ø355, y para modelos con boca rectangular (SB-3 FILTER EEC) de 3015 hasta 6040. Alimentación trifásica 400V 50/60Hz para tamaños de boca circular Ø400 a Ø560, y para modelos con boca rectangular de 7050 a 8060mm. Motor IP44 y aislamiento clase B.
• Suministrado con una etapa de filtración ISO COARSE 65% (G4) o 2 etapas ISO COARSE 65% (G4) y ISO ePM1 65% (F7).
• Registro para inspección y limpieza de fácil acceso.

APLICACIONES

Diseñados para la instalación en conducto, son indicados para:
- Renovaciones de aire en baños y locales pequeños.
- Perfectos para montaje en falso techo.
• Rango de temperatura de trabajo de -20ºC a 60ºC.

ACCESSORIES / accesorios

INT



Interruptor de corte

Safety switch

REGC



Regulador de velocidad para motores EEC

Speed controller for EEC motors

CPCC+FILTERS



Cajón de portafiltros para conducto circular (SBC).



Filter-support casing for circular duct (SBC).

FILTERS



Filtros para SB-3 Filter ISO COARSE 65% (G4) / ePM1 65% (F7) / ePM1 >80% (F9)



Filters for SB-3 Filter Filter ISO COARSE 65% (G4) / ePM1 65% (F7) / ePM1 >80% (F9)

SB-3 PLUS FILTER EEC

ISO COARSE>65% (G4)

SINGLE PHASE RANGE / serie monofásica

Code	Model	R.P.M.	Rated I (A) 230V	Rated Power kW	* Air flow m³/h	* Sound dB (A)	Weight Kg	Connect. diagram
240150444G4	SB-3 G4 PLUS FILTER 3015 EEC	3950	0,25	0,06	445	43	9	1
240190444G4	SB-3 G4 PLUS FILTER 4020 EEC	3570	0,73	0,1	715	46	13,5	1
240250444G4	SB-3 G4 PLUS FILTER 5035 EEC	2500	1	0,15	1.600	48	20	1
240310444G4	SB-3 G4 PLUS FILTER 6040 EEC	2350	1,7	0,36	3.070	52	29,5	1

* data without filter / datos sin filtro

THREE PHASE RANGE / serie trifásica

Code	Model	Rated R.P.M.	Rated I (A) 400V	Rated Power kW	* Air flow m³/h	* Sound dB (A)	Weight Kg	Connect. diagram
240350444G4	SB-3 G4 PLUS FILTER 7050 EEC	2100	1,63	0,99	4.920	52	47	2
240450444G4	SB-3 G4 PLUS FILTER 8060 EEC	1450	1,67	1,01	6.790	45	60	2

* data without filter / datos sin filtro

ISO COARSE >65% (G4) + ISO ePM1 50-65% (F7)

SINGLE PHASE RANGE / serie monofásica

Code	Model	R.P.M.	Rated I (A) 230V	Rated Power kW	* Air flow m³/h	* Sound dB (A)	Weight Kg	Connect. diagram
240150444G4F7	SB-3 G4+F7 PLUS FILTER 3015 EEC	3950	0,25	0,06	445	43	11	1
240190444G4F7	SB-3 G4+F7 PLUS FILTER 4020 EEC	3570	0,73	0,1	715	46	17,5	1
240250444G4F7	SB-3 G4+F7 PLUS FILTER 5035 EEC	2500	1	0,15	1.600	48	26	1
240310444G4F7	SB-3 G4+F7 PLUS FILTER 6040 EEC	2350	1,7	0,36	3.070	52	37,5	1

* data without filter / datos sin filtro

THREE PHASE RANGE / serie trifásica

Code	Model	Rated R.P.M.	Rated I (A) 400V	Rated Power kW	* Air flow m³/h	* Sound dB (A)	Weight Kg	Connect. diagram
240350444G4F7	SB-3 G4+F7 PLUS FILTER 7050 EEC	2100	1,63	0,99	4.920	52	57	2
240450444G4F7	SB-3 G4+F7 PLUS FILTER 8060 EEC	1450	1,67	1,01	6.790	45	72	2

* data without filter / datos sin filtro

SBC-3 PLUS FILTER EEC

ISO COARSE>65% (G4)

SINGLE PHASE RANGE / serie monofásica

Code	Model	R.P.M.	Rated I (A) 230V	Rated Power kW	* Air flow m³/h	* Sound dB (A)	Weight Kg	Connect. diagram
SBCP3125ECG4	SBC-3 G4 PLUS FILTER 125 EEC	3950	0,25	0,06	400	43	10	1
SBCP3150ECG4	SBC-3 G4 PLUS FILTER 150 EEC	3570	0,73	0,1	610	45	15,5	1
SBCP3160ECG4	SBC-3 G4 PLUS FILTER 160 EEC	3570	0,73	0,1	640	46	15,5	1
SBCP3200ECG4	SBC-3 G4 PLUS FILTER 200 EEC	2500	1	0,15	1.300	46	23	1
SBCP3250ECG4	SBC-3 G4 PLUS FILTER 250 EEC	2500	1	0,15	1.370	47	23	1
SBCP3315ECG4	SBC-3 G4 PLUS FILTER 315 EEC	2500	1	0,15	1.440	48	23	1
SBCP3355ECG4	SBC-3 G4 PLUS FILTER 355 EEC	2350	1,7	0,36	2.760	52	34,5	1

* data without filter / datos sin filtro

THREE PHASE RANGE / serie trifásica

Code	Model	Rated R.P.M.	Rated I (A) 400V	Rated Power kW	* Air flow m³/h	* Sound dB (A)	Weight Kg	Connect. diagram
SBCP3400ECG4	SBC-3 G4 PLUS FILTER 400 EEC	2100	1,63	0,99	4.210	51	57	2
SBCP3450ECG4	SBC-3 G4 PLUS FILTER 450 EEC	2100	1,63	0,99	4.430	52	57	2
SBCP3500ECG4	SBC-3 G4 PLUS FILTER 500 EEC	1450	1,67	1,01	5.800	44	78	2
SBCP3560ECG4	SBC-3 G4 PLUS FILTER 560 EEC	1450	1,67	1,01	6.110	45	78	2

* data without filter / datos sin filtro

ISO COARSE >65% (G4) + ISO ePM1 50-65% (F7)

SINGLE PHASE RANGE / serie monofásica

Code	Model	R.P.M.	Rated I (A) 230V	Rated Power kW	* Air flow m³/h	* Sound dB (A)	Weight Kg	Connect. diagram
SBCP3125ECG4F7	SBC-3 G4+F7 PLUS FILTER 125 EEC	3950	0,25	0,06	400	43	12	1
SBCP3150ECG4F7	SBC-3 G4+F7 PLUS FILTER 150 EEC	3570	0,73	0,1	610	45	19,5	1
SBCP3160ECG4F7	SBC-3 G4+F7 PLUS FILTER 160 EEC	3570	0,73	0,1	640	46	19,5	1
SBCP3200ECG4F7	SBC-3 G4+F7 PLUS FILTER 200 EEC	2500	1	0,15	1.300	46	29	1
SBCP3250ECG4F7	SBC-3 G4+F7 PLUS FILTER 250 EEC	2500	1	0,15	1.370	47	29	1
SBCP3315ECG4F7	SBC-3 G4+F7 PLUS FILTER 315 EEC	2500	1	0,15	1.440	48	29	1
SBCP3355ECG4F7	SBC-3 G4+F7 PLUS FILTER 355 EEC	2350	1,7	0,36	2.760	52	42,5	1

* data without filter / datos sin filtro

THREE PHASE RANGE / serie trifásica

Code	Model	Rated R.P.M.	Rated I (A) 400V	Rated Power kW	* Air flow m³/h	* Sound dB (A)	Weight Kg	Connect. diagram
SBCP3400ECG4F7	SBC-3 G4+F7 PLUS FILTER 400 EEC	2100	1,63	0,99	4.210	51	67	2
SBCP3450ECG4F7	SBC-3 G4+F7 PLUS FILTER 450 EEC	2100	1,63	0,99	4.430	52	67	2
SBCP3500ECG4F7	SBC-3 G4+F7 PLUS FILTER 500 EEC	1450	1,67	1,01	5.800	44	90	2
SBCP3560ECG4F7	SBC-3 G4+F7 PLUS FILTER 560 EEC	1450	1,67	1,01	6.110	45	90	2

* data without filter / datos sin filtro

DIMENSIONS / dimensiones (mm)

SB-3 PLUS FILTER EEC

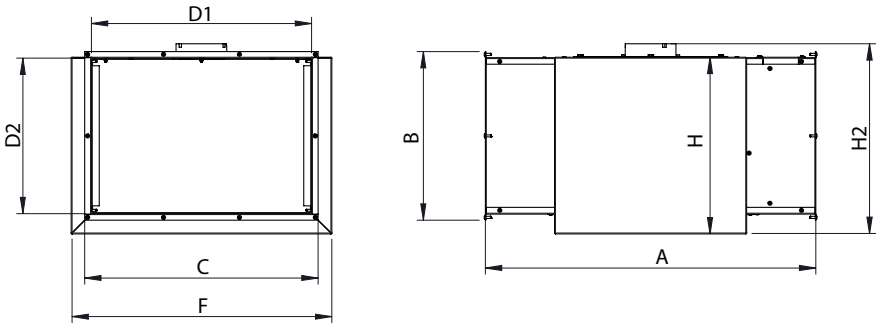

MODEL	A	B	C	D1	D2	F	H	H2
SB-3 G4 PLUS FILTER 3015 EEC	520	180	330	300	150	392	199	225
SB-3 G4 PLUS FILTER 4020 EEC	620	230	430	400	200	492	249	274,5
SB-3 G4 PLUS FILTER 5035 EEC	750	383	530	500	353	592	402	431
SB-3 G4 PLUS FILTER 6040 EEC	900	430	630	600	400	693	450	491
SB-3 G4 PLUS FILTER 7050 EEC	1050	530	730	700	500	793	550	605
SB-3 G4 PLUS FILTER 8060 EEC	1350	631	830	800	601	893	651	706
SB-3 G4+F7 PLUS FILTER 3015 EEC	520	180	330	300	150	392	199	225
SB-3 G4+F7 PLUS FILTER 4020 EEC	620	230	430	400	200	492	249	274,5
SB-3 G4+F7 PLUS FILTER 5035 EEC	750	383	530	500	353	592	402	431
SB-3 G4+F7 PLUS FILTER 6040 EEC	900	430	630	600	400	693	450	491
SB-3 G4+F7 PLUS FILTER 7050 EEC	1050	530	730	700	500	793	550	605
SB-3 G4+F7 PLUS FILTER 8060 EEC	1350	631	830	800	601	893	651	706

SBC-3 PLUS FILTER EEC

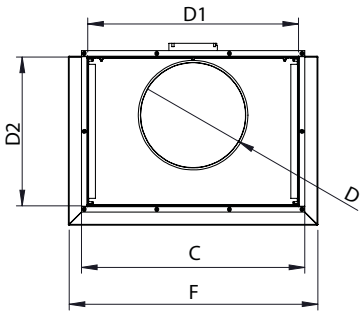

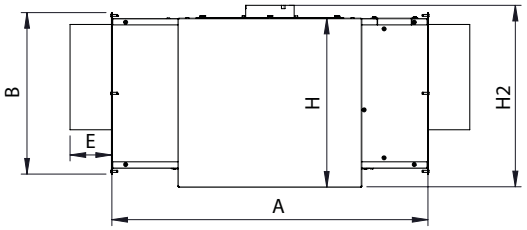

MODEL	A	B	C	D	D1	D2	E	F	H	H2
SBC-3 G4 PLUS FILTER 125 EEC	520	180	330	125	300	150	98	392	199	225
SBC-3 G4 PLUS FILTER 150 EEC	620	230	430	150	400	200	98	492	249	274.5
SBC-3 G4 PLUS FILTER 160 EEC	620	230	430	160	400	200	98	492	249	274.5
SBC-3 G4 PLUS FILTER 200 EEC	750	383	530	200	500	353	98	592	402	431
SBC-3 G4 PLUS FILTER 250 EEC	750	383	530	250	500	353	98	592	402	431
SBC-3 G4 PLUS FILTER 315 EEC	750	383	530	315	500	353	98	592	402	431
SBC-3 G4 PLUS FILTER 355 EEC	900	430	630	355	600	400	98	693	450	491
SBC-3 G4 PLUS FILTER 400 EEC	1050	530	730	400	700	500	98	793	550	605
SBC-3 G4 PLUS FILTER 450 EEC	1050	530	730	450	700	500	98	793	550	605
SBC-3 G4 PLUS FILTER 500 EEC	1350	631	830	500	800	601	98	893	651	706
SBC-3 G4 PLUS FILTER 560 EEC	1350	631	830	560	800	601	98	893	651	706
SBC-3 G4+F7 PLUS FILTER 125 EEC	520	180	330	125	300	150	98	392	199	225
SBC-3 G4+F7 PLUS FILTER 150 EEC	620	230	430	150	400	200	98	492	249	274.5
SBC-3 G4+F7 PLUS FILTER 160 EEC	620	230	430	160	400	200	98	492	249	274.5
SBC-3 G4+F7 PLUS FILTER 200 EEC	750	383	530	200	500	353	98	592	402	431
SBC-3 G4+F7 PLUS FILTER 250 EEC	750	383	530	250	500	353	98	592	402	431
SBC-3 G4+F7 PLUS FILTER 315 EEC	750	383	530	315	500	353	98	592	402	431
SBC-3 G4+F7 PLUS FILTER 355 EEC	900	430	630	355	600	400	98	693	450	491
SBC-3 G4+F7 PLUS FILTER 400 EEC	1050	530	730	400	700	500	98	793	550	605
SBC-3 G4+F7 PLUS FILTER 450 EEC	1050	530	730	450	700	500	98	793	550	605
SBC-3 G4+F7 PLUS FILTER 500 EEC	1350	631	830	500	800	601	98	893	651	706
SBC-3 G4+F7 PLUS FILTER 560 EEC	1350	631	830	560	800	601	98	893	651	706

CONNECTION DIAGRAMS / esquema de conexiones

SB-3 & SBC-3 PLUS FILTER EEC

❶ SINGLE PHASE / monofásica

Nº	Signal Señal	Colour Color	Specification Especificación
1	L	Brown Marrón	AC 220V-50/60 Hz
2	N	Blue Azul	AC 220V-50/60 Hz
3	Pe	Yellow-Green Amarillo-Verde	⏚

Nº	Signal Señal	Colour Color	Specification Especificación
1	GND	Blue Azul	⏚
2	Vsp	Yellow Amarillo	0-10 V/PWM
3	Vcc	Red Rojo	DC 10V
4	FG	White Blanco	1 Pulse/R

❷ THREE PHASE / trifásica

Nº	Signal Señal	Colour Color	Specification Especificación
1	L1	Black Negro	AC380V-50/60Hz
2	L2	Black Negro	AC380V-50/60Hz
3	L3	Black Negro	AC380V-50/60Hz
4	Pe	Yellow-Green Amarillo-Verde	⏚

Nº	Signal Señal	Colour Color	Specification Especificación
1	Vcc	Red Rojo	DC10V
2	Vsp	Yellow Amarillo	0-10VDC/PWM
3	GND	Blue Azul	⏚
4	FG	White Blanco	1 Pulse/R

CHARACTERISTIC CURVES / curvas características

SB-3 PLUS FILTER EEC

SB-3 G4 FILTER PLUS 3015 EEC

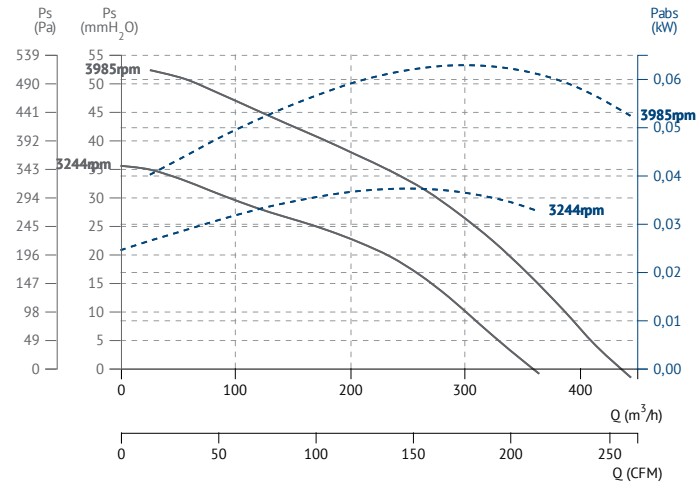

SB-3 G4 FILTER PLUS 4020 EEC

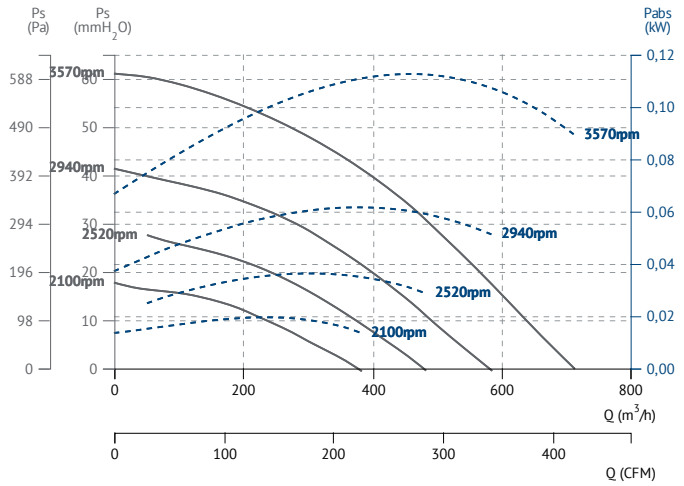

SB-3 G4 FILTER PLUS 5035 EEC

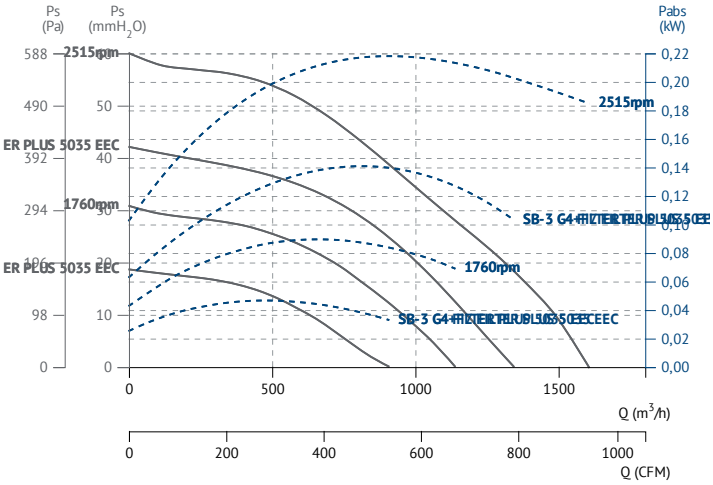

SB-3 G4 FILTER PLUS 6040 EEC

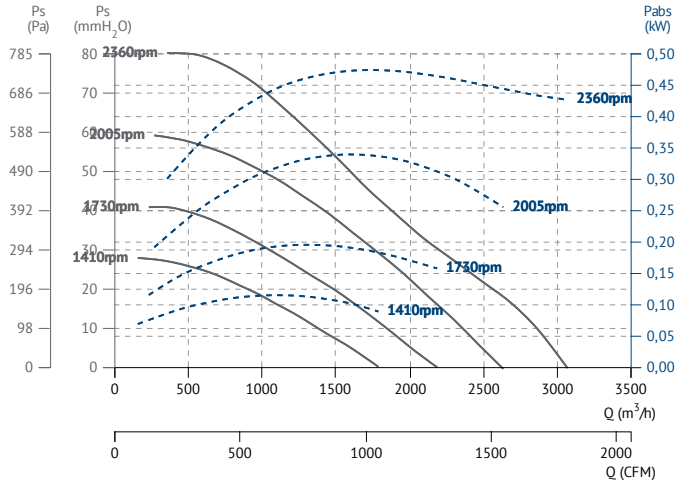

SB-3 G4 FILTER PLUS 7050 EEC

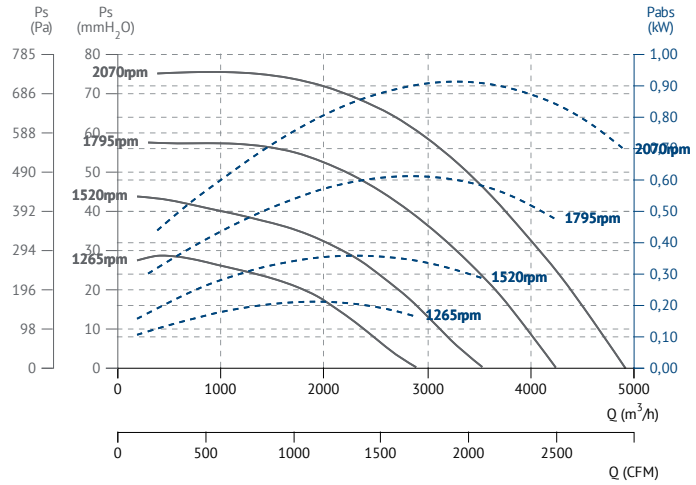

SB-3 G4 FILTER PLUS 8060 EEC

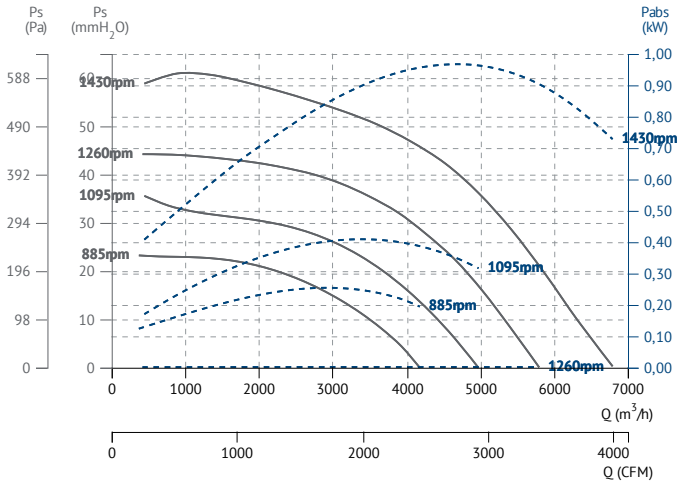

SBC-3 PLUS FILTER EEC

SBC-3 G4 FILTER PLUS 125 EEC

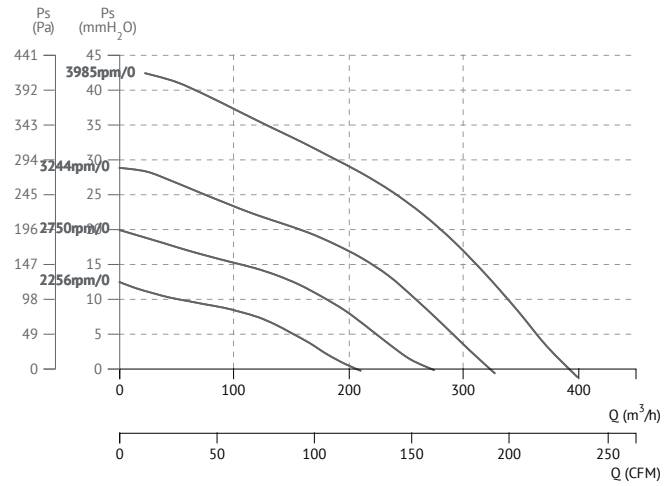

SBC-3 G4 FILTER PLUS 150 EEC

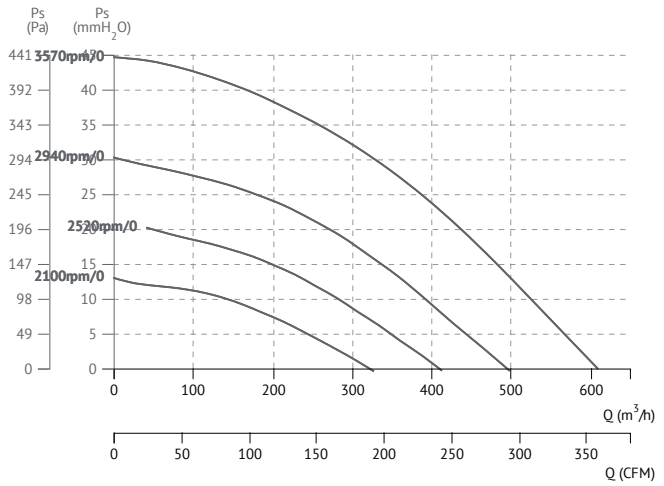

SBC-3 G4 FILTER PLUS 160 EEC

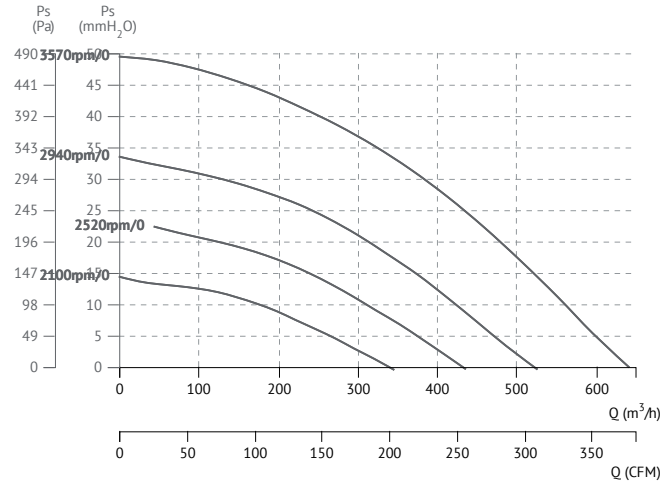

SBC-3 G4 FILTER PLUS 200 EEC

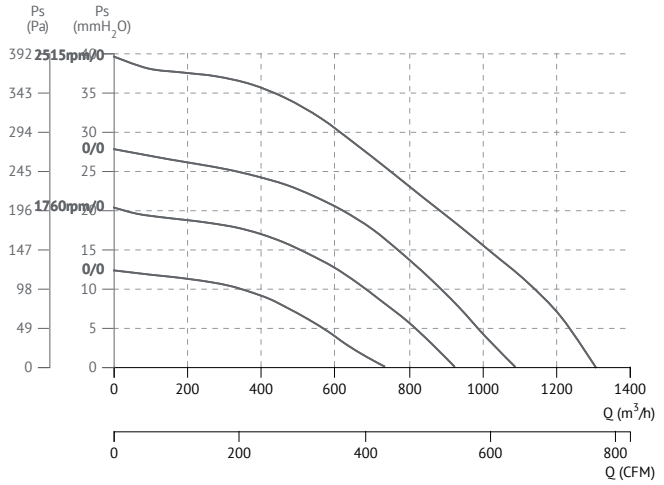

SBC-3 G4 FILTER PLUS 250 EEC

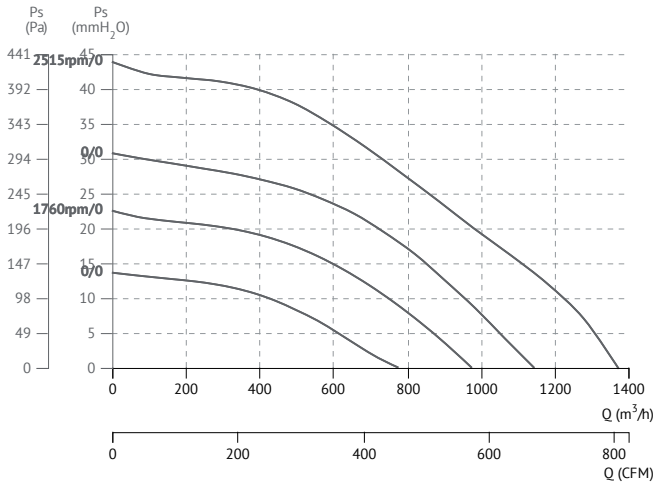

SBC-3 G4 FILTER PLUS 315 EEC

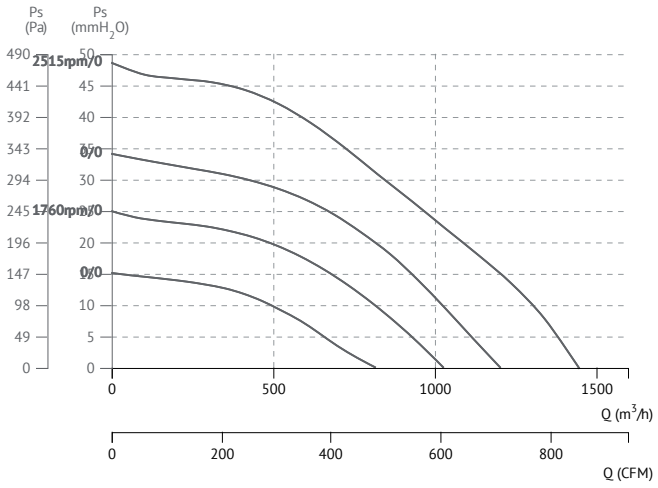

SBC-3 G4 FILTER PLUS 355 EEC

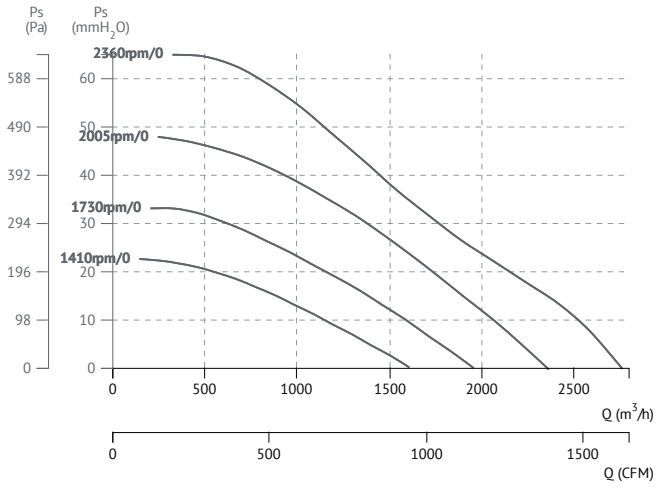

SBC-3 G4 FILTER PLUS 400 EEC

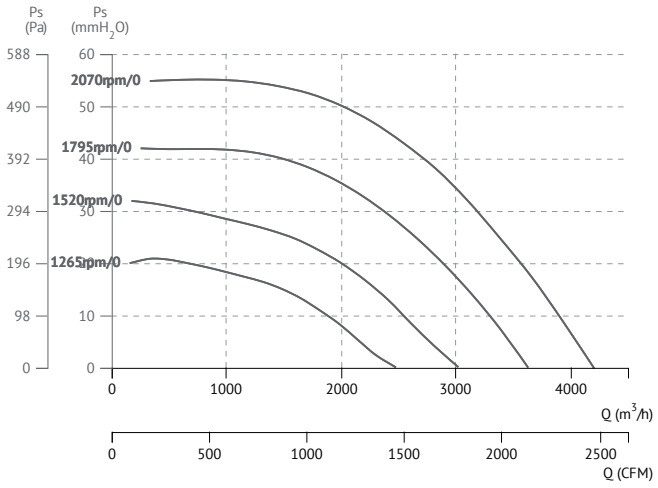

SBC-3 G4 FILTER PLUS 450 EEC

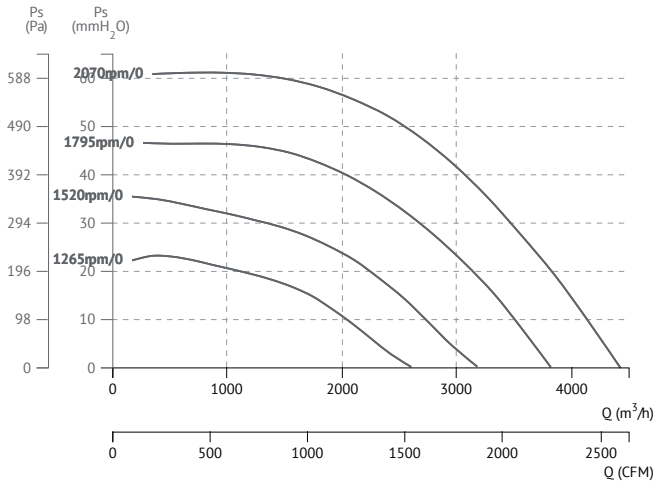

SBC-3 G4 FILTER PLUS 500 EEC

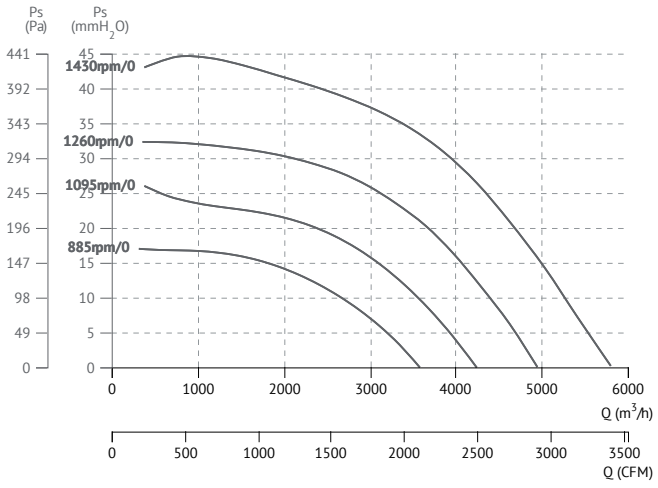

SBC-3 G4 FILTER PLUS 560 EEC

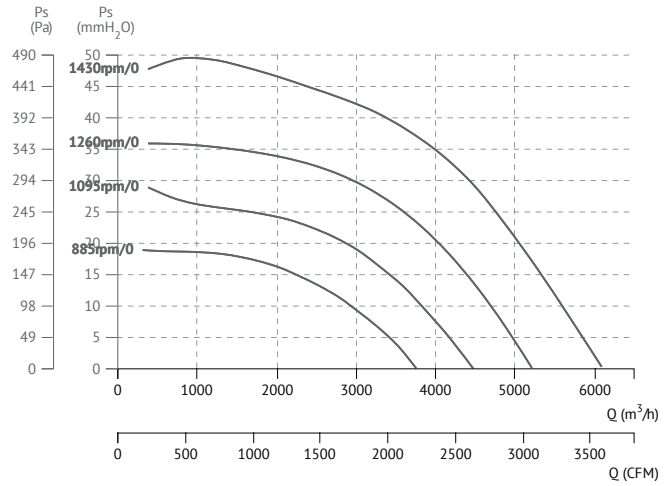

FILTERS / FILTROS

FILTROS PARA SB-3 FILTER / filters for SB-3 filter

Code	Model	Application
FG4SB3295	FLT. ISO COARSE 65% (G4) 295x145x48	SB-3 FILTER 3015 EEC, SBC-3 FILTER 125 EEC & PLUS
FG4SB3395	FLT. ISO COARSE 65% (G4) 395x198x48	SB-3 FILTER 4020 EEC, SBC-3 FILTER 150 EEC, SBC-3 FILTER 160 EEC & PLUS
FG4SB3495	FLT. ISO COARSE 65% (G4) 495x348x48	SB-3 FILTER 5035 EEC, SBC-3 FILTER 200 EEC, SBC-3 FILTER 250 EEC, SBC-3 FILTER 315 EEC & PLUS
FG4SB3594	FLT. ISO COARSE 65% (G4) 594x394x48	SB-3 FILTER 6040 EEC, SBC-3 FILTER 355 EEC & PLUS
FG4SB3694	FLT. ISO COARSE 65% (G4) 694x494x48	SB-3 FILTER 7050 EEC, SBC-3 FILTER 400 EEC, SBC-3 FILTER 450 EEC & PLUS
FG4SB3794	FLT. ISO COARSE 65% (G4) 794x594x48	SB-3 FILTER 8060 EEC, SBC-3 FILTER 500 EEC, SBC-3 FILTER 560 EEC & PLUS

Code	Model	Application
FF7SB3295	FILT. ePM1 65% (F7) 295x145x48	SB-3 FILTER 3015 EEC, SBC-3 FILTER 125 EEC & PLUS
FF7SB3395	FILT. ePM1 65% (F7) 395x198x48	SB-3 FILTER 4020 EEC, SBC-3 FILTER 150 EEC, SBC-3 FILTER 160 EEC & PLUS
FF7SB3495	FILT. ePM1 65% (F7) 495x348x48	SB-3 FILTER 5035 EEC, SBC-3 FILTER 200 EEC, SBC-3 FILTER 250 EEC, SBC-3 FILTER 315 EEC & PLUS
FF7SB3594	FILT. ePM1 65% (F7) 594x394x48	SB-3 FILTER 6040 EEC, SBC-3 FILTER 355 EEC & PLUS
FF7SB3694	FILT. ePM1 65% (F7) 694x494x48	SB-3 FILTER 7050 EEC, SBC-3 FILTER 400 EEC, SBC-3 FILTER 450 EEC & PLUS
FF7SB3794	FILT. ePM1 65% (F7) 794x594x48	SB-3 FILTER 8060 EEC, SBC-3 FILTER 500 EEC, SBC-3 FILTER 560 EEC & PLUS

Code	Model	Application
FF9SB3295	FILT. ePM1 >80% (F9) 295x145x48	SB-3 FILTER 3015 EEC, SBC-3 FILTER 125 EEC & PLUS
FF9SB3395	FILT. ePM1 >80% (F9) 395x198x48	SB-3 FILTER 4020 EEC, SBC-3 FILTER 150 EEC, SBC-3 FILTER 160 EEC & PLUS
FF9SB3495	FILT. ePM1 >80% (F9) 495x348x48	SB-3 FILTER 5035 EEC, SBC-3 FILTER 200 EEC, SBC-3 FILTER 250 EEC, SBC-3 FILTER 315 EEC & PLUS
FF9SB3594	FILT. ePM1 >80% (F9) 594x394x48	SB-3 FILTER 6040 EEC, SBC-3 FILTER 355 EEC & PLUS
FF9SB3694	FILT. ePM1 >80% (F9) 694x494x48	SB-3 FILTER 7050 EEC, SBC-3 FILTER 400 EEC, SBC-3 FILTER 450 EEC & PLUS
FF9SB3794	FILT. ePM1 >80% (F9) 794x594x48	SB-3 FILTER 8060 EEC, SBC-3 FILTER 500 EEC, SBC-3 FILTER 560 EEC & PLUS

BOX HB/HBA

Axial fan in soundproof cabinet
Helicoidal en caja insonorizada

BOX HB



BOX HBA



+ info 60 Hz

ErP

MANUFACTURING FEATURES

• BOX: Soundproof galvanized steel box with thermo-acoustic insulation, Bs1d0. Easy motor access and fan maintenance through removable panels.

Inside fan:

• **HB**: Axial fan, circular reinforced frame from size 45 to 80. For larger sizes uses from 90 to 125 we use model HC. Motor-impeller assembly through a modular system. Variable pitch angle polyamide impeller reinforced with fibreglass. Polyester powder finishing coat.

• **HBA**: Axial fan with the same construction features than HB but with aluminium impeller from size 45 to 80. For larger sizes uses from 90 to 125 is HCA. Motor-impeller assembly through a modular system.

• Squirrel cage asynchronous standard motor, IP-55 protection and rated class F insulation. Standard voltages 230V 50Hz for single phase motors, 230/400V 50Hz for three phase motors up to 4kW, and 400/690V 50Hz for higher powers 1 speed and 400V for 2 speeds motors.

APPLICATIONS

Designed for wall or duct installation, they are suitable for:

• Air renewal in buildings and industries.
• Smoke extraction (max 45-50ºC).
• Maximum working temperature: 1ph 50ºC, 3ph 60ºC.

UNDER REQUEST

• Reversible impeller.
• B form impeller(airflow from impeller to motor).
• 60Hz fans and special voltages.

CARACTERÍSTICAS CONSTRUCTIVAS

• **BOX**: Caja construida en chapa de acero galvanizado aislada con aislamiento térmico y acústico con clasificación al fuego Bs1d0.
. Paneles laterales desmontables para facilitar el acceso al motor y el mantenimiento.

Ventilador Interior:

• **HB**: ventilador helicoidal de marco redondo reforzado con nervio intermedio para tamaños del 45 al 80. Para tamaños del 90 a 125 es un HC.
Montaje modular del conjunto motor hélice que permite una total versatilidad en caso de cualquier cambio. Hélice de poliamida reforzada con fibra de vidrio de ángulo variable en origen. Protegidos contra la corrosión mediante recubrimiento en polvo de resina de poliéster.

• **HBA**: ventilador helicoidal con mismas características constructivas que HB pero con hélice de aluminio para tamaños del 45 al 80. Para tamaños del 90 a 125 es un HCA. Montaje modular del conjunto motor hélice .

• Motor asíncrono normalizado de jaula de ardilla con protección IP-55 y aislamiento clase F. Voltajes estándar 230V 50Hz para motores monofásicos, 230/400V 50Hz para motores trifásicos hasta 4kW y 400/690V 50Hz para potencias superiores de 1 velocidad 400V para 2 velocidades.

APLICACIONES

Diseñados para montaje en pared o en conducto, son indicados para:

• Renovación de aire en todo tipo de edificios e industrias.
• Extracción de humos (máximo 45-50 ºC).
• Temperatura máxima de trabajo en continuo: monofásicos 50ºC, trifásicos 60ºC.

BAJO DEMANDA

• Hélice reversible.
• Hélice impelente (sentido del aire hélice-motor).
• Ventiladores para trabajar a 60Hz y voltajes especiales.

ACCESSORIES / accesorios



INT
Interruptor de corte
Safety switch



SFC
Variador de velocidad frecuencial
Frecuency speed controller



JE 45
junta elástica
Flexible joint

SINGLE PHASE RANGE / serie monofásica

2 POLE / 2 polos

Model	Angle	Min. Rat. Power kW	Max. Rat. Power kW	Max. Air flow m³/h	Sound dB (A)	Connection diagram
BOX HB 40 M2 (A0:6)	25º - 40º	0,55	1,1	4.660	59	1

4 POLE / 4 polos

Model	Angle	Min. Rat. Power kW	Max. Rat. Power kW	Max. Air flow m³/h	Sound dB (A)	Connection diagram
BOX HB 40 M4 (A0:6)	35º - 40º	0,12	0,25	4.670	48	1

Model	Angle	Min. Rat. Power kW	Max. Rat. Power kW	Max. Air flow m³/h	Sound dB (A)	Connection diagram
BOX HB 45 M4 (A0:6)	35º - 40º	0,12	0,55	6.360	49	1
BOX HB 45 M4 (A5:6)	25º - 45º	0,12	0,55	6.350	48	1
BOX HB 50 M4 (A0:6)	35º - 40º	0,12	0,55	8.140	50	1
BOX HB 50 M4 (A5:6)	25º - 45º	0,12	0,55	8.130	51	1
BOX HB 56 M4 (A2:6)	20º - 45º	0,37	1,1	13.910	57	1
BOX HB 56 M4 (A2:9)	20º - 45º	0,37	1,1	14.710	57	1
BOX HB 56 M4 (A5:6)	20º - 45º	0,37	1,1	14.640	67	1

6 POLE / 6 polos

Model	Angle	Min. Rat. Power kW	Max. Rat. Power kW	Max. Air flow m³/h	Sound dB (A)	Connection diagram
BOX HB 40 M6 (A0:6)	35º - 40º	0,12	0,12	3.030	39	1
BOX HB 45 M6 (A0:6)	35º - 40º	0,13	0,13	4.120	39	1
BOX HB 45 M6 (A5:6)	25º - 45º	0,13	0,13	4.110	39	1
BOX HB 50 M6 (A0:6)	35º - 40º	0,25	0,25	5.280	41	1
BOX HB 50 M6 (A5:6)	25º - 45º	0,25	0,25	5.270	42	1
BOX HB 56 M6 (A2:6)	20º - 45º	0,25	0,55	9.010	48	1
BOX HB 56 M6 (A2:9)	20º - 45º	0,25	0,55	9.520	48	1
BOX HB 56 M6 (A5:6)	20º - 45º	0,25	0,55	9.760	64	1
BOX HB 63 M6 (A2:6)	20º - 45º	0,25	0,75	13.010	50	1
BOX HB 63 M6 (A2:9)	20º - 45º	0,37	0,75	14.110	50	1
BOX HB 63 M6 (A5:6)	20º - 45º	0,37	0,75	13.570	68	1
BOX HB 71 M6 (A2:6)	20º - 45º	0,55	1,10	18.110	53	1
BOX HB 71 M6 (A2:9)	20º - 45º	0,55	1,10	19.610	55	1
BOX HB 71 M6 (A5:6)	20º - 45º	0,55	1,10	18.350	73	1

THREE PHASE RANGE / serie trifásica

2 POLE / 2 polos

Model	Angle	Min. Rat. Power kW	Max. Rat. Power kW	Max. Air flow m³/h	Sound dB (A)	Connection diagram
BOX HB 40 T2 (A0:6)	25º - 40º	0,55	1,1	4.660	59	1

4 POLE / 4 polos

Model	Angle	Min. Rat. Power kW	Max. Rat. Power kW	Max. Air flow m³/h	Sound dB (A)	Connection diagram
BOX HB 40 T4 (A0:6)	35º - 40º	0,12	0,25	4.670	48	1
BOX HB 45 T4 (A0:6)	35º - 40º	0,12	0,55	6.360	49	1
BOX HB 45 T4 (A5:6)	25º - 45º	0,12	0,55	6.350	48	1
BOX HB 50 T4 (A0:6)	35º - 40º	0,12	0,55	8.140	50	1
BOX HB 50 T4 (A5:6)	25º - 45º	0,12	0,55	8.130	51	1
BOX HB 56 T4 (A2:6)	20º - 45º	0,37	1,5	13.910	57	1
BOX HB 56 T4 (A2:9)	20º - 45º	0,37	1,5	14.710	57	1
BOX HB 56 T4 (A5:6)	20º - 45º	0,37	1,5	14.640	67	1
BOX HB 63 T4 (A2:6)	20º - 45º	0,37	3	20.110	59	1
BOX HB 63 T4 (A2:9)	20º - 45º	0,37	3	21.810	60	1
BOX HB 63 T4 (A5:6)	20º - 45º	0,37	3	20.350	71	1
BOX HB 71 T4 (A2:6)	20º - 45º	0,75	3	27.910	62	1
BOX HB 71 T4 (A2:9)	20º - 45º	0,75	3	27.100	65	1
BOX HB 71 T4 (A5:6)	20º - 45º	0,75	3	27.520	76	1
BOX HB 80 T4 (A2:6)	20º - 45º	1,1	5,5	39.010	64	1
BOX HB 80 T4 (A2:9)	20º - 45º	1,1	5,5	41.810	69	1
BOX HB 80 T4 (A5:6)	20º - 45º	1,1	5,5	37.790	73	1
BOX HB 90 T4 (A6:3)	20º - 42º	3	15	51.110	72	1
BOX HB 90 T4 (A6:6)	20º - 42º	3	15	58.310	73	1
BOX HB 100 T4 (A6:3)	20º - 42º	5,5	22	69.410	73	1
BOX HB 125 T4 (A7:8)	20º - 42º	11	45	143.500	86	1

6 POLE / 6 polos

Model	Angle	Min. Rat. Power kW	Max. Rat. Power kW	Max. Air flow m³/h	Sound dB (A)	Connection diagram
BOX HB 40 T6 (A0:6)	35º - 40º	0,12	0,12	3.030	39	1
BOX HB 45 T6 (A0:6)	35º - 40º	0,13	0,13	4.120	39	1
BOX HB 45 T6 (A5:6)	25º - 45º	0,13	0,13	4.110	39	1

Model	Angle	Min. Rat. Power kW	Max. Rat. Power kW	Max. Air flow m³/h	Sound dB (A)	Connection diagram
BOX HB 50 T6 (A0:6)	35º - 40º	0,25	0,25	5.280	41	1
BOX HB 50 T6 (A5:6)	25º - 45º	0,25	0,25	5.270	42	1
BOX HB 56 T6 (A2:6)	20º - 45º	0,25	0,55	9.010	48	1
BOX HB 56 T6 (A2:9)	20º - 45º	0,25	0,55	9.520	48	1
BOX HB 56 T6 (A5:6)	20º - 45º	0,25	0,55	9.760	64	1
BOX HB 63 T6 (A2:6)	20º - 45º	0,25	0,75	13.010	50	1
BOX HB 63 T6 (A2:9)	20º - 45º	0,37	0,75	14.110	50	1
BOX HB 63 T6 (A5:6)	20º - 45º	0,37	0,75	13.570	68	1
BOX HB 71 T6 (A2:6)	20º - 45º	0,55	1,1	18.110	53	1
BOX HB 71 T6 (A2:9)	20º - 45º	0,55	1,1	19.610	55	1
BOX HB 71 T6 (A5:6)	20º - 45º	0,55	1,1	18.350	73	1
BOX HB 80 T6 (A2:6)	20º - 45º	0,75	2,2	25.310	54	1
BOX HB 80 T6 (A2:9)	20º - 45º	0,75	2,2	27.110	60	1
BOX HB 80 T6 (A5:6)	20º - 45º	0,75	2,2	25.200	69	1
BOX HB 90 T6 (A6:3)	20º - 42º	1,5	4	33.110	62	1
BOX HB 90 T6 (A6:6)	20º - 42º	1,5	4	37.810	63	1
BOX HB 100 T6 (A6:3)	20º - 42º	2,2	7,5	45.010	63	1
BOX HB 100 T6 (A6:6)	20º - 42º	2,2	7,5	52.610	67	1
BOX HB 112 T6 (A6:3)	20º - 42º	2,2	11	59.710	66	1
BOX HB 112 T6 (A6:6)	20º - 42º	2,2	11	70.510	70	1
BOX HB 125 T6 (A7:4)	20º - 42º	3	15	85.410	73	1
BOX HB 125 T6 (A7:8)	20º - 42º	3	15	98.110	77	1

DIMENSIONS / dimensiones (mm)

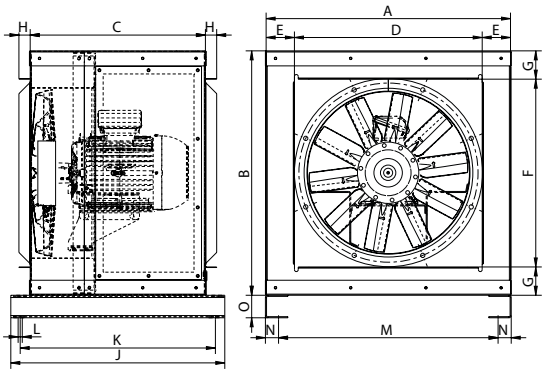

MODEL	A	B	C	D	E	F	G	H	J	K	L	M	N	O
BOX HB 40	651	651	467	500	75	500	75	30	570	520	11	585	35	60
BOX HB 45	651	651	467	500	75	500	75	30	570	520	11	585	35	60
BOX HB 50	651	651	467	500	75	500	75	30	570	520	11	585	35	60
BOX HB 56	781,5	781,5	542	630	76	630	76	30	665	610	11	715	35	60
BOX HB 63	781,5	781,5	542	630	76	630	76	30	665	610	11	715	35	60
BOX HB 71	951,5	951,5	597	800	76	800	76	30	705	650	11	885	35	60
BOX HB 80	951,5	951,5	597	800	76	800	76	30	705	650	11	885	35	60
BOX HB 90	1176,5	1176,5	857	1000	88	1000	88	30	965	915	11	1110	35	90
BOX HB 100	1176,5	1176,5	857	1000	88	1000	88	30	965	915	11	1110	35	90
BOX HB 112	1416,5	1413,5	1019	1250	83	1250	82	30	1125	1075	11	1350	35	90
BOX HB 125	1416,5	1413,5	1019	1250	83	1250	82	30	1125	1075	11	1350	35	90

CONNECTION DIAGRAMS / esquema de conexiones

❶ **THREE PHASE MOTORS 1 SPEED** / motores trifásicos 1 velocidad

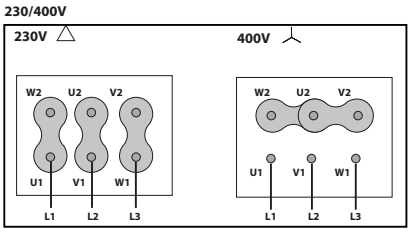

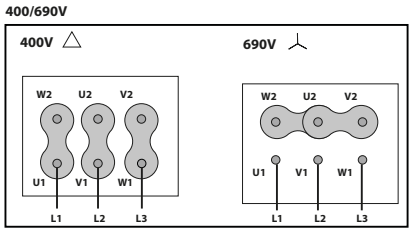

CHARACTERISTIC CURVES / curvas características

BOX HB 45 M4 (A0:6)

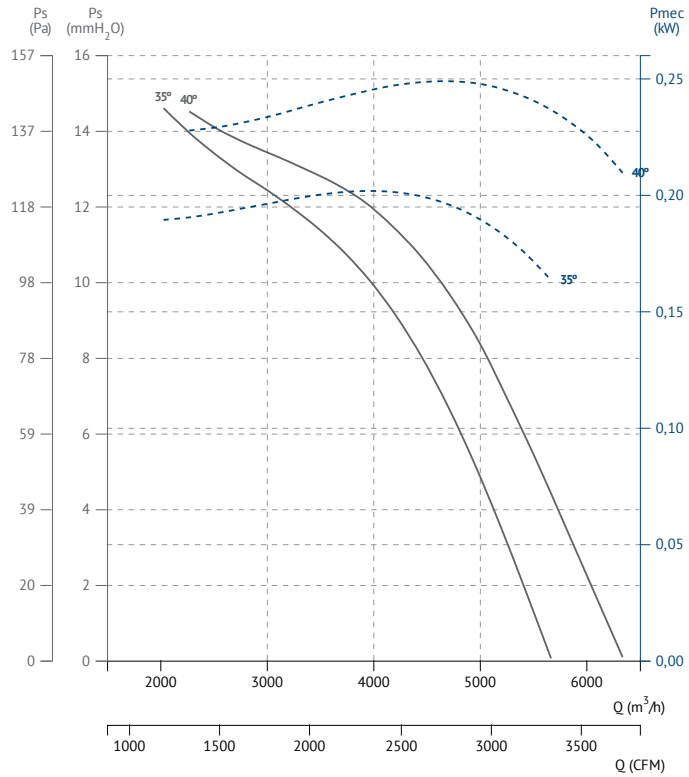

BOX HB 45 M4 (A5:6)

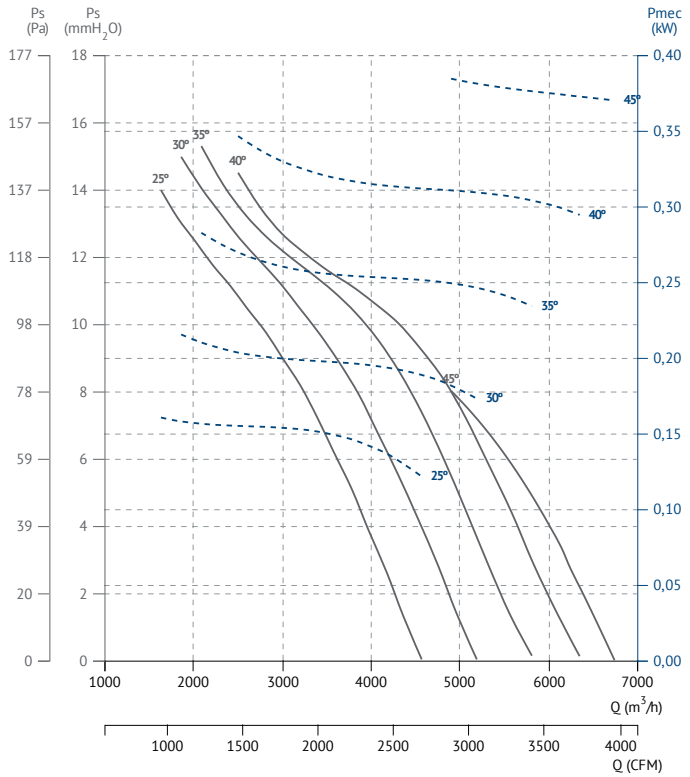

BOX HB 45 M6 (A0:6)

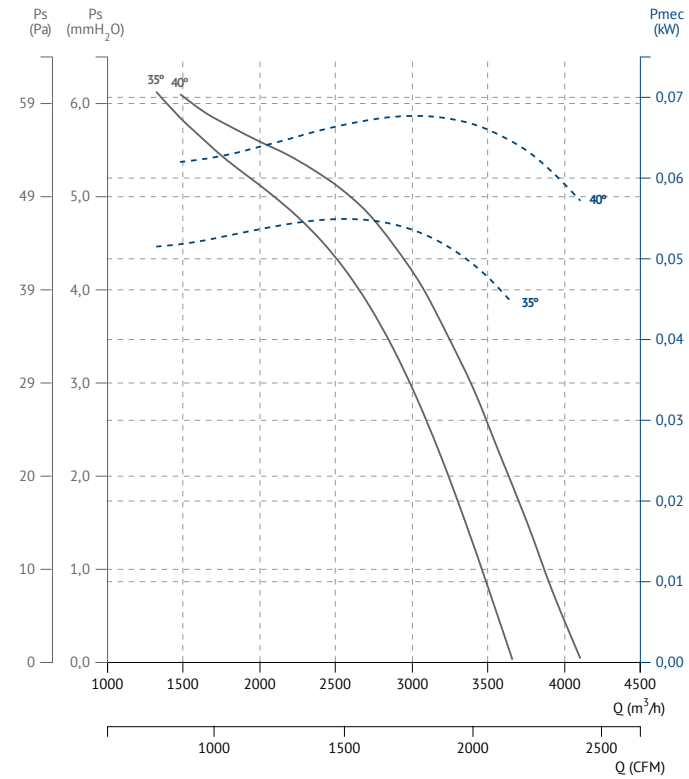

BOX HB 45 M6 (A5:6)

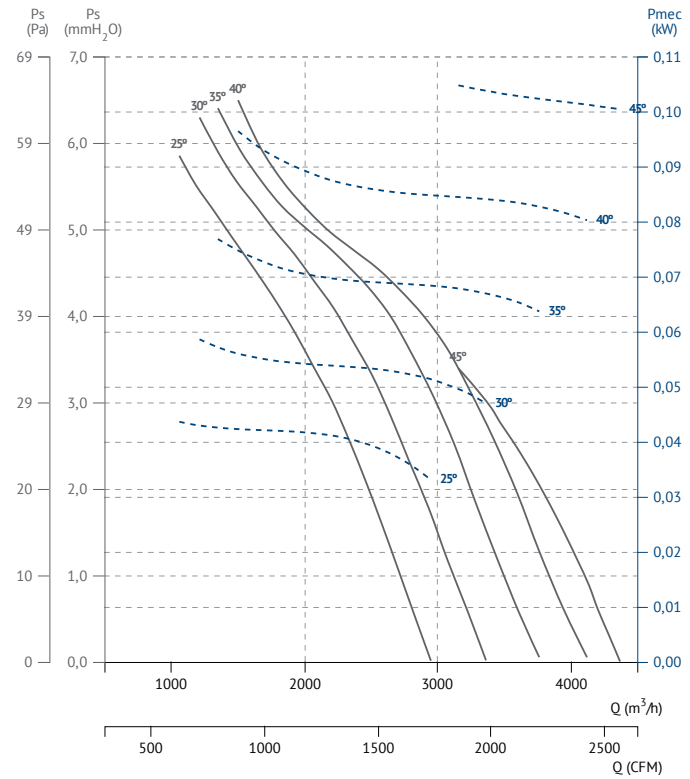

BOX HB 50 M4 (A0:6)

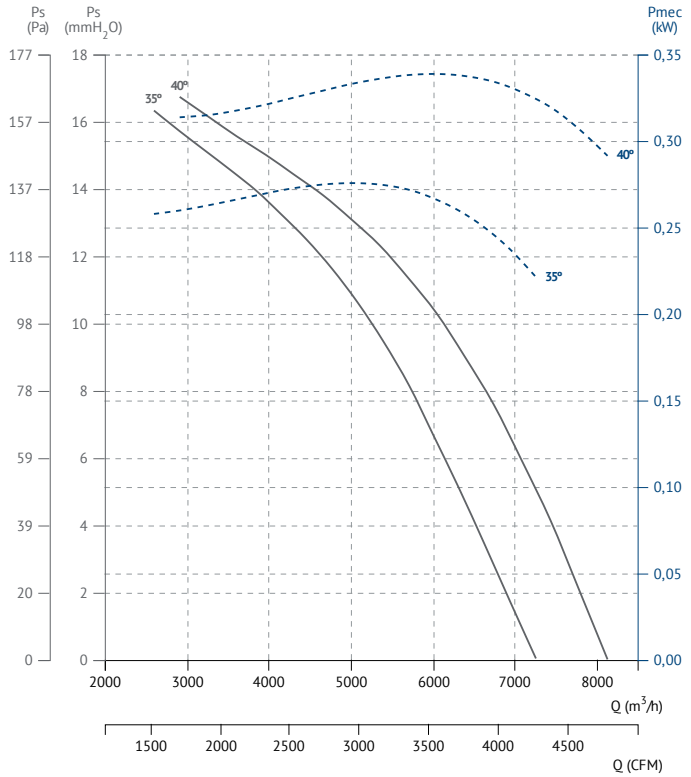

BOX HB 50 M4 (A5:6)

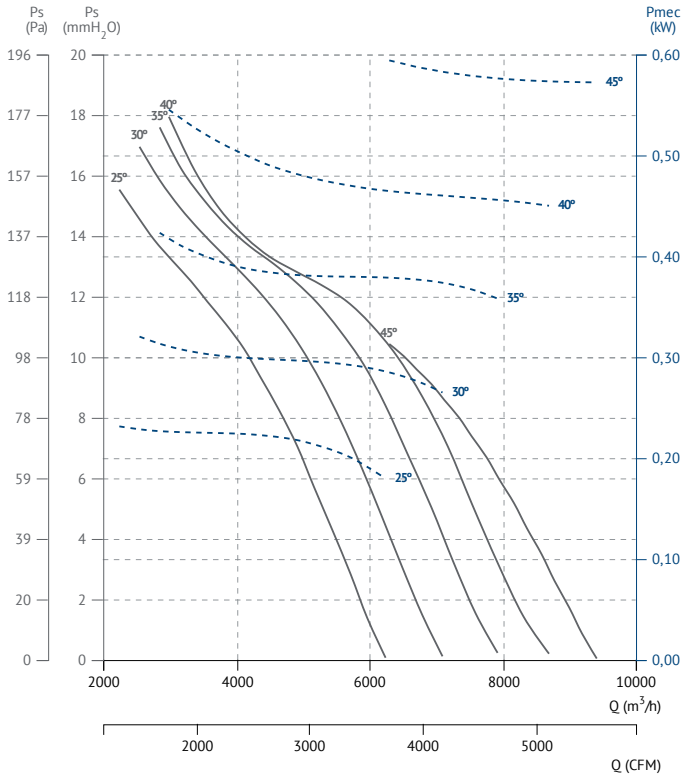

BOX HB 50 M6 (A0:6)

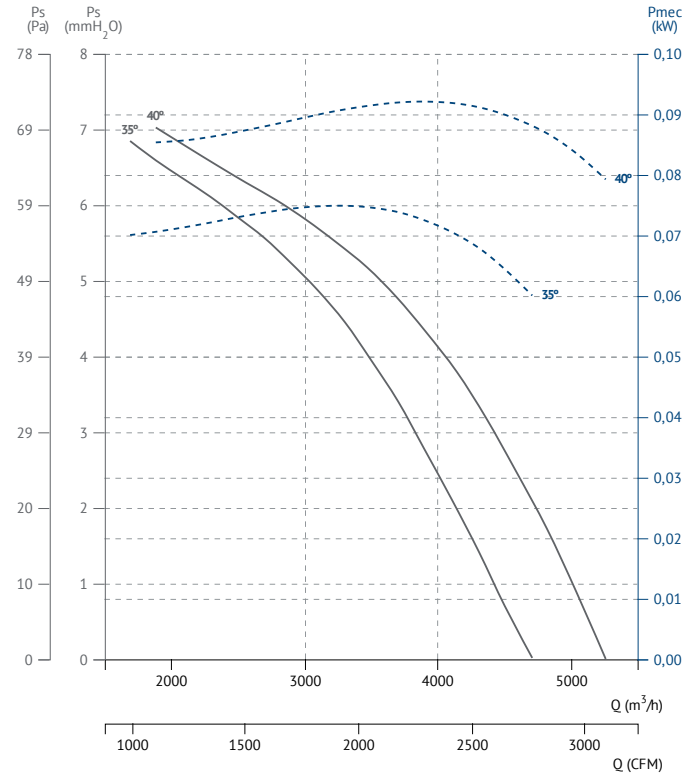

BOX HB 50 M6 (A5:6)

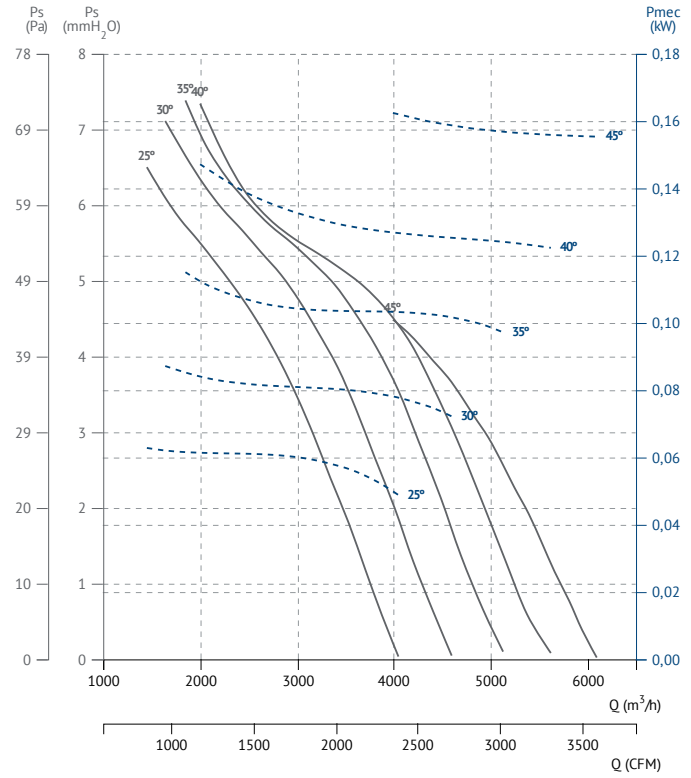

BOX HB 56 M4 (A2:6)

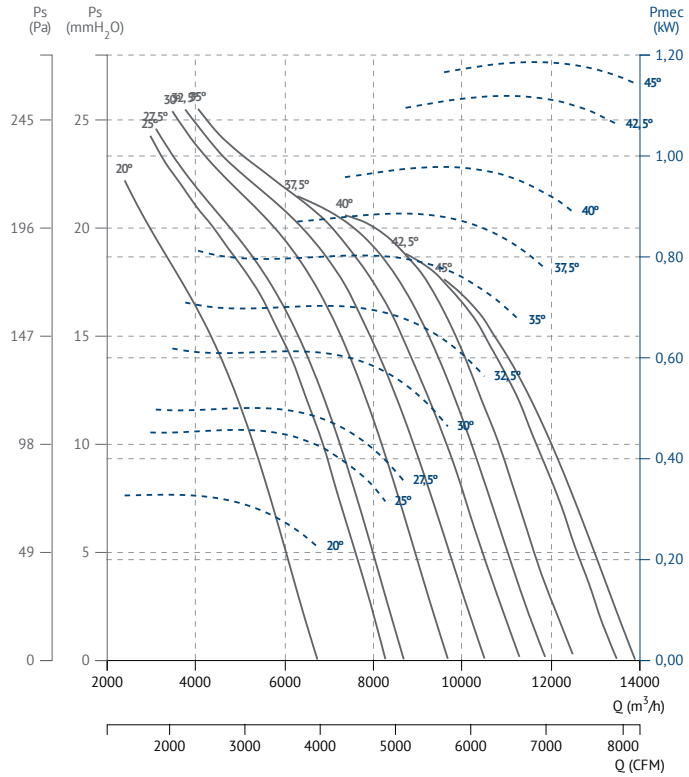

BOX HB 56 M4 (A2:9)

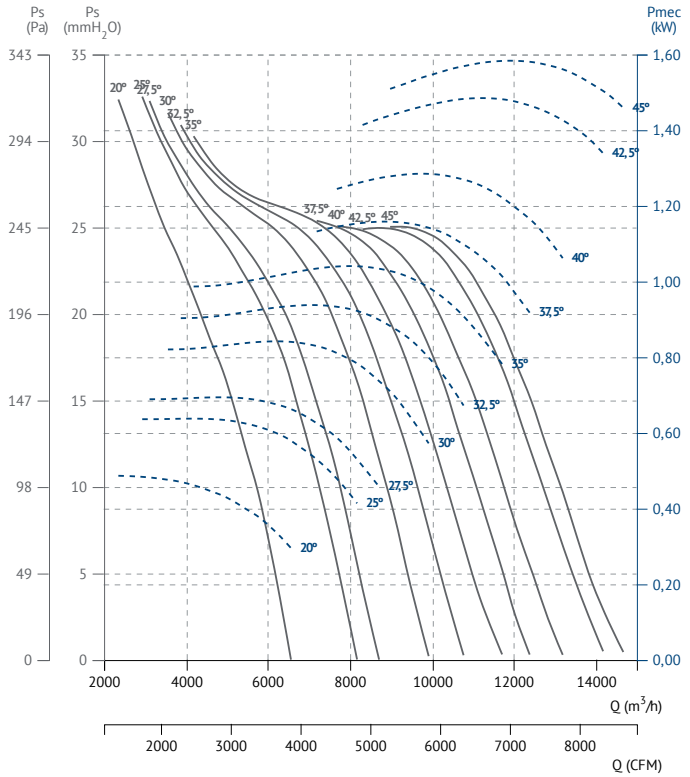

BOX HB 56 M4 (A5:6)

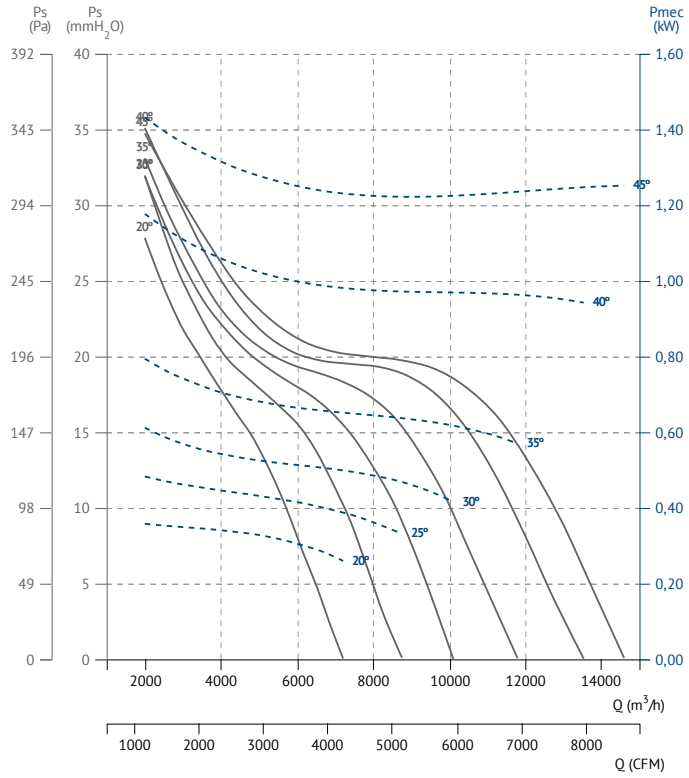

BOX HB 56 M6 (A5:6)

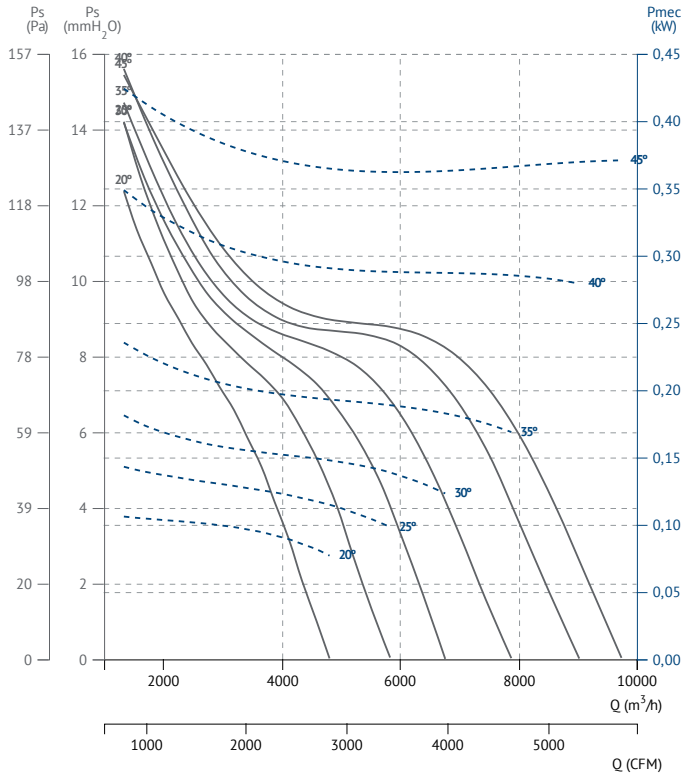

BOX HB 56 M6 (A2:9)

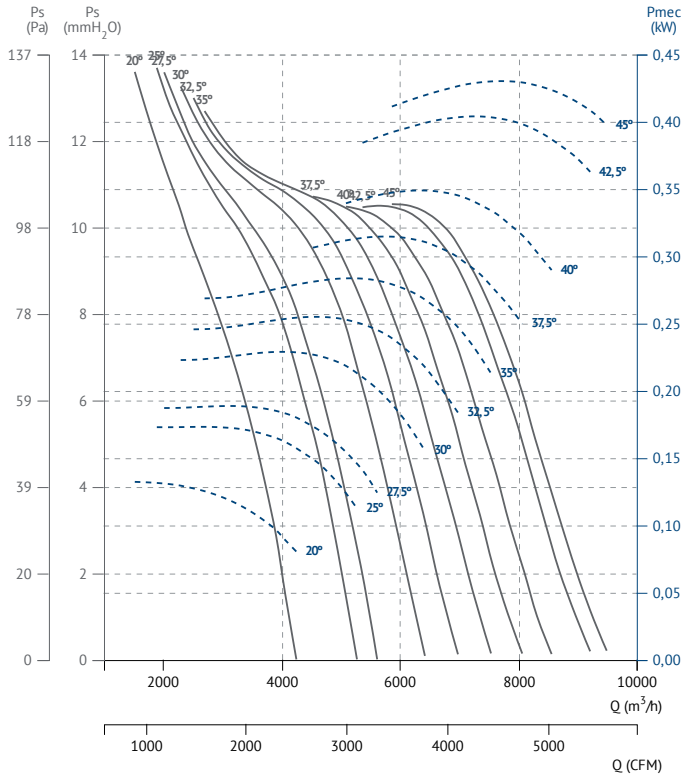

BOX HB 56 M6 (A2:6)

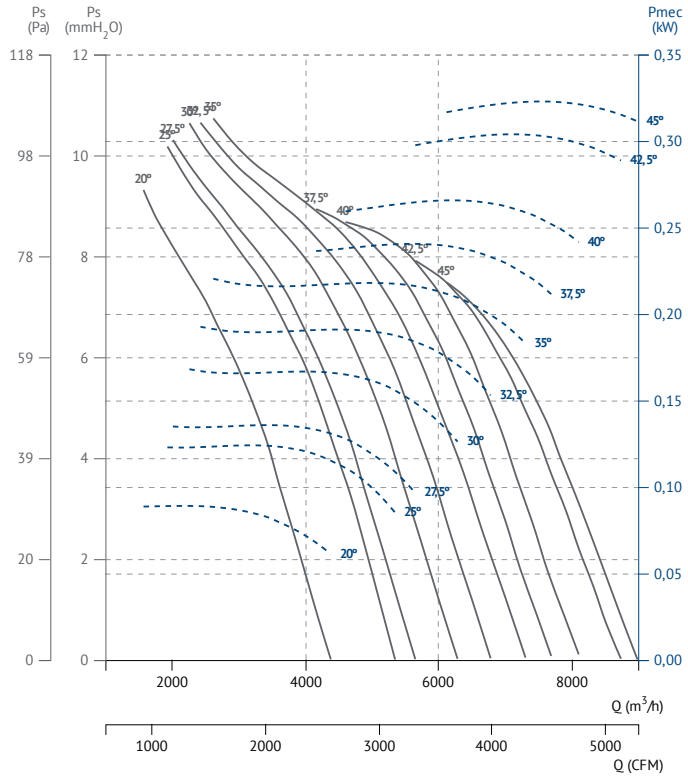

BOX HB 63 M4 (A2:6)

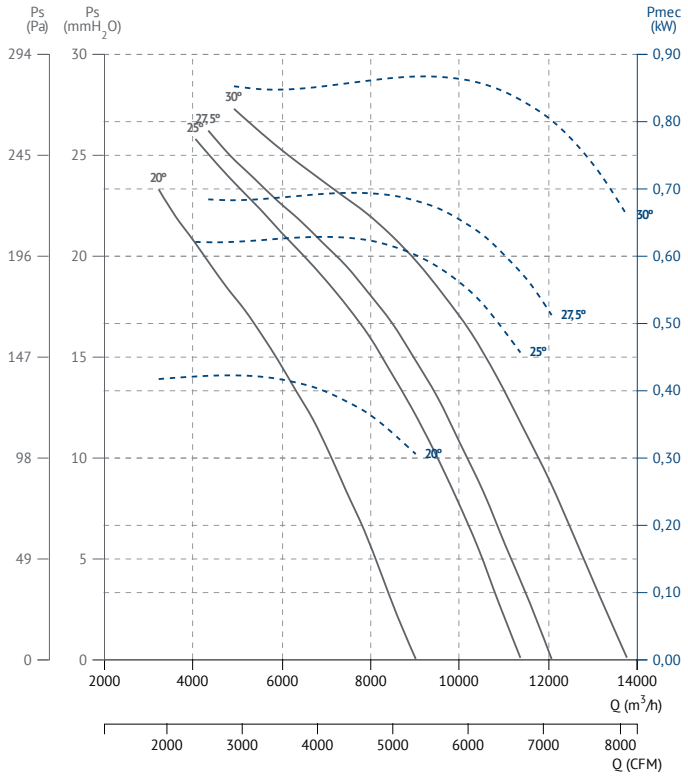

BOX HB 63 M4 (A2:9)

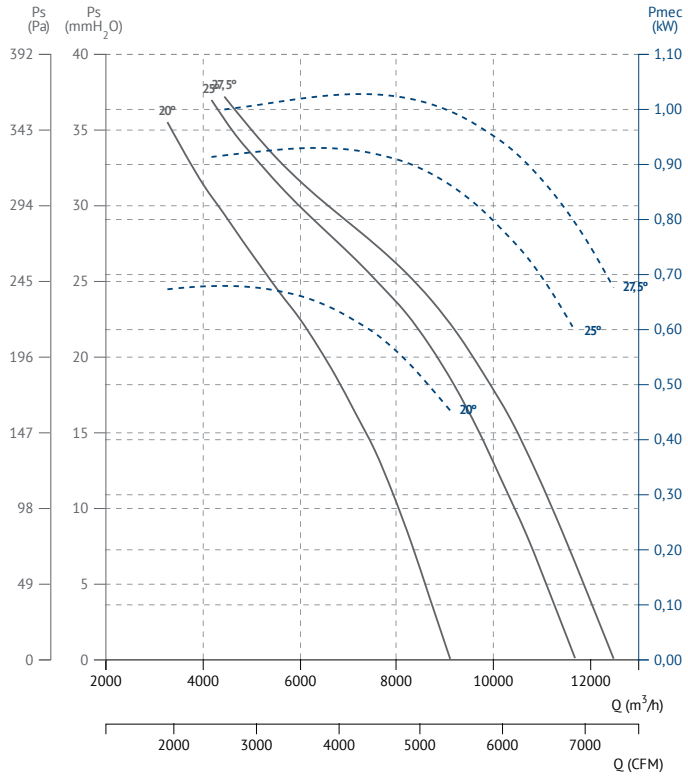

BOX HB 63 M4 (A5:6)

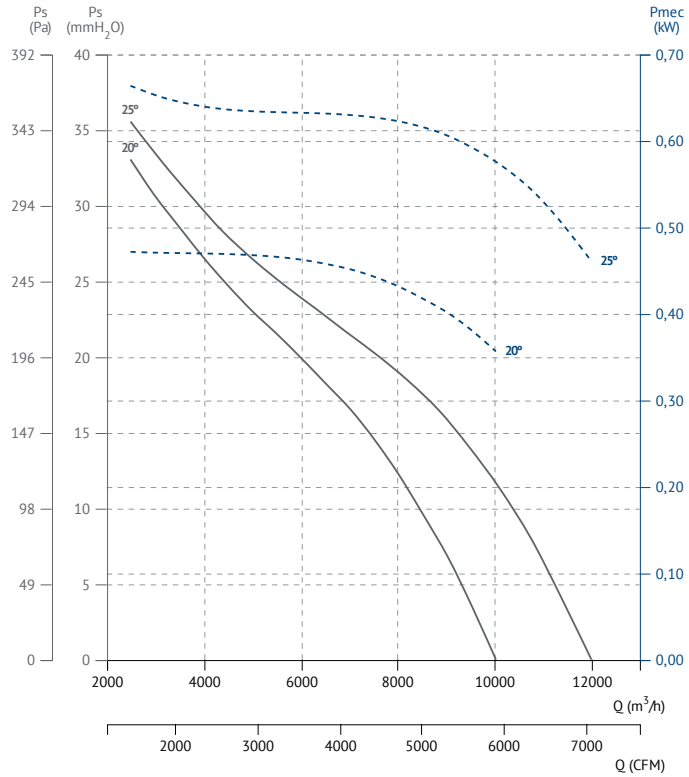

BOX HB 63 M6 (A2:6)

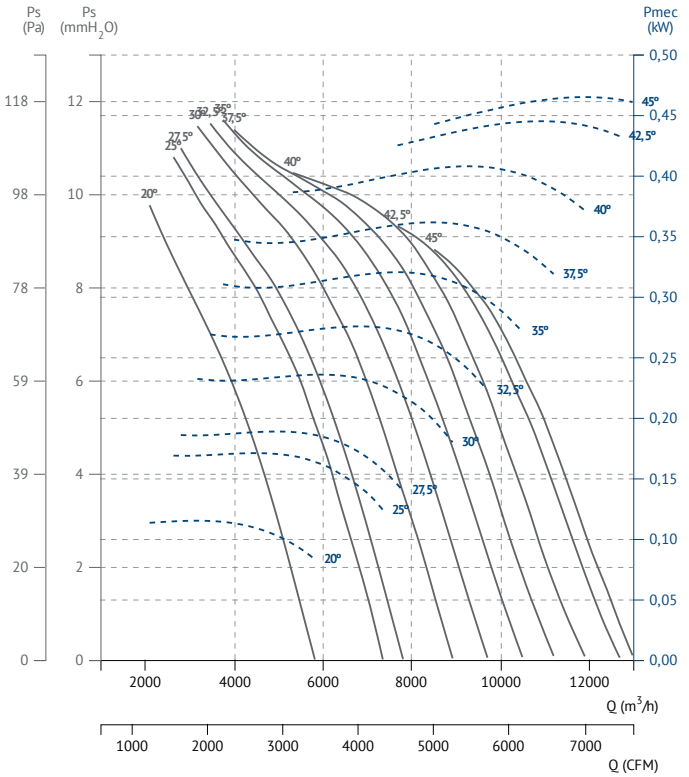

BOX HB 63 M6 (A2:9)

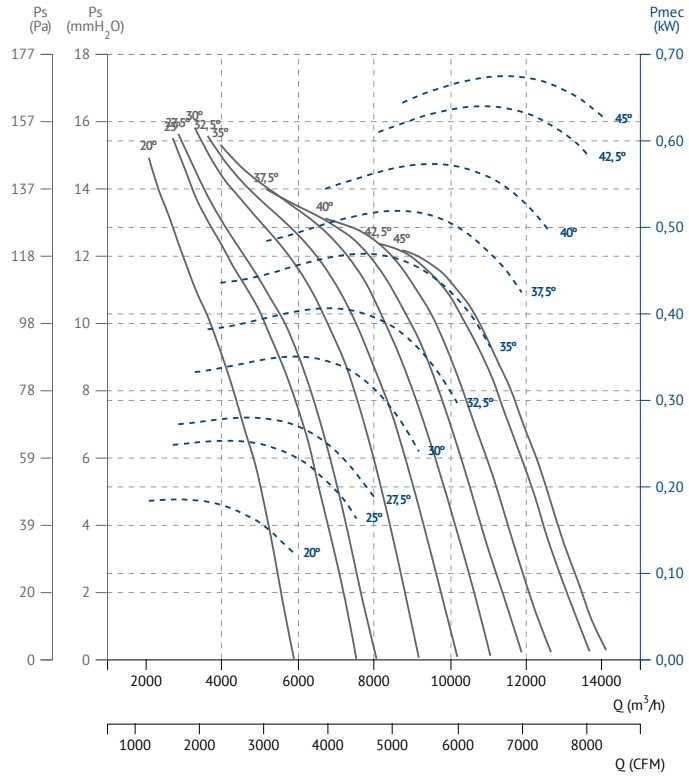

BOX HB 63 M6 (A5:6)

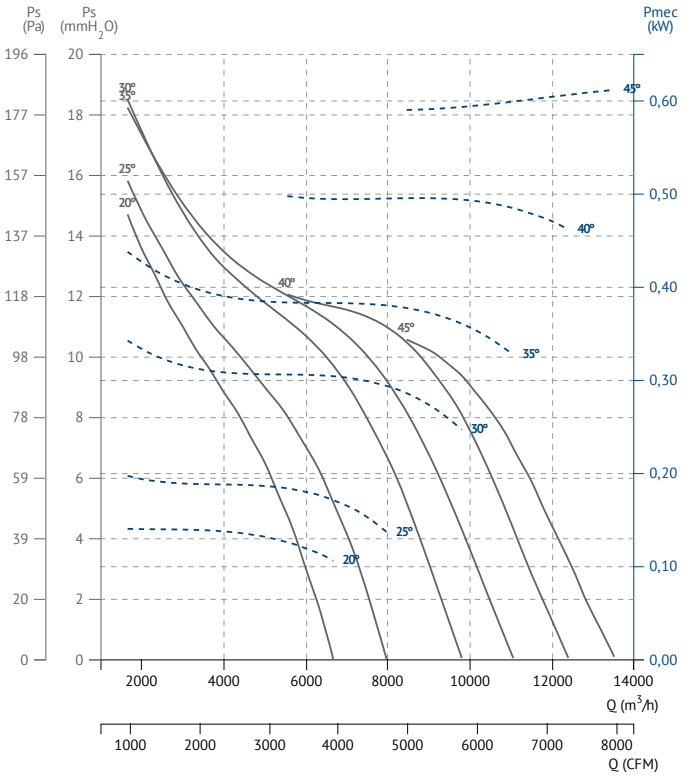

BOX HB 71 M4 (A2:6)

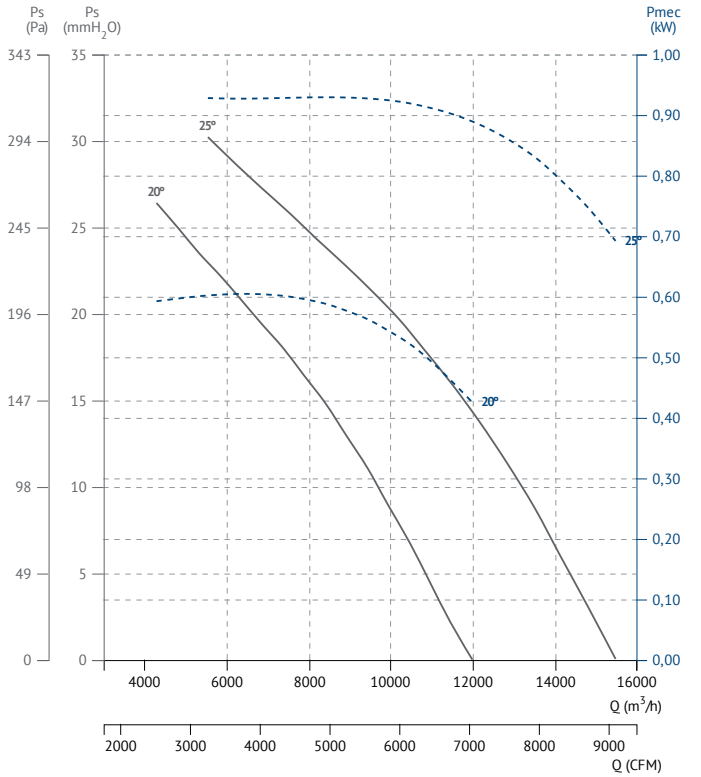

BOX HB 71 M4 (A2:9)

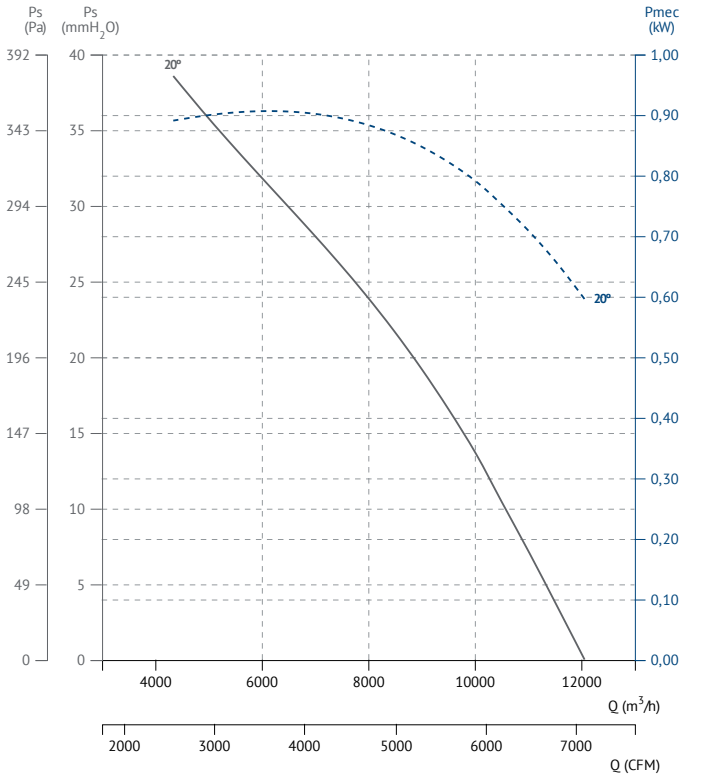

BOX HB 71 M4 (A5:6)

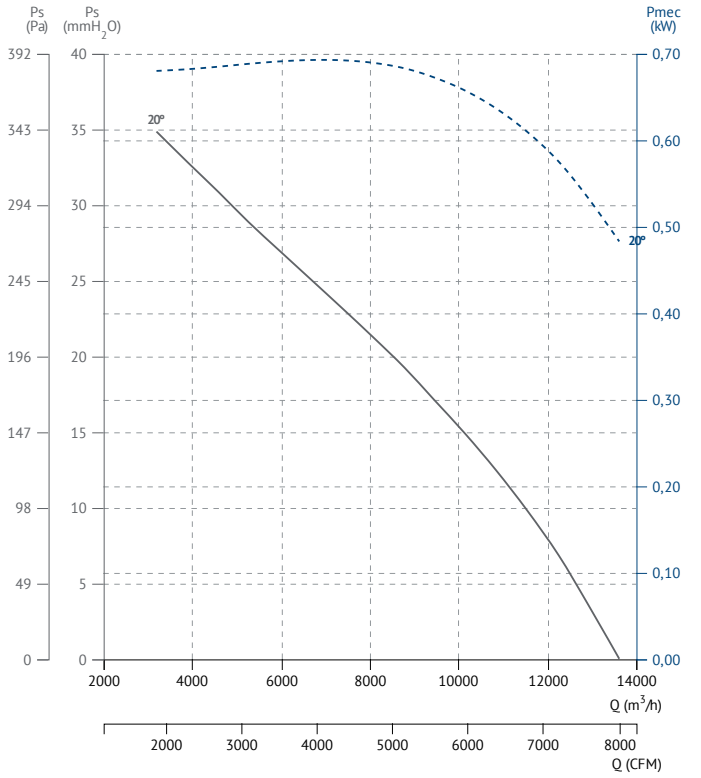

BOX HB 71 M6 (A5:6)

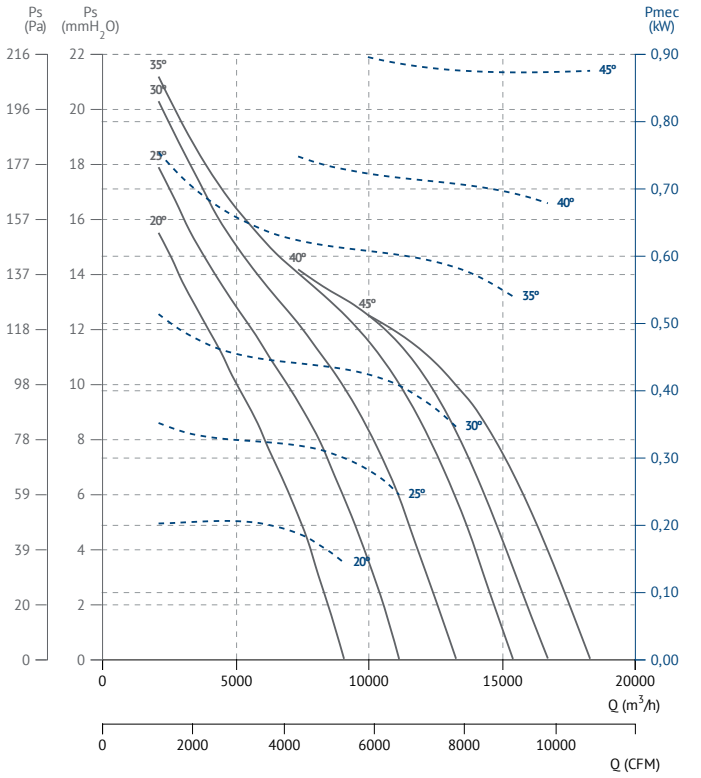

BOX HB 71 M6 (A2:9)

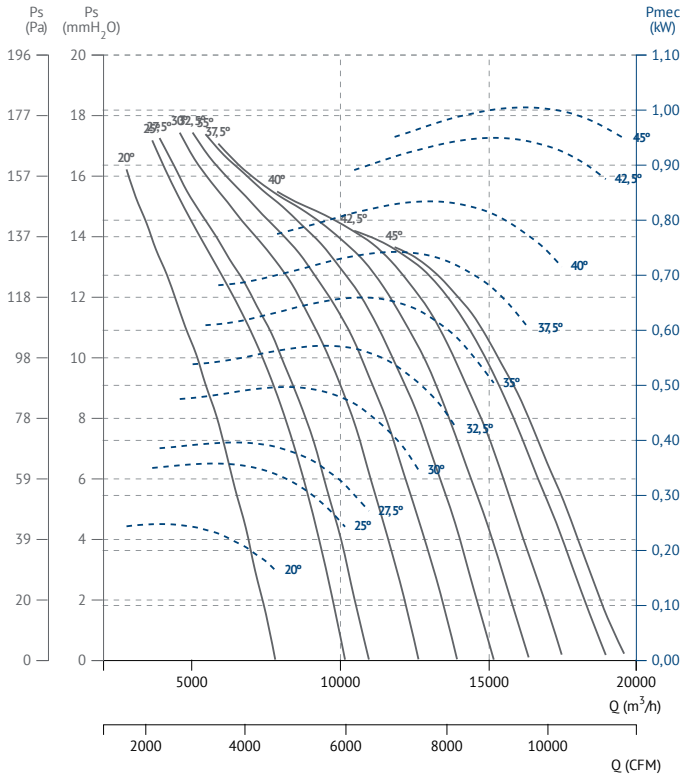

BOX HB 71 M6 (A2:6)

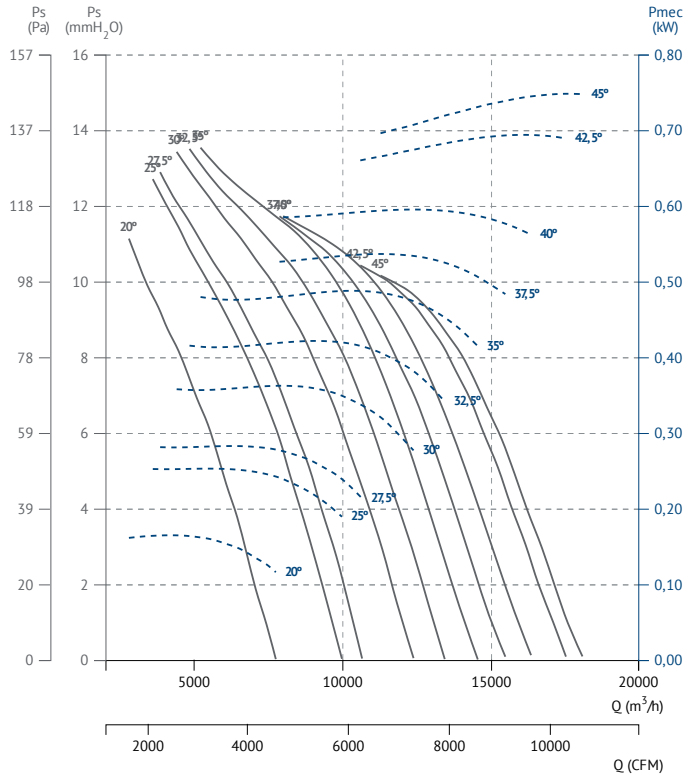

BOX HB 45 T4 (A0:6)

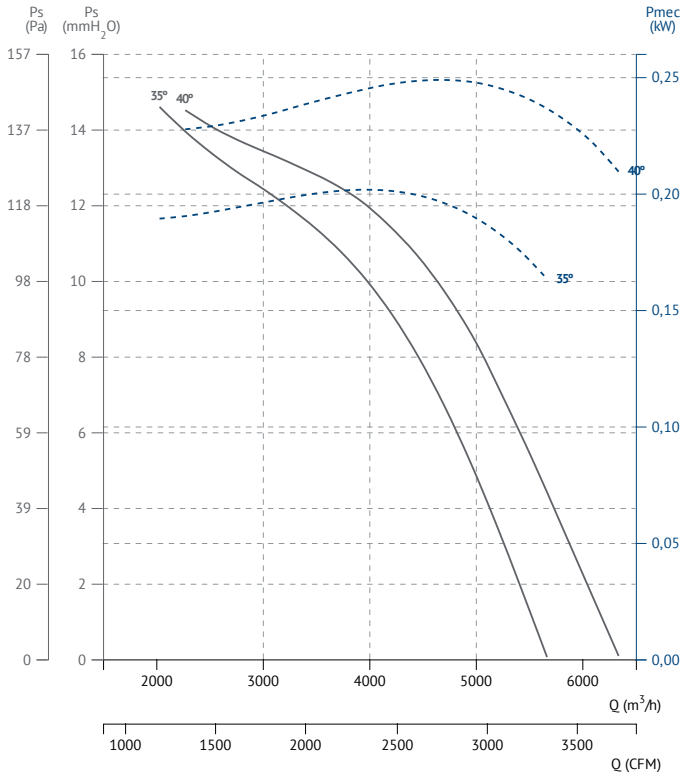

BOX HB 45 T4 (A5:6)

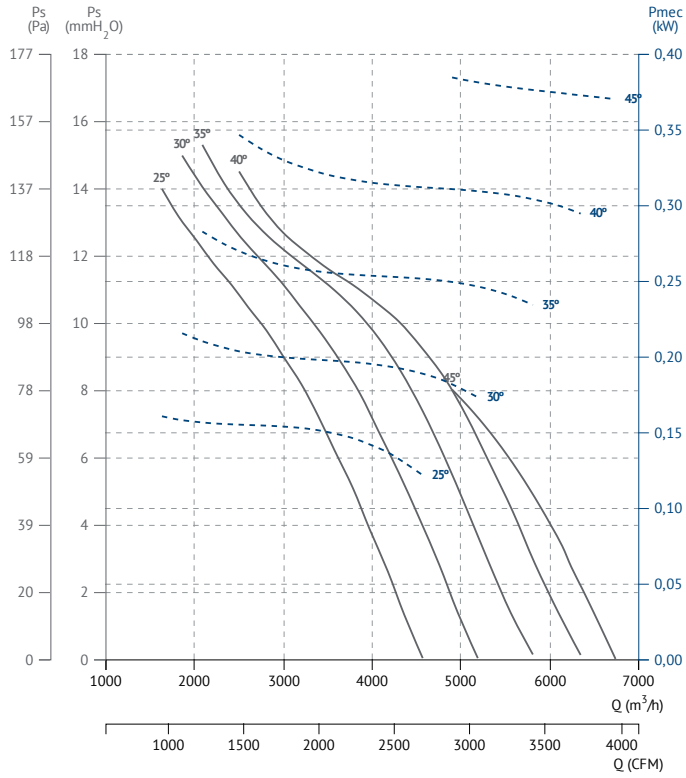

BOX HB 45 T6 (A0:6)

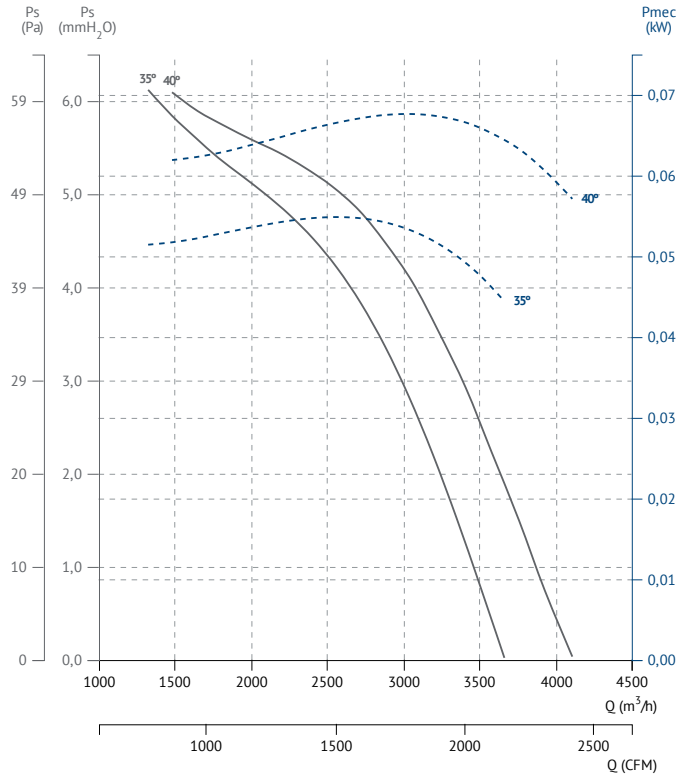

BOX HB 45 T6 (A5:6)

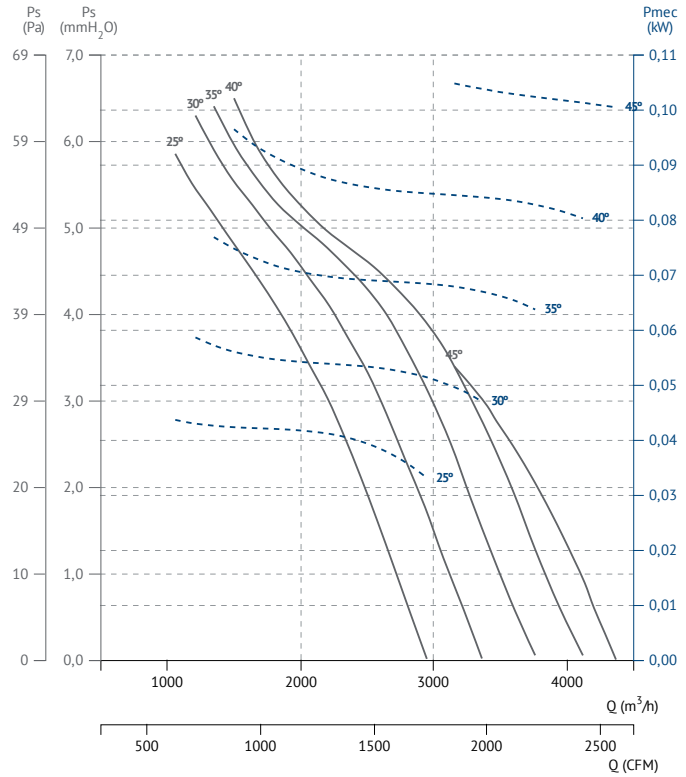

BOX HB 50 T4 (A0:6)

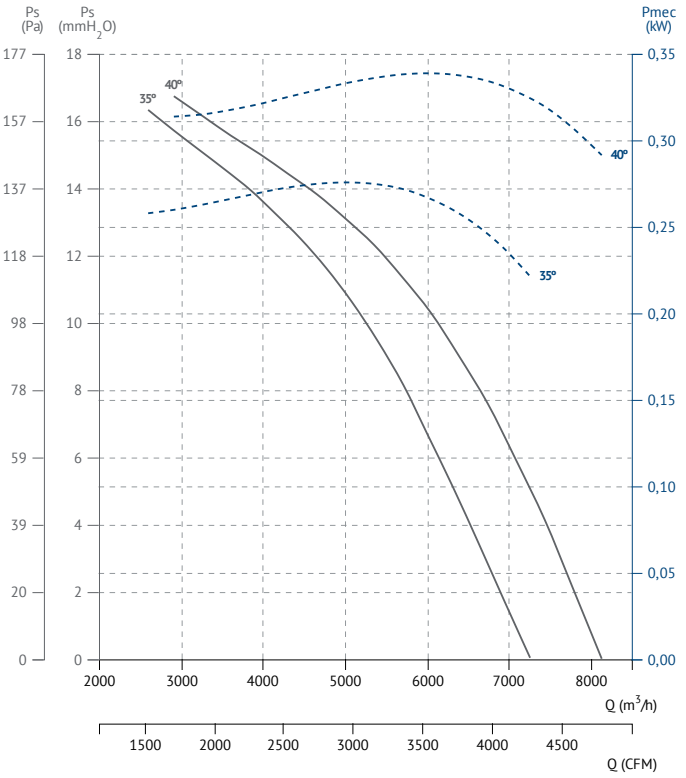

BOX HB 50 T4 (A5:6)

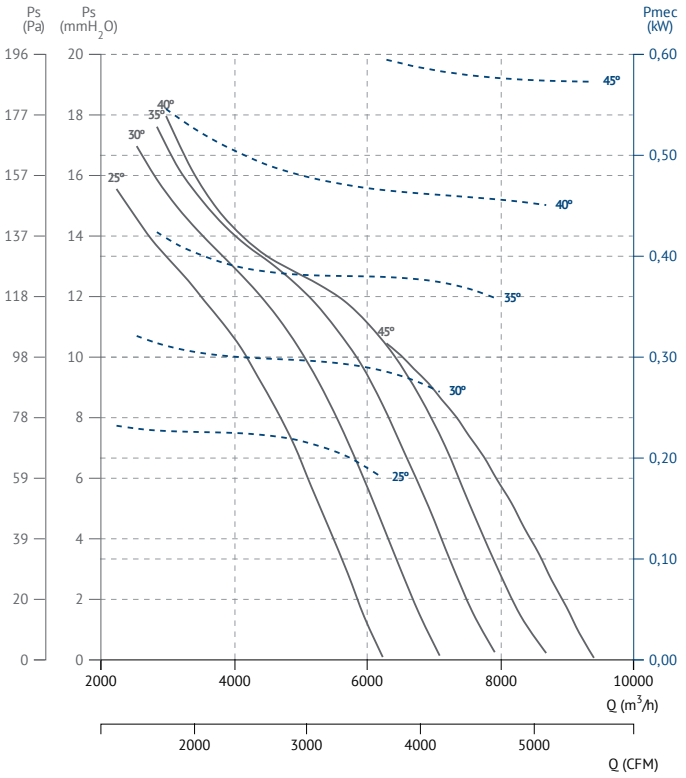

BOX HB 50 T6 (A0:6)

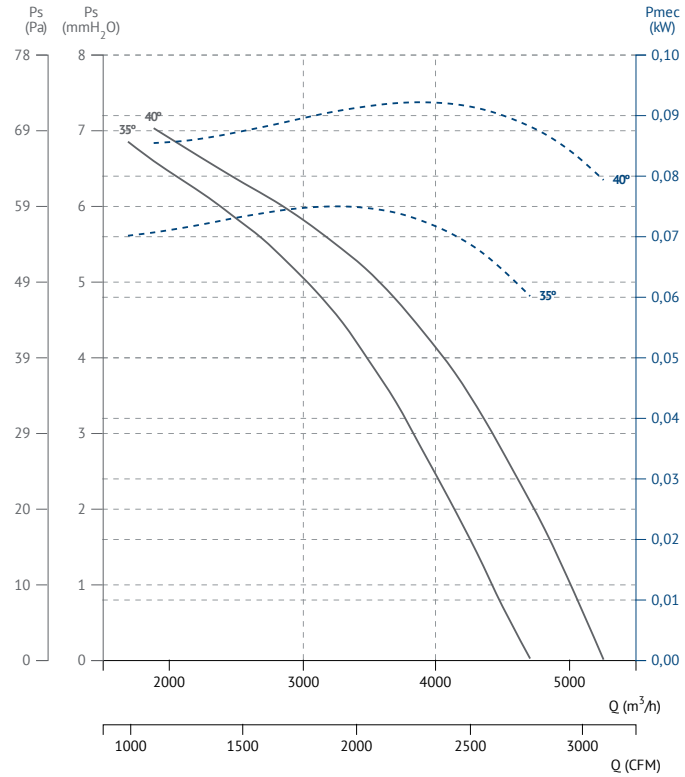

BOX HB 50 T6 (A5:6)

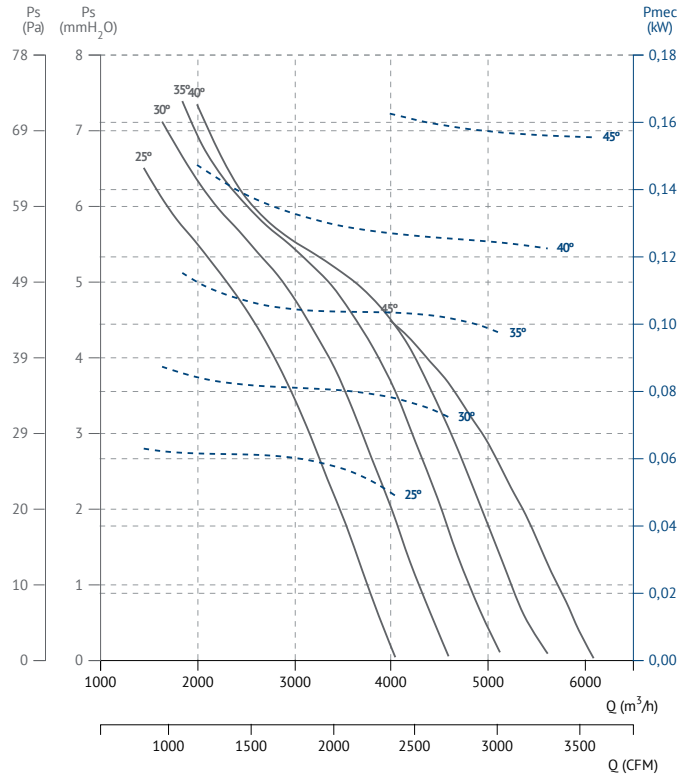

BOX HB 56 T4 (A2:6)

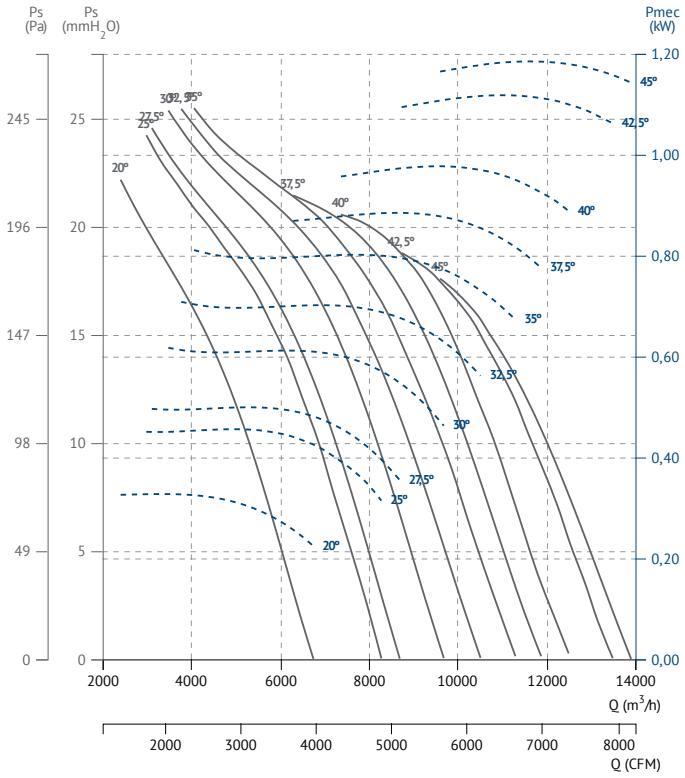

BOX HB 56 T4 (A2:9)

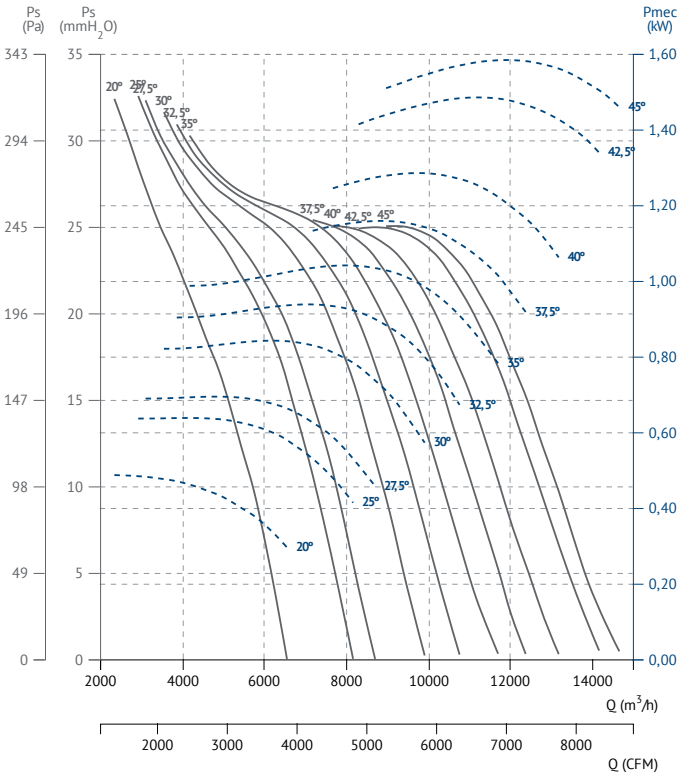

BOX HB 56 T4 (A5:6)

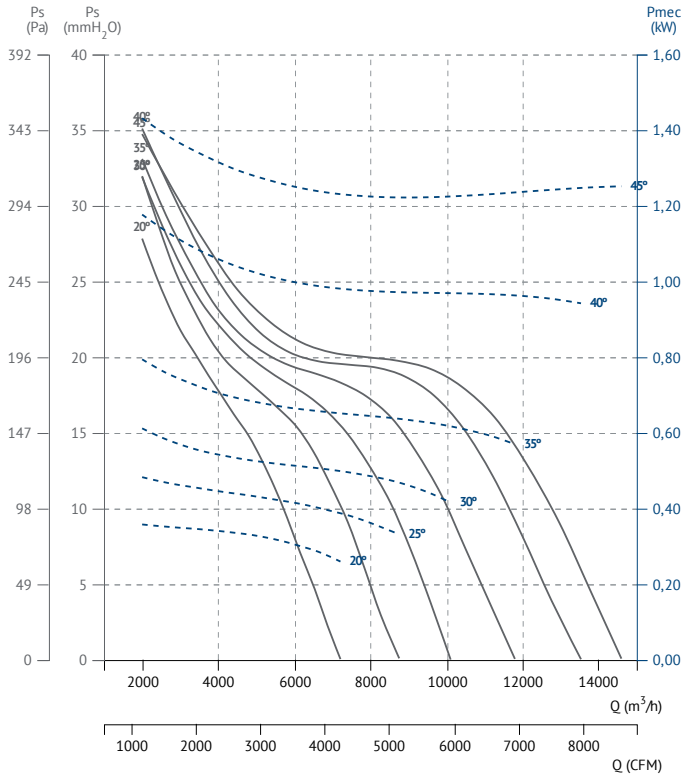

BOX HB 56 T6 (A5:6)

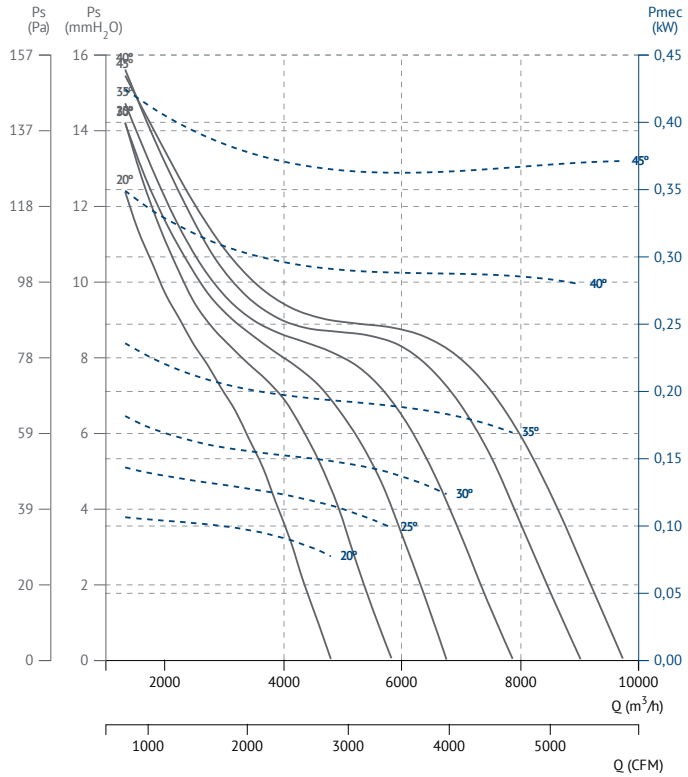

BOX HB 56 T6 (A2:9)

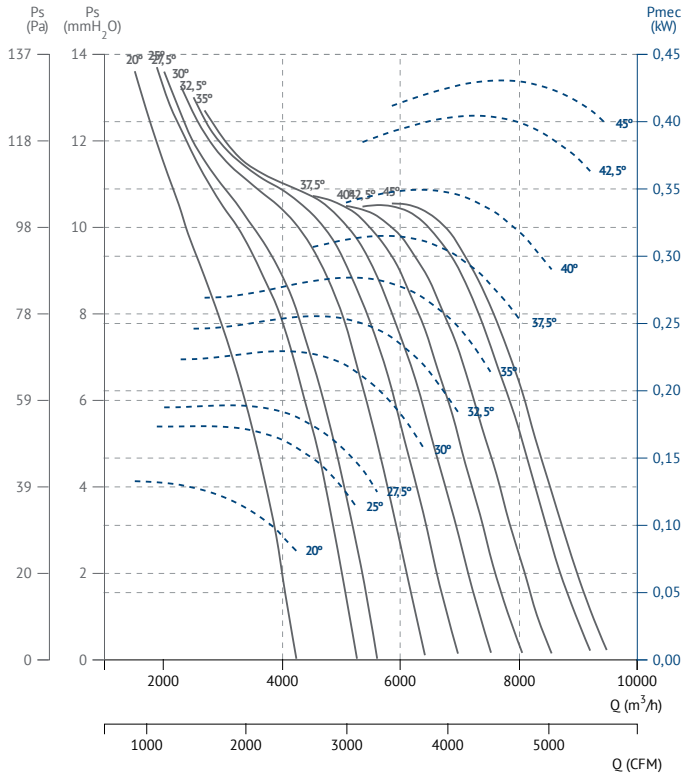

BOX HB 56 T6 (A2:6)

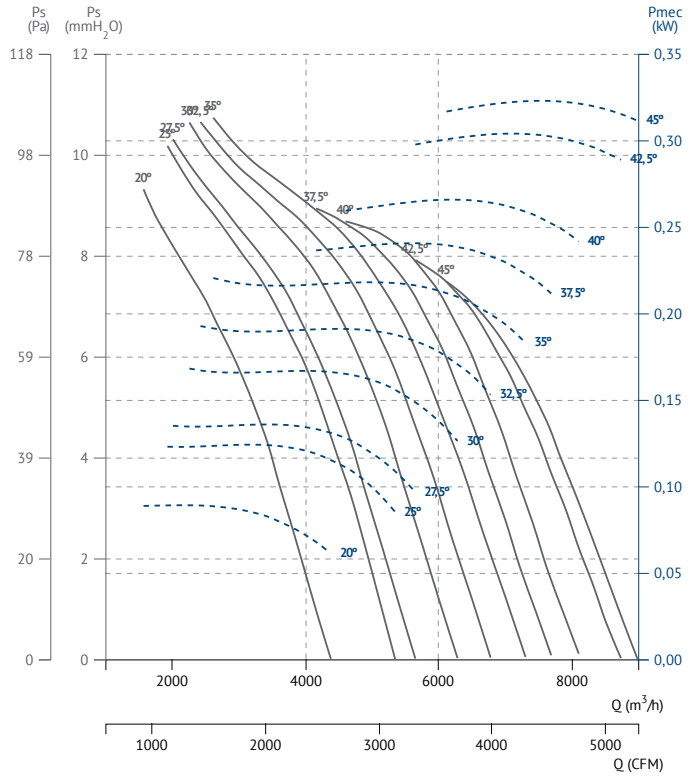

BOX HB 63 T4 (A2:6)

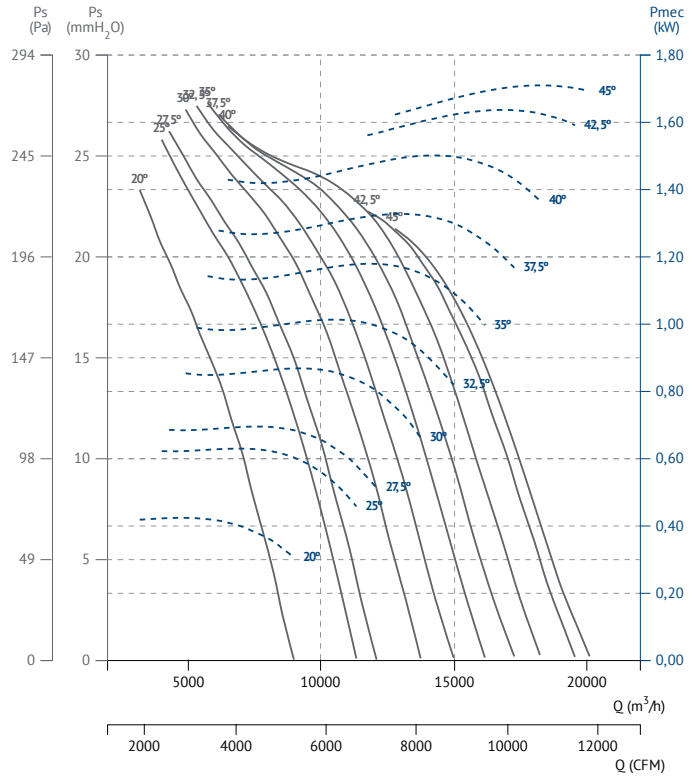

BOX HB 63 T4 (A2:9)

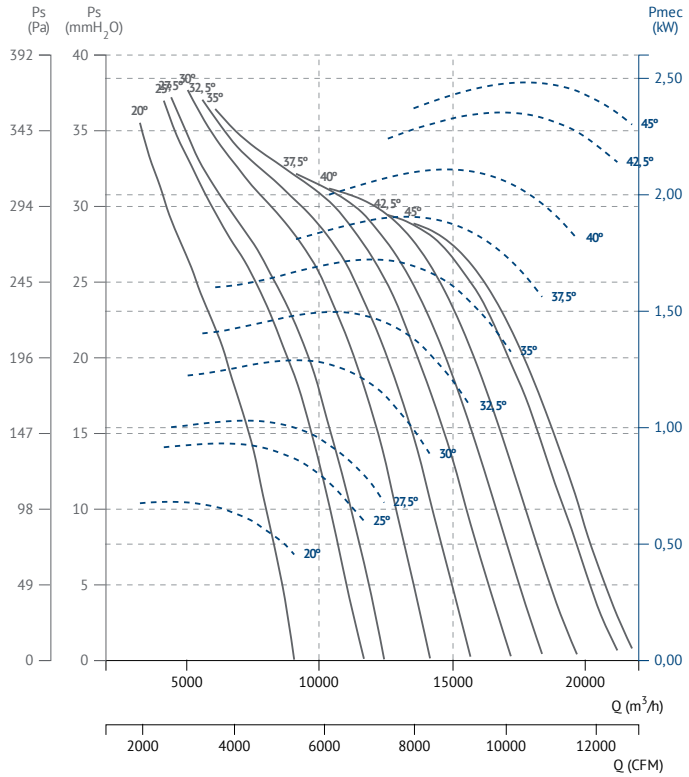

BOX HB 63 T4 (A5:6)

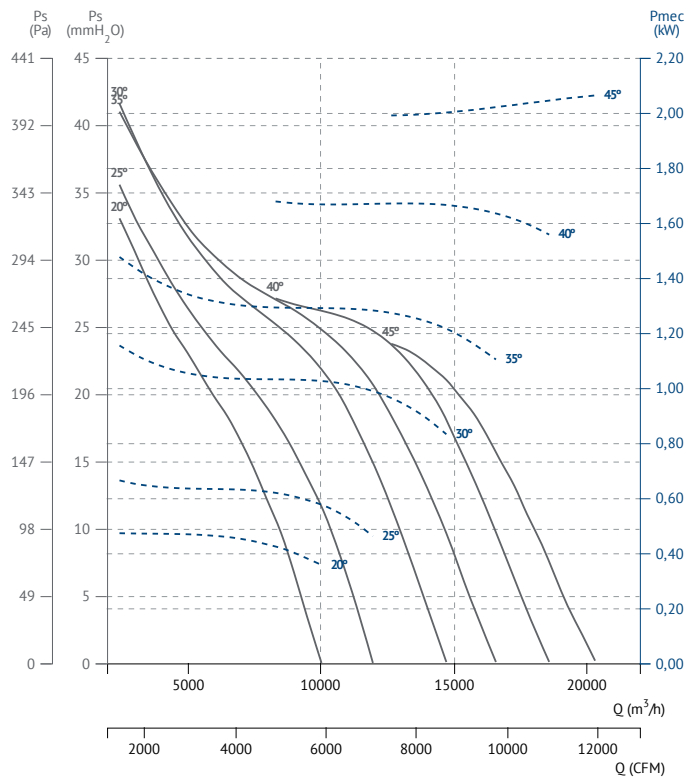

BOX HB 63 T6 (A2:6)

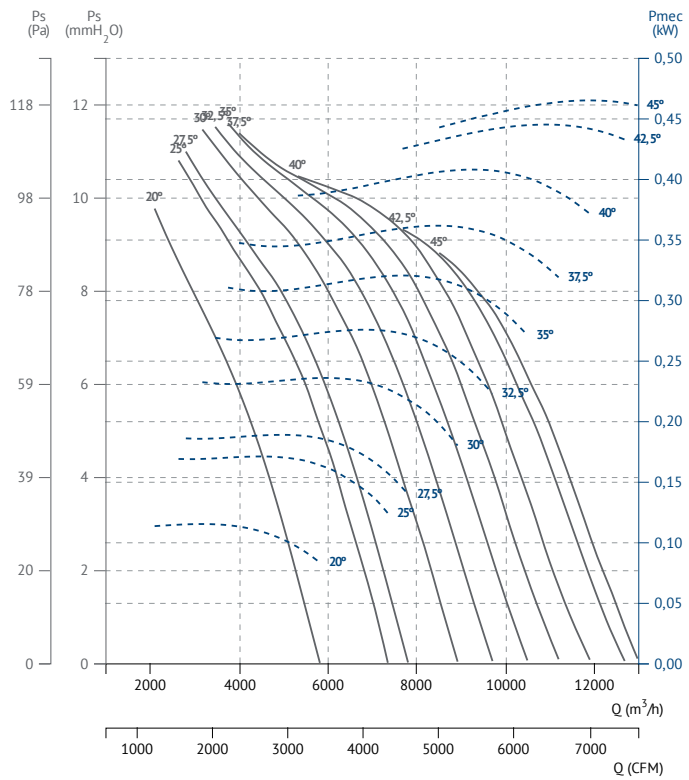

BOX HB 63 T6 (A2:9)

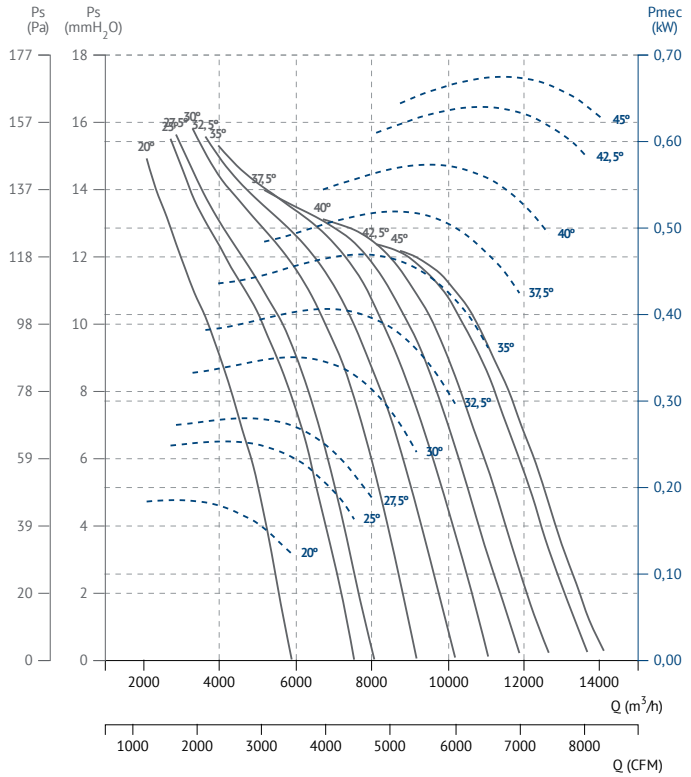

BOX HB 63 T6 (A5:6)

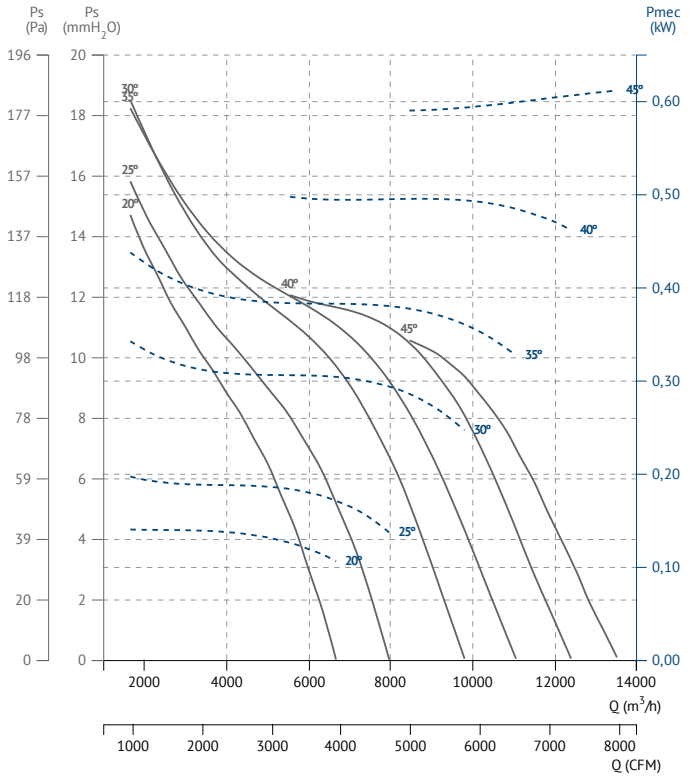

BOX HB 71 T4 (A2:6)

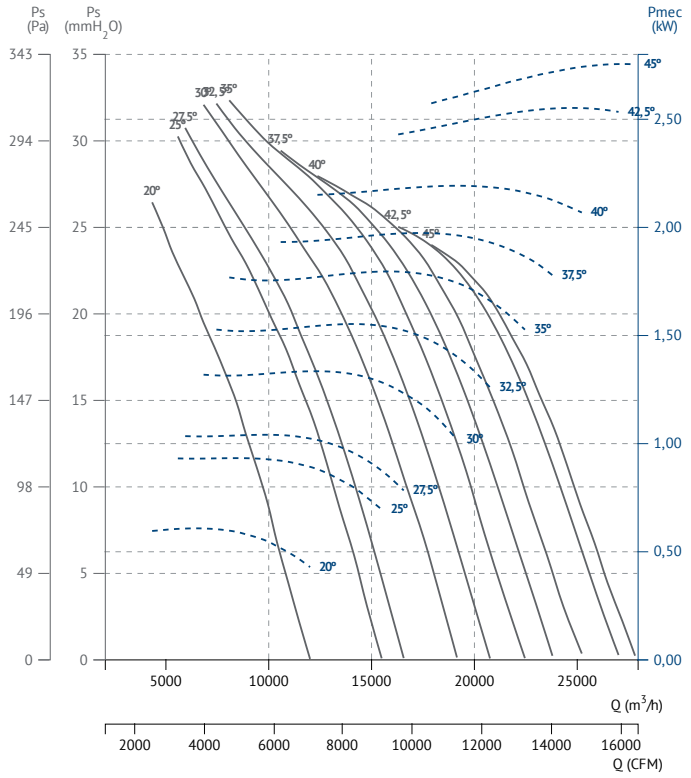

BOX HB 71 T4 (A2:9)

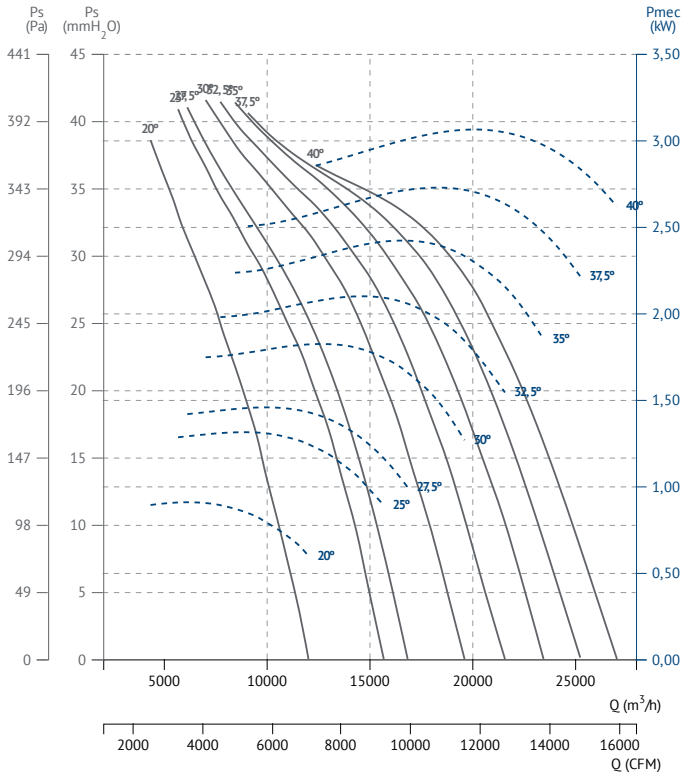

BOX HB 71 T4 (A5:6)

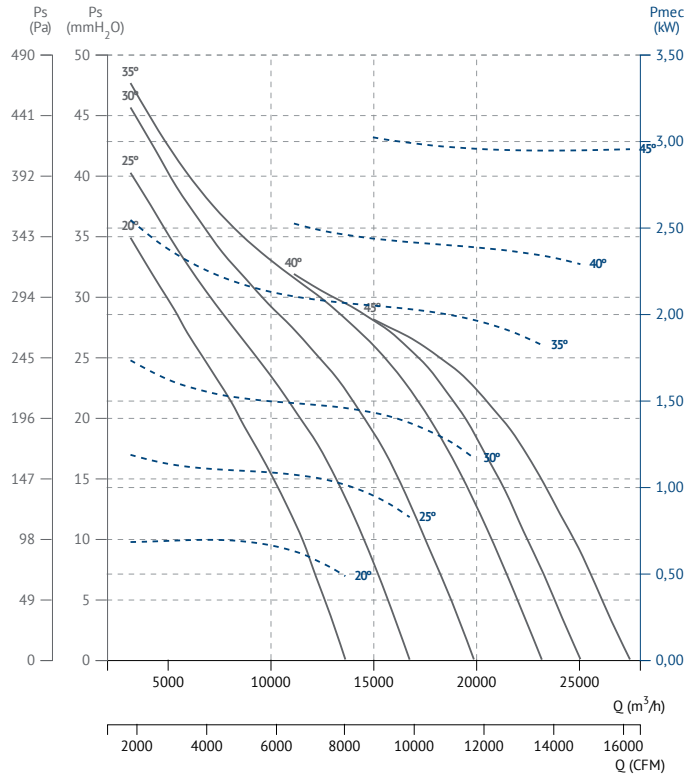

BOX HB 71 T6 (A5:6)

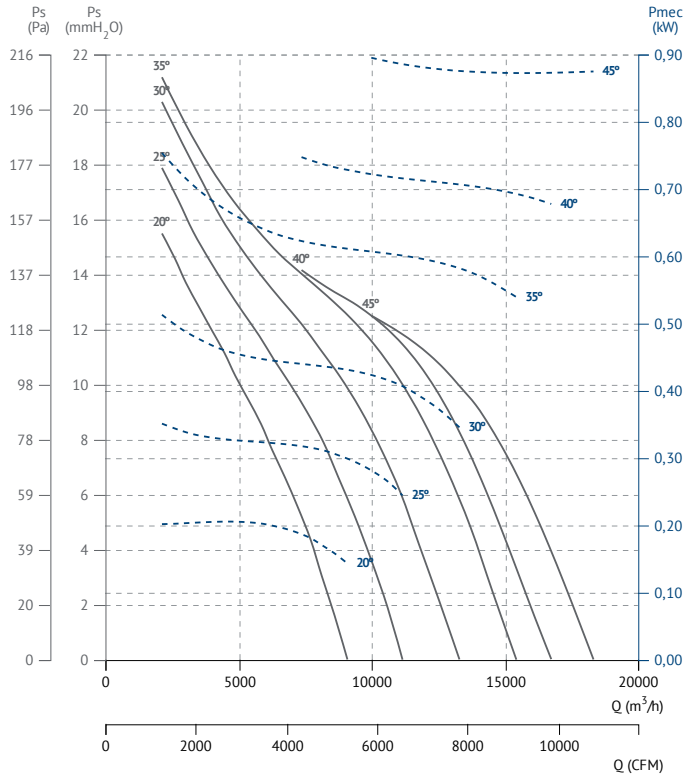

BOX HB 71 T6 (A2:9)

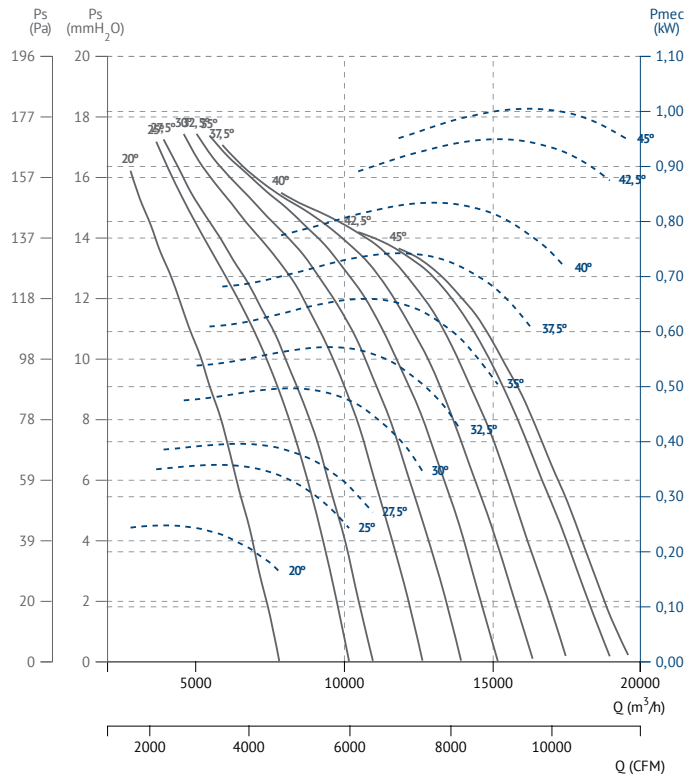

BOX HB 71 T6 (A2:6)

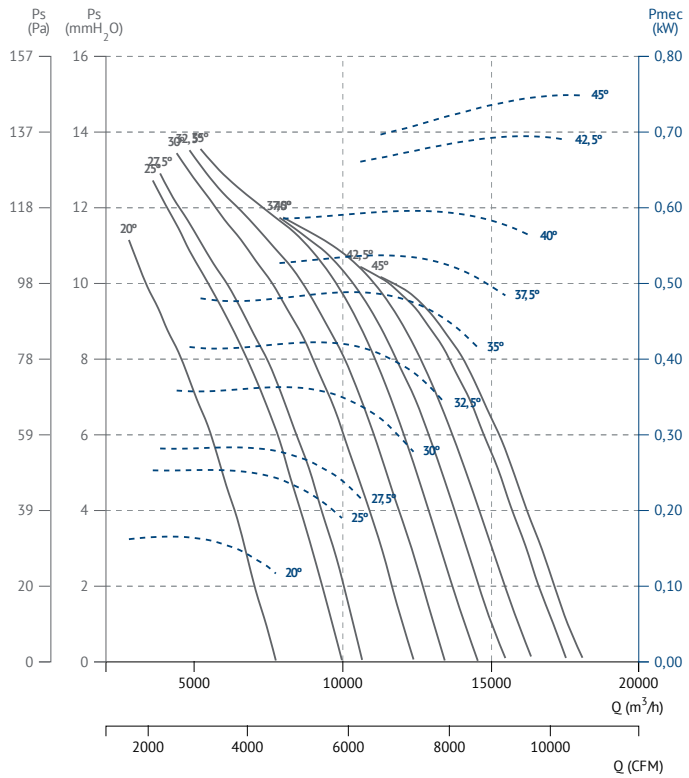

BOX HB 80 T4 (A2:6)

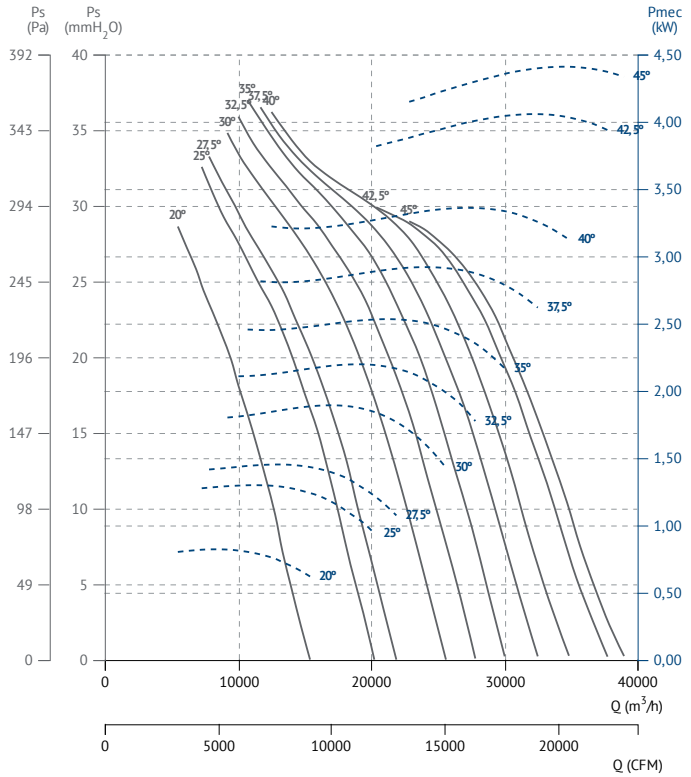

BOX HB 80 T4 (A2:9)

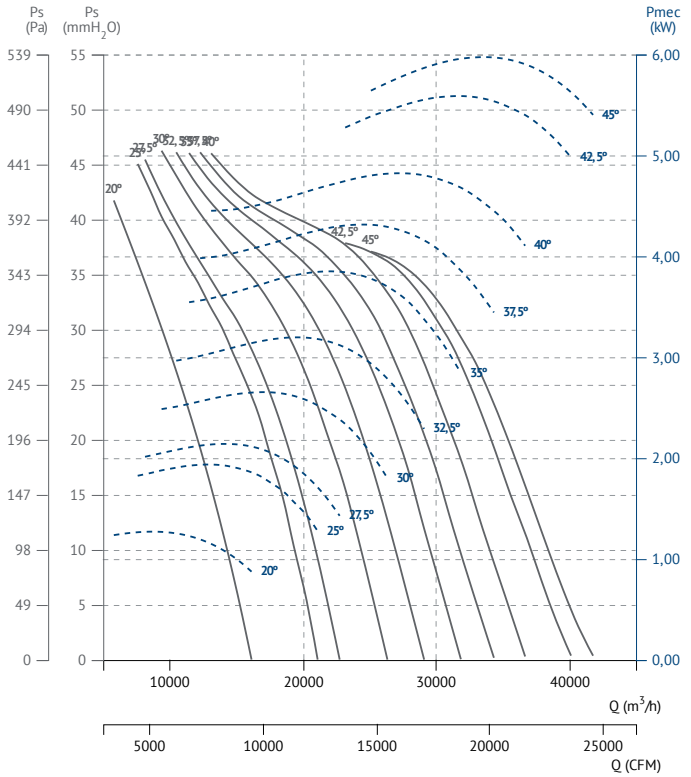

BOX HB 80 T4 (A5:6)

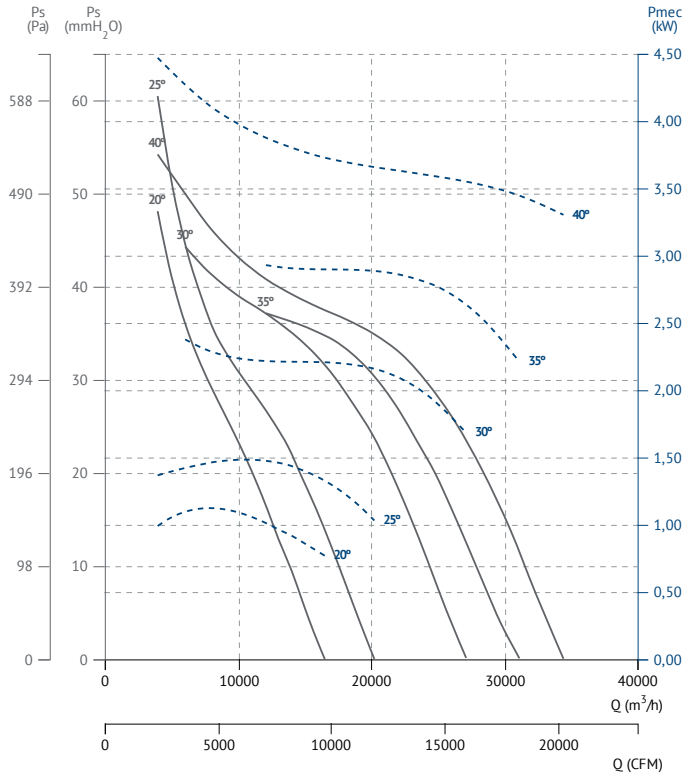

BOX HB 80 T6 (A2:6)

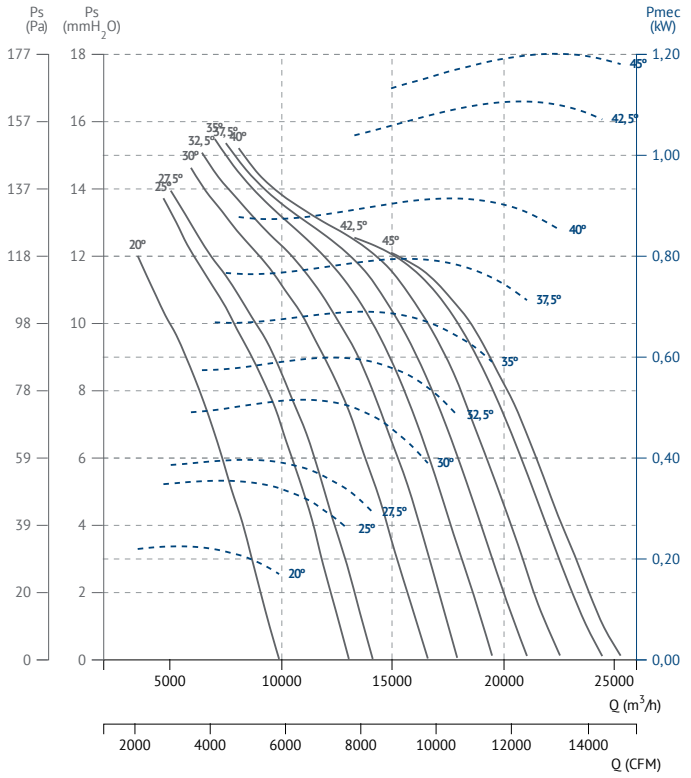

BOX HB 80 T6 (A2:9)

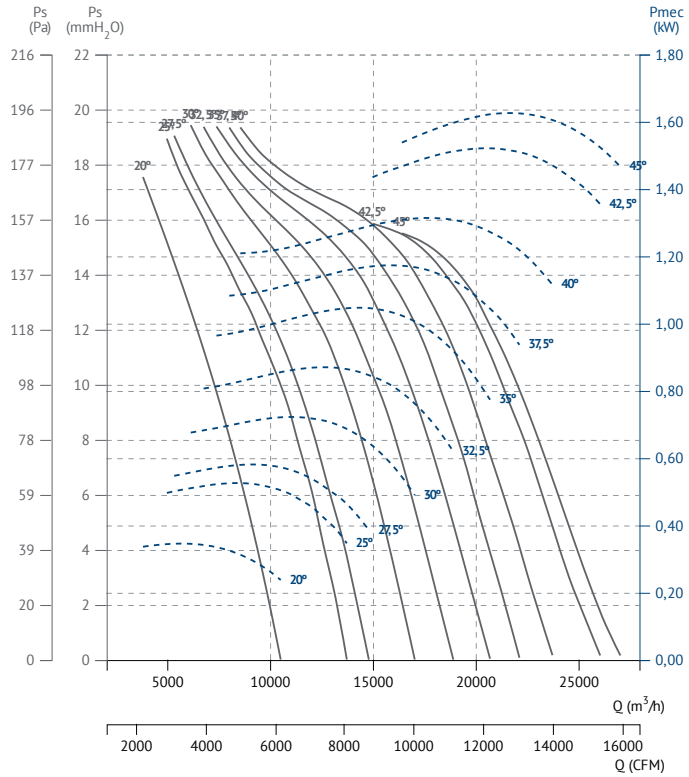

BOX HB 80 T6 (A5:6)

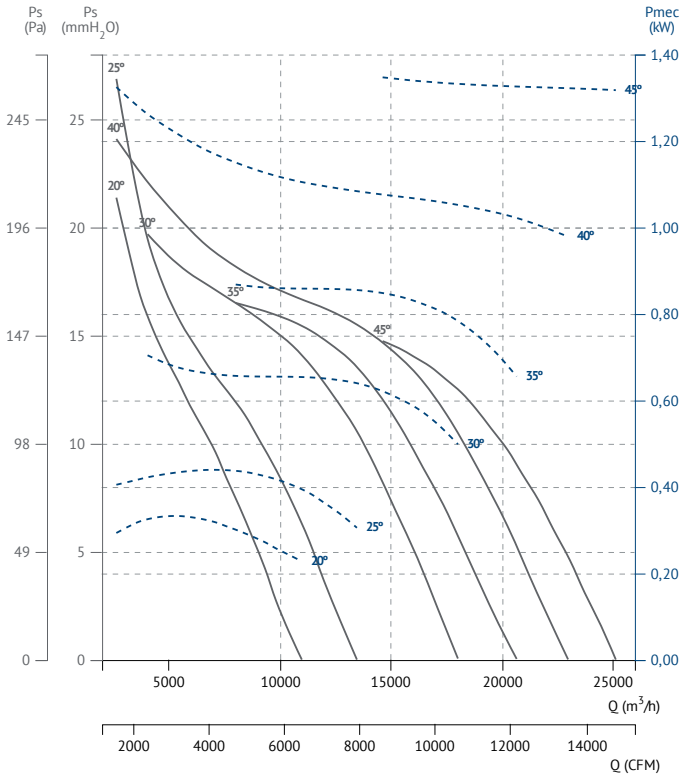

BOX HB 90 T4 (A6:3)

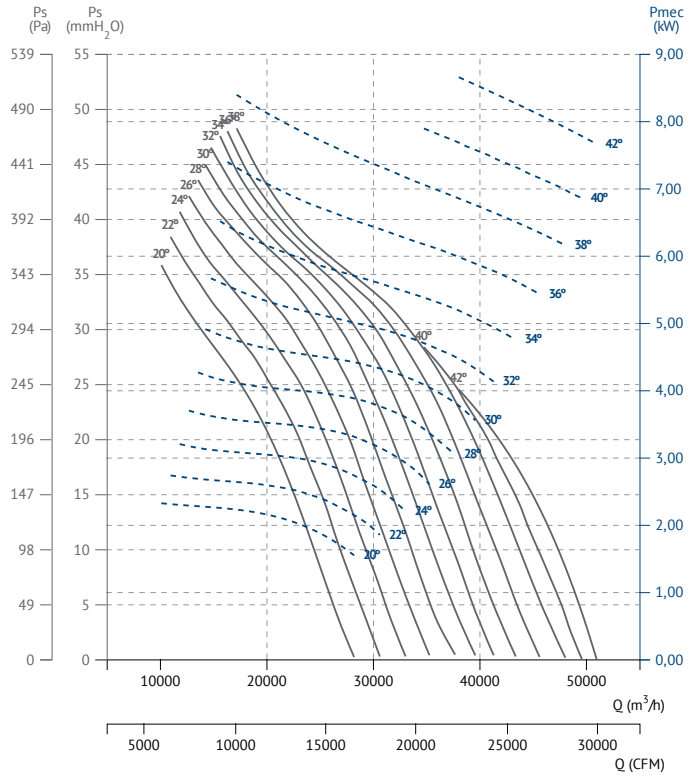

BOX HB 90 T4 (A6:6)

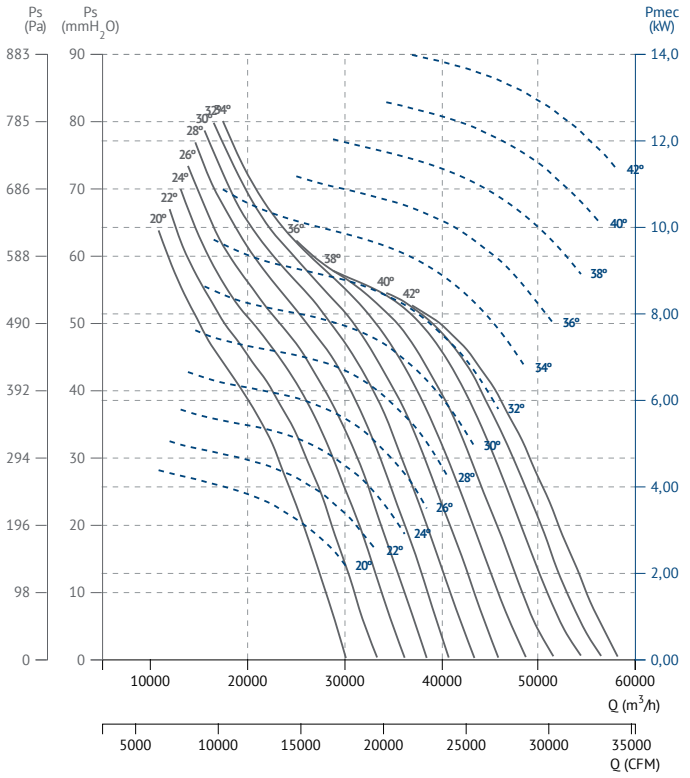

BOX HB 90 T6 (A6:3)

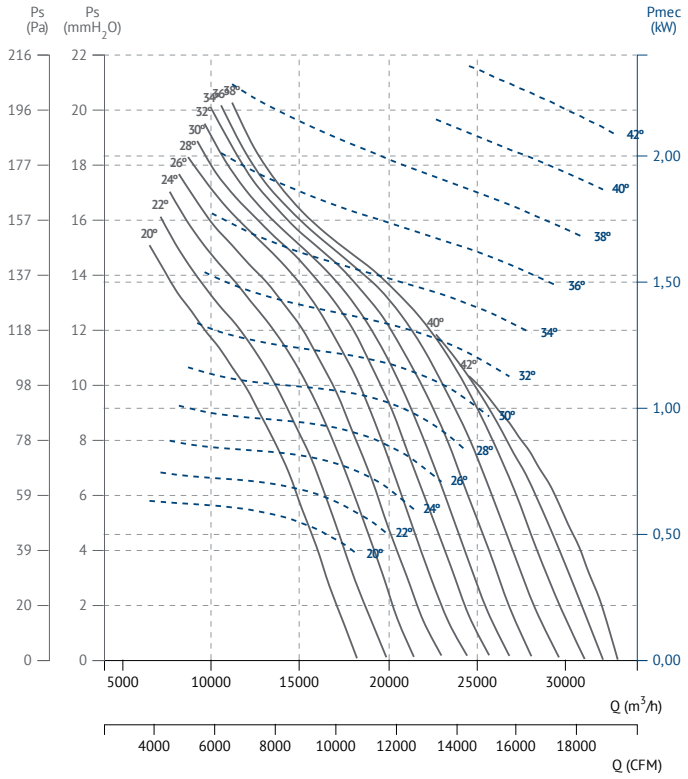

BOX HB 90 T6 (A6:6)

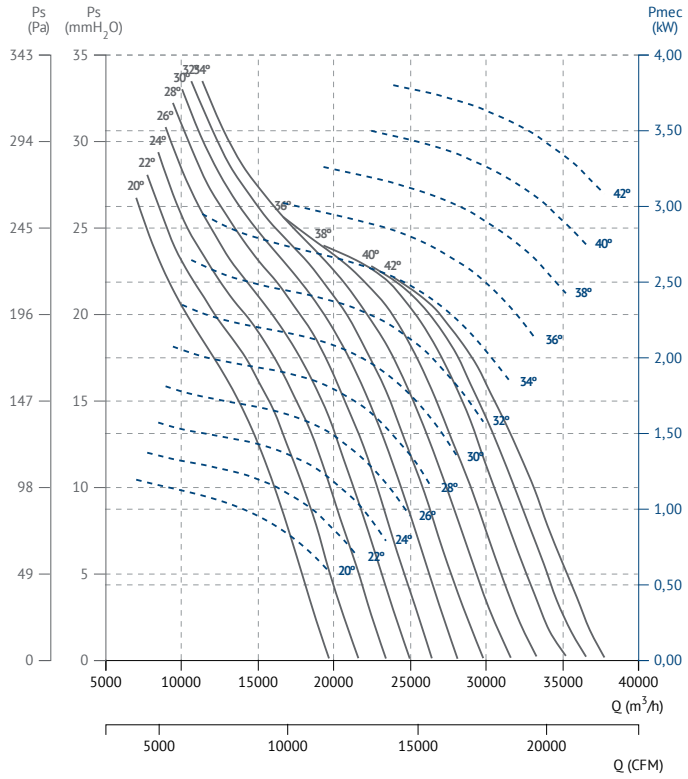

BOX HB 100 T4 (A6:3)

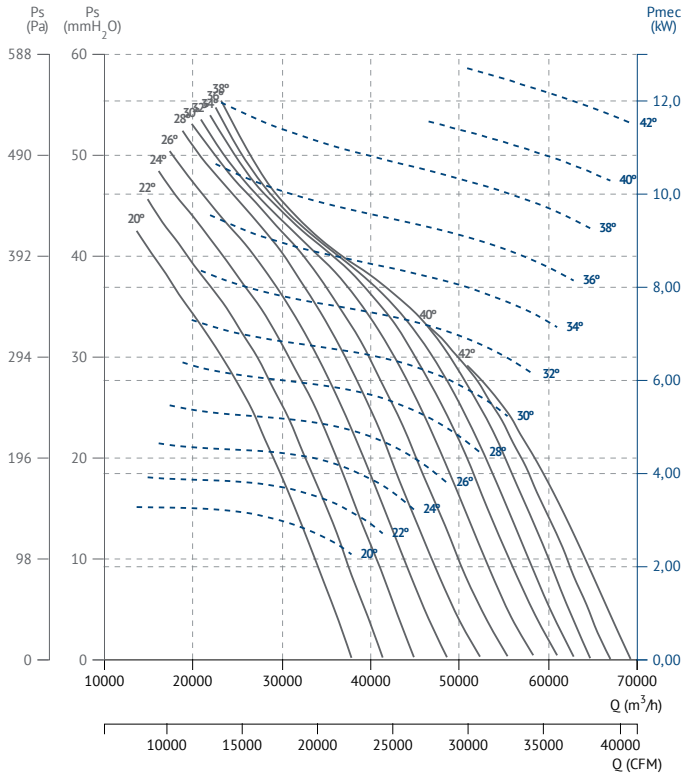

BOX HB 100 T4 (A6:6)

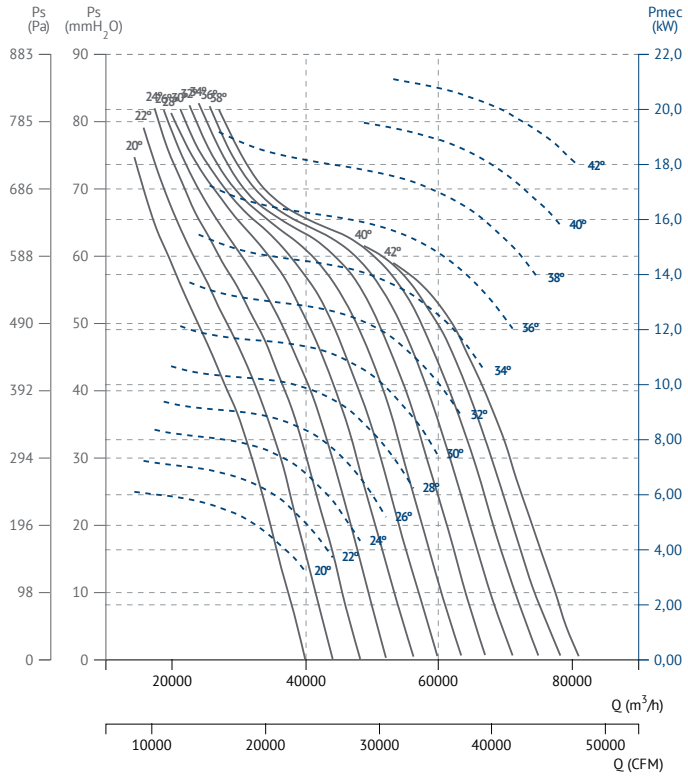

BOX HB 100 T6 (A6:3)

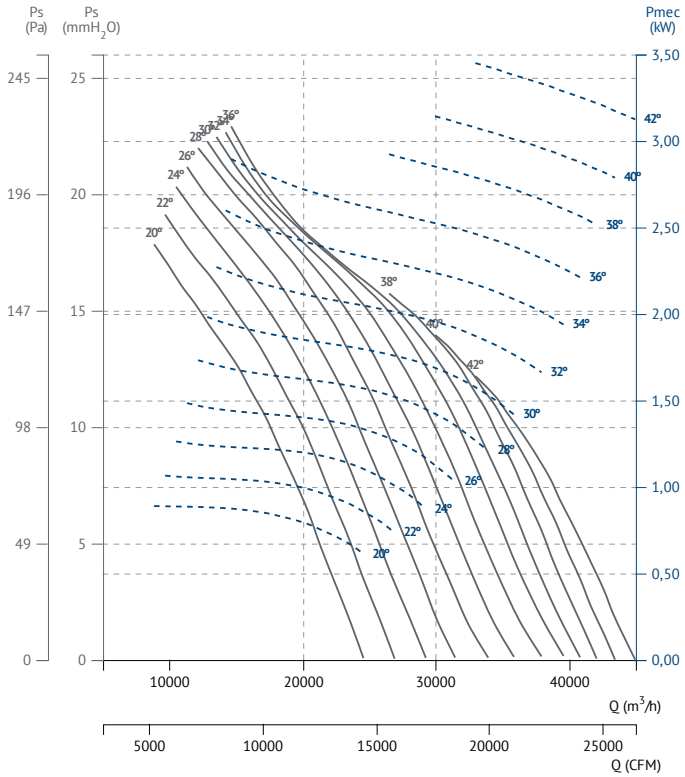

BOX HB 100 T6 (A6:6)

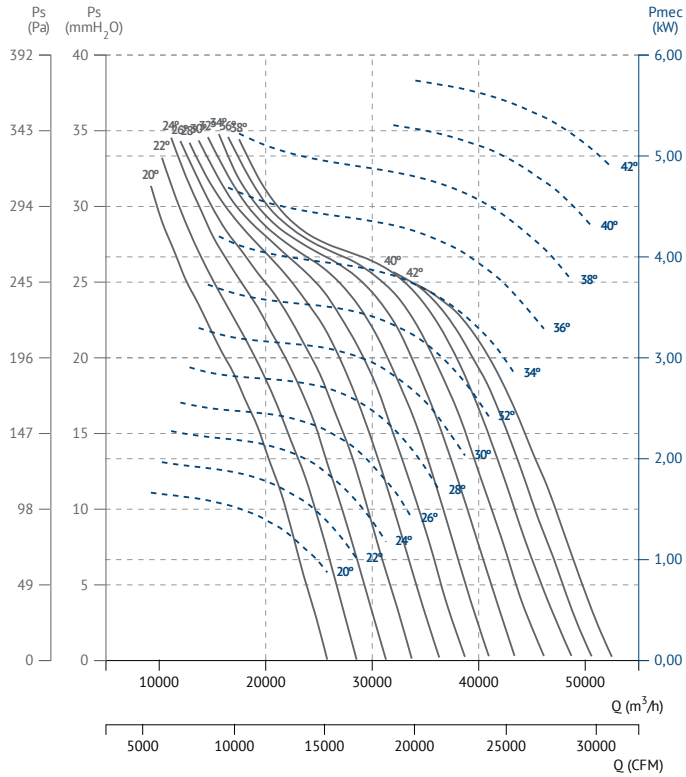

BOX HB 112 T4 (A6:3)

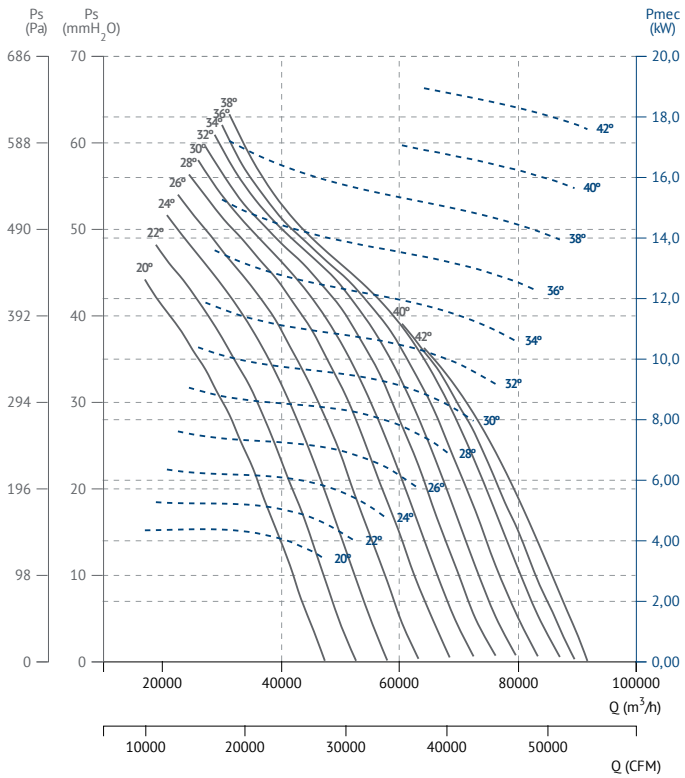

BOX HB 112 T4 (A6:6)

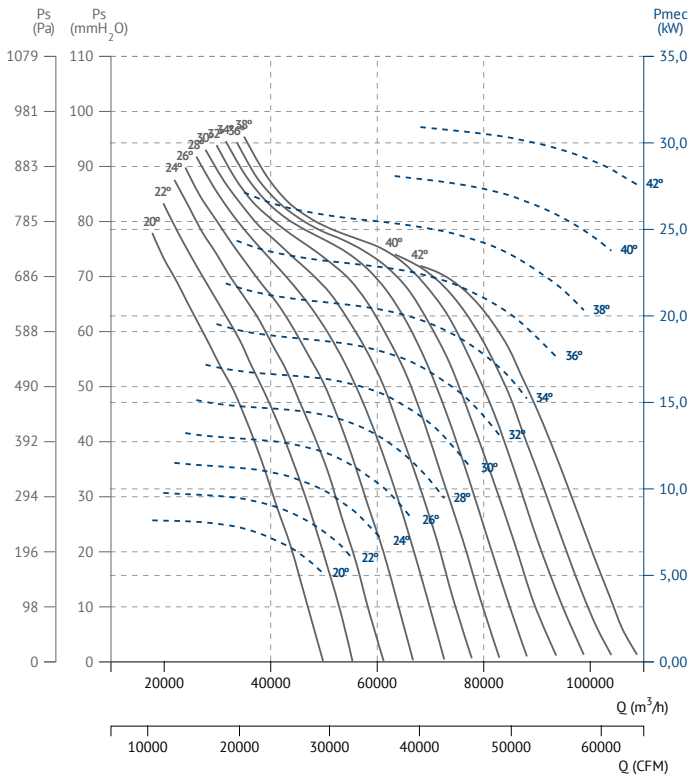

BOX HB 112 T6 (A6:3)

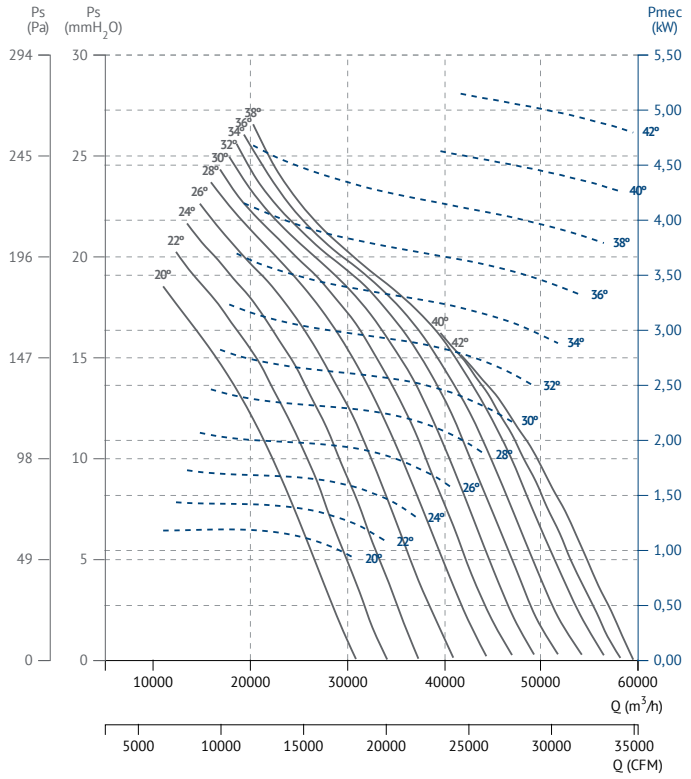

BOX HB 112 T6 (A6:6)

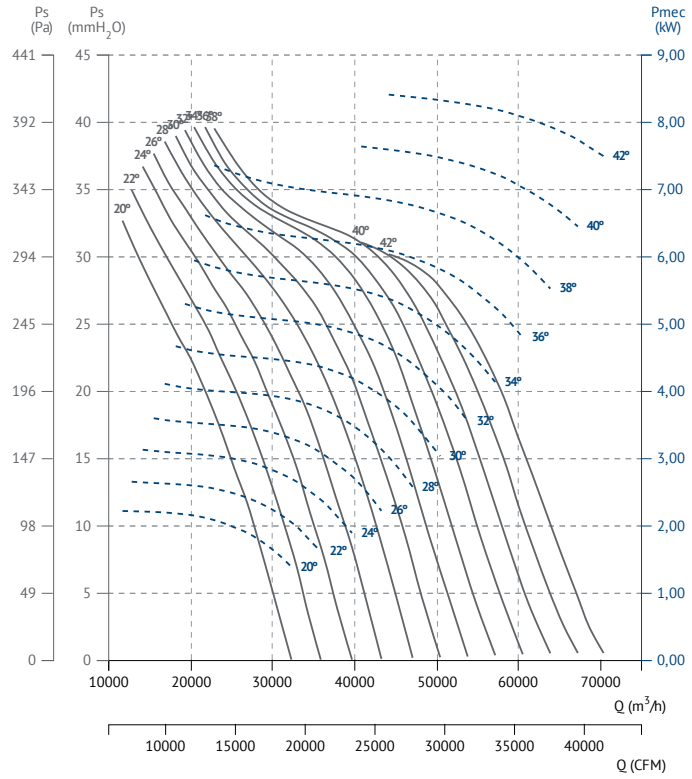

BOX HB 125 T4 (A7:4)

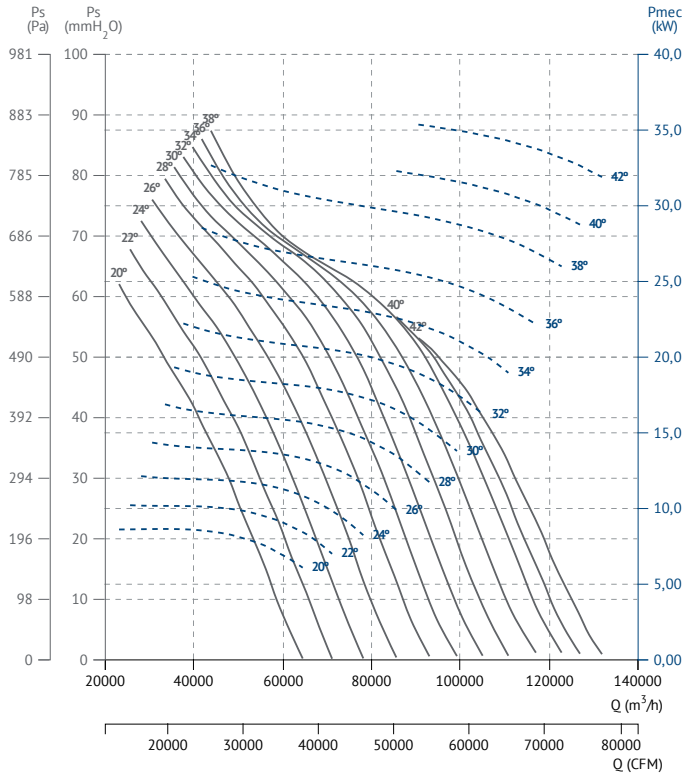

BOX HB 125 T4 (A7:8)

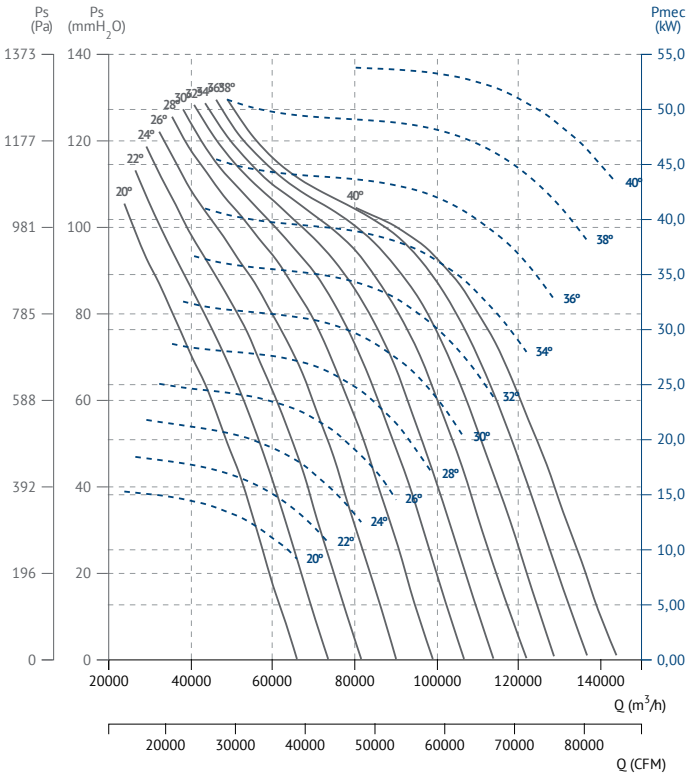

BOX HB 125 T6 (A7:4)

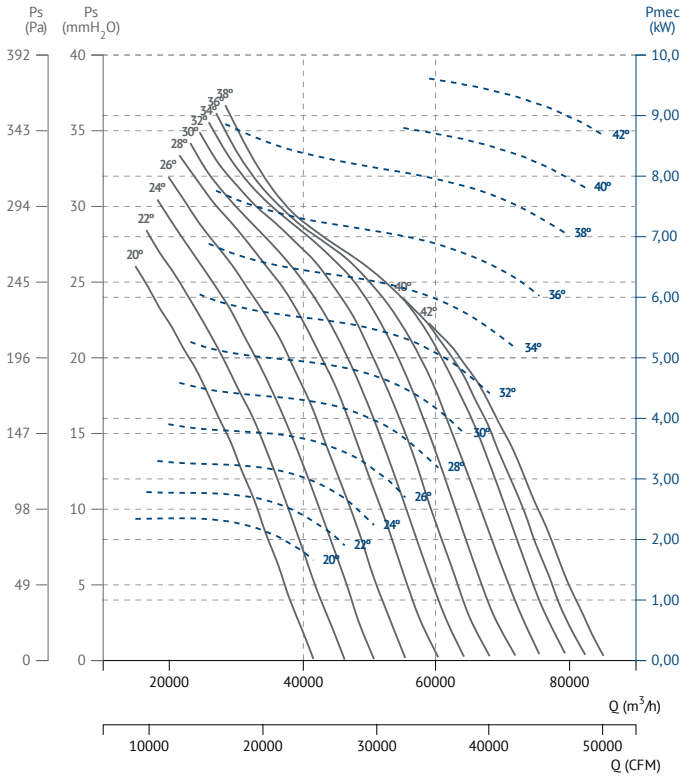

BOX HB 125 T6 (A7:8)

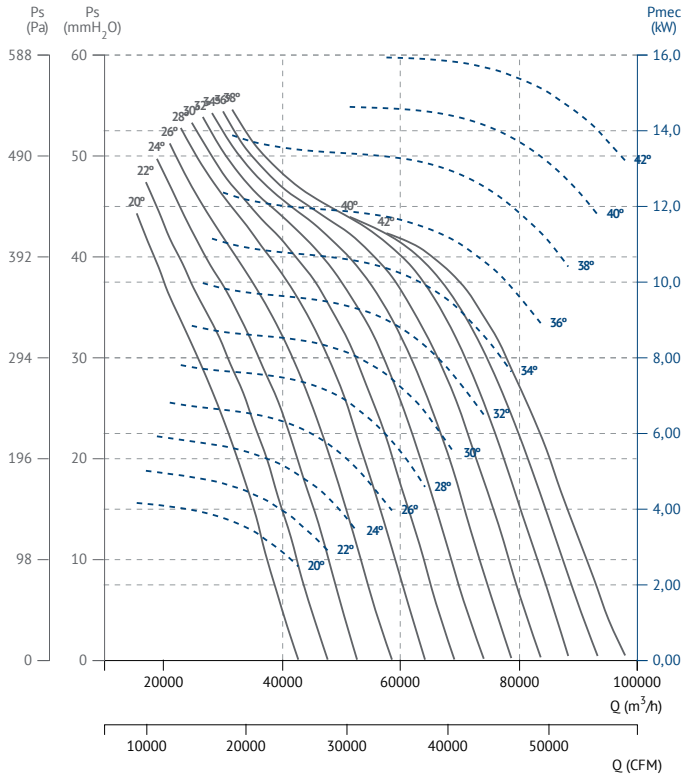

BOX RL

Backward centrifugal in soundproof cabinet
Centrífugo a reacción en caja



+ info 60 Hz

ErP

MANUFACTURING FEATURES
- Box manufactured in galvanised steel sheet.
- Centrifugal fan with self-cleaning system and backward blade impeller. Direct coupling motor to the impeller.
- Exchangeable panels.
- Open outlet.
- Standard asynchronous squirrel-cage motor with IP-55 protection and Class F insulation. Manufactured with standard voltages: 230/400V 50Hz in three phase motors up to 4kW, and 400/690V 50Hz for higher powers and single speed motors and 400V 50Hz for 2 speed motors.

APPLICATIONS
Designed for inline installation, they are suitable for:
- Air renewal in buildings and industries.
- Maximum working temperature: 60ºC.

UNDER REQUEST
- Special voltages.
- Double skin insulation.

CARACTERÍSTICAS CONSTRUCTIVAS
- Caja construida en chapa de acero galvanizado.
- Ventilador centrífugo con sistema autolimpiante y rodete de álabes hacia atrás (a reacción). Motor acoplado directamente al rodete.
- Paneles intercambiables.
- Impulsión abierta.
- Motor asíncrono normalizado de jaula de ardilla con protección IP-55 y aislamiento clase F. Voltajes 230/400V 50Hz para motores trifásicos hasta 4kW y 400/690V 50Hz para potencias superiores para motores de una velocidad y 400V 50Hz para motores de 2 velocidades.

APLICACIONES
Diseñados para instalación en conducto, son indicados para:
- Renovación de aire en todo tipo de edificios e industrias.
- Temperatura máxima de trabajo en continuo: 60ºC.

BAJO DEMANDA
- Voltajes especiales.
- Panel sándwich.

ACCESSORIES / accesorios



SFC
Variador de velocidad frecuencial
Frecuency speed controller



INT
Interruptor de corte
Safety switch



TIAC
Tapa aspiración/impulsión circular
Inlet/outlet round cover



JE 45
Junta elástica
Flexible joint



SIL-C
Silenciador circular aspiración/impulsión
Inlet-outlet circular silencer



BA-400
Flexible flange 400ºC/2h
Brida antivibratoria 400ºC/2h



CPCC+FILTERS
Cajón de portafiltros para conducto circular.
Filter-support casing for circular duct.

THREE PHASE RANGE / serie trifásica

4 POLE / 4 polos

Code	Model	R.P.M	Rated I (A) 400V	Rated Power kW	Air flow m³/h	Sound dB (A)	Weight Kg	Connection diagram
241390106	BOX RL 400 T4 0,75kW	1390	1,63	0,75	4.960	50	110	1
241460106	BOX RL 450 T4 1,1kW	1400	2,49	1,1	6.580	55	137	1
241520106	BOX RL 500 T4 1,5kW	1400	3,26	1,5	8.490	60	142	1
241600106	BOX RL 560 T4 2,2kW	1430	4,64	2,2	12.850	62	182	1
241670106	BOX RL 630 T4 5,5kW	1440	10,5	5,5	19.250	66	213	1
241770106	BOX RL 710 T4 7,5kW	1440	14,1	7,5	21.350	75	268	1
241830106	BOX RL 800 T4 15kW	1460	29,8	15	32.250	83	334	1

6 POLE / 6 polos

Code	Model	R.P.M	Rated I (A) 400V	Rated Power kW	Air flow m^3/h	Sound dB (A)	Weight Kg	Connection diagram
241440106	BOX RL 400 T6 0,55kW	900	1,8	0,55	2.770	40	110	1
241470106	BOX RL 450 T6 0,55kW	900	1,8	0,55	4.370	45	136	1
241540106	BOX RL 500 T6 0,55kW	900	1,8	0,55	5.590	50	141	1
241620106	BOX RL 560 T6 0,75kW	910	1,95	0,75	8.130	52	171	1
241660106	BOX RL 630 T6 1,5kW	940	3,71	1,5	12.710	56	193	1
241760106	BOX RL 710 T6 2,2kW	940	5,94	2,2	16.560	65	258	1
241840106	BOX RL 800 T6 4kW	960	9,46	4	20.950	75	334	1

DIMENSIONS / dimensiones

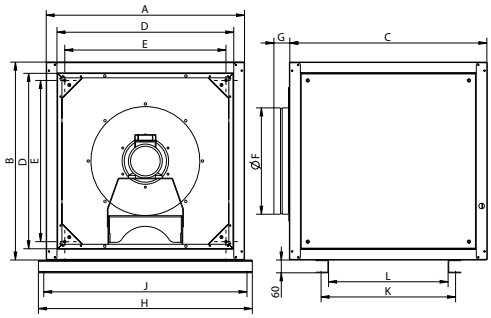

MODEL	A	B	C	D	E	ØF	G	H	J	K	L
BOX RL 400	800	800	800	696	628,5	398	74	1002	952	628,5	558,5
BOX RL 450	800	800	800	696	628,5	448	74	1002	952	628,5	558,5
BOX RL 500	925	925	925	821	753	498	74	1127	1077	753	683
BOX RL 560	925	925	925	821	753	548	74	1127	1077	753	683
BOX RL 630	1000	1000	1000	892	828	628	74	1203	1153	828	758
BOX RL 710	1000	1000	1000	892	828	698	74	1203	1153	828	758
BOX RL 800	1060	1060	1060	952	887	798	74	1262	1212	887	817

CONNECTION DIAGRAMS / esquema de conexiones

❶ **THREE PHASE MOTORS 1 SPEED** / motores trifásicos 1 velocidad

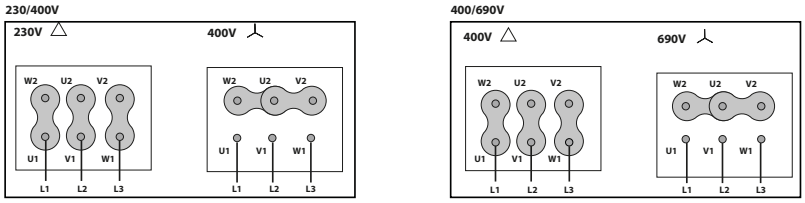

❷ **2 SPEEDS** / 2 velocidades **400V DAHLANDER (Y, YY)**

LOW SPEED
VELOCIDAD BAJA

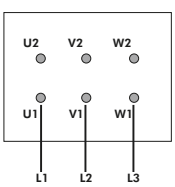

HIGH SPEED
VELOCIDAD ALTA

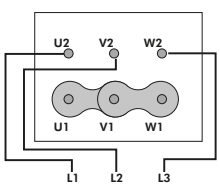

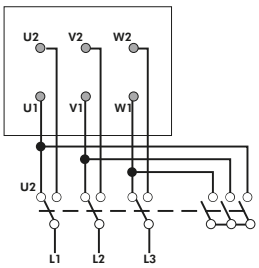

CHARACTERISTIC CURVES / curvas características

4 POLE / 4 polos

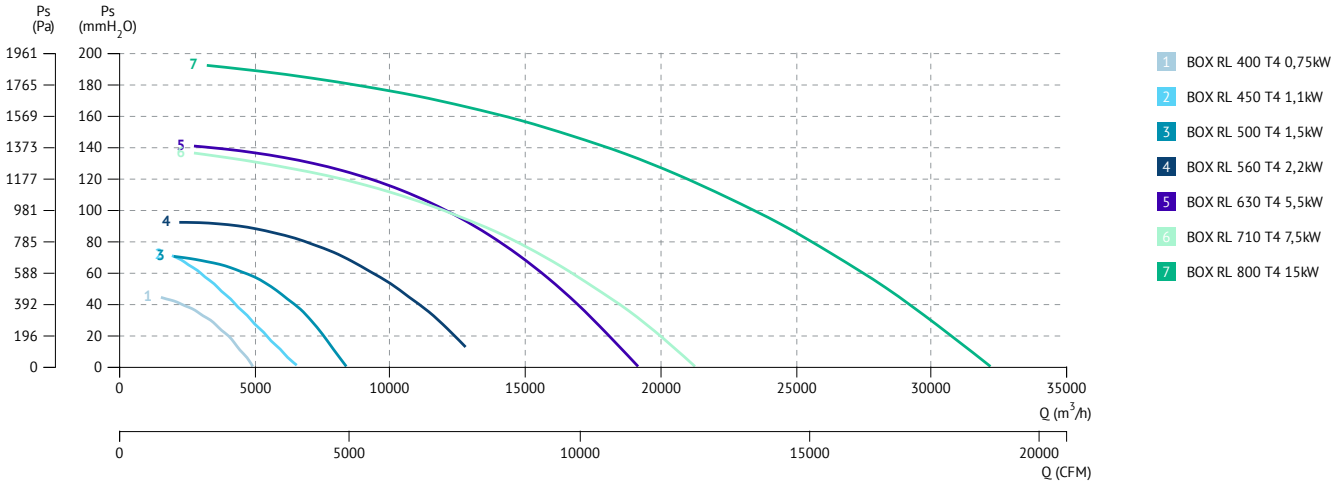

6 POLE / 6 polos

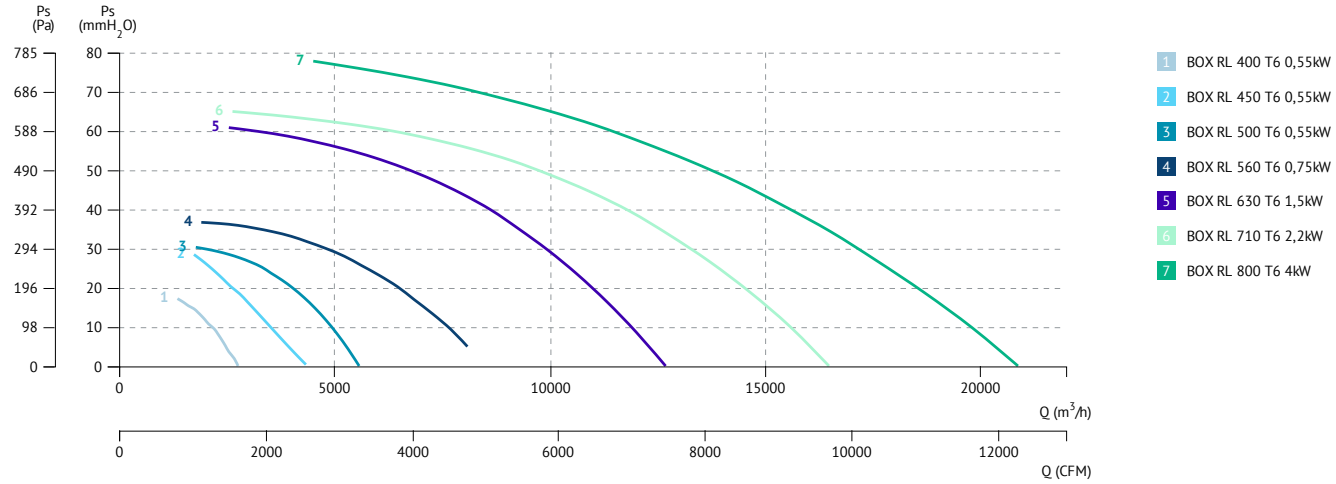

BOX RL PLUS EVO

Ventilation box with backward impeller
Caja de ventilación con turbina hacia atrás



+ info 60 Hz

ErP

MANUFACTURING FEATURES

• Ventilation box with 30 mm aluminum profile structure, nylon corners, galvanized sandwich panels with internal insulation rockwool (25mm thickness) class A1 (non-combustible) of 90kg/m³ density. All panels are equipped with "fastening system" for the quick assembly and disassembly whenever required, either for cleaning, maintenance or exchanging of panels.
• Centrifugal fan with motor coupled directly to the impeller.
• Circular inlet to facilitate duct connection. Open outlet.
• Models with AC and EC motor inside the air flow. For models with AC motor, standard asynchronous squirrel cage motor with IP-55 protection and Class F insulation. Standard voltages of 230V for single-phase motors and 230 / 400V 50Hz for three-phase motors.
For models with EC motor:
• PM brushless motor (permanent magnets), synchronous, electronically commutated, high efficiency and low sound level. Specially designed for fans with electronic operation and control in deported box IP65.
- Working range: from 400 to 1200-2000rpm (depending on the models).
- Motor with IP54 protection and class F insulation. IP 65 drive case.
- Power: 220V ± 10% single phase.
- Power frequency: 50/60Hz.
- Operating temperature range: -20ºC to 50ºC.
- Speed control through signal 0-10V or PWM.
• Backward curved single inlet impeller of high performance with self-cleaning system made of steel. Balanced statically and dynamically at origin.
• Exchangeable panels.

APPLICATIONS

Designed for inline installation, they are suitable for:
• Air renewal in buildings and industries.
• Smoke extraction.

| CARACTERÍSTICAS CONSTRUCTIVAS

• Caja de ventilación con estructura de perfil de aluminio de 30 mm, esquinas de nylon y panel sándwich de acero galvanizado con aislamiento interno de lana de roca de 25 mm de espesor clase A1 (no combustible) y 90 kg/m3 de densidad. Todos los paneles disponen de "fastening system" (fijación rápida) para el montaje y desmontaje sencillo cada vez que se requiera, ya sea para tareas de limpieza, mantenimiento o intercambio de paneles.
• Ventilador centrífugo con motor acoplado directamente al rodete.
• Boca de aspiración circular para facilitar conexión de conductos. Impulsión abierta.
• Modelos con motor AC y EC dentro del flujo del aire. Para los modelos con motor AC, motor de jaula de ardilla asíncrono estándar con protección IP-55 y aislamiento Clase F. Voltajes estándar de 230V para motores monofásicos y 230/400V 50Hz para motores trifásicos.
Para los modelos con motor EC:
• Motor brushless PM (imanes permanentes), síncrono, conmutado electrónicamente, de alta eficiencia y bajo nivel sonora. Especialmente diseñado para ventiladores con electrónica de funcionamiento y control en caja deportada IP 65.
- Rango de trabajo: desde 400 hasta 1200-2000rpm (dependiendo de los modelos.
- Motor con protección IP54 y aislamiento clase F. Caja del drive IP 65.
- Alimentación: 220V±10% monofásica.
- Frecuencia de alimentación: 50/60Hz.
- Rango de temperatura de funcionamiento: -20ºC a 50ºC.
- Control de velodidad a través de señal 0-10V o PWM.
• Turbina de simple aspiración de álabes curvados hacia atrás (a reacción) de alto rendimiento con sistema autolimpiante construidas en acero. Equilibrada estática y dinámicamente en origen.
• Paneles intercambiables.

APLICACIONES

Diseñados para instalación en línea, son adecuados para:
• Renovación de aire en edificios e industrias.
• Extracción de humo.

ACCESSORIES / accesorios



SFC

Variador de velocidad frecuencial

Frecuency speed controller



BOX FILTER+FILTERS

Caja portafiltros exterior.

External box filter.



INT

Interruptor de corte

Safety switch



JE 45

Junta elástica

Flexible joint



BA-400

Flexible flange 400ºC/2h

Brida antivibratoria 400ºC/2h



SIL-C

Silenciador circular aspiración/impulsión

Inlet-outlet circular silencer

4 POLE / 4 polos

RANGE WITH EEC MOTORS / serie con motor eec

Code	Model	R.P.M	Power kW	Air flow m³/h	Sound dB (A)	Connection diagram
247259103A25	BOX RL PLUS EVO 250 0,37kW EEC	2000	0,37	1.170	47	1
247319103A25	BOX RL PLUS EVO 315 0,37kW EEC	2000	0,37	3.060	44	1

SINGLE PHASE RANGE/ serie monofásica

Code	Model	R.P.M	Rated I (A) 230V	Power kW	Air flow m³/h	Sound dB (A)	Connection diagram
247310103A25	BOX RL PLUS EVO 315 M4 0,18kW	1400	1,55	0,18	2.200	44	1
247350103A25	BOX RL PLUS EVO 355 M4 0,25kW	1390	1,93	0,25	3.350	48	1
247400103A25	BOX RL PLUS EVO 400 M4 0,55kW	1440	3,98	0,55	4.960	53	1
247450103A25	BOX RL PLUS EVO 450 M4 1,1kW	1450	7,45	1,1	7.310	57	1
247500103A25	BOX RL PLUS EVO 500 M4 1,5kW	1435	9,83	1,5	9.750	60	1

THREE PHASE RANGE/ serie trifásica

4 POLE / 4 polos

Code	Model	R.P.M	Rated I (A) 400V	Power kW	Air flow m³/h	Sound dB (A)	Connection diagram
247310106A25	BOX RL PLUS EVO 315 T4 0,18kW	1400	0,62	0,18	2.200	44	2
247350106A25	BOX RL PLUS EVO 355 T4 0,25kW	1390	0,79	0,25	3.350	48	2
247400106A25	BOX RL PLUS EVO 400 T4 0,55kW	1440	1,49	0,55	4.960	53	2
247450106A25	BOX RL PLUS EVO 450 T4 1,1kW	1450	2,49	1,1	7.310	57	2
247500106A25	BOX RL PLUS EVO 500 T4 1,5kW	1435	3,26	1,5	9.750	60	2
247560106A25	BOX RL PLUS EVO 560 T4 2,2kW	1440	4,64	2,2	12.650	62	2
247630106A25	BOX RL PLUS EVO 630 T4 4kW	1450	8,32	4	18.200	66	2

Code	Model	R.P.M	Rated I (A) 400V	Power kW	Air flow m³/h	Sound dB (A)	Connection diagram
247720106A25	BOX RL PLUS EVO 710 T6 2,2kW	960	5,94	2,2	17.260	60	2

DIMENSIONS / dimensiones

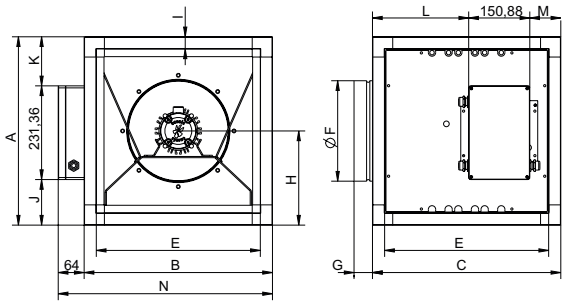

MODEL	A	B	C	D	E	F	G	H	I	J	K	L	M
BOX RL PLUS EVO 250 M4 0,37kW EEC	465	465	465	405	405	248	45,5	232,5	30	112,5	121	238	77
BOX RL PLUS EVO 315 M4 0,37kW EEC	525	525	525	465	465	298	45,5	262,5	30	142,5	151	267	107

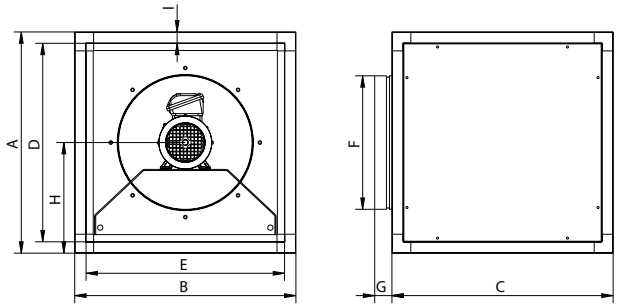

MODEL	A	B	C	D	E	F	G	H	I
BOX RL PLUS EVO 315 M4 0,18kW	525	525	525	465	465	298	45,5	262,5	30

CONNECTION DIAGRAMS / esquema de conexiones

❶ SINGLE PHASE MOTORS / motores monofásicos

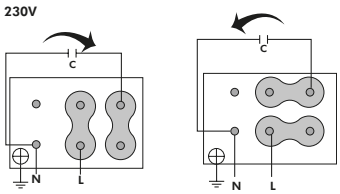

❷ THREE PHASE MOTORS / motores trifásicos

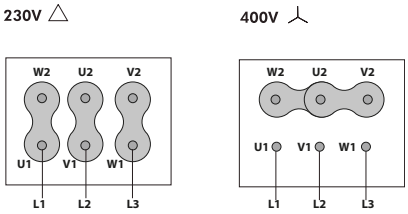

CHARACTERISTIC CURVES / curvas características

4 POLE / 4 polos

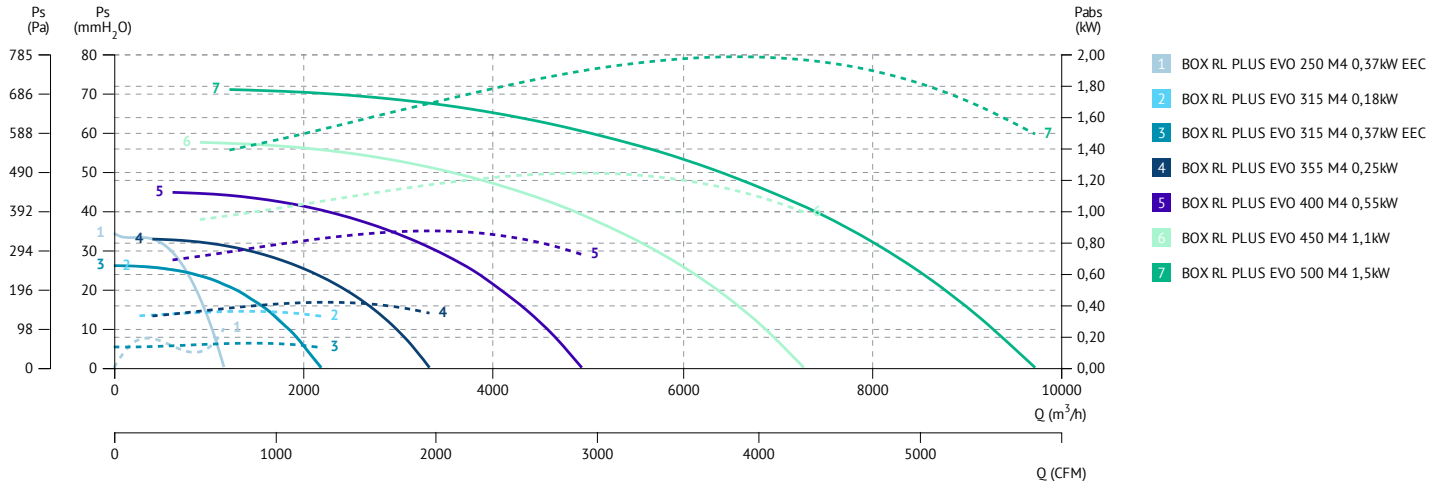

4 POLE / 4 polos

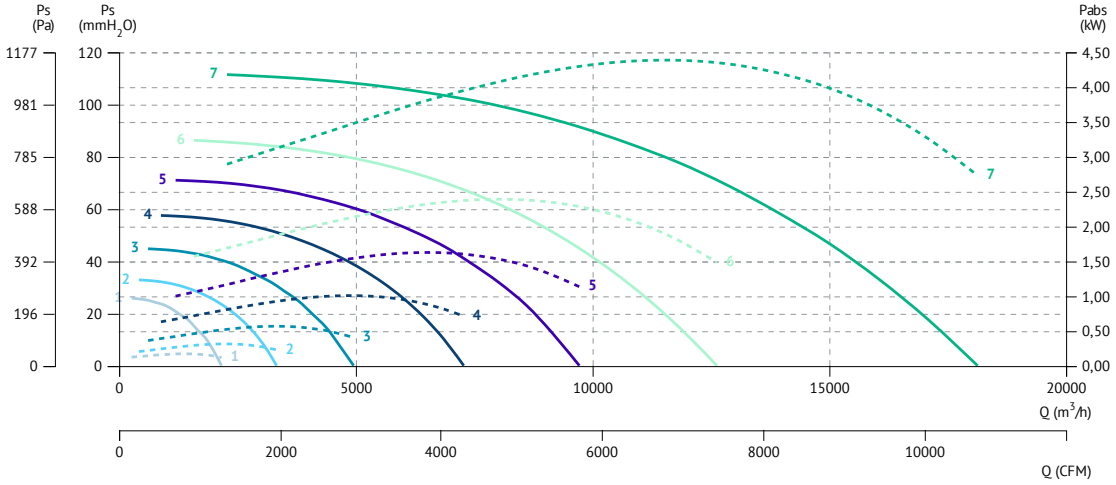

1 BOX RL PLUS EVO 315 T4 0,18kW
2 BOX RL PLUS EVO 355 T4 0,25kW
3 BOX RL PLUS EVO 400 T4 0,55kW
4 BOX RL PLUS EVO 450 T4 1,1kW
5 BOX RL PLUS EVO 500 T4 1,5kW
6 BOX RL PLUS EVO 560 T4 2,2kW
7 BOX RL PLUS EVO 630 T4 4kW

6 POLE / 6 polos

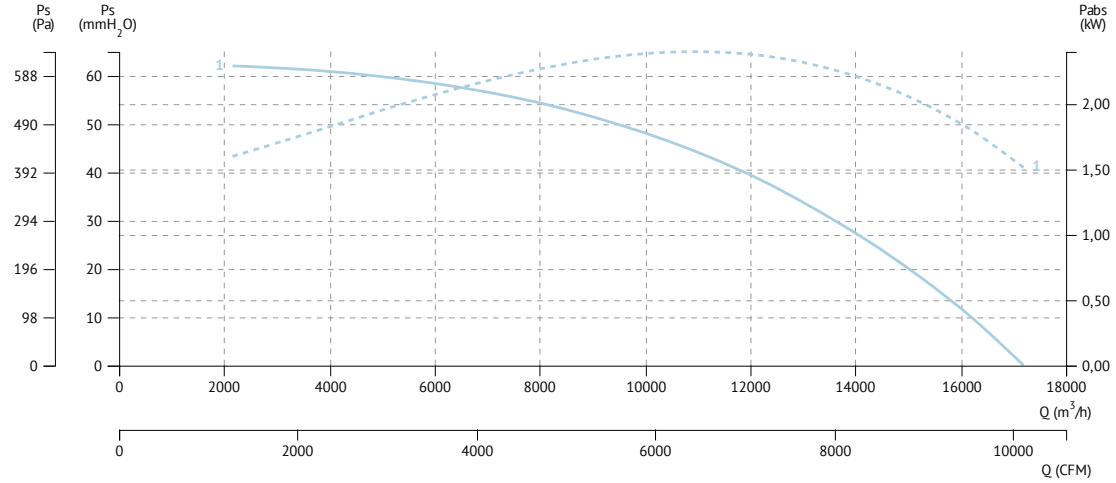

1 BOX RL PLUS EVO 710 T6 2,2kW

BOX RLQ PLUS

Ventilation box with backward impeller
Caja de ventilación con turbina a reacción

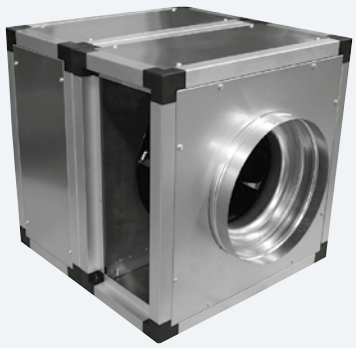

+ info 60 Hz ErP

MANUFACTURING FEATURES

• Ventilation box with 30 mm aluminum profile structure, nylon corners, galvanized sandwich panels with internal insulation rockwool (25mm thickness) class A1 (non-combustible) of 90kg/m3 density. All panels are equipped with "fastening system" for the quick assembly and disassembly whenever required, either for cleaning, maintenance or exchanging of panels.
• Centrifugal fan with motor coupled directly to the impeller.
• Circular suction mouth to facilitate duct connection. Open lateral drive.
• Standard squirrel cage asynchronous motor, with IP-55 protection and class F insulation. Voltages 230/400V 50Hz for three-phase motors.
• Backward curved single inlet impeller of high performance with self-cleaning system made of steel. Balanced statically and dynamically at origin.
• Interchangeable panels.
• Motor B5 construction located outside the air flow, on the back of the box there is a grid to allow the entry of air to facilitate the cooling of the motor.

APPLICATIONS

Designed for inline installation, they are suitable for:
• Air renewal in buildings and industries.
• Smoke extraction.
• Maximum temperature of transported air: 80ºC.
• Maximum environment temperature: 60ºC.

CARACTERÍSTICAS CONSTRUCTIVAS

• Caja de ventilación con estructura de perfil de aluminio de 30 mm, esquinas de nylon y panel sándwich de acero galvanizado con aislamiento interno de lana de roca de 25 mm de espesor clase A1 (no combustible) y 90 kg/m3 de densidad. Todos los paneles disponen de "fastening system" (fijación rápida) para el montaje y desmontaje sencillo cada vez que se requiera, ya sea para tareas de limpieza, mantenimiento o intercambio de paneles.
• Ventilador centrífugo con motor acoplado directamente al rodete.
• Boca de aspiración circular para facilitar conexión de conductos. Impulsión lateral abierta.
• Motor asíncrono normalizado de jaula de ardilla, con protección IP-55 y aislamiento clase F. Voltajes 230/400V 50Hz para motores trifásicos.
• Turbina de simple aspiración de álabes curvados hacia atrás (a reacción) de alto rendimiento con sistema autolimpiante construidas en acero. Equilibrada estática y dinámicamente en origen.
• Paneles intercambiables.
• Motor con construcción B5 situado fuera del flujo de aire, en la parte posterior de la caja hay una rejilla que permite la entrada de aire para facilitar la refrigeración del motor.

APLICACIONES

Diseñados para instalación en conducto, son indicados para:
• Renovación de aire en todo tipo de edificios e industrias.
• Extracción de humos.
• Temperatura máxima de aire transportado: 80ºC.
• Temperatura ambiente máxima: 60ºC.

ACCESSORIES / accesorios



SFC
Variador de velocidad frecuencial
Frecuency speed controller



SIL-C
Silenciador circular aspiración/impulsión
Inlet-outlet circular silencer



BA-400
Flexible flange 400ºC/2h
Brida antivibratoria 400ºC/2h



BOX FILTER+FILTERS
Caja portafiltros exterior.
External box filter.



JE 45
Junta elástica
Flexible joint



INT
Interruptor de corte
Safety switch

THREE PHASE RANGE/ serie trifásica

2POLE / 2 polos

Code	Model	R.P.M	Rated I (A)		Power kW	Air flow m³/h	Sound dB (A)	Weight kg	Connection diagram
			230V	400V					
246310106Q	BOX RLQ PLUS 315 T2 1,1kW	2800	4,05	2,33	1,1	4.400	51	64	1
246350106Q	BOX RLQ PLUS 355 T2 2,2kW	2800	7,97	4,58	2,2	6.740	54	73	1

4 POLE / 4 polos

Code	Model	R.P.M	Rated I (A)		Power kW	Air flow m³/h	Sound dB (A)	Weight kg	Connection diagram
			230V	400V					
246311106Q	BOX RLQ PLUS 315 T4 0,25kW	1400	1,38	0,79	0,25	2.220	46	60	1
246351106Q	BOX RLQ PLUS 355 T4 0,55kW	1400	2,57	1,49	0,55	3.400	49	68	1
246400106Q	BOX RLQ PLUS 400 T4 0,75kW	1390	2,83	1,63	0,75	5.040	52	84	1
246450106Q	BOX RLQ PLUS 450 T4 1,1kW	1400	4,33	2,49	1,1	6.940	55	12	1

DIMENSIONS / dimensiones

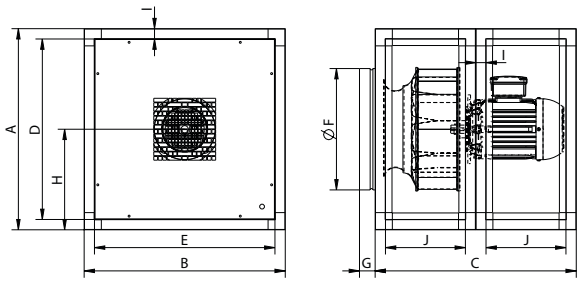

MODEL	A	B	C	D	E	G	H	I	J	ØF
BOX RLQ PLUS 315 T2 1,1kW	525	525	525	465	465	45,5	262,5	30	174,5	298
BOX RLQ PLUS 315 T4 0,25kW	525	525	525	465	465	45,5	262,5	30	174,5	298
BOX RLQ PLUS 355 T2 2,2kW	585	585	585	525	525	45,5	292,5	30	232,5	353
BOX RLQ PLUS 355 T4 0,55kW	585	585	585	525	525	45,5	292,5	30	232,5	353
BOX RLQ PLUS 400 T4 0,75kW	650	650	650	590	590	45,5	325	30	265	398
BOX RLQ PLUS 450 T4 1,1kW	725	725	725	665	665	45,5	362,5	30	302,5	448

CONNECTION DIAGRAMS / esquema de conexiones

1 THREE PHASE MOTORS 1 SPEED / motores trifásicos 1 velocidad

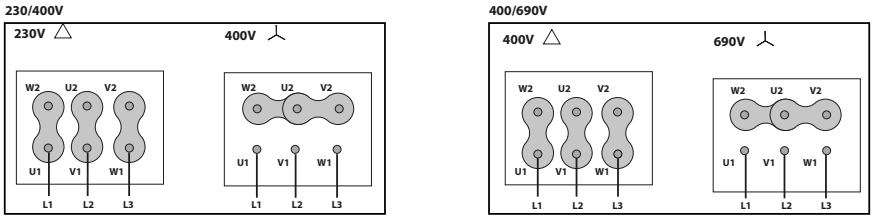

CHARACTERISTIC CURVES / curvas características

2 POLE / 2 polos

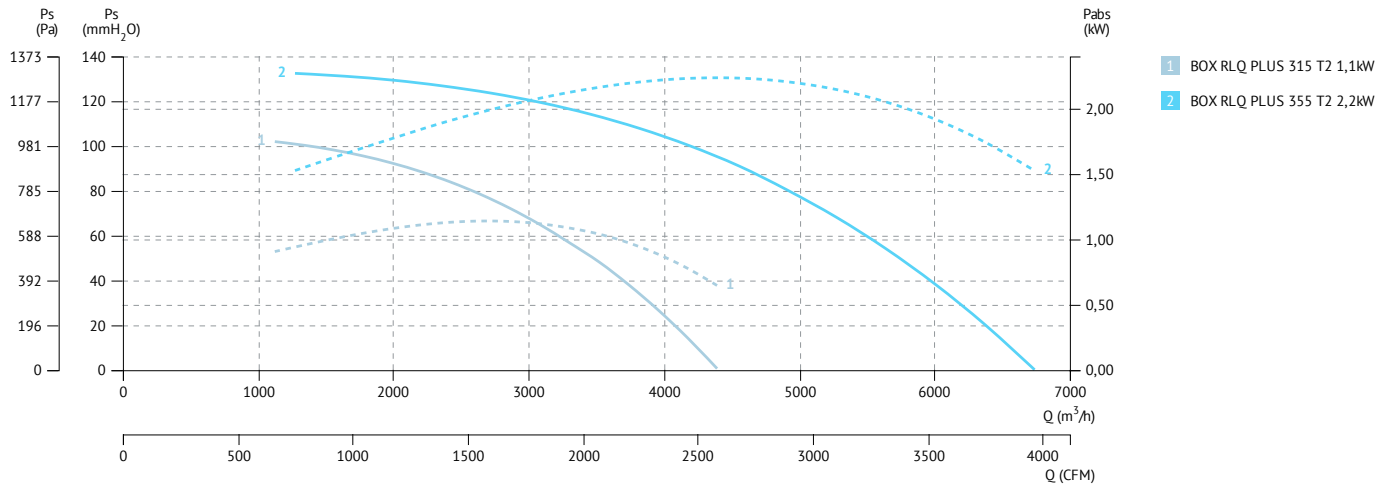

4 POLE / 4 polos

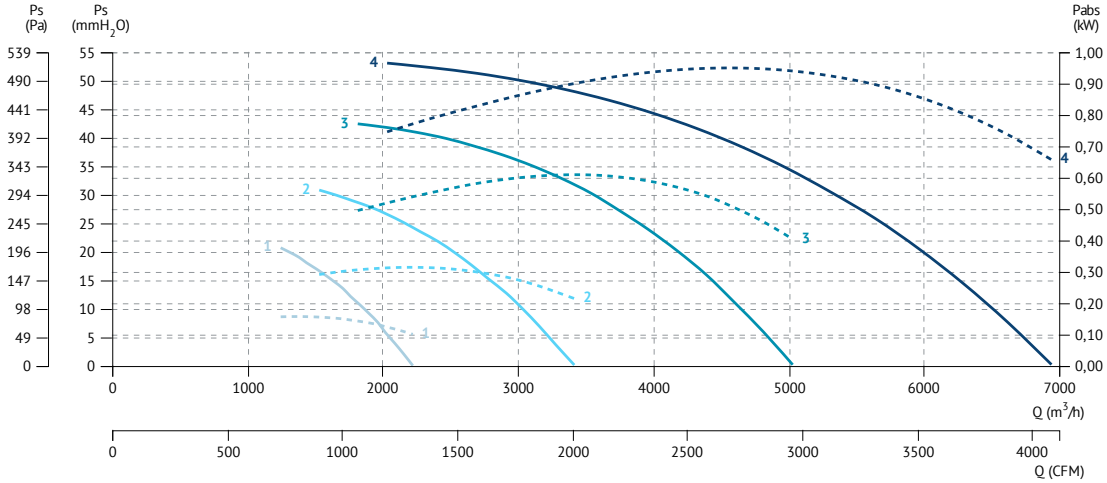

1 BOX RLQ PLUS 315 T4 0,25kW
2 BOX RLQ PLUS 355 T4 0,55kW
3 BOX RLQ PLUS 400 T4 0,75kW
4 BOX RLQ PLUS 450 T4 1,1kW

BOX RLT

Belt driven backward centrifugal in soundproof
Centrífugo a reacción a transmisión con caja



+ info 60 Hz

ErP

MANUFACTURING FEATURES
- Box manufactured in galvanised steel sheet.
- Backward impeller with self-cleaning system, belt driven motor with high efficiency, maintenance-free belts.
- Standard asynchronous squirrel-cage motor with IP-55 protection and Class F insulation.
- Manufactured with standard voltages: 230/400V 50Hz in three phase motors up to 4kW, and 400/690V 50Hz for higher powers.
- Exchangeable panels.
- Open outlet.

APPLICATIONS
Designed for inline installation, they are suitable for:
- Air renewal in buildings and industries.
- Maximum temperature of transported air: 110ºC.
- Maximum environment temperature: 60ºC.

UNDER REQUEST
- Special voltages.
- Double skin insulation.

This is a belt driven range, each model can be manufactured at different rpm, in case of order should be indicated the desired rpm for the correct operation of the unit and according to the needs.

CARACTERÍSTICAS CONSTRUCTIVAS
- Caja construida en chapa de acero galvanizado.
- Ventilador centrífugo con sistema autolimpiante y rodete de álabes hacia atrás. Motor a transmisión con correas de alta eficiencia que no requieren mantenimiento.
- Motor asíncrono normalizado de jaula de ardilla con protección IP-55 y aislamiento clase F.
- Voltajes 230/400V 50Hz para motores trifásicos hasta 4kW y 400/690V 50Hz para potencias superiores.
- Paneles intercambiables.
- Impulsión abierta.

APLICACIONES
Diseñados para instalación en conducto, son indicados para:
- Renovación de aire en todo tipo de edificios e industrias.
- Temperatura máxima de aire transportado: 110ºC.
- Temperatura ambiente máxima: 60ºC.

BAJO DEMANDA
- Voltajes especiales.
- Panel sándwich.

Esta gama es a transmisión, cada modelo se puede fabricar a distintas rpm, en caso de pedido se debe indicar las rpm a las que desea el equipo para que el modelo quede correctamente definido y sea adecuado a sus necesidades.

ACCESSORIES / accesorios



SFC
Variador de velocidad frecuencial
Frecuency speed controller



INT
Interruptor de corte
Safety switch



TIAC
Tapa de aspiración/impulsión circular
Inlet-outlet round flanges



JE 45
Junta elástica
Flexible joint



SIL-C
Silenciador circular aspiración/impulsión
Inlet-outlet circular silencer



BA-400
Flexible flange 400ºC/2h
Brida antivibratoria 400ºC/2h



CPCC+FILTERS
Cajón de portafiltros para conducto circular.
Filter-support casing for circular duct.

THREE PHASE RANGE/ serie trifásica

Code	Model	R.P.M	Min. Rat. Power kW	Max. Rat. Power kW	Max. Air flow m³/h	Sound dB (A)	Weight kg	Connection diagram
241390176R___	BOX RLT 400	900/1700	0,25	0,75	6.130	55	-	1
241480176R___	BOX RLT 450	900/1700	0,25	1,5	8.680	61	-	1
241560176R___	BOX RLT 500	900/1700	0,37	3	12.000	64	-	1
241650176R___	BOX RLT 560	700/1600	0,37	4	14.660	65	-	1
241670176R___	BOX RLT 630	700/1500	0,55	5,5	19.950	67	-	1
241770176R___	BOX RLT 710	700/1400	1,1	7,5	26.560	70	-	1

DIMENSIONS / dimensiones

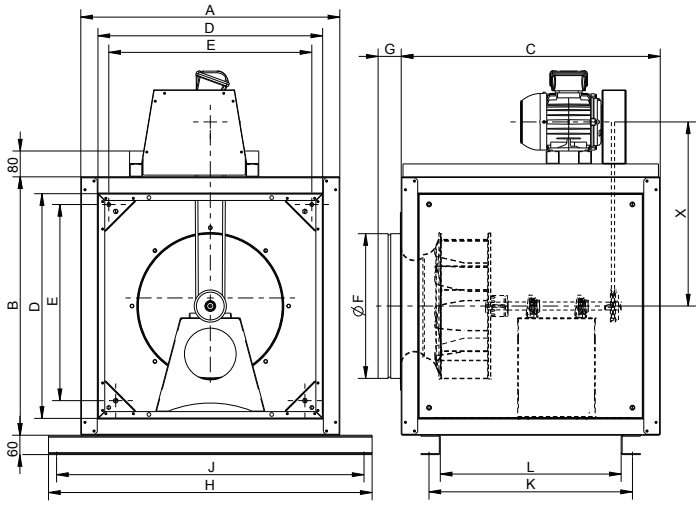

MODEL	A	B	C	D	E	ØF	G	H	J	K	L	X (Motor Size/ tamaño motor)					
												71	80	90S-L	100	112	132S-M
BOX RLT 400	800	800	800	696	628,5	398	74	1002	952	628,5	558,5	551	560				
BOX RLT 450	800	800	800	696	628,5	448	74	1002	952	628,5	558,5	551	560	570			
BOX RLT 500	925	925	925	821	753	498	74	1127	1077	753	683	614,5	623,5	633,5	643,5		
BOX RLT 560	925	925	925	821	753	548	74	1127	1077	753	683	614,5	623,5	633,5	643,5	655,5	
BOX RLT 630	1000	1000	1000	892	828	628	74	1203	1153	828	758		660	670	680	692	712
BOX RLT 710	1000	1000	1000	892	828	698	74	1203	1153	828	758			670	680	692	712

CONNECTION DIAGRAMS / esquema de conexiones

❶ THREE PHASE MOTORS 1 SPEED / motores trifásicos 1 velocidad

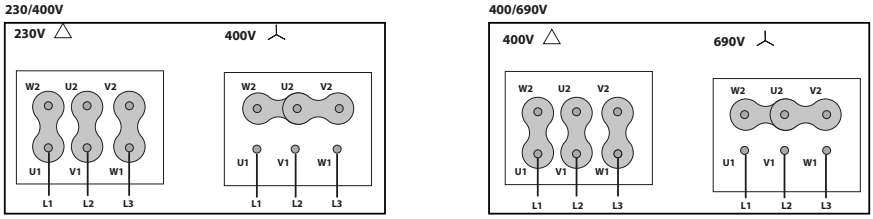

CHARACTERISTIC CURVES / curvas características

BOX RLT 400

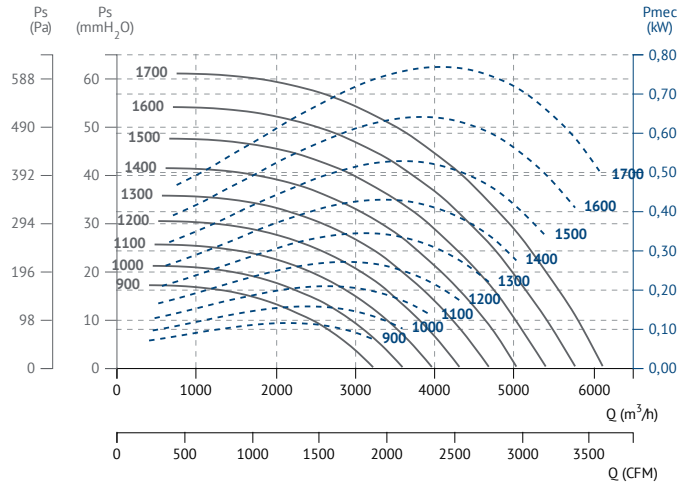

BOX RLT 450

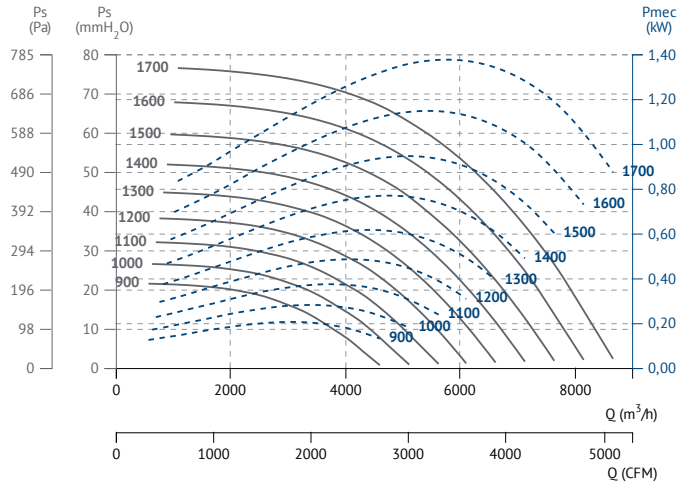

BOX RLT 500

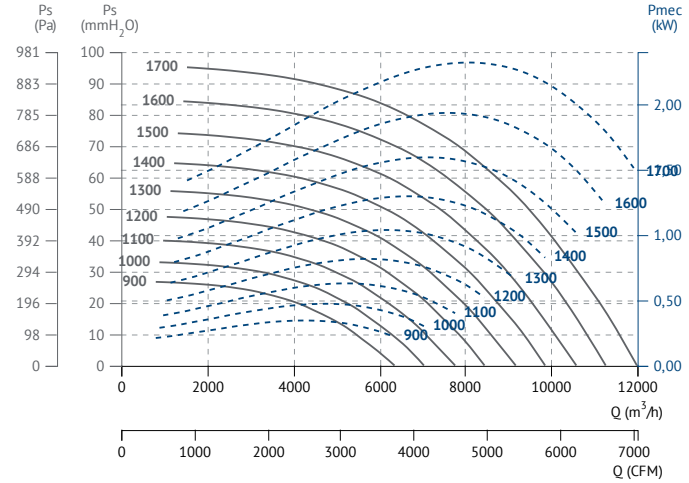

BOX RLT 560

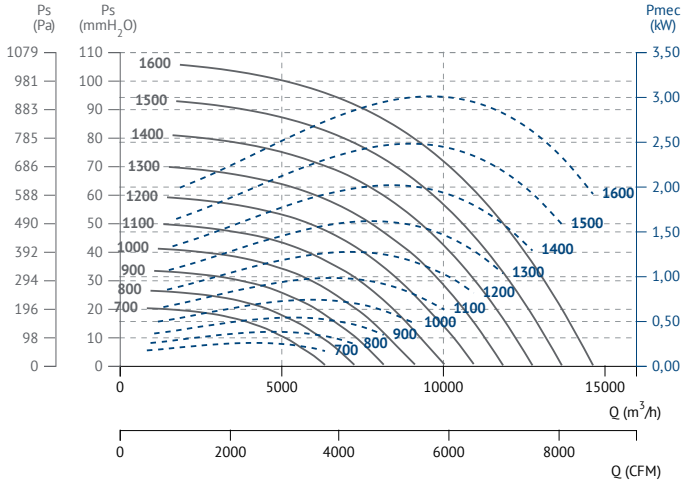

BOX RLT 630

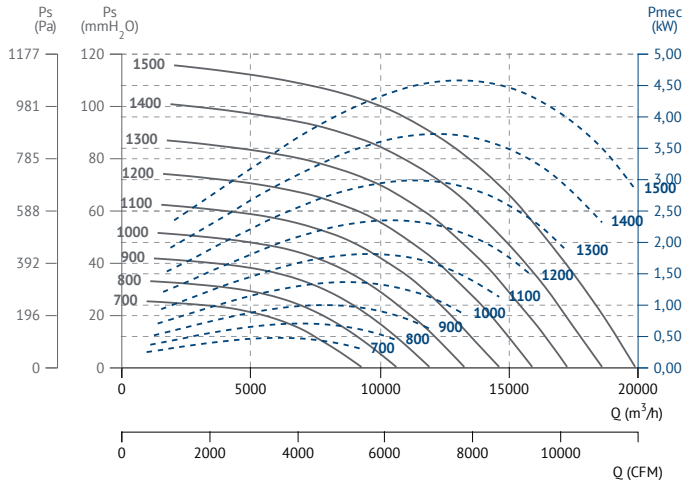

BOX RLT 710

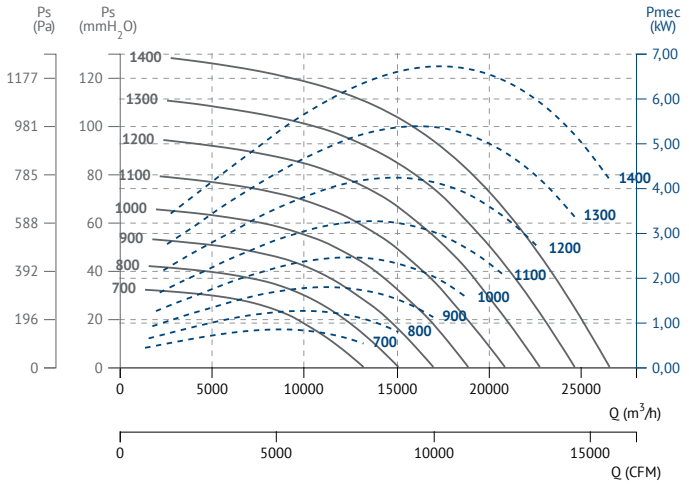

BOX BD

Centrifugal in soundproof cabinet
Centrífugo en caja insonorizada



+ info 60 Hz

ErP

MANUFACTURING FEATURES

- Impellers made of polyamide reinforced with fibreglass up to size 12/12. Other models made of galvanised steel sheet.
- BD range fans assembled in soundproof cabinets with thermo-acoustic insulation, Bs1d0 fire class.
- Fan assembled on antivibration mountings.
- Connection gland included.
- Casals exclusive design closed motors with extruded aluminum housing, which make the whole set of connections protected inside the terminal box integrated in the motor with IP-65 protection. Motor with IP-54 protection and class F insulation. Standard voltages 230V 50Hz for single phase motors and 230/400V 50Hz for three phase motors.

APPLICATIONS

Designed for inline installation, indoor or outdoor assembly, they are suitable for:

- Air renewal in buildings and industries.
- Industrial and professional kitchen hood.
- Maximum working temperature: 50ºC.

UNDER REQUEST

- 3 speed motor.
- LG0 position. 10% additional cost.
- Impeller made of galvanized sheet.

CARACTERÍSTICAS CONSTRUCTIVAS

- Turbina de poliamida reforzada con fibra de vidrio hasta tamaño 12/12. Resto de modelos en chapa galvanizada.
- Ventiladores de la serie BD montados en cajas de reunión aisladas con aislamiento térmico y acústico con clasificación al fuego Bs1d0.
- Ventilador montado sobre amortiguadores.
- Salida de cables por prensaestopas.
- Motores cerrados de diseño exclusivo Casals con carcasa de aluminio extruido, que hacen que todo el conjunto de conexiones quede protegido dentro de la caja de bornes integrada en el motor con protección IP-65. Motor con protección IP-54 y aislamiento clase F. Voltajes estándar 230V 50Hz para motores monofásicos y 230/400V 50Hz para motores trifásicos.

APLICACIONES

Diseñados para la instalación en conducto, en interior o intemperie, son indicados para:

- Renovación de aire en todo tipo de edificios e industrias.
- Campanas de cocina industriales y profesionales.
- Temperatura máxima de trabajo en continuo: 50ºC.

BAJO DEMANDA

- Motor 3 velocidades.
- Posición LG0 incremento 10% sobre PVP.
- Turbina de chapa galvanizada.

ACCESSORIES / accesorios



SFC
Variador de velocidad frecuencial
Frecuency speed controller



INT
Interruptor de corte
Safety switch



TIAC
Tapa aspiración/impulsión circular
Inlet/outlet round cover



REG
Regulador de velocidad manual monofásico
Single phase manual speed controller



REGD-1
Regulador de velocidad
Speed controller



BAC
Brida antivibratoria rectangular-circular
Rectangular-circular anti-vibration flange



TCA
Tapa ciega de aspiración
Inlet blind cover



VIS
Visera para intemperie con malla antipájaros
Outdoor flange with bird guard



PI
Persiana sobre presión metálica para cajas de ventilación 400ºC/2h
Gravity shutter for 400ºC/2h cabinet fans



CPCC+FILTERS
Cajón de portafiltros para conducto circular.
Filter-support casing for circular duct.

SINGLE PHASE RANGE / serie monofásica

4 POLE / 4 polos

Code	Model	R.P.M.	Rated I (A) 230V	Rated Power kW	Air flow m³/h	Sound dB (A)	Weight Kg	Connect. diagram
251100550	BOX BD 7/7 M4 0,12kW	1370	1,5	0,12	1.725	50	19	1
251100551	BOX BD 7/7 M4 0,13kW	1370	1,55	0,13	1.850	55	19	1
251220550	BOX BD 9/9 M4 0,35kW	1375	2,7	0,35	2.670	57	30	1
251320550	BOX BD 10/10 M4 0,59kW	1340	4,5	0,59	3.790	60	34	1

6 POLE / 6 polos

Code	Model	R.P.M.	Rated I (A) 230V	Rated Power kW	Air flow m³/h	Sound dB (A)	Weight Kg	Connect. diagram
251160550	BOX BD 7/7 M6 0,04kW	885	0,6	0,04	1.020	40	20	1
251280550	BOX BD 9/9 M6 0,12kW	925	1,2	0,12	2.030	50	28	1
251280551	BOX BD 9/9 M6 0,13kW	940	1,3	0,13	2.130	49	28	1
251370550	BOX BD 10/10 M6 0,19kW	880	2,1	0,19	2.870	56	32	1
251370551	BOX BD 10/10 M6 0,21kW	945	2,1	0,21	2.720	53	34	1
251520551	BOX BD 12/12 M6 0,76kW	950	6,7	0,76	5.960	56	49	1

THREE PHASE RANGE / serie trifásica

6 POLE / 6 polos

Code	Model	R.P.M.	Rated I (A) 400V	Rated Power kW	Air flow m³/h	Sound dB (A)	Weight Kg	Connect. diagram
251520153	BOX BD 12/12 T6 1,1kW	945	3,78	1,1	6.090	55	51	2
252370157	BOX BD 15/15 T6 2,2kW	900	6,31	2,2	10.450	60	71	2

DIMENSIONS / dimensiones

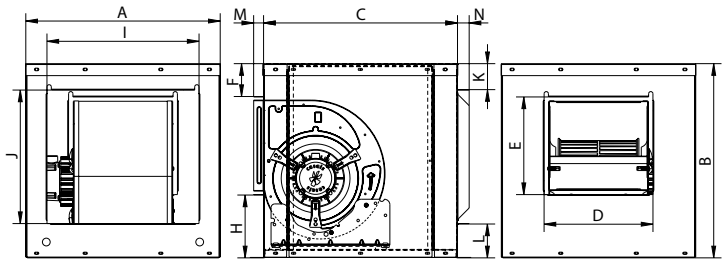

Model	A	B	C	D	E	F	H	I	J	K	L	M	N
BOX BD 7/7 M4 0,13kW	450	450	450	254	228	76	146	352	309	60	78,5	23	27
BOX BD 7/7 M6 0,04kW	450	450	450	254	228	76	146	352	309	60	78,5	23	27
BOX BD 9/9 M4 0,35kW	535	535	535	323	280	91	164	418	359	77	96,25	23	27
BOX BD 9/9 M6 0,13kW	535	535	535	323	280	91	164	418	359	77	96,25	23	27
BOX BD 10/10 M4 0,59kW	580	580	580	354	311	79	190	489	421	69	88	23	27
BOX BD 10/10 M6 0,21kW	580	580	580	354	311	79	190	489	421	69	88	23	27
BOX BD 12/12 M6 0,76kW	650	650	650	420	361	78	211	576	495	65	83	23	27
BOX BD 15/15 T6 2,2kW	775	775	775	495	423	113	239	650	650	52	71	23	27

CONNECTION DIAGRAMS / esquema de conexiones

❶ **SINGLE PHASE MOTORS** / motores monofásicos

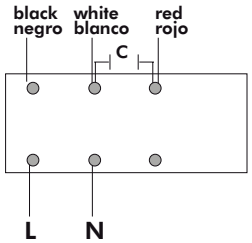

❷ **THREE PHASE MOTORS 1 SPEED** / motores trifásicos 1 velocidad

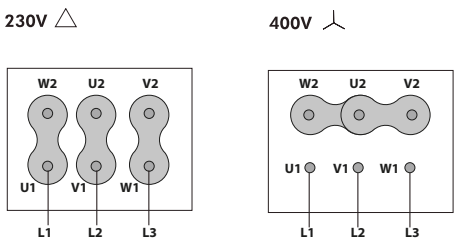

CHARACTERISTIC CURVES / curvas características

4 POLE / 4 polos

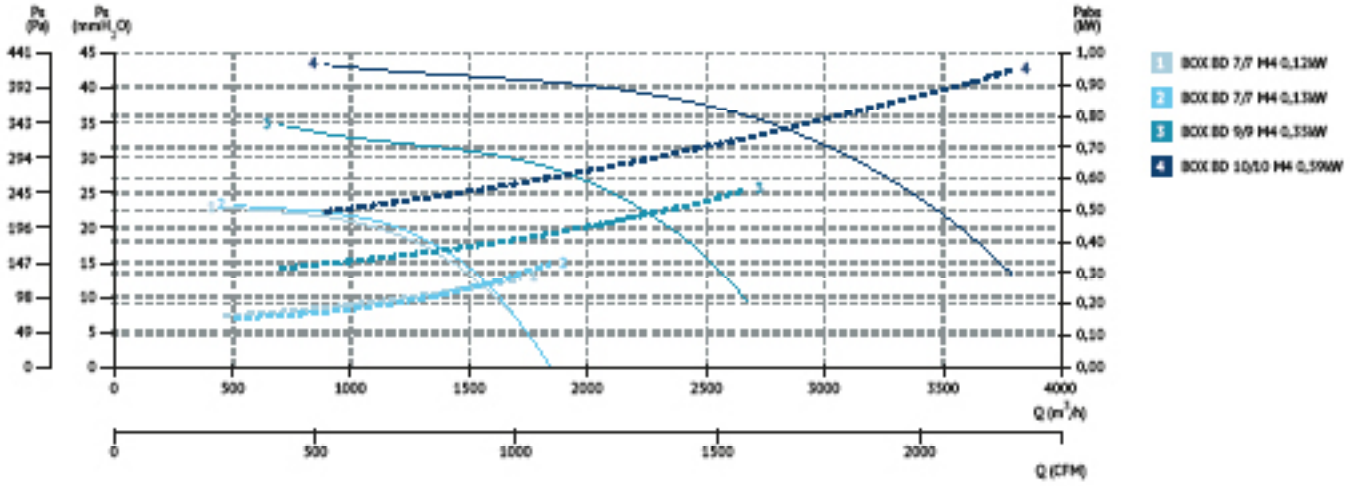

6 POLE / 6 polos

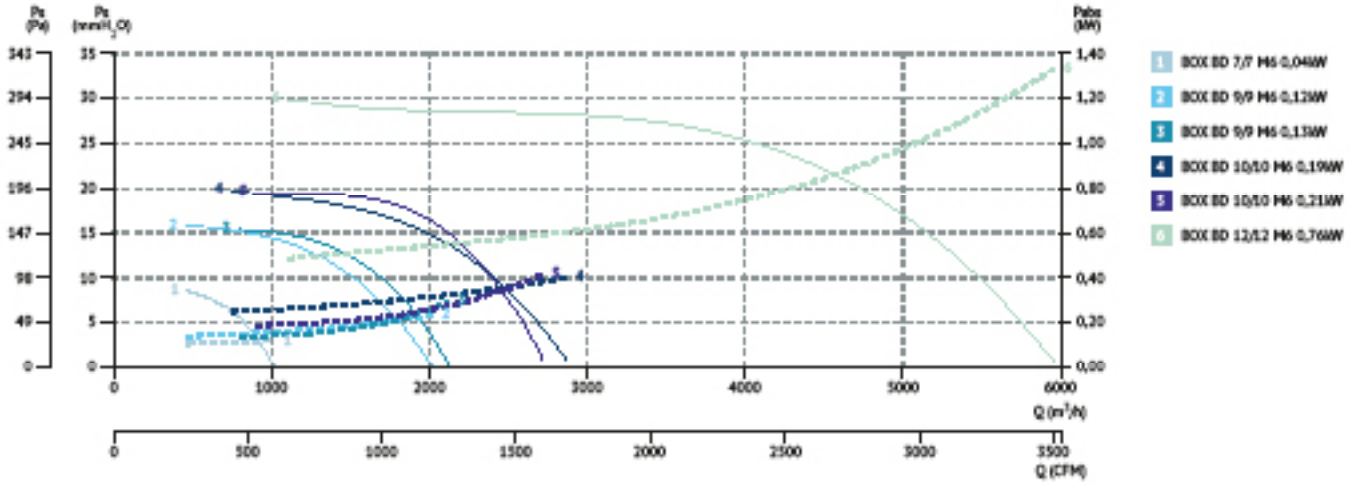

6 POLE / 6 polos

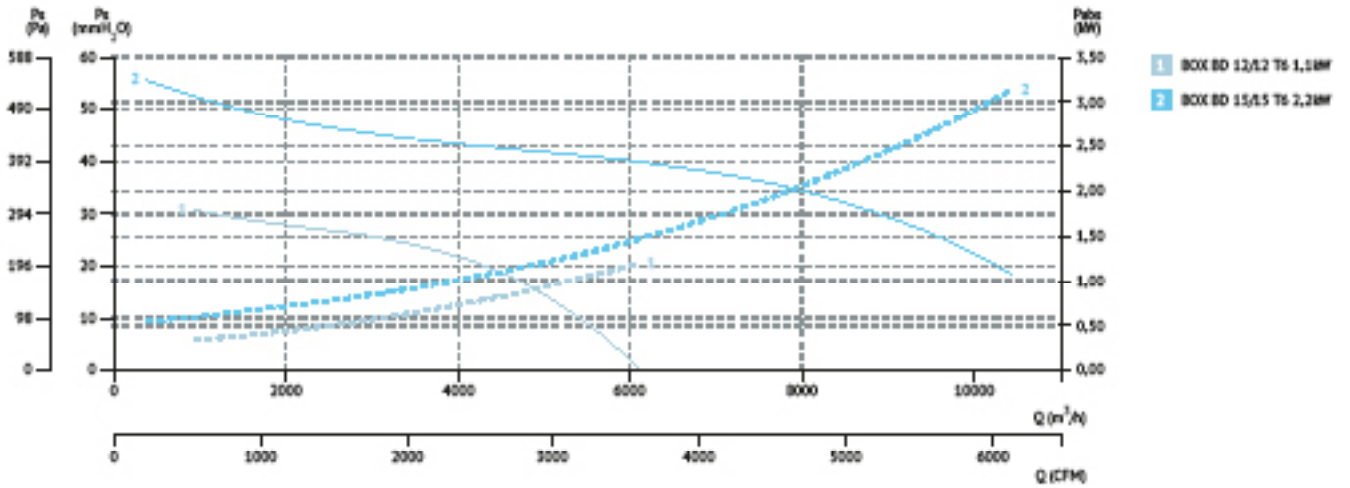

BOX BD PLUS

Centrifugal fan in soundproof cabinet box with sandwich panels
Centrífugo en caja insonorizada con panel sándwich



+ info 60 Hz

ErP

MANUFACTURING FEATURES

- Impellers made of polyamide reinforced with fibreglass (models 7/7, 9/9, 10/10 and 12/12). Other models made of galvanised steel sheet.
- BD range fans assembled in soundproof cabinets.
- Ventilation box with 30 mm aluminum profile structure, nylon corners, galvanized sandwich panels with internal insulation rockwool (25mm thickness) class A1 (non-combustible) of 90kg/m3 density. All panels are equipped with "fastening system" for the quick assembly and disassembly whenever required, either for cleaning, maintenance or exchanging of panels.
- Connection gland included.
- Easy access through lateral panel.
- Fan can be placed in any position by exchanging panels.
- Casals exclusive design closed motors with extruded aluminum housing, which make the whole set of connections protected inside the terminal box integrated in the motor with IP-65 protection. Motor with IP-54 protection and class F insulation. Standard voltages 230V 50Hz for single phase motors and 230/400V 50Hz for three phase motors.

APPLICATIONS

Designed for inline installation, indoor or outdoor assembly, they are suitable for:

- Air renewal in buildings and industries.
- Maximum working temperature: 50ºC.

UNDER REQUEST

- 3 speed motor.
- Impeller made of galvanized sheet.
- Rectangular outlet flange.

CARACTERÍSTICAS CONSTRUCTIVAS

- Turbina de poliamida reforzada con fibra de vidrio (modelos 7/7, 9/9, 10/10 y 12/12) resto de modelos con turbina en chapa de acero galvanizado.
- Ventiladores de la serie BD montados en cajas de reunión.
- Caja de ventilación con estructura de perfil de aluminio de 30 mm, esquinas de nylon y panel sándwich de acero galvanizado con aislamiento interno de lana de roca de 25 mm de espesor clase A1 (no combustible) y 90 kg/m3 de densidad. Todos los paneles disponen de "fastening system" (fijación rápida) para el montaje y desmontaje sencillo cada vez que se requiera, ya sea para tareas de limpieza, mantenimiento o intercambio de paneles.
- Salida de cables por prensaestopas.
- Fácil acceso por un panel lateral.
- El ventilador se puede situar en cualquier posición mediante intercambio de paneles.
- Motores cerrados de diseño exclusivo Casals con carcasa de aluminio extruido, que hacen que todo el conjunto de conexiones quede protegido dentro de la caja de bornes integrada en el motor con protección IP-65. Motor con protección IP-54 y aislamiento clase F. Voltajes estándar 230V 50Hz para motores monofásicos y 230/400V 50Hz para motores trifásicos.

APLICACIONES

Diseñados para la instalación en conducto, en interior o intemperie, son indicados para:

- Renovación de aire en todo tipo de edificios e industrias.
- Temperatura máxima de trabajo en continuo: 50ºC.

BAJO DEMANDA

- Motores 3 velocidades.
- Turbina de chapa galvanizada.
- Boca de impulsión rectangular.

ACCESSORIES / accesorios



SFC

Variador de velocidad frecuencial

Frecuency speed controller



INT

Interruptor de corte

Safety switch



BOX FILTER+FILTERS

Caja portafiltros exterior.

External box filter.



CPCC+FILTERS

Cajón de portafiltros para conducto circular.

Filter-support casing for circular duct.



TIAC

Tapa aspiración/impulsión circular

Inlet/outlet round cover

SINGLE PHASE RANGE / serie monofásica

4 POLE / 4 polos

Code	Model	R.P.M.	Rated I (A) 230V	Rated Power kW	Air flow m³/h	Sound dB (A)	Weight Kg	Connect. diagram
251100450	BOX BD PLUS 7/7 M4 0,12kW	1370	1,5	0,12	1.725	47	24	1
251100451	BOX BD PLUS 7/7 M4 0,13kW	1370	1,55	0,13	1.850	53	24	1
251270450	BOX BD PLUS 9/7 M4 0,35KW	1375	2,7	0,35	2.400	54	32	1
251220450	BOX BD PLUS 9/9 M4 0,35kW	1375	2,7	0,35	2.670	55	33	1
251340450	BOX BD PLUS 10/8 M4 0,59kW	1340	4,5	0,59	3.260	57	40	1
251320450	BOX BD PLUS 10/10 M4 0,59kW	1340	4,5	0,59	3.790	58	42	1

6 POLE / 6 polos

Code	Model	R.P.M.	Rated I (A) 230V	Rated Power kW	Air flow m³/h	Sound dB (A)	Weight Kg	Connect. diagram
251160450	BOX BD PLUS 7/7 M6 0,04kW	885	0,6	0,04	1.020	38	24	1
251280450	BOX BD PLUS 9/9 M6 0,12kW	925	1,2	0,12	2.030	47	32	1
251280451	BOX BD PLUS 9/9 M6 0,13kW	940	1,3	0,13	2.130	47	33	1
251370450	BOX BD PLUS 10/10 M6 0,19kW	880	2,1	0,19	2.870	53	40	1
251370451	BOX BD PLUS 10/10 M6 0,21kW	945	2,1	0,21	2.720	50	42	1
251600452	BOX BD PLUS 12/9 M6 0,76kW	950	6,7	0,76	5.540	53	51	1
251520451	BOX BD PLUS 12/12 M6 0,76kW	950	6,7	0,76	5.960	53	54	1

THREE PHASE RANGE / serie trifásica

4 POLE / 4 polos

Code	Model	R.P.M.	Rated I (A)		Rated Power kW	Air flow m³/h	Sound dB (A)	Weight Kg	Connect. diagram
			230V	400V					
251600451	BOX BD PLUS 12/9 T6 1,1kW	945	6,54	3,78	1,1	5.480	53	53	1
251520453	BOX BD PLUS 12/12 T6 1,1kW	945	6,54	3,78	1,1	6.090	53	54	1

DIMENSIONS / dimensiones

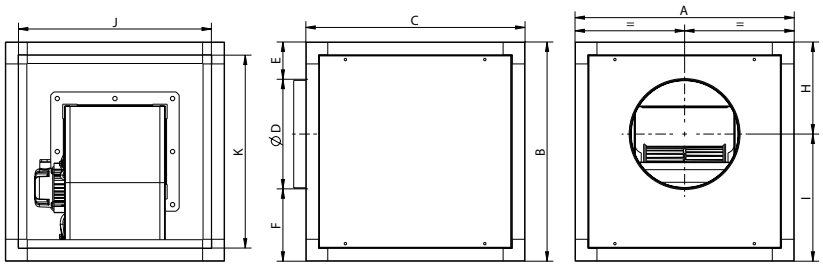

Model	A	B	C	D	E	F	H	I	J	K
BOX BD 7/7 PLUS	500	500	500	250	85	165	210	290	440	440
BOX BD 9/7 PLUS	550	550	550	315	87,5	147,5	245	305	490	490
BOX BD 9/9 PLUS	550	550	550	355	57,5	137,5	235	315	490	490
BOX BD 10/8 PLUS	600	600	600	355	82,5	162,5	260	340	540	540
BOX BD 10/10 PLUS	600	600	600	400	50	150	250	350	540	540
BOX BD 12/9 PLUS	700	700	700	400	105	195	305	395	640	640
BOX BD 12/12 PLUS	700	700	700	450	80	170	305	395	640	640

CONNECTION DIAGRAMS / esquema de conexiones

❶ SINGLE PHASE MOTORS / motores monofásicos

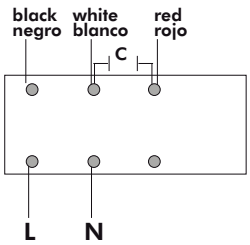

❷ THREE PHASE MOTORS 1 SPEED / motores trifásicos 1 velocidad

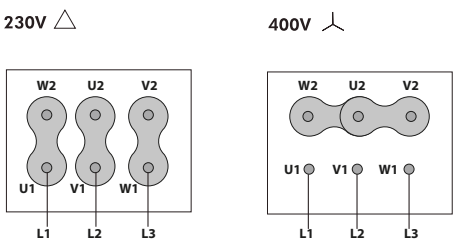

CHARACTERISTIC CURVES / curvas características

4 POLE / 4 polos

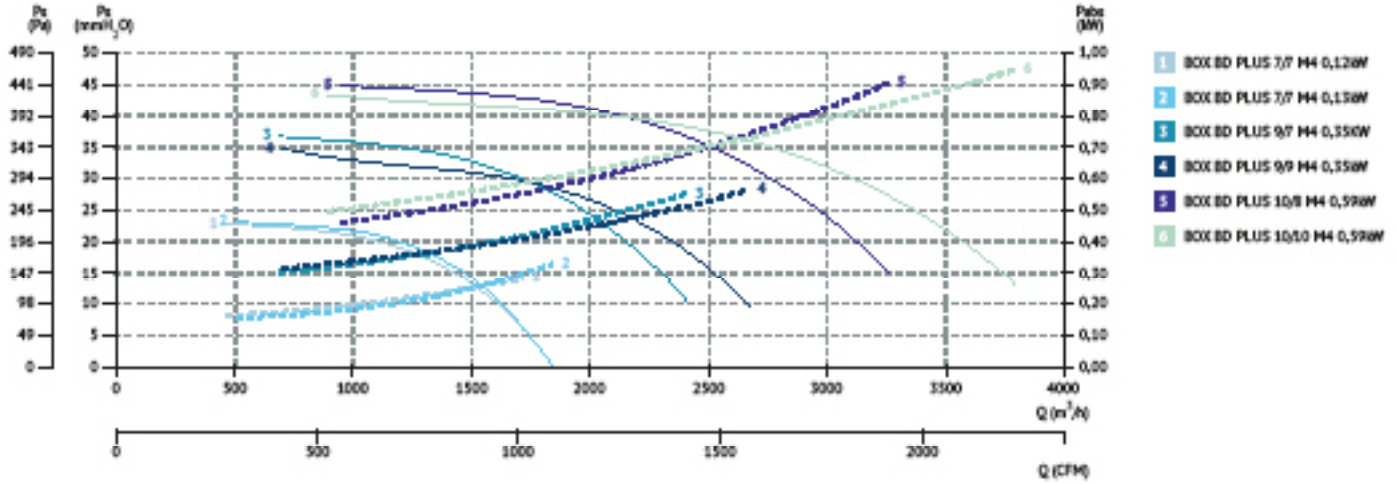

6 POLE / 6 polos

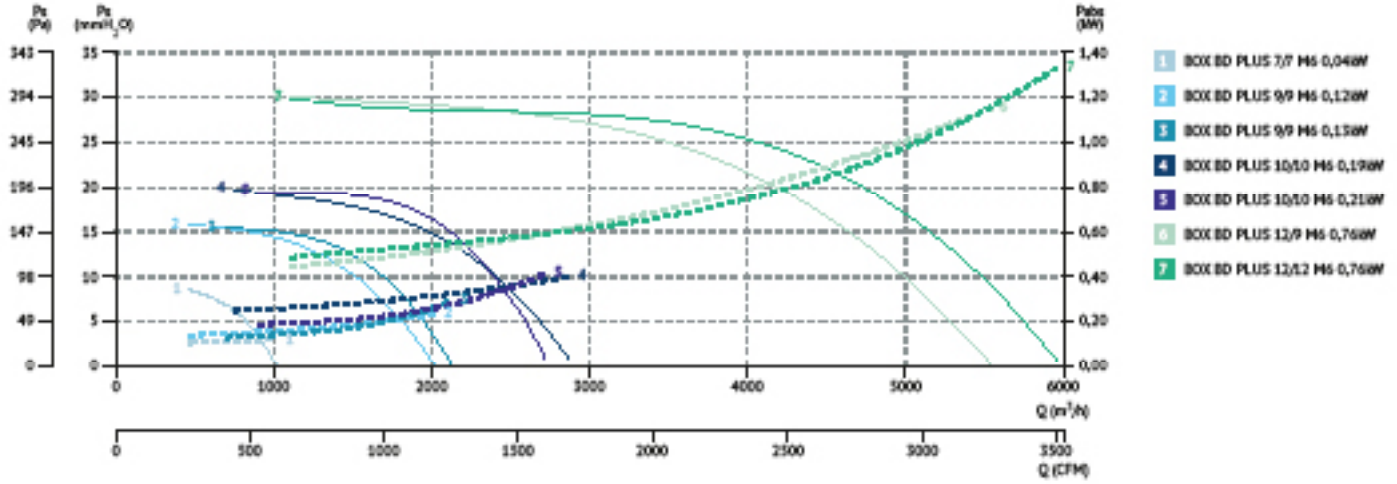

6 POLE / 6 polos

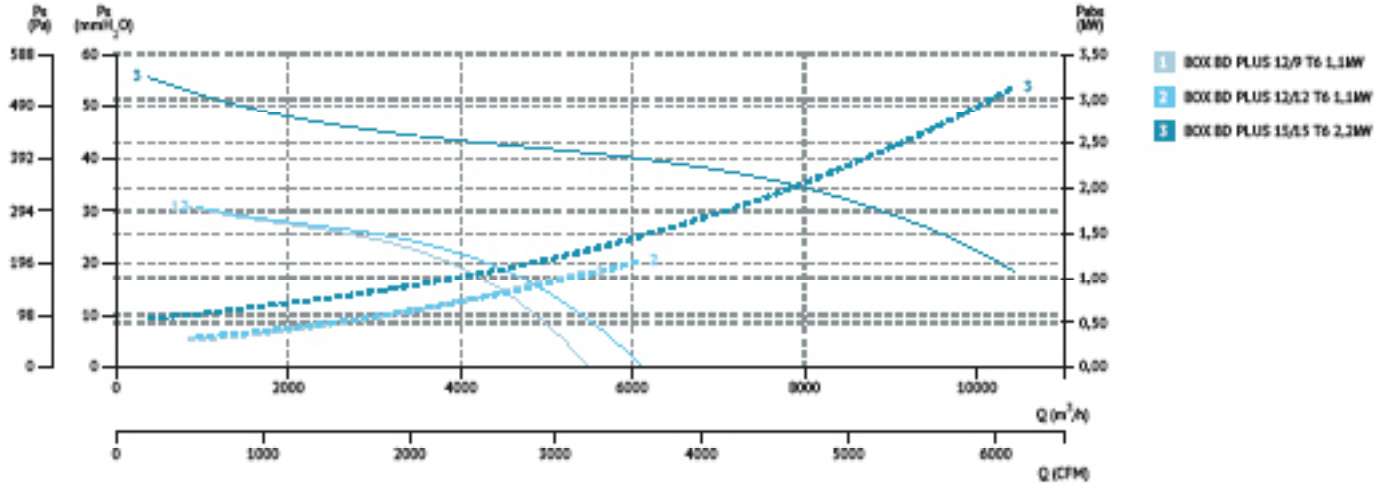

BOX BD CA

Centrifugal in soundproof cabinet with filter
Centrífugo de baja presión con caja insonorizada y filtro



+ info 60 Hz

ErP

MANUFACTURING FEATURES
• Polyamide impeller reinforced with fibreglass in models up to 12/12. The impeller of the rest of models are made of galvanised steel sheet.
• BD range fans assembled in soundproof cabinets with thermo-acoustic insulation, Bs1d0 fire class.
• Fan assembled on antivibration mountings.
• Connection gland included.
• Box with particle filter ISO COARSE >90% (G4) integrated. Removable filter holder frame from both sides of the box for maintenance. Washable and replaceable filter media. Optimized air intake to maximize performance.
• Casals exclusive design closed motors with extruded aluminum housing, which make the whole set of connections protected inside the terminal box integrated in the motor with IP-65 protection. Motor with IP-54 protection and class F insulation. Standard voltages 230V 50Hz for single phase motors and 230/400V 50Hz for three phase motors.

APPLICATIONS
Designed for inline installation, indoor or outdoor assembly, they are suitable for:
• Air renewal in buildings and industries.
• Industrial and professional kitchen hood.
• Maximum working temperature: 50ºC.

UNDER REQUEST
• 3 speed fans.
• LG0 position. 10% additional cost.
• Impeller made of galvanized sheet.

CARACTERÍSTICAS CONSTRUCTIVAS
• Turbina de poliamida reforzada con fibra de vidrio para tamaños hasta 12/12. Resto de modelos en chapa galvanizada.
• Ventiladores de la serie BD montados en cajas de reunión aisladas con aislamiento térmico y acústico con clasificación al fuego Bs1d0.
• Ventilador montado sobre amortiguadores.
• Salida de cables por prensaestopas.
• Caja con filtro de partículas ISO COARSE >90% (G4) integrado. Marco porta filtros extraíble desde ambos laterales de la caja para el mantenimiento. Manta filtrante lavable y sustituible. Entrada de aire optimizada para maximizar el rendimiento.
• Motores cerrados de diseño exclusivo Casals con carcasa de aluminio extruido, que hacen que todo el conjunto de conexiones quede protegido dentro de la caja de bornes integrada en el motor con protección IP-65. Motor con protección IP-54 y aislamiento clase F. Voltajes estándar 230V 50Hz para motores monofásicos y 230/400V 50Hz para motores trifásicos.

APLICACIONES
Diseñados para la instalación en conducto, en interior o intemperie, son indicados para:
• Renovación de aire en todo tipo de edificios e industrias.
• Campanas de cocina industriales y profesionales.
• Temperatura máxima de trabajo en continuo: 50ºC.

BAJO DEMANDA
• Motor 3 velocidades.
• Posición LG0 incremento 10% sobre PVP.
• Turbina de chapa galvanizada.

ACCESSORIES / accesorios



INT
Interruptor de corte
Safety switch



SFC
Variador de velocidad frecuencial
Frecuency speed controller



TIAC
Tapa aspiración/impulsión circular
Inlet/outlet round cover



REG
Regulador de velocidad manual monofásico



FILTER
Filtro ISO COARSE>90% para BOX BD/BV CA
Filter ISO COARSE>90% for BOX BD/BV CA



PI
Persiana sobre presión metálica
Gravity shutter for 400ºC/2h cabinet fans



VIS
Visera con malla antipájaros
Outdoor flange with bird guard



BAC
Brida antivibratoria rectangular-circular.
Rectangular-circular anti-vibration flange

SINGLE PHASE RANGE / serie monofásica

4 POLE / 4 polos

Code	Model	Rated R.P.M	Rated I (A) 230V	Power kW	Air flow m³/h	Sound dB (A)	Weight Kg	Connect. diagram
251100350STC	BOX BD CA 7/7 M4 0,12kW	1370	1,5	0,12	1.725	50	19	1
251100351STC	BOX BD CA 7/7 M4 0,13kW	1370	1,55	0,13	1.850	56	19	1
251220350STC	BOX BD CA 9/9 M4 0,35kW	1375	2,7	0,35	2.670	58	30	1
251320350STC	BOX BD CA 10/10 M4 0,59kW	1340	4,5	0,59	3.790	61	34	1

* data without filter / datos sin filtro

6 POLE / 6 polos

Code	Model	Rated R.P.M	Rated I (A) 230V	Power kW	Air flow m³/h	Sound dB (A)	Weight Kg	Connect. diagram
251160350STC	BOX BD CA 7/7 M6 0,04kW	885	0,6	0,04	1.020	41	20	1
251280350STC	BOX BD CA 9/9 M6 0,12kW	925	1,2	0,12	2.030	50	28	1
251280351STC	BOX BD CA 9/9 M6 0,13kW	940	1,3	0,13	2.130	50	28	1
251370350STC	BOX BD CA 10/10 M6 0,19kW	880	2,1	0,19	2.870	56	32	1
251370351STC	BOX BD CA 10/10 M6 0,21kW	945	2,1	0,21	2.720	53	34	1
251520351STC	BOX BD CA 12/12 M6 0,76kW	950	6,7	0,76	5.960	56	49	1

* data without filter / datos sin filtro

THREE PHASE RANGE / serie trifásica

6 POLE / 6 polos

Code	Model	Rated R.P.M	Rated I (A)		Power kW	Air flow m³/h	Sound dB (A)	Weight Kg	Connect. diagram
			230V	400V					
251519953STC	BOX BD CA 12/12 T6 1,1kW	945	6,54	3,78	1,1	6090	56	51	2

* data without filter / datos sin filtro

DIMENSIONS / dimensiones

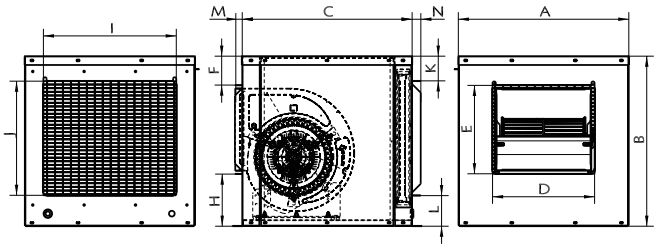

Model	A	B	C	D	E	F	H	I	J	K	L	M	N
BOX BD CA 7/7 M4 0,12kW	450	450	450	252	226	76	146	352	309	60	78,5	23	27
BOX BD CA 7/7 M4 0,13kW	450	450	450	252	226	76	146	352	309	60	7,5	23	27
BOX BD CA 7/7 M6 0,04kW	450	450	450	252	226	76	146	352	309	60	78,5	23	27
BOX BD CA 9/9 M4 0,35kW	535	535	535	321	278	91	164	418	359	77	96	23	27
BOX BD CA 9/9 M6 0,12kW	535	535	535	321	278	91	164	418	359	77	96	23	27
BOX BD CA 9/9 M6 0,13kW	535	535	535	321	278	91	164	418	359	77	96	23	27
BOX BD CA 10/10 M4 0,59kW	580	580	580	352	309	79	190	489	421	69	88	23	27
BOX BD CA 10/10 M6 0,19kW	580	580	580	352	309	79	190	489	421	69	88	23	27
BOX BD CA 10/10 M6 0,21kW	580	580	580	352	309	79	190	489	421	69	88	23	27
BOX BD CA 12/12 M6 0,76kW	650	650	650	418	359	78	211	576	495	65	83	23	27
BOX BD CA 12/12 T6 1,1kW	650	650	650	418	359	78	211	576	495	65	83	23	27

CONNECTION DIAGRAMS / esquema de conexiones

1 **SINGLE PHASE MOTORS** / motores monofásicos

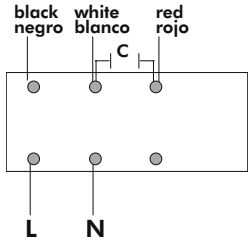

2 **THREE PHASE MOTORS 1 SPEED** / motores trifásicos 1 velocidad

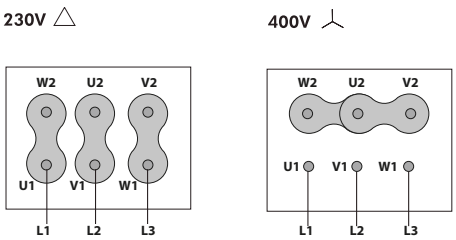

CHARACTERISTIC CURVES / curvas características

4 POLE / 4 polos

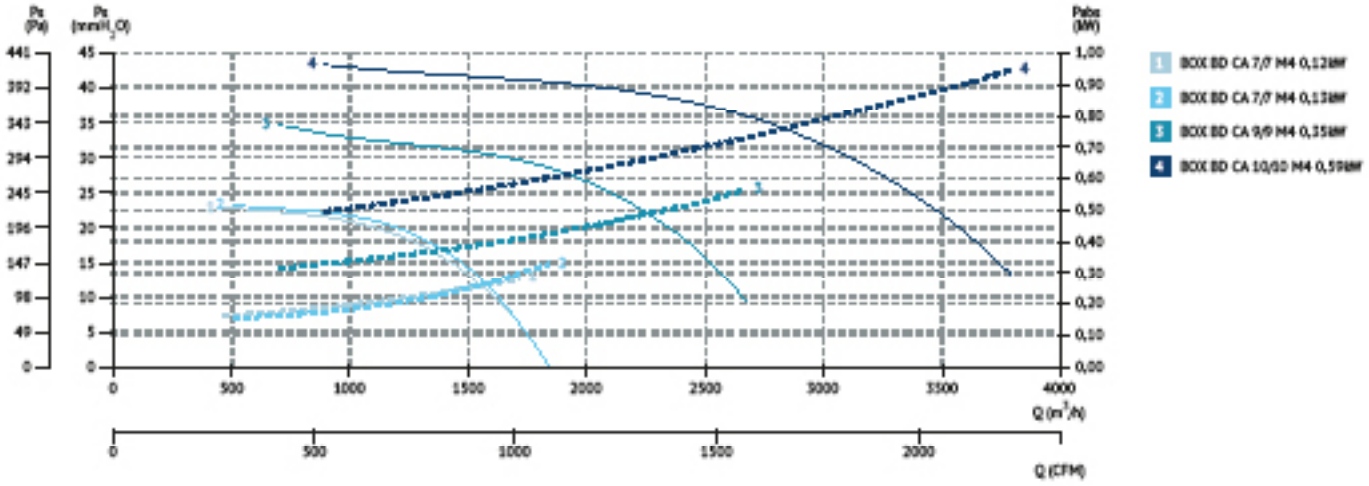

6 POLE / 6 polos

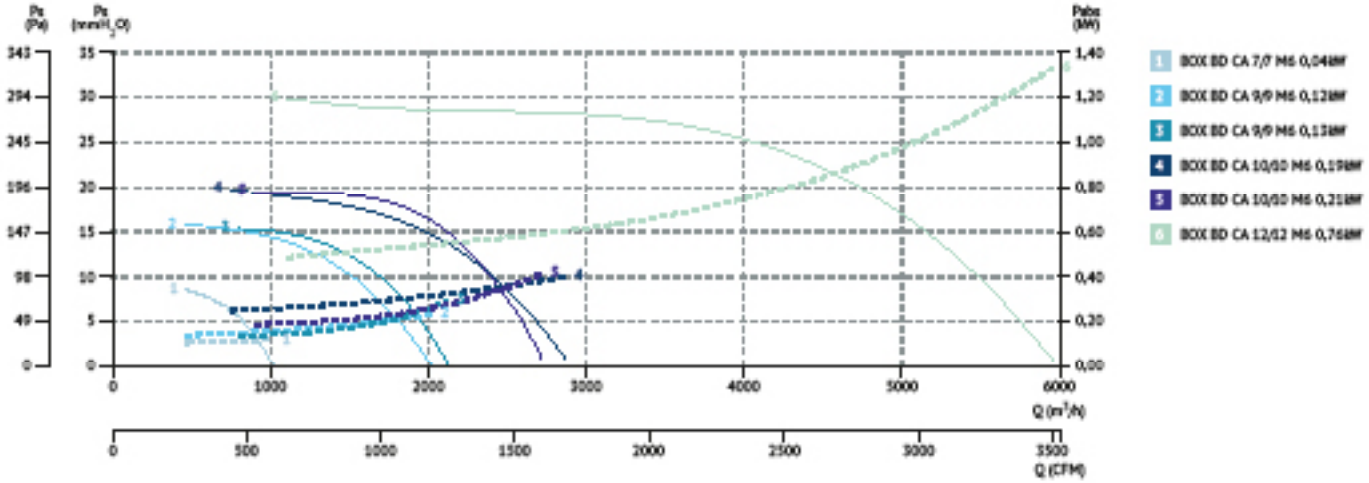

6 POLE / 6 polos

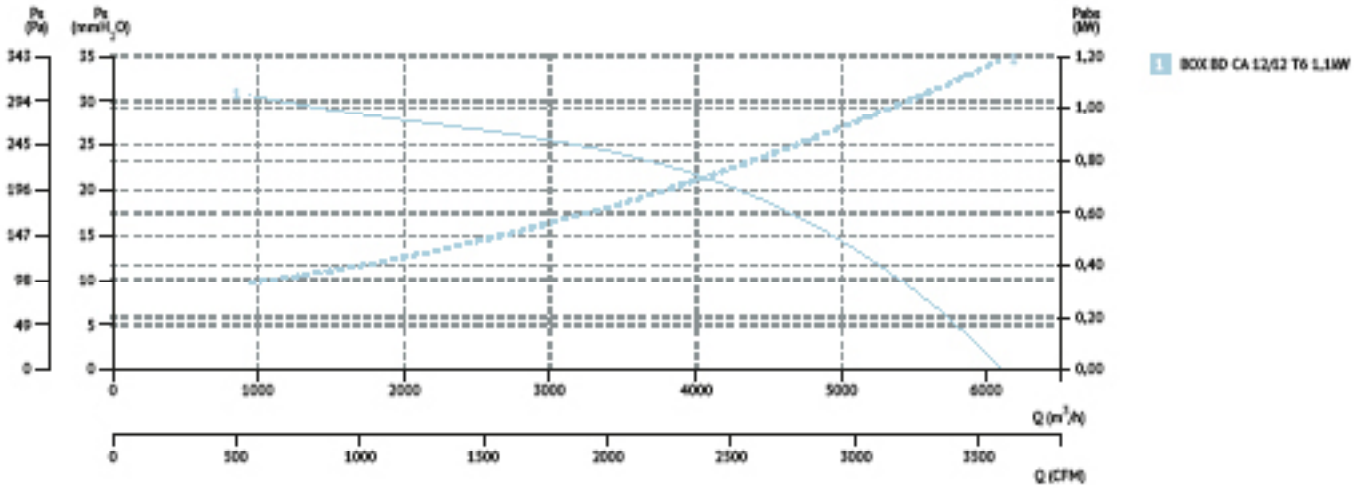

BOX BD EEC

Centrifugal in soundproof cabinet with electronic motor
Centrífugo de baja presión con caja insonorizada con motor electrónico



EEC PM MOTORS · ErP · 50 60 Hz

MANUFACTURING FEATURES

- Polyamide impeller reinforced with fiberglass.
- BD EEC series fans mounted in isolated soundproof cabinet with thermal and acoustic insulation with fire classification Bs1d0.
- Fan mounted on antivibration mountings.
- Connection gland included.
- Motor fixing with an exclusive system designed by Casals through flexible arms and silent blocks to avoid vibration. Flexible arms in compliance with the ROHS 2002/95/EC Directive (Restriction of the Use of Certain Hazardous Substances in Electrical and Electronic Equipments).
- Motor brushless PM (imanes permanentes), síncrono, conmutado electrónicamente, de alta eficiencia y bajo nivel sonora. Especialmente diseñado para ventialdores con electrónica de funcionamiento y control en caja deportada IP 65.
  - Rango de trabajo: desde 400 hasta 1200-2000rpm (dependiendo de los modelos.
  - Motor con protección IP54 y aislamiento clase F. Caja del drive IP 65.
  - Alimentación: 220V±10% monofásica.
  - Frecuencia de alimentación: 50/60Hz.
  - Rango de temperatura de funcionamiento: -20ºC a 50ºC
  - Control de velodidad a través de señal 0-10V o PWM.

APPLICATIONS

Designed for inline installation, indoor or outdoor assembly, they are suitable for:

- Air renewal in buildings and industries.
- Industrial and professional kitchen hoods.
- Maximum working temperature: 50ºC.

UNDER REQUEST

- LG0 position +10% RRP.
- Impellers made of galvanised steel sheet.

CARACTERÍSTICAS CONSTRUCTIVAS

- Turbina de poliamida reforzada con fibra de vidrio.
- Ventiladores de la serie BD EEC montados en cajas de reunión aisladas con aislamiento térmico y acústico con clasificación al fuego Bs1d0.
- Ventilador montado sobre amortiguadores.
- Salida de cables por prensaestopas.
- Sistema exclusivo Casals de fijación del motor al ventilador y a la turbina mediante brazos flectores que unidos a silent blocks evitan cualquier tipo de vibración. Brazos en cumplimiento con la directiva ROHS 2002/95/EC (Restricción de sustancias peligrosas en equipos eléctricos y electrónicos).
- PM brushless motor (permanent magnets), synchronous, electronically commutated, high efficiency and low sound level. Specially designed for fans with electronic operation and control in deported box IP65.
  - Working range: from 400 to 1200-2000rpm (depending on the models).
  - Motor with IP54 protection and class F insulation. IP 65 drive case.
  - Power: 220V ± 10% single phase.
  - Power frequency: 50/60Hz.
  - Operating temperature range: -20ºC to 50ºC.
  - Speed control through signal 0-10V or PWM.

APLICACIONES

Diseñados para la instalación en conducto, en interior o intemperie, son indicados para:

- Renovación de aire en todo tipo de edificios e industrias.
- Campanas de cocina industriales y profesionales.
- Temperatura máxima de trabajo en continuo: 50ºC.

BAJO DEMANDA

- Posición LG0 +10% PVP.
- Turbina de chapa galvanizada.

ACCESSORIES / accesorios



INT
Interruptor de corte
Safety switch



SFC
Variador de velocidad frecuencial
Frecuency speed controller



TIAC
Tapa aspiración/impulsión circular
Inlet/outlet round cover



BAC
Brida antivibratoria rectangular-circular
Accessory to connect boxes



TCA
Tapa ciega aspiración
Inlet blind cover



PI
Persiana sobre presión metálica
Gravity shutter for 400ºC/2h cabinet fans



VIS
Visera con malla antipájaros
Outdoor flange with bird guard

SINGLE PHASE RANGE / serie monofásica

4 POLE / 4 polos

Code	Model	Rated R.P.M	Rated I (A) 230V	Power kW	Air flow m³/h	Sound1,5m dB (A)	Weight Kg	Connect. diagram
251169554EC	BOX BD 7/7 EEC	2000	7	0,37	2.860	52	19	1
251289554EC	BOX BD 9/9 EEC	2000	9,5	0,75	4.280	57	32	1
251379554EC	BOX BD 10/10 EEC	1800	14	1,5	5.820	58	31	1
251529554EC	BOX BD 12/12 EEC	1200	12,5	1,5	7.420	58	54	1

DIMENSIONS / dimensiones

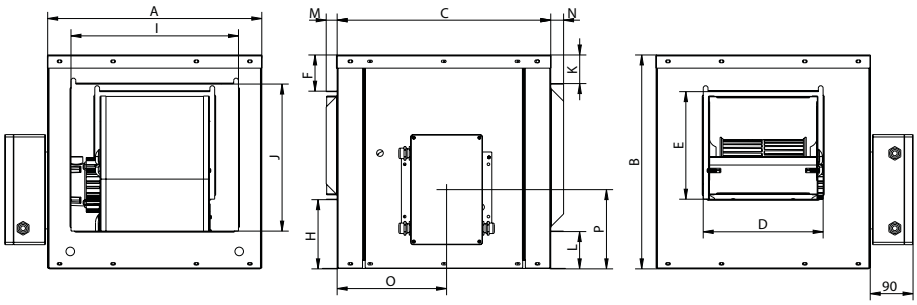

Model	A	B	C	D	E	F	H	I	J	K	L	M	N	O	P
BOX BD 7/7 EEC	450	450	450	252	226	76	145	352	309	60	78	23	27	230	166,5
BOX BD 9/9 EEC	535	535	535	321	278	91	164	418	359	78	96	23	27	240	216,5
BOX BD 10/10 EEC	580	580	580	352	309	79	190	418	421	69	88	23	27	240	241,6
BOX BD 12/12 EEC	650	650	650	418	359	78	211	576	500	65	83	23	27	240	241,6

CONNECTION DIAGRAMS / esquema de conexiones

1 SINGLE PHASE MOTORS / motores monofásicos

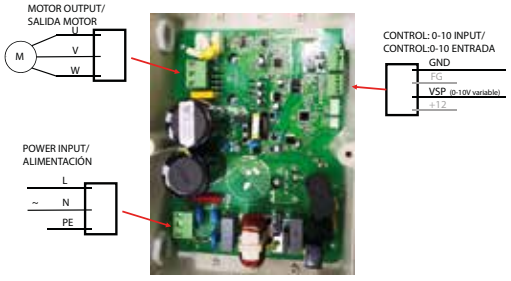

CHARACTERISTIC CURVES / curvas características

BOX BD 7/7 EEC

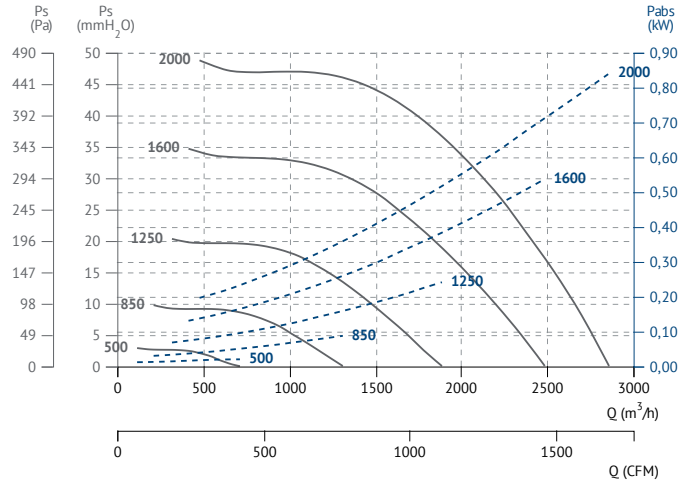

BOX BD 9/9 EEC

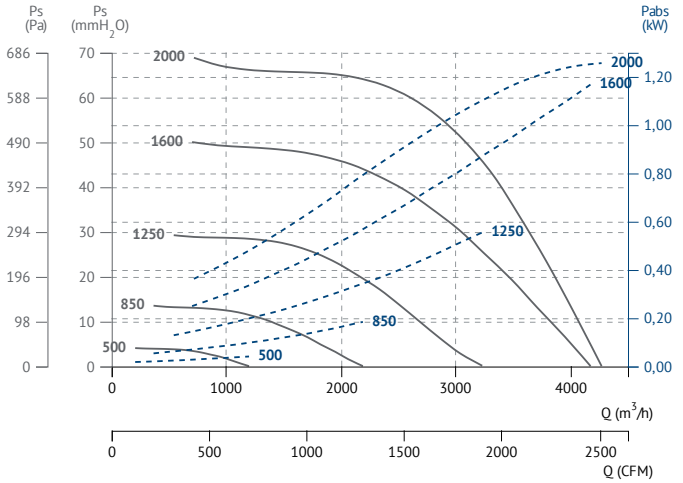

BOX BD 10/10 EEC

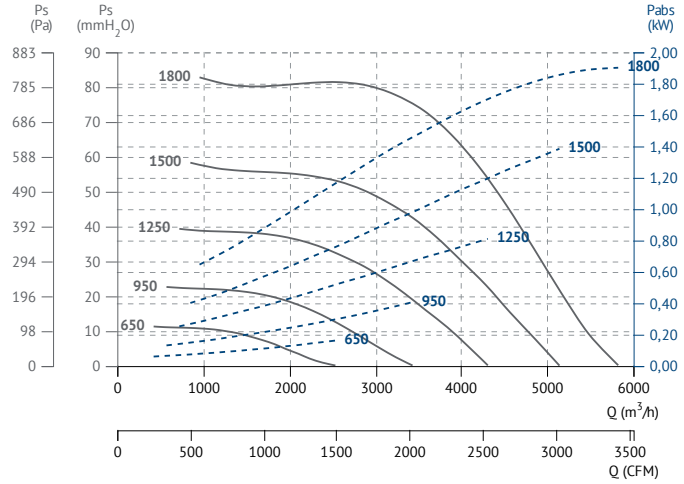

BOX BD 12/12 EEC

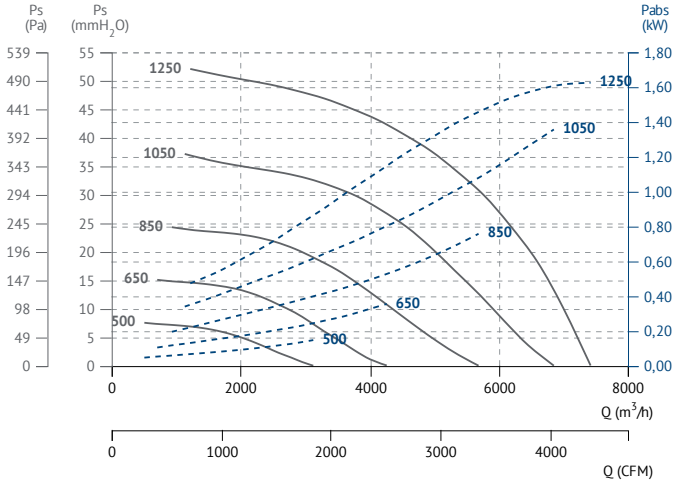

BOX BD PLUS EEC

Centrifugal fan in soundproof box with sandwich panels and EEC motor
Centrífugo en caja insonorizada con panel sándwich con motor EEC



EEC PM MOTORS · ErP · 50 60 Hz

MANUFACTURING FEATURES

• Impellers made of polyamide reinforced with fibreglass (models 7/7, 9/9, 10/10 and 12/12). Other models made of galvanised steel sheet.
• BD EEC 2018 range fans assembled in soundproof cabinets.
• Ventilation box with 30 mm aluminum profile structure, nylon corners, galvanized sandwich panels with internal insulation rockwool (25mm thickness) class A1 (non-combustible) of 90kg/m³ density. All panels are equipped with "fastening system" for the quick assembly and disassembly whenever required, either for cleaning, maintenance or exchanging of panels.
• Connection gland included.
• Easy access through lateral panel.
• Fan can be placed in any position by exchanging panels.
• Motor fixing with an exclusive system designed by Casals through flexible arms and silent blocks to avoid vibration. Flexible arms in compliance with the ROHS 2002/95/EC Directive (Restriction of the Use of Certain Hazardous Substances in Electrical and Electronic Equipments).
• PM brushless motor (permanent magnets), synchronous, electronically commutated, high efficiency and low sound level. Specially designed for fans with electronic operation and control in deported box IP65.
  - Working range: from 400 to 1200-2000rpm (depending on the models).
  - Motor with IP54 protection and class F insulation. IP 65 drive case.
  - Power: 220V ± 10% single phase.
  - Power frequency: 50 / 60Hz.
  - Operating temperature range: -20ºC to 50ºC.
  - Speed control through signal 0-10V or PWM.

APPLICATIONS

Designed for inline installation, indoor or outdoor assembly, they are suitable for:
• Air renewal in buildings and industries.
• Maximum working temperature: 50ºC.

UNDER REQUEST

• Impeller made of galvanized sheet.

CARACTERÍSTICAS CONSTRUCTIVAS

• Turbina de poliamida reforzada con fibra de vidrio (modelos 7/7, 9/9, 10/10 y 12/12) resto de modelos con turbina en chapa de acero galvanizado.
• Ventiladores de la serie BD EEC 2018 montados en cajas de reunión.
• Caja de ventilación con estructura de perfil de aluminio de 30 mm, esquinas de nylon y panel sándwich de acero galvanizado con aislamiento interno de lana de roca de 25 mm de espesor clase A1 (no combustible) y 90 kg/m³ de densidad. Todos los paneles disponen de "fastening system" (fijación rápida) para el montaje y desmontaje sencillo cada vez que se requiera, ya sea para tareas de limpieza, mantenimiento o intercambio de paneles.
• Salida de cables por prensaestopas.
• Fácil acceso por un panel lateral.
• El ventilador se puede situar en cualquier posición mediante intercambio de paneles.
• Sistema exclusivo Casals de fijación del motor al ventilador y a la turbina mediante brazos flectores que unidos a silent blocks evitan cualquier tipo de vibración. Brazos en cumplimiento con la directiva ROHS 2002/95/EC (Restricción de sustancias peligrosas en equipos eléctricos y electrónicos).
• Motor brushless PM (imanes permanentes), síncrono, conmutado electrónicamente, de alta eficiencia y bajo nivel sonora. Especialmente diseñado para ventialdores con electrónica de funcionamiento y control en caja deportada IP 65.
  - Rango de trabajo: desde 400 hasta 1200-2000rpm (dependiendo de los modelos.
  - Motor con protección IP54 y aislamiento clase F. Caja del drive IP 65.
  - Alimentación: 220V±10% monofásica.
  - Frecuencia de alimentación: 50/60Hz.
  - Rango de temperatura de funcionamiento: -20ºC a 50ºC.
  - Control de velodidad a través de señal 0-10V o PWM.

APLICACIONES

Diseñados para la instalación en conducto, en interior o intemperie, son indicados para:
• Renovación de aire en todo tipo de edificios e industrias.
• Temperatura máxima de trabajo en continuo: 50ºC.

BAJO DEMANDA

• Turbina de chapa galvanizada.

ACCESSORIES / accesorios

INT



Interruptor de corte

Safety switch

TIAC



Tapa aspiración/impulsión circular

Inlet/outlet round cover

CPCC+FILTERS



Cajón de portafiltros para conducto circular.

Filter-support casing for circular duct.

BOX FILTER+FILTERS



Caja portafiltros exterior.

External box filter.

REGC



Regulador de velocidad para motores EEC

Speed controller for EEC motors

TEJ



Tejadillo intemperie para cajas de ventilación.

Weather protective roof for ventilation boxes.

VISC



Brida para situar en la impulsión en forma de pico de flauta

Flute peak shape flange for outlet.

SINGLE PHASE RANGE / serie monofásica

4 POLE / 4 polos

Code	Model	Rated R.P.M	Rated I (A) 230V	Power kW	Air flow m³/h	Sound1,5m dB (A)	Weight Kg	Connect. diagram
251169454EC	BOX BD PLUS 7/7 EEC	2000	7	0,37	2.860	50	24	1
251269454ECV2	BOX BD PLUS 9/7 EEC	2000	9,5	0,75	3.940	53	30,5	1
251289454ECV2	BOX BD PLUS 9/9 EEC	2000	9,5	0,75	4.280	55	35	1
251339454EC	BOX BD PLUS 10/8 EEC	1800	14	1,5	5.960	59	36	1
251379454EC	BOX BD PLUS 10/10 EEC	1800	14	1,5	5.820	56	39	1
251529454EC	BOX BD PLUS 12/9 EEC	1200	12,5	1,5	6.440	57	53	1
251609454EC	BOX BD PLUS 12/12 EEC	1200	12,5	1,5	7.420	56	59	1

DIMENSIONS / dimensiones

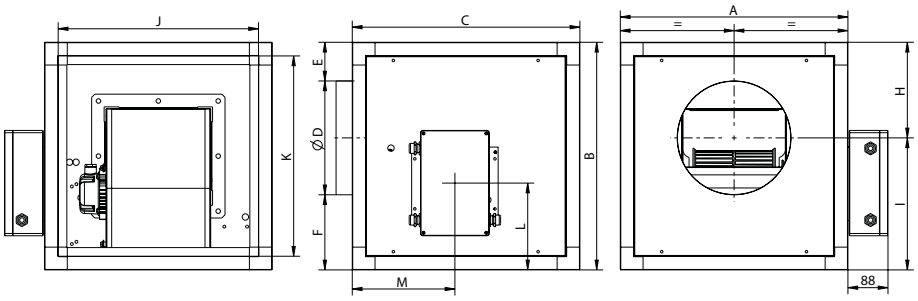

Model	A	B	C	E	F	H	I	J	K	L	M	ØD
BOX BD PLUS 7/7 EEC	500	500	500	85	165	210	290	440	440	190,7	225,4	250
BOX BD PLUS 9/7 EEC	550	550	550	87,5	147,5	245	305	490	490	215,7	250,4	315
BOX BD PLUS 9/9 EEC	550	550	550	57,5	137,5	235	315	490	490	215,7	250,4	355
BOX BD PLUS 10/8 EEC	600	600	600	82,5	162,5	260	340	540	540	240,7	275,4	355
BOX BD PLUS 10/10 EEC	600	600	600	50	150	250	350	540	540	240,7	275,4	400
BOX BD PLUS 12/9 EEC	700	700	700	105	195	305	395	640	640	290,7	325,4	400
BOX BD PLUS 12/12 EEC	700	700	700	80	170	305	395	640	640	290,7	325,4	450

CONNECTION DIAGRAMS / esquema de conexiones

1 SINGLE PHASE MOTORS / motores monofásicos

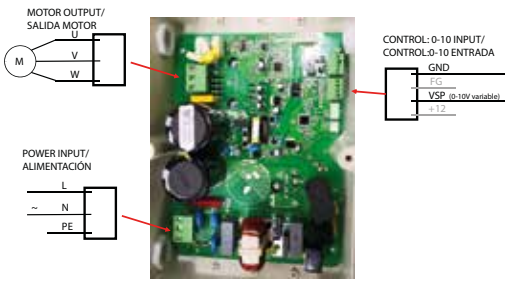

CHARACTERISTIC CURVES / curvas características

BOX BD PLUS 7/7 EEC

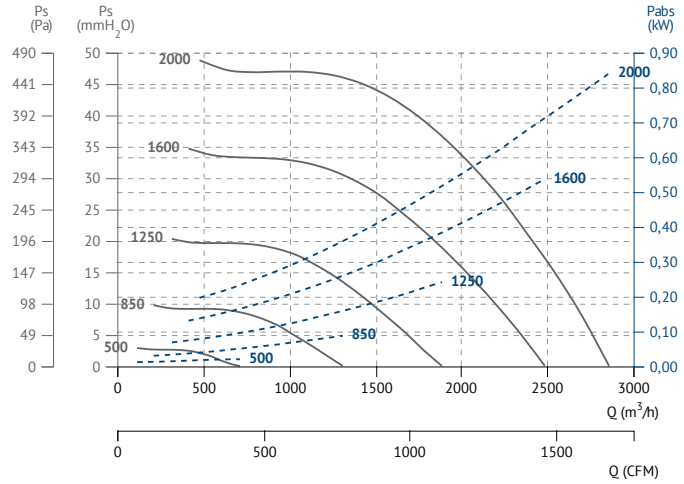

BOX BD PLUS 9/7 EEC

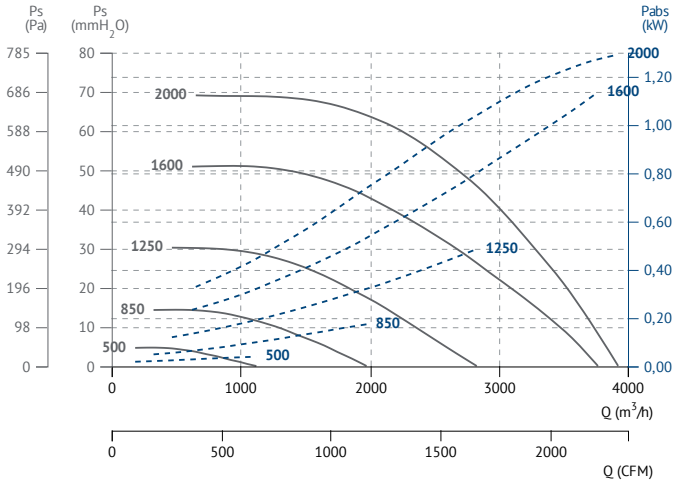

BOX BD PLUS 9/9 EEC

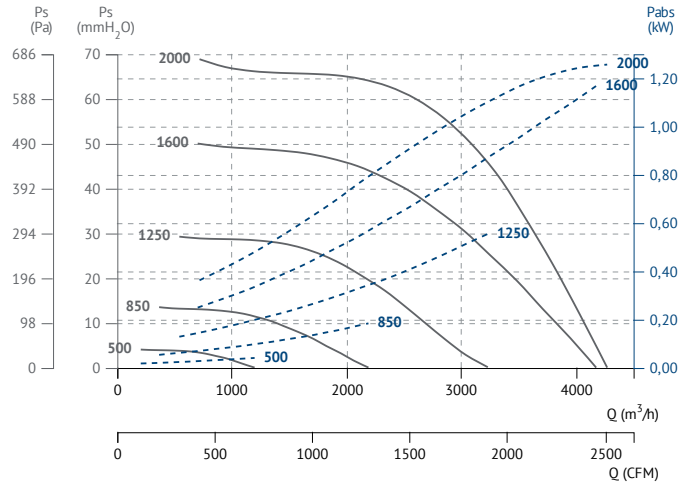

BOX BD PLUS 10/8 EEC

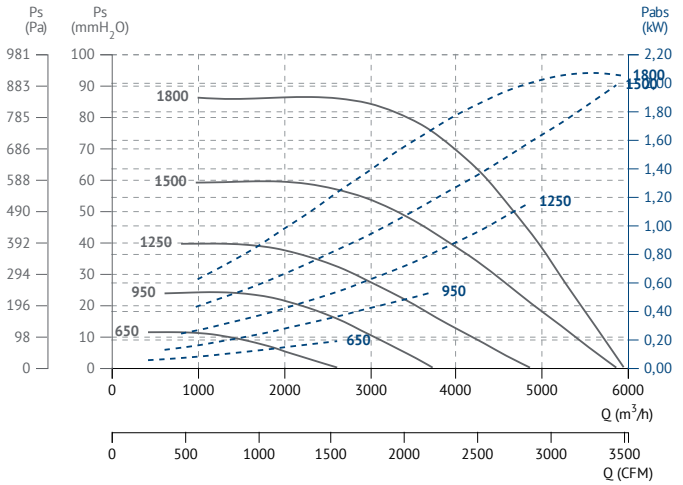

BOX BD PLUS 10/10 EEC

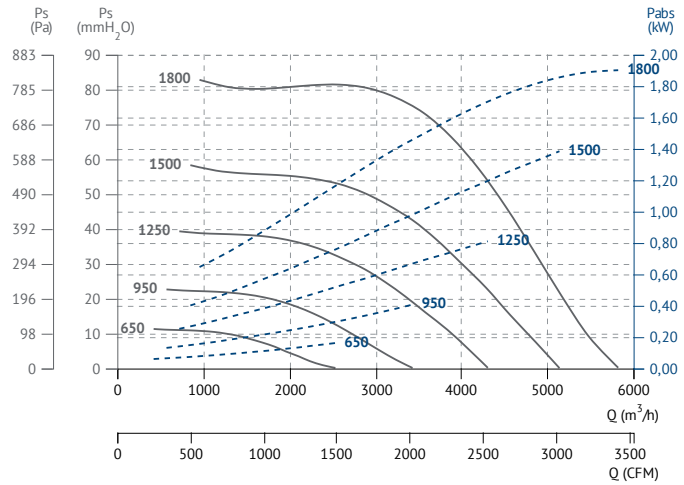

BOX BD PLUS 12/9 EEC

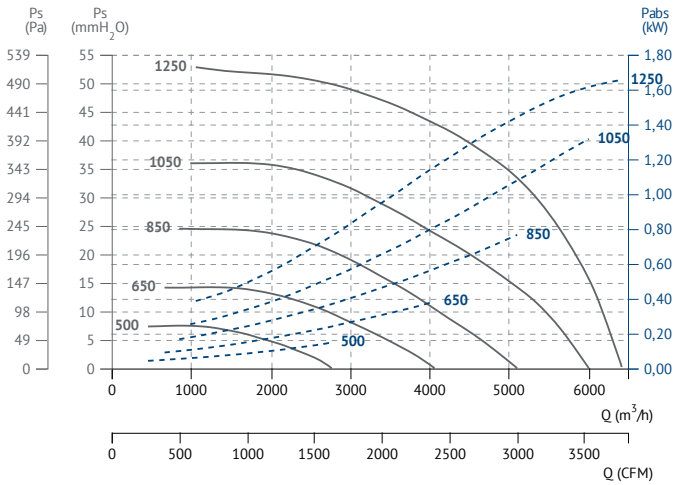

BOX BD PLUS 12/12 EEC

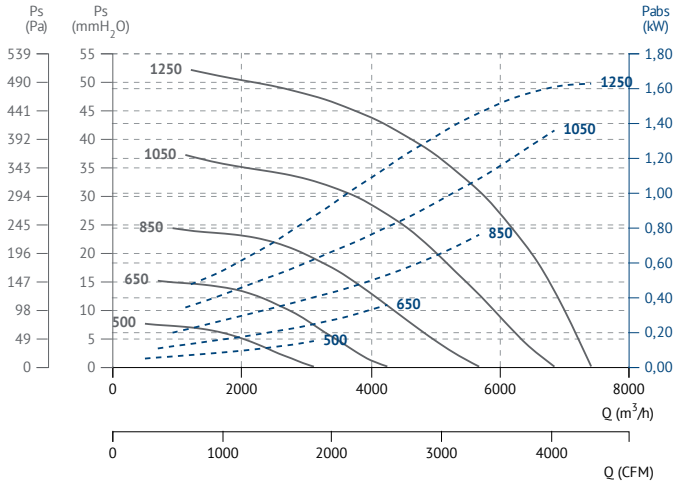

BOX BV

Belt driven centrifugal in soundproof cabinet
Centrífugo a transmisión en caja insonorizada



+ info 60 Hz ErP

This product meets the AMCA ratings for flow/ pressure and sound up to model 18/18 according to catalog VIAC 001.
Este producto sigue los AMCA ratings para caudal/ presión y sonido hasta modelo 18/18 según catálogo VIAC 001.

MANUFACTURING FEATURES
- Impellers made of polyamide reinforced with fibreglass up to size 12/12. Other models are made of galvanised steel sheet.
- BV, BVC, BVCR range fans assembled in soundproof cabinets with thermo-acoustic insulation, Bs1d0 fire class.
- Fan assembled on antivibration mountings.
- Supplied with motor, pulleys and belts.
- Connection gland included.
- Squirrel cage asynchronous standard motor, IP-55 protection and rated class F insulation. Standard voltages 230/400V 50Hz for three phase, motors up to 4kW and 400/690V 50Hz for higher powers.

APPLICATIONS
Designed for inline installation, indoor or outdoor assembly, they are suitable for:
- Air renewal in buildings and industries.
- Industrial and professional kitchen hood.
- Maximum working temperature: 60ºC.

UNDER REQUEST
- 2 speed motors.
- LG0 position.
- Impeller made of galvanized sheet.
- Special voltages.

This is a belt driven range, each model can be manufactured at different rpm, in case of order should be indicated the desired rpm for the correct operation of the unit and according to the needs.

CARACTERÍSTICAS CONSTRUCTIVAS
- Turbina de poliamida reforzada con fibra de vidrio hasta el tamaño 12/12. Resto de modelos en chapa galvanizada.
- Ventiladores de la serie BV, BVC, BVCR montados en cajas de reunión aisladas con aislamiento térmico y acústico con clasificación al fuego Bs1d0.
- Ventilador montado sobre amortiguadores.
- El ventilador se suministra con motor montado en base, con poleas y correas.
- Salida de cables por prensaestopas.
- Motor asíncrono normalizado de jaula de ardilla con protección IP-55 y aislamiento clase F. Voltajes estándar 230/400V 50Hz para motores trifásicos hasta 4kW y 400/690V 50Hz para potencias superiores.

APLICACIONES
Diseñados para la instalación en conducto, en interior o intemperie, son indicados para:
- Renovación de aire en todo tipo de edificios e industrias.
- Campanas de cocina industriales y profesionales.
- Temperatura máxima de trabajo en continuo: 60ºC.

BAJO DEMANDA
- Motores 2 velocidades.
- Posición LG0+10%.
- Turbina de chapa galvanizada.
- Voltajes especiales.

Esta gama es a transmisión, cada modelo se puede fabricar a distintas rpm, en caso de pedido se debe indicar las rpm a las que desea el equipo para que el modelo quede correctamente definido y sea adecuado a sus necesidades.

ACCESSORIES / accesorios



INT
Interruptor de corte
Safety switch



SFC
Variador de velocidad frecuencial
Frecuency speed controller



TIAC
Tapa aspiración/impulsión circular
Inlet/outlet round cover



BAC
Brida antivibratoria rectangular-circular
Accessory to connect boxes



TCA
Tapa ciega aspiración
Inlet blind cover



PI
Persiana sobre presión metálica
Gravity shutter for 400ºC/2h cabinet fans



VIS
Visera con malla antipájaros
Outdoor flange with bird guard



TEJ
Tejadillo intemperie para cajas de ventilación
Weather protective roof for ventilation boxes

BELT DRIVEN / transmisión

4 POLE / 4 polos

Code	Model	R.P.M min	R.P.M máx	Rated Power kW	Air flow m³/h	Sound dB (A)	Weight Kg	Connection diagram
252090152R___	BOX BV 7/7 0,37kW	1650	2000	0,37	1.900	50	39	1
252090153R___	BOX BV 7/7 0,55kW	1650	2000	0,55	2.350	50	41	1
252090154R___	BOX BV 7/7 0,75kW	1800	2000	0,75	2.610	50	42,5	1
252180150R___	BOX BV 9/9 0,37kW	1200	1600	0,37	2.950	52	51,5	1
252180151R___	BOX BV 9/9 0,55kW	1250	1700	0,55	3.300	53	54,5	1
252180152R___	BOX BV 9/9 0,75kW	1400	1700	0,75	3.580	53	56	1
252180153R___	BOX BV 9/9 1,1kW	1650	1700	1,1	3.800	53	59	1
252210150R___	BOX BV 10/10 0,37kW	1000	1300	0,37	3.120	51	55	1
252210151R___	BOX BV 10/10 0,55kW	1000	1400	0,55	3.830	53	57	1
252210152R___	BOX BV 10/10 0,75kW	1150	1600	0,75	4.220	56	58,5	1
252210153R___	BOX BV 10/10 1,1kW	1250	1600	1,1	4.700	56	61,3	1
252210154R___	BOX BV 10/10 1,5kW	1400	1650	1,5	5.250	56	64,6	1
252300150R___	BOX BV 12/12 0,37kW	700	900	0,37	4.500	50	69	1

Cajas de ventilación centrífugas

Code	Model	R.P.M min	R.P.M máx	Rated Power kW	Air flow m³/h	Sound dB (A)	Weight Kg	Connection diagram
252300151R___	BOX BV 12/12 0,55kW	700	1100	0,55	5.100	55	71	1
252300152R___	BOX BV 12/12 0,75kW	800	1150	0,75	5.700	56	70	1
252300153R___	BOX BV 12/12 1,1kW	900	1250	1,1	6.480	57	73	1
252300154R___	BOX BV 12/12 1,5kW	1000	1400	1,5	7.280	60	78,6	1
252300155R___	BOX BV 12/12 2,2kW	1150	1400	2,2	8.030	60	79	1
252370150R___	BOX BV 15/15 0,55kW	600	700	0,55	6.400	48	85	1
252370151R___	BOX BV 15/15 0,75kW	650	750	0,75	6.910	48	86,4	1
252370152R___	BOX BV 15/15 1,1kW	700	800	1,1	8.000	49	89,3	1
252370153R___	BOX BV 15/15 1,5kW	800	900	1,5	8.820	51	92,6	1
252370154R___	BOX BV 15/15 2,2kW	900	1000	2,2	10.070	54	101	1
252370155R___	BOX BV 15/15 3kW	1000	1100	3	11.200	56	103	1
252370156R___	BOX BV 15/15 4kW	1100	1100	4	11.740	56	108	1
252450150R___	BOX BV 18/18 1,1kW	500	700	1,1	9.620	47	122	1
252450151R___	BOX BV 18/18 1,5kW	550	750	1,5	10.370	48	125,3	1
252450152R___	BOX BV 18/18 2,2kW	600	850	2,2	11.980	51	133,7	1
252450153R___	BOX BV 18/18 3kW	700	950	3	13.620	53	135,7	1
252450154R___	BOX BV 18/18 4kW	750	950	4	14.590	53	141	1
252450155R___	BOX BV 18/18 5,5kW	800	950	5,5	16.540	53	154,5	1
252551150R___	BOX BV 20/20 1,5kW	400	500	1,5	12.400	46	222	1
252551151R___	BOX BV 20/20 2,2kW	500	600	2,2	14.790	50	230,5	1
252551152R___	BOX BV 20/20 3kW	500	650	3	16.260	52	232,5	1
252551153R___	BOX BV 20/20 4kW	600	700	4	17.660	53	237,5	1
252551154R___	BOX BV 20/20 5,5kW	650	800	5,5	19.220	56	251,5	1
252551155R___	BOX BV 20/20 7,5kW	700	800	7,5	21.500	56	251,5	1
252651150R___	BOX BV 22/22 1,5kW	400	450	1,5	13.970	45	250	1
252651151R___	BOX BV 22/22 2,2kW	400	500	2,2	16.800	47	257	1
252651152R___	BOX BV 22/22 3kW	450	550	3	19.000	50	261	1
252651153R___	BOX BV 22/22 4kW	500	650	4	22.000	53	265	1
252651154R___	BOX BV 22/22 5,5kW	550	700	5,5	23.100	55	279	1
252651155R___	BOX BV 22/22 7,5kW	600	800	7,5	25.910	58	290	1
252651156R___	BOX BV 22/22 11kW	700	800	11	29.500	58	316	1
252751150R___	BOX BV 25/25 2,2kW	350	400	2,2	20.000	45	297	1
252751151R___	BOX BV 25/25 3kW	400	500	3	22.000	50	299	1
252751152R___	BOX BV 25/25 4kW	450	550	4	24.000	52	304	1
252751153R___	BOX BV 25/25 5,5kW	450	600	5,5	27.000	54	318	1
252751154R___	BOX BV 25/25 7,5kW	550	650	7,5	31.000	56	329	1
252751155R___	BOX BV 25/25 11kW	600	650	11	36.000	56	349	1
252951150R___	BOX BV 30/28 2,2kW	250	300	2,2	28.000	41	380	1
252951151R___	BOX BV 30/28 3kW	300	350	3	29.000	44	382	1
252951152R___	BOX BV 30/28 4kW	300	400	4	33.330	47	387	1
252951153R___	BOX BV 30/28 5,5kW	350	450	5,5	38.890	50	402	1
252951154R___	BOX BV 30/28 7,5kW	400	500	7,5	40.000	52	415	1
252951155R___	BOX BV 30/28 11kW	400	550	11	44.500	54	426	1
252951156R___	BOX BV 30/28 15kW	450	550	15	54.000	54	449	1

DIMENSIONS / dimensiones (mm)

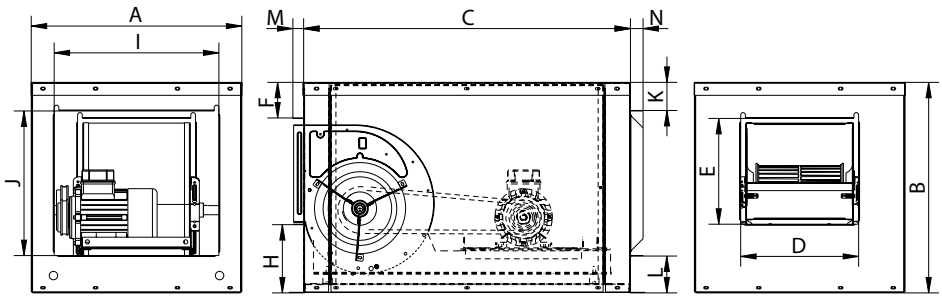

MODEL	A	B	C	D	E	F	H	I	J	K	L	M	N
BOX BV 7/7	450	450	698	252	226	76	146	352	309	60	79	23	27
BOX BV 9/9	535	535	768	321	278	91	164	418	359	78	96	23	27
BOX BV 10/10	580	580	798	352	309	79	190	493	421	69	88	23	27
BOX BV 12/12	650	650	868	418	359	78	211	576	500	65	83	23	27
BOX BV 15/15	775	775	988	493	421	113	239	650	650	52	71	23	27
BOX BV 18/18	870	885	1168	576	500	99	285	750	750	57	76	23	27

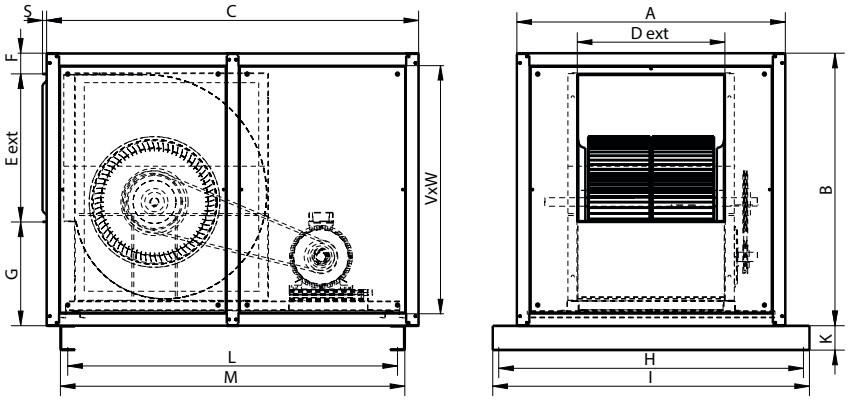

MODEL	A	B	C	D ext	E ext	F	G	H
BOX BV 20/20	1100,5	1117	1525	605	607	85	425	1249
BOX BV 22/22	1350,5	1200	1683	658	694	85	421,5	1499

MODEL	I	K	L	M	S	V	W
BOX BV 20/20	1298	100	1351,6	1411,6	16,8	1014	994
BOX BV 22/22	1548	100	1509,6	1569,6	16,8	1097	1244

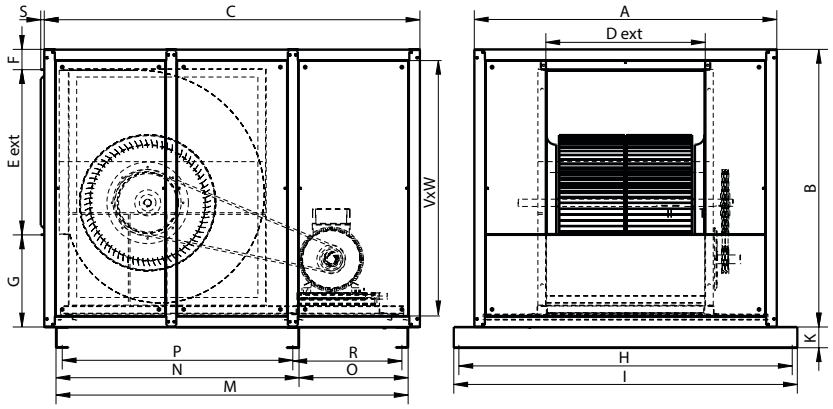

MODEL	A	B	C	D ext	E ext	F	G	H
BOX BV 25/25	1457,5	1337,5	1810	768	796	98	443,5	1606
BOX BV 30/28	1650,5	1572	2040	893	936	100	535,5	1799

MODEL	I	K	M	N	O	P	R	S	V	W
BOX BV 25/25	1655	100	1696,5	1171	525,5	1111	525,5	16,8	1234	1351
BOX BV 30/28	1848	100	1911,5	1316,5	595	1256,5	595	16,8	1469	1544

CONNECTION DIAGRAMS / esquema de conexiones

❶ THREE PHASE MOTORS 1 SPEED / motores trifásicos 1 velocidad

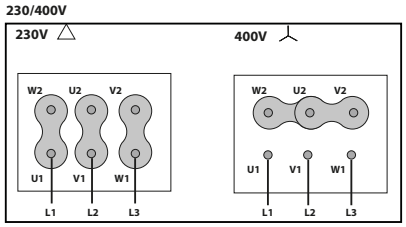

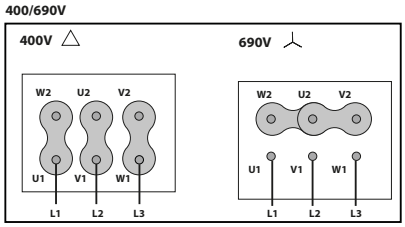

CHARACTERISTIC CURVES / curvas características

BOX BV 7/7

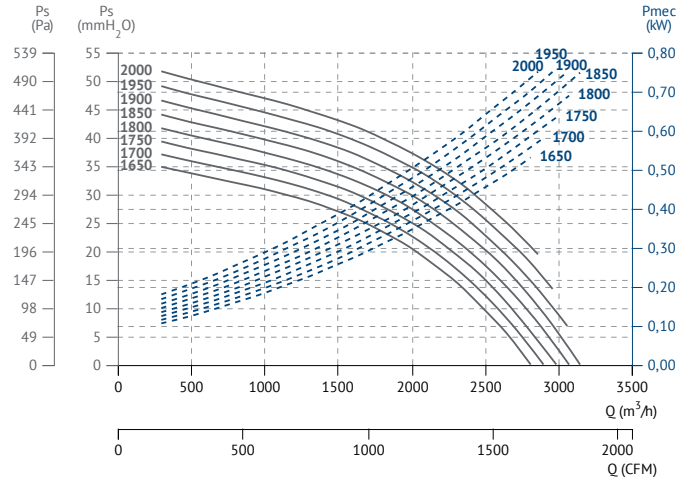

BOX BV 9/9

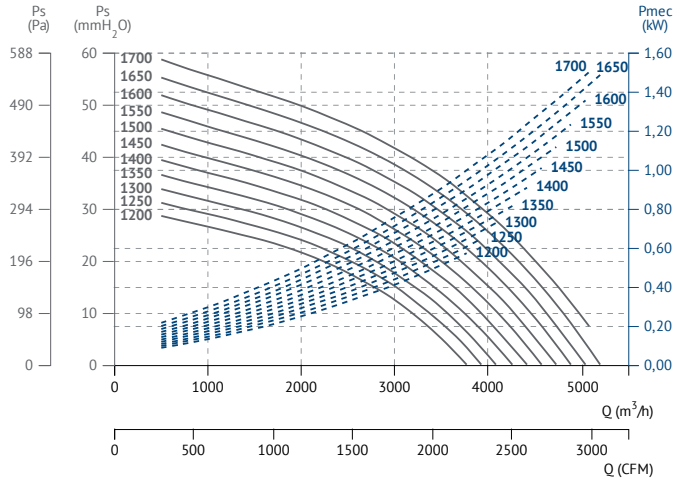

BOX BV 10/10

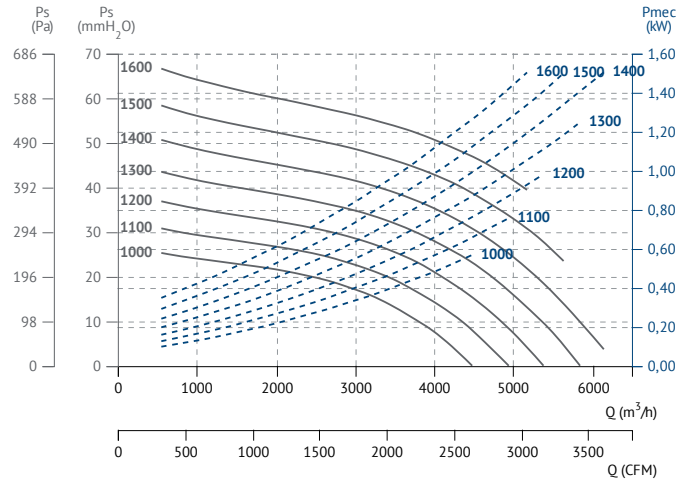

BOX BV 12/12

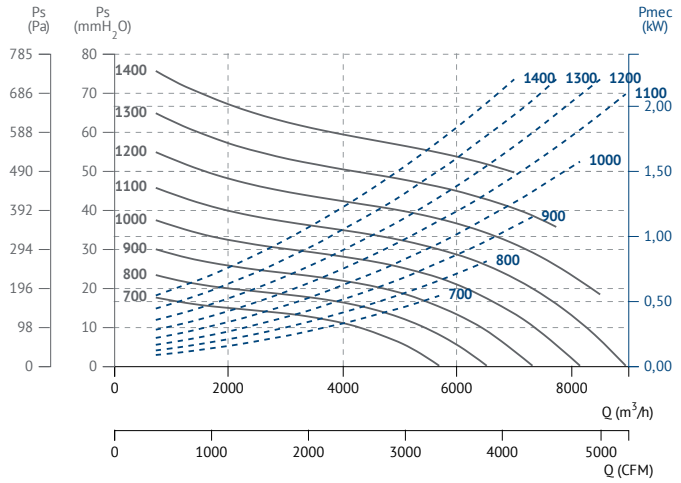

BOX BV 15/15

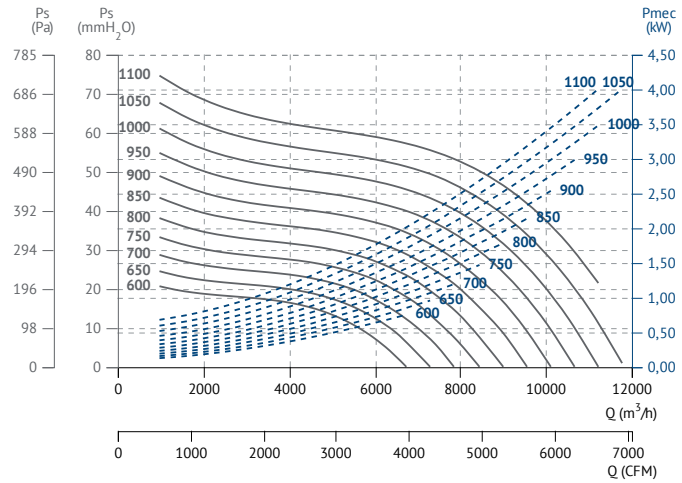

BOX BV 18/18

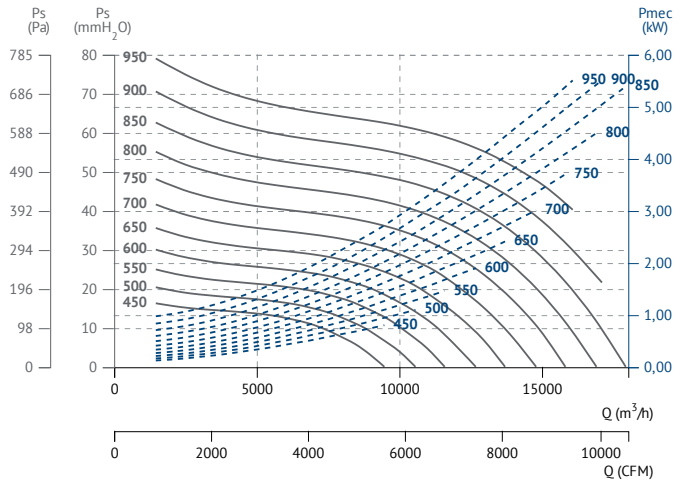

BOX BV 20/20

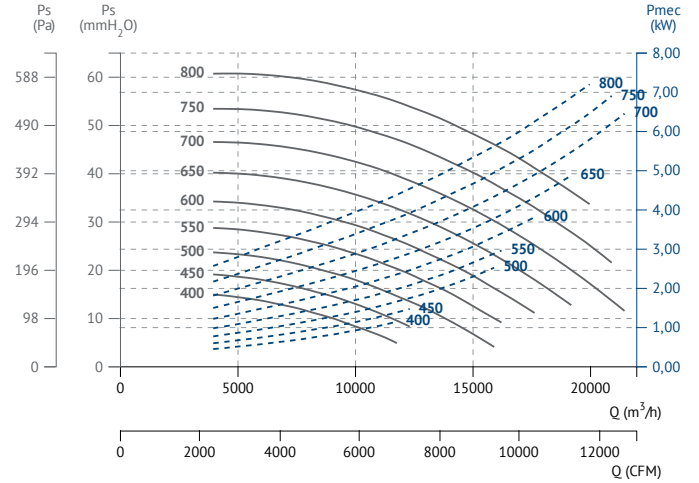

BOX BV 22/22

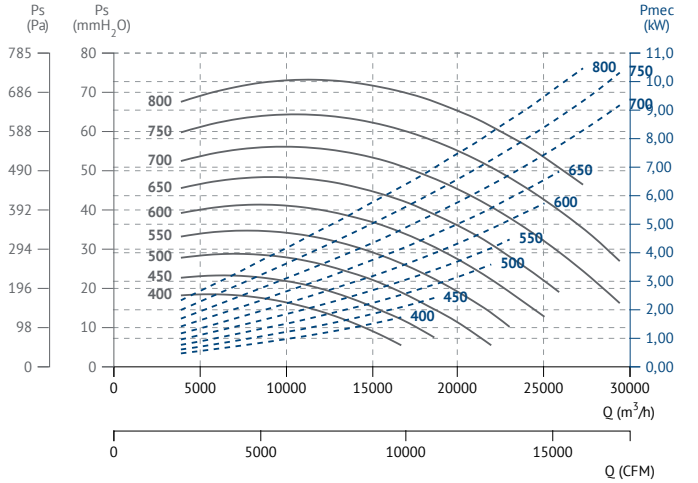

BOX BV 25/25

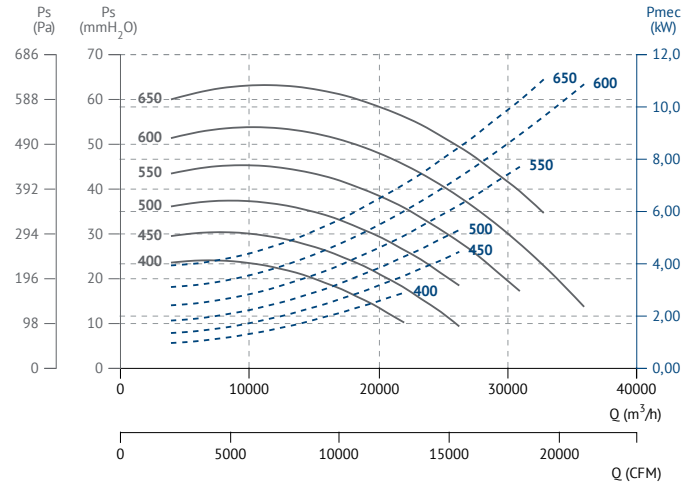

BOX BV 30/28

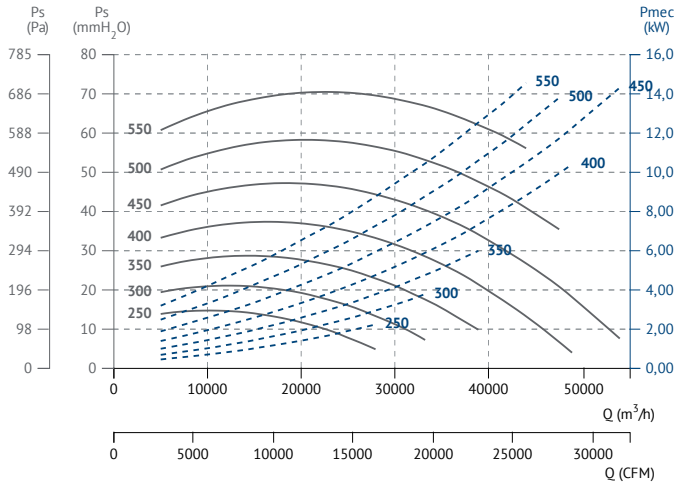

BOX BV PLUS

Belt driven centrifugal in soundproof cabinet with double skin insulation
Centrífugo a transmisión en caja insonorizada con panel sándwich



+ info 60 Hz

ErP

MANUFACTURING FEATURES

- Impellers made of polyamide reinforced with fibreglass up to size 12/12. Other models are made of galvanised steel sheet.
- BV, BVC, BVCR range fans assembled in soundproof cabinets.
- Ventilation box with 30 mm aluminum profile structure, nylon corners, galvanized sandwich panels with internal insulation rockwool (25mm thickness) class A1 (non-combustible) of 90kg/m^3 density. All panels are equipped with "fastening system" for the quick assembly and disassembly whenever required, either for cleaning, maintenance or exchanging of panels.
- Fan assembled on antivibration mountings.
- Supplied with motor, pulleys and belts.
- Connection gland included.
- Squirrel cage asynchronous standard motor, IP-55 protection and rated class F insulation. Standard voltages 230/400V 50Hz for three phase, motors up to 4kW and 400/690V 50Hz for higher powers.

APPLICATIONS

Designed for inline installation, indoor or outdoor assembly, they are suitable for:

- Air renewal in buildings and industries.
- Industrial and professional kitchen hood.
- Maximum working temperature: 60ºC.

UNDER REQUEST

- Special voltages.
- 2 speed motors.
- LG0 position+10 RRP.
- Impeller made of galvanized sheet.

This is a belt driven range, each model can be manufactured at different rpm, in case of order should be indicated the desired rpm for the correct operation of the unit and according to the needs.

CARACTERÍSTICAS CONSTRUCTIVAS

- Turbina de poliamida reforzada con fibra de vidrio hasta el tamaño 12/12). Resto de modelos en chapa galvanizada.
- Ventiladores de la serie BV, BVC, BVCR montados en cajas de reunión.
- Caja de ventilación con estructura de perfil de aluminio de 30 mm, esquinas de nylon y panel sándwich de acero galvanizado con aislamiento interno de lana de roca de 25 mm de espesor clase A1 (no combustible) y 90 kg/m^3 de densidad. Todos los paneles disponen de "fastening system" (fijación rápida) para el montaje y desmontaje sencillo cada vez que se requiera, ya sea para tareas de limpieza, mantenimiento o intercambio de paneles.
- Ventilador montado sobre amortiguadores.
- El ventilador se suministra con motor montado en base, con poleas y correas.
- Salida de cables por prensaestopas.
- Motor asíncrono normalizado de jaula de ardilla con protección IP-55 y aislamiento clase F. Voltajes estándar 230/400V 50Hz para motores trifásicos hasta 4kW y 400/690V 50Hz para potencias superiores.

APLICACIONES

Diseñados para la instalación en conducto, en interior o intemperie, son indicados para:

- Renovación de aire en todo tipo de edificios e industrias.
- Campanas de cocina industriales y profesionales.
- Temperatura máxima de trabajo en continuo: 60ºC.

BAJO DEMANDA

- Voltajes especiales.
- Motores 2 velocidades.
- Posición LG0+10%.
- Turbina de chapa galvanizada.

Esta gama es a transmisión, cada modelo se puede fabricar a distintas rpm, en caso de pedido se debe indicar las rpm a las que desea el equipo para que el modelo quede correctamente definido y sea adecuado a sus necesidades.

ACCESSORIES / accesorios



SFC

Variador de velocidad frecuencial

Frecuency speed controller



BOX FILTER+FILTERS

Caja portafiltros exterior.

External box filter.



TIAC

Tapa aspiración/impulsión circular

Inlet/outlet round cover



TEJ

Tejadillo intemperie para cajas de ventilación.

Weather protective roof for ventilation boxes.



INT

Interruptor de corte.

Safety switch.

BELT DRIVEN / transmisión

4 POLE / 4 polos

Code	Model	R.P.M min	R.P.M máx	Rated Power kW	Air flow m^3/h	Sound dB (A)	Weight Kg	Connection diagram
252090452R___	BOX BV PLUS 7/7 0,37kW	1650	2000	0,37	1.900	50	44	1
252090453R___	BOX BV PLUS 7/7 0,55kW	1650	2000	0,55	2.350	50	46	1
252090454R___	BOX BV PLUS 7/7 0,75kW	1800	2000	0,75	2.610	50	47	1

Code	Model	R.P.M min	R.P.M máx	Rated Power kW	Air flow m³/h	Sound dB (A)	Weight Kg	Connection diagram
252180450R___	BOX BV PLUS 9/9 0,37kW	1200	1600	0,37	2.950	52	49	1
252180451R___	BOX BV PLUS 9/9 0,55kW	1250	1700	0,55	3.300	53	58	1
252180452R___	BOX BV PLUS 9/9 0,75kW	1400	1700	0,75	3.580	53	61	1
252180453R___	BOX BV PLUS 9/9 1,1kW	1650	1700	1,1	3.800	53	63	1
252210450R___	BOX BV PLUS 10/10 0,37kW	1000	1300	0,37	3.120	51	65	1
252210451R___	BOX BV PLUS 10/10 0,55kW	1000	1400	0,55	3.830	53	67	1
252210452R___	BOX BV PLUS 10/10 0,75kW	1150	1600	0,75	4.220	56	68	1
252210453R___	BOX BV PLUS 10/10 1,1kW	1250	1600	1,1	4.700	56	71	1
252210454R___	BOX BV PLUS 10/10 1,5kW	1400	1650	1,5	5.250	56	74	1
252300450R___	BOX BV PLUS 12/12 0,37kW	700	900	0,37	4.500	50	83	1
252300451R___	BOX BV PLUS 12/12 0,55kW	700	1100	0,55	5.100	55	84	1
252300452R___	BOX BV PLUS 12/12 0,75kW	800	1150	0,75	5.700	56	85	1
252300453R___	BOX BV PLUS 12/12 1,1kW	900	1250	1,1	6.480	57	87	1
252300454R___	BOX BV PLUS 12/12 1,5kW	1000	1400	1,5	7.280	60	92	1
252300455R___	BOX BV PLUS 12/12 2,2kW	1150	1400	2,2	8.030	60	93	1
252370450R___	BOX BV PLUS 15/15 0,55kW	600	700	0,55	6.400	48	98	1
252370451R___	BOX BV PLUS 15/15 0,75kW	650	750	0,75	6.910	48	104	1
252370452R___	BOX BV PLUS 15/15 1,1kW	700	800	1,1	8.000	49	107	1
252370453R___	BOX BV PLUS 15/15 1,5kW	800	900	1,5	8.820	51	944	1
252370454R___	BOX BV PLUS 15/15 2,2kW	900	1000	2,2	10.070	54	119	1
252370455R___	BOX BV PLUS 15/15 3kW	1000	1100	3	11.200	56	121	1
252370456R___	BOX BV PLUS 15/15 4kW	1100	1100	4	11.740	56	126	1
252450450R___	BOX BV PLUS 18/18 1,1kW	500	700	1,1	9.620	47	143	1
252450451R___	BOX BV PLUS 18/18 1,5kW	550	750	1,5	10.370	48	146	1
252450452R___	BOX BV PLUS 18/18 2,2kW	600	850	2,2	11.980	51	154	1
252450453R___	BOX BV PLUS 18/18 3kW	700	950	3	13.620	53	156	1
252450454R___	BOX BV PLUS 18/18 4kW	750	950	4	14.590	53	162	1
252450455R___	BOX BV PLUS 18/18 5,5kW	800	950	5,5	16.540	53	175	1

DIMENSIONS / dimensiones (mm)

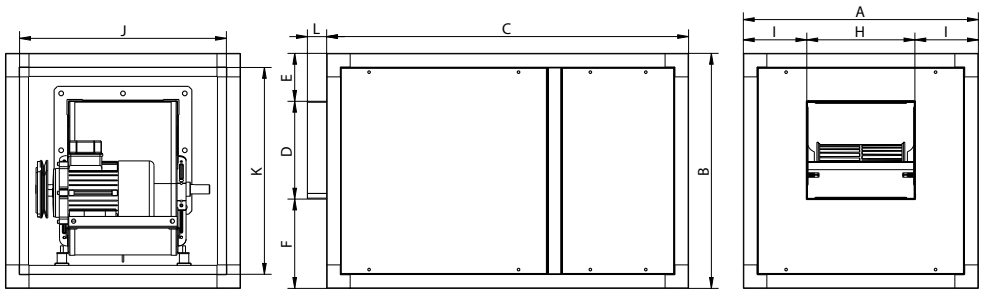

MODEL	A	B	C	D	E	F	H	I	J	K	L
BOX BV 7/7 PLUS	500	500	770	208	102	190	230	135	440	440	41
BOX BV 9/9 PLUS	550	550	820	260	82	208	301	121,5	490	490	41
BOX BV 10/10 PLUS	600	600	870	291	80	229	329	135,5	540	540	41
BOX BV 12/12 PLUS	700	700	970	343,5	103,25	253,25	396	152	640	640	41
BOX BV 15/15 PLUS	800	800	1070	404	113	283	473	163,5	740	740	41
BOX BV 18/18 PLUS	950	950	1220	483	139	328	556	197	890	890	41

CONNECTION DIAGRAMS / esquema de conexiones

❶ **THREE PHASE MOTORS 1 SPEED** / motores trifásicos 1 velocidad

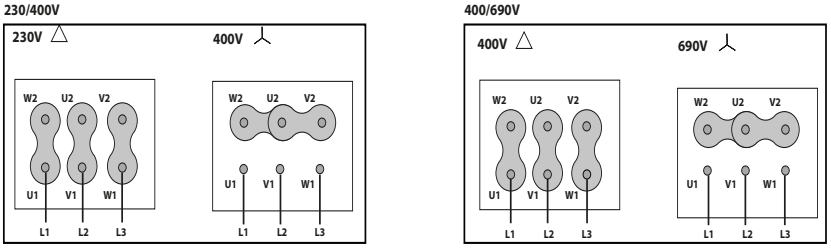

CHARACTERISTIC CURVES / curvas características

BOX BV PLUS 7/7

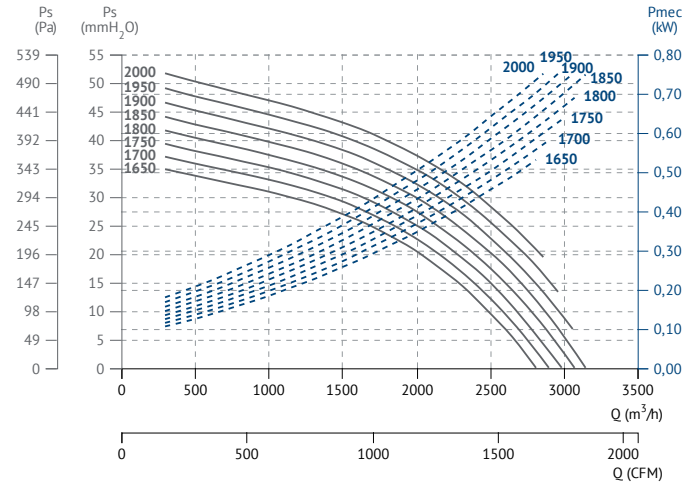

BOX BV PLUS 9/9

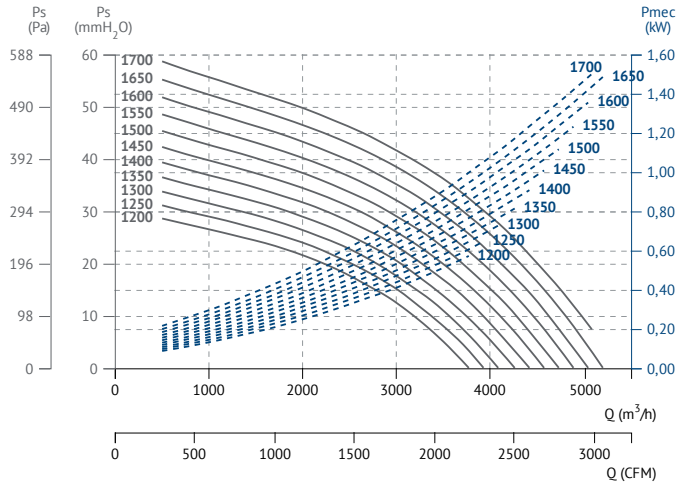

BOX BV PLUS 10/10

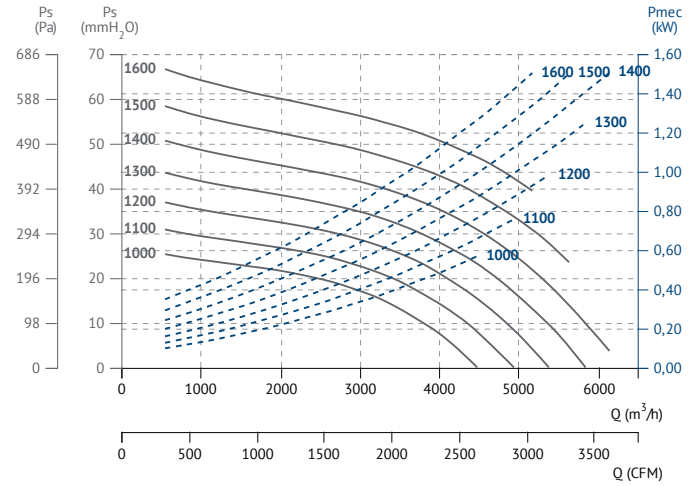

BOX BV PLUS 12/12

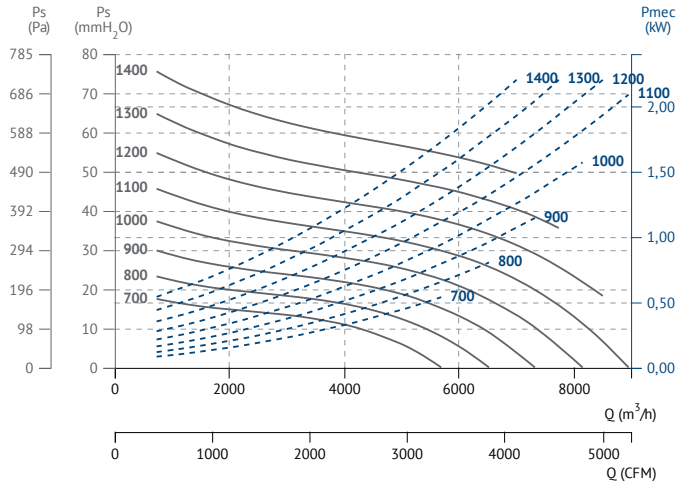

BOX BV PLUS 15/15

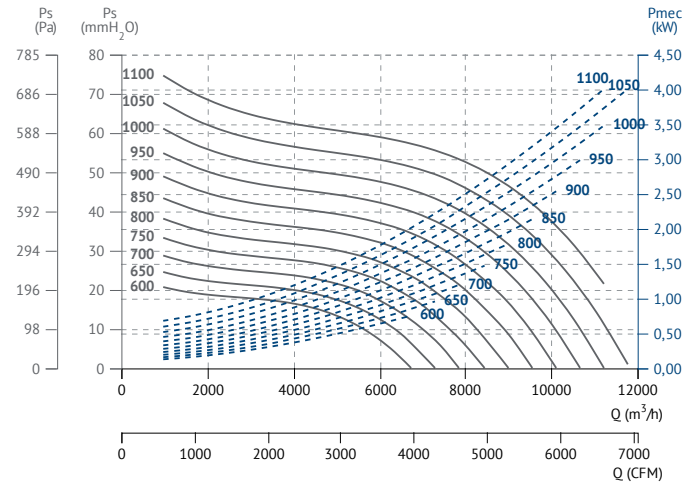

BOX BV PLUS 18/18

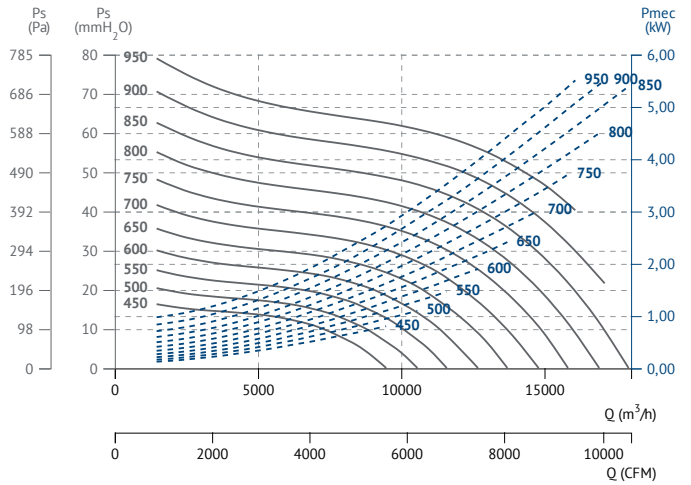

BOX BV CA

Belt driven centrifugal in soundproof cabinet with filter
Centrífugo a transmisión en caja insonorizada y filtro



+ info 60 Hz ErP

MANUFACTURING FEATURES
- Impellers made of polyamide reinforced with fibreglass.
- BV range fans assembled in soundproof cabinets with thermo-acoustic insulation, Bs1d0 fire class.
- Fan assembled on antivibration mountings.
- Supplied with motor, pulleys and belts.
- Connection gland included.
- Squirrel cage asynchronous standard motor, IP-55 protection and rated class F insulation.Standard voltages 230/400V 50Hz for three phase, motors up to 4kW and 400/690V 50Hz for higher powers.
- Box with particle filter ISO COARSE >90% (G4) integrated. Removable filter holder frame from both sides of the box for maintenance. Washable and replaceable filter media. Optimized air intake to maximize performance.

APPLICATIONS
Designed for inline installation, indoor or outdoor assembly, they are suitable for:
- Air renewal in buildings and industries.
- Industrial and professional kitchen hood.
- Maximum continuous working temperature: 60ºC.

UNDER REQUEST
- Special voltages.
- 2 speed motors.
- LG0 position +10% RRP.
- Impeller made of galvanized sheet.

This is a belt driven range, each model can be manufactured at different rpm, in case of order should be indicated the desired rpm for the correct operation of the unit and according to the needs.

CARACTERÍSTICAS CONSTRUCTIVAS
- Turbina de poliamida reforzada con fibra de vidrio.
- Ventiladores de la serie BV montados en cajas de reunión aisladas con aislamiento térmico y acústico con clasificación al fuego Bs1d0.
- Ventilador montado sobre amortiguadores.
- El ventilador se suministra con motor montado en base, con poleas y correas.
- Salida de cables por prensaestopas.
- Motor asíncrono normalizado de jaula de ardilla con protección IP-55 y aislamiento clase F. Voltajes estándar 230/400V 50Hz para motores trifásicos.
- Caja con filtro de partículas ISO COARSE >90% (G4) integrado. Marco porta filtros extraíble desde ambos laterales de la caja para el mantenimiento. Manta filtrante lavable y sustituible. Entrada de aire optimizada para maximizar el rendimiento.

APLICACIONES
Diseñados para la instalación en conducto, en interior o intemperie, son indicados para:
- Renovación de aire en todo tipo de edificios e industrias.
- Campanas de cocina industriales y profesionales.
- Temperatura máxima de trabajo en continuo: 60ºC.

BAJO DEMANDA
- Voltajes especiales.
- Motor 2 velocidades.
- Posición LG0+10%.
- Turbina de chapa galvanizada.

Esta gama es a transmisión, cada modelo se puede fabricar a distintas rpm, en caso de pedido se debe indicar las rpm a las que desea el equipo para que el modelo quede correctamente definido y sea adecuado a sus necesidades.

ACCESSORIES / accesorios



INT
Interruptor de corte
Safety switch



SFC
Variador de velocidad frecuencial
Frecuency speed controller



TIAC
Tapa aspiración/impulsión circular
Inlet/outlet round cover



FILTER
Filtro ISO Coarse>90% para BOX BD/BV CA
ISO Coarse>90% for BOX BD/BV CA filter



PI
Persiana sobre presión metálica
Gravity shutter for 400ºC/2h cabinet fans



VIS
Visera con malla antipájaros
Outdoor flange with bird guard

SINGLE PHASE RANGE / serie monofásica

4 POLE / 4 polos

Code	Model	R.P.M	Min. Rat. Power kW	Max. Rat. Power kW	Max. Air flow m^3/h	Sound dB (A)	Weight Kg	Connection diagram
-	BOX BV CA 7/7	1650 - 2000	0,37	0,75	3.160	-	32	1
-	BOX BV CA 9/9	1200 -1700	0,37	1,1	5.220	-	46	1
-	BOX BV CA 10/10	1000 - 1650	0,37	1,5	6.140	-	48	1
-	BOX BV CA 12/12	700 - 1400	0,37	2,2	9.080	-	62	1

DIMENSIONS / dimensiones (mm)

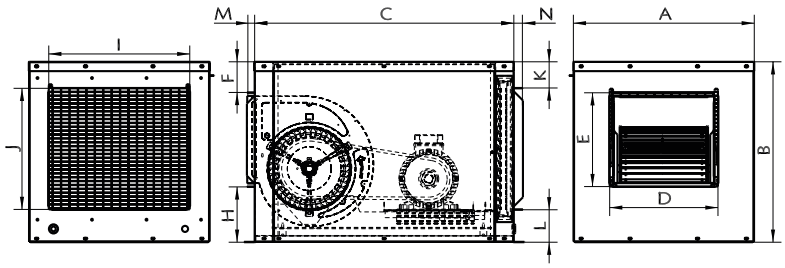

MODEL	A	B	C	D	E	F	H	I	J	K	L	M	N
BOX BV CA 7/7	450	450	698	252	226	76	146	352	309	60	78,5	23	27
BOX BV CA 9/9	535	535	768	321	278	91	164	418	359	77	63	23	27
BOX BV CA 10/10	580	580	798	352	309	79	190	489	421	69	88	23	27
BOX BV CA 12/12	650	650	868	418	359	78	211	572	495	65	83	23	27

CONNECTION DIAGRAMS / esquema de conexiones

1 **THREE PHASE MOTORS 1 SPEED** / motores trifásicos 1 velocidad

230V △

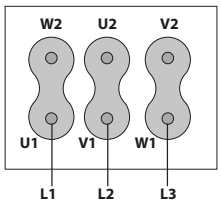

400V Y

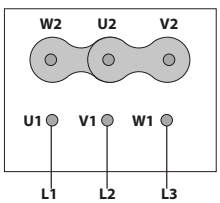

CHARACTERISTIC CURVES / curvas características

BOX BV CA 7/7

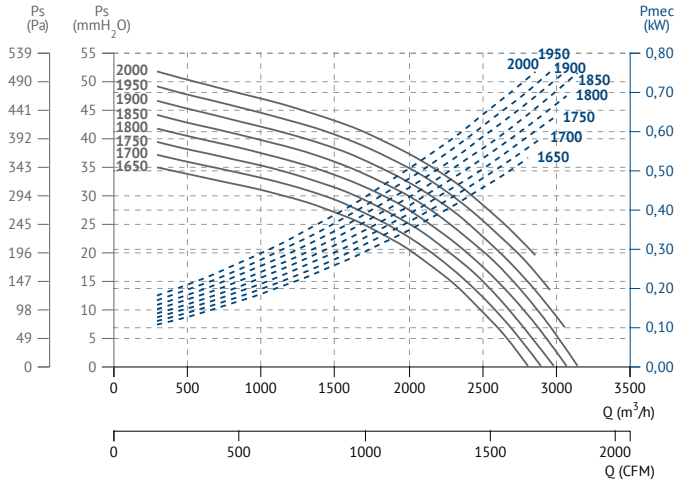

BOX BV CA 9/9

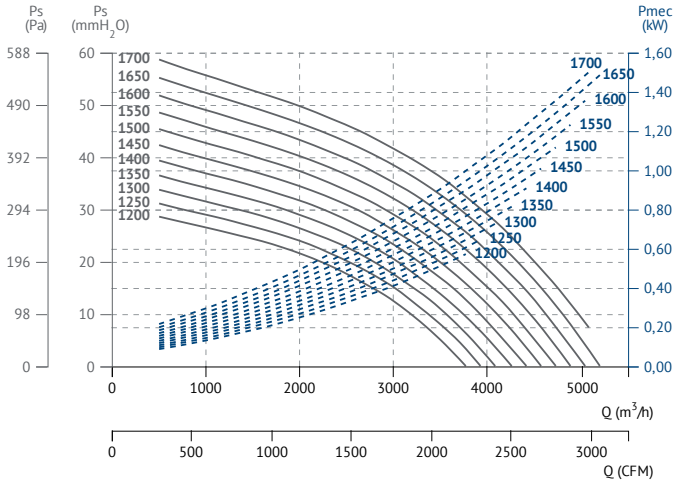

BOX BV CA 10/10

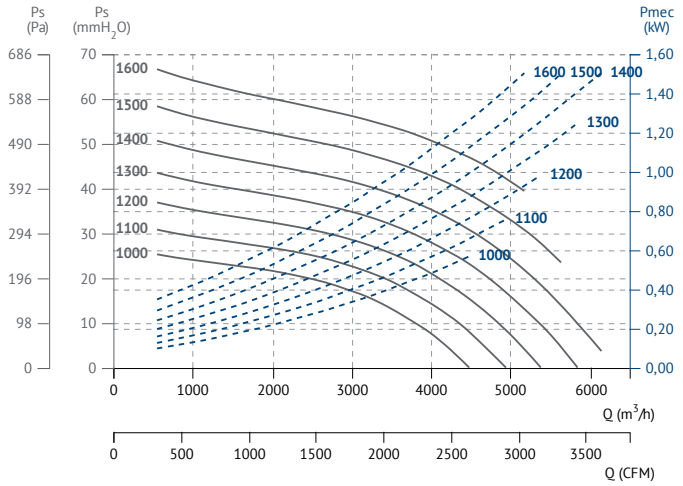

BOX BV CA 12/12

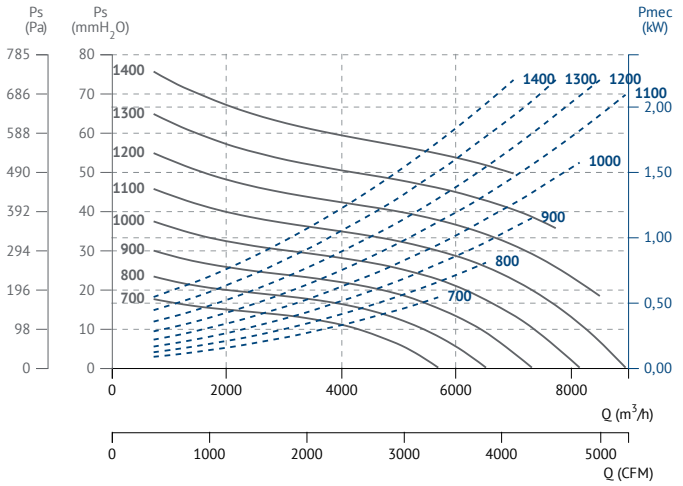

TWIN BOX BD

Double centrifugal in soundproof cabinet
Doble centrífugo en caja insonorizada



+ info 60 Hz

ErP

MANUFACTURING FEATURES

- Impellers made of reinforced polyamide with fiber glass up to size 12/12. Size 15/15 made of galvanized steel sheet
- BD range fans assembled in soundproof cabinets with thermo-acoustic insulation, Bs1d0 fire class.
- Fan assembled on antivibration mountings.
- Connection gland included.
- Equipped with inlet deflector wing, minimizing the turbulence and optimizing efficiency.
- Closed motors specially designed by Casals. Extruded aluminium motor housing. Totally enclosed wiring box IP-65. IP-54 motor protection and rated class F insulation. Standard voltages 230V 50 Hz for single phase and 230/400V 50Hz for three phase motors.
- Fans can run separately or simultaneously.

APPLICATIONS

Designed for inline installation, indoor or outdoor assembly, they are suitable for:

- Air renewal in buildings and industries.
- Industrial and professional kitchen hood.
- Maximum working temperature: 50ºC.

UNDER REQUEST

- 3 speed fans.
- LG0 position +10% RRP.
- Impeller made of galvanized sheet.
- Aluminium box up to size 12/12.

CARACTERÍSTICAS CONSTRUCTIVAS

- Turbina de poliamida reforzada con fibra de vidrio hasta tamaño 12/12. Resto de modelos turbina de chapa galvanizada.
- Ventiladores de la serie BD montados en cajas de reunión aisladas con aislamiento térmico y acústico con clasificación al fuego Bs1d0.
- Ventilador montado sobre amortiguadores.
- Salida de cables por prensaestopas.
- Equipados con aleta deflectora en aspiración, minimizando la turbulencia y optimizando el rendimiento.
- Motores cerrados de diseño exclusivo Casals con carcasa de aluminio extruido, que hacen que todo el conjunto de conexiones quede protegido dentro de la caja de bornes integrada en el motor con protección IP-65. Motor con protección IP-54 y aislamiento clase F. Voltajes estándar 230V 50Hz para motores monofásicos y 230/400V 50Hz para motores trifásicos.
- Los ventiladores pueden funcionar separados o simultáneamente.

APLICACIONES

Diseñados para la instalación en conducto, en interior o intemperie, son indicados para:

- Renovación de aire en todo tipo de edificios e industrias.
- Campanas de cocina industriales y profesionales.
- Temperatura máxima de trabajo en continuo: 50ºC.

BAJO DEMANDA

- Motor 3 velocidades.
- Posición LG0 incremento 10% sobre PVP.
- Turbina de chapa galvanizada.
- Caja en aluminio hasta tamaño 12/12.

ACCESSORIES / accesorios



INT

Interruptor de corte

Safety switch



SFC

Variador de velocidad frecuencial

Frecuency speed controller



PI

Persiana sobre presión metálica

Gravity shutter for 400ºC/2h cabinet fans



VIS

Visera con malla antipájaros

Outdoor flange with bird guard



REG

Regulador de velocidad manual monofásico.

Speed controller for single phase motors.



REG TWIN

Conmutador automático de ventiladores "twin" para trabajar alternativamente.

Automatic switch "twin" fans to work alternatively.

SINGLE PHASE RANGE / serie monofásica

4 POLE / 4 polos

Code	Model	R.P.M	Rated I (A) 230 V	Rated Power kW	Air flow m³/h	Sound dB (A)	Weight Kg	Connection diagram
TW251100550	TWIN BOX BD 7/7 M4 0,12kW	1370	1,5	0,12	1.725	50	36	1
TW251100551	TWIN BOX BD 7/7 M4 0,13kW	1370	1,55	0,13	1.850	55	36	1
TW251220550	TWIN BOX BD 9/9 M4 0,35kW	1375	2,7	0,35	2.670	57	57	1
TW251320550	TWIN BOX BD 10/10 M4 0,59kW	1340	4,5	0,59	3.790	60	65	1

* All data are referred to a single working fan. If both fans are working at the same time, data should be twice (x2) except for weight.
* Todos los datos hacen referencia a un solo ventilador funcionando (salvo el peso). Si los ventiladores funcionan simultáneamente, los datos deben multiplicarse por dos (x2).

6 POLE / 6 polos

Code	Model	R.P.M	Rated I (A) 230 V	Rated Power kW	Air flow m³/h	Sound dB (A)	Weight Kg	Connection diagram
TW251160550	TWIN BOX BD 7/7 M6 0,04kW	885	0,6	0,04	1.020	40	38	1
TW251280550	TWIN BOX BD 9/9 M6 0,12kW	925	1,2	0,12	2.030	50	51	1
TW251280551	TWIN BOX BD 9/9 M6 0,13kW	940	1,3	0,13	2.130	49	51	1
TW251370550	TWIN BOX BD 10/10 M6 0,19kW	880	2,1	0,19	2.870	56	61	1
TW251370551	TWIN BOX BD 10/10 M6 0,21kW	945	2,1	0,21	2.720	53	65	1
TW251520551	TWIN BOX BD 12/12 M6 0,76kW	950	6,7	0,76	5.960	56	93	1

THREE PHASE RANGE / serie trifásica

6 POLE / 6 polos

Code	Model	R.P.M	Rated I (A) 400 V	Rated Power kW	Air flow m³/h	Sound dB (A)	Weight Kg	Connection diagram
TW251520153	TWIN BOX BD 12/12 T6 1,1kW	945	3,78	1,1	6.090	55	97	2
TW252370157	TWIN BOX BD 15/15 T6 2,2kW	900	6,31	2,2	10.450	60	135	2

DIMENSIONS / dimensiones (mm)

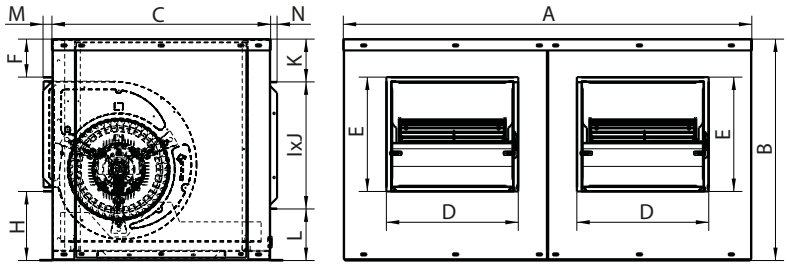

MODEL	A	B	C	D	E	F	H	I	J	K	L	M	N
TWIN BOX BD7/7	850	450	450	254	228	76	147	596	280	76	94	23	17
TWIN BOX BD9/9	1000	535	535	323	280	91	165	658	311	103	121	23	17
TWIN BOX BD10/10	1085	580	580	354	311	79	191	790	361	100	119	23	17
TWIN BOX BD12/12	1220	651	651	419	361	79	211	940	423	104	123	23	17
TWIN BOX BD15/15	1432,5	777	777	494	423	113	239	1106	502	127	147	23	17

CONNECTION DIAGRAMS / esquema de conexiones

1 SINGLE PHASE MOTORS / motores monofásicos

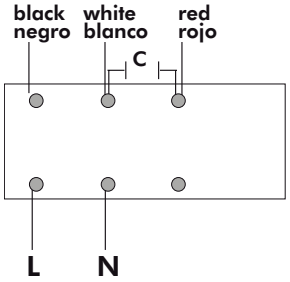

2 THREE PHASE MOTORS 1 SPEED / motores trifásicos 1 velocidad

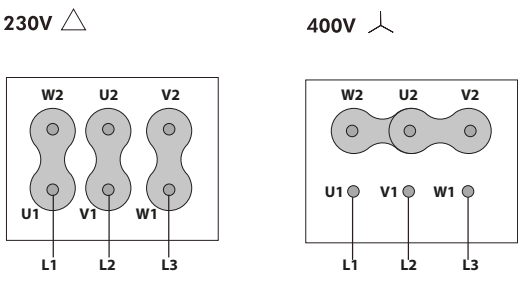

CHARACTERISTIC CURVES / curvas características

4 POLE / 4 polos

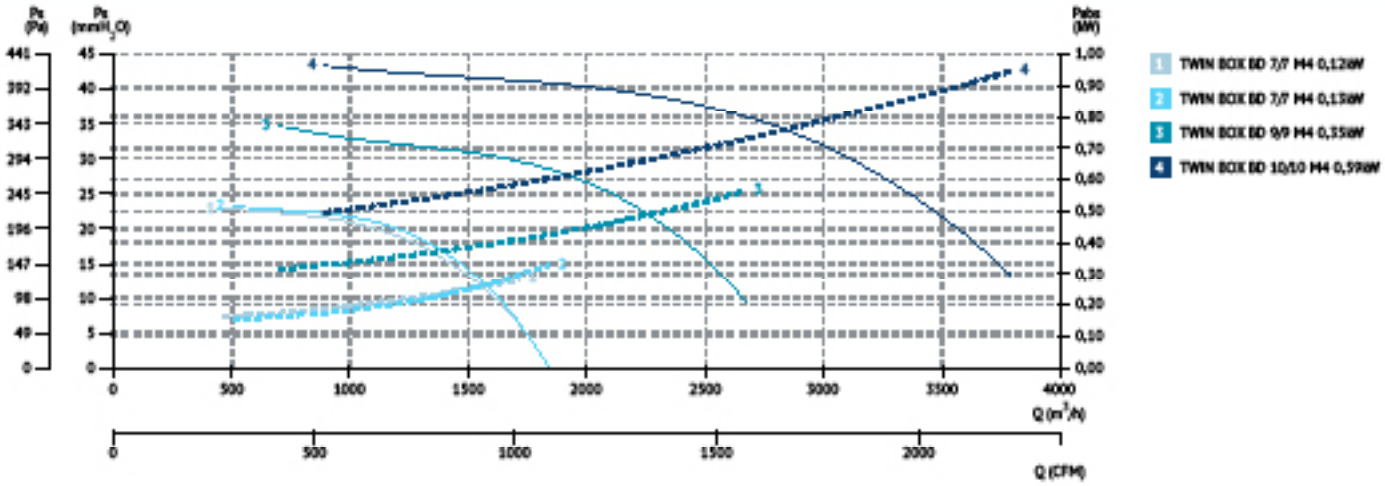

6 POLE / 6 polos

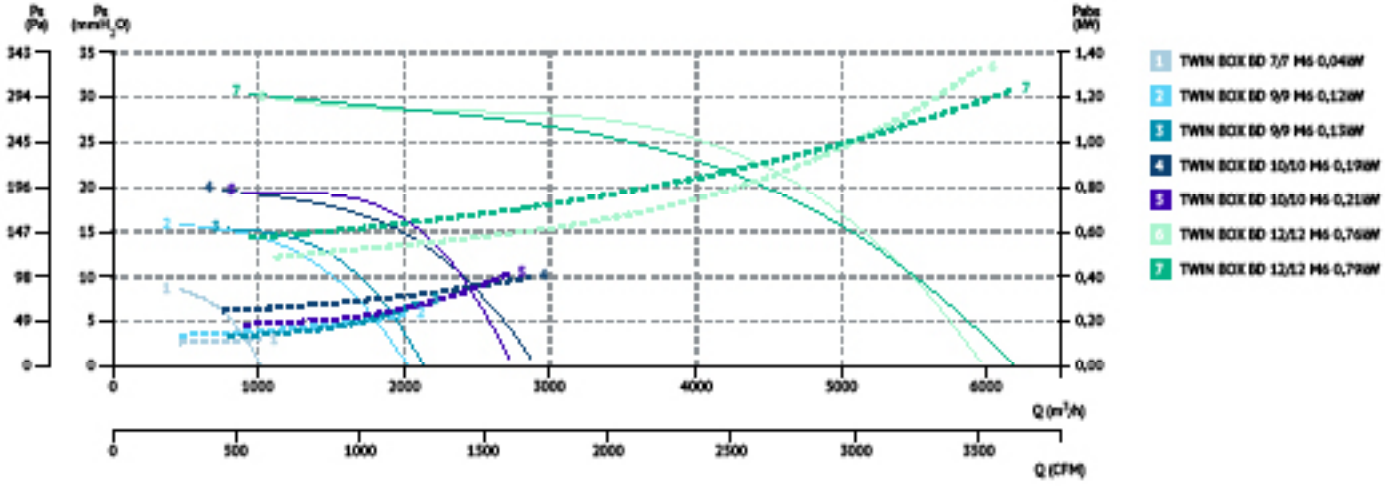

6 POLE / 6 polos

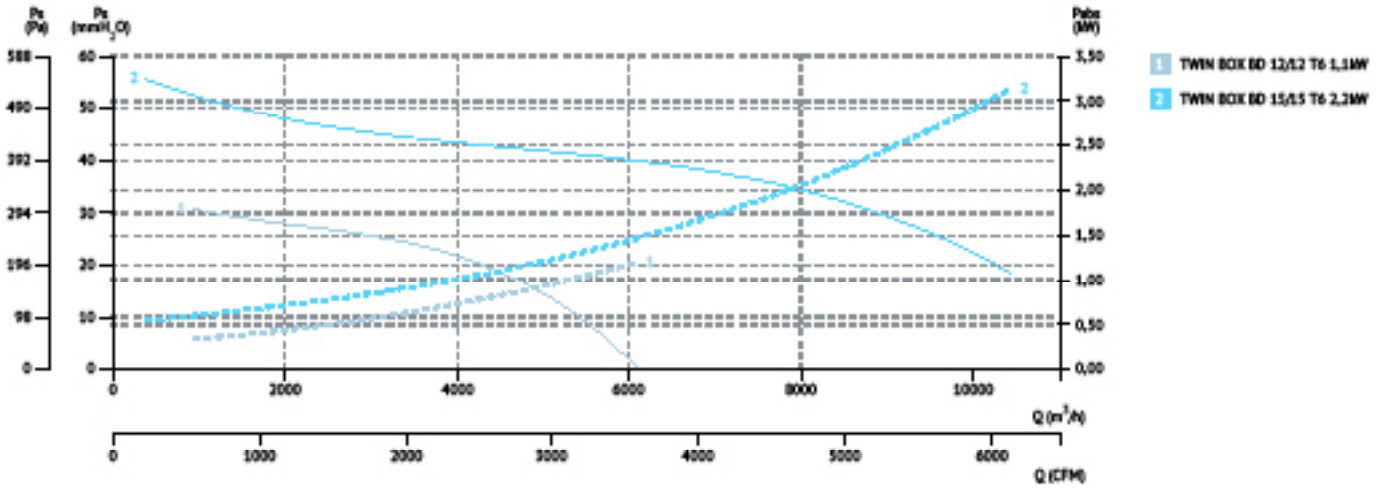

TWIN BOX BD PLUS

Double centrifugal in soundproof cabinet with skin insulation
Doble centrífugo en caja insonorizada con panel sándwich



+ info 60 Hz

ErP

MANUFACTURING FEATURES
• Polyamide turbine reinforced with fiberglass for sizes 7/7, 9/9, 10/10 and 12/12. Rest of models made of galvanized steel sheet.
• BD series fans mounted in meeting boxes.
• Ventilation box with 30 mm aluminum profile structure, nylon corners, galvanized sandwich panels with internal insulation rockwool (25mm thickness) class A1 (non-combustible) of 90kg/m³ density. All panels are equipped with "fastening system" for the quick assembly and disassembly whenever required, either for cleaning, maintenance or exchanging of panels.
• Cable exit through cable glands.
• Easy access by a side panel.
• Changeable rear, front or top inlet cover.
• Casals exclusive design closed motors with extruded aluminum housing, which makes the whole set of connections protected inside the terminal box integrated in the motor with degree of protection IP-65. Motor with IP-54 protection and class F insulation. Standard voltages 230V 50Hz for single-phase motors.

APPLICATIONS
Designed for duct installation, indoor or outdoor, are indicated for:
• Renovation of air in all types of buildings and industries.
• Maximum continuous working temperature: 50ºC.

UNDER REQUEST
• Impeller made of galvanized sheet.

CARACTERÍSTICAS CONSTRUCTIVAS
• Turbina de poliamida reforzada con fibra de vidrio para tamaños 7/7, 9/9, 10/10 y 12/12. Resto de modelos turbina de chapa galvanizada.
• Ventiladores de la serie BD montados en cajas de reunión.
• Caja de ventilación con estructura de perfil de aluminio de 30 mm, esquinas de nylon y panel sándwich de acero galvanizado con aislamiento interno de lana de roca de 25 mm de espesor clase A1 (no combustible) y 90 kg/m³ de densidad. Todos los paneles disponen de "fastening system" (fijación rápida) para el montaje y desmontaje sencillo cada vez que se requiera, ya sea para tareas de limpieza, mantenimiento o intercambio de paneles.
• Salida de cables por prensaestopas.
• Fácil acceso por un panel lateral.
• Tapa de aspiración posterior, anterior o superior intercambiable.
• Motores cerrados de diseño exclusivo Casals con carcasa de aluminio extruido, que hacen que todo el conjunto de conexiones quede protegido dentro de la caja de bornes integrada en el motor con grado de protección IP-65. Motor con protección IP-54 y aislamiento clase F. Voltaje estándar 230V 50Hz.

APLICACIONES
Diseñados para la instalación en conducto, en interior o intemperie, son indicados para:
• Renovación de aire en todo tipo de edificios e industrias.
• Temperatura máxima de trabajo en continuo: 50ºC.

BAJO DEMANDA
• Turbina de chapa galvanizada.

ACCESSORIES / accesorios



INT
Interruptor de corte
Safety switch



SFC
Variador de velocidad frecuencial
Frecuency speed controller



PI
Persiana sobre presión metálica
Gravity shutter for 400ºC/2h cabinet fans



VIS
Visera con malla antipájaros
Outdoor flange with bird guard



REG
Regulador de velocidad manual monofásico
Speed controller for single phase motors



REG TWIN
Conmutador automático de ventiladores "twin" para trabajar alternativamente
Automatic switch "twin" fans to work alternatively



SFC
Variador de velocidad frecuencial
Frecuency speed controller

SINGLE PHASE RANGE / serie monofásica

4 POLE / 4 polos

Code	Model	R.P.M	Rated I (A) 230 V	Rated Power kW	Air flow m³/h	Sound dB (A)	Weight Kg	Con. diagram
TW251100450	TWIN BOX BD PLUS 7/7 M4 0,12kW	1370	1,5	0,12	1.725	47	49	-
TW251100451	TWIN BOX BD PLUS 7/7 M4 0,13kW	1370	1,55	0,13	1.850	53	49	-
TW251270450	TWIN BOX BD PLUS 9/7 M4 0,35KW	1375	2,70	0,35	2.400	54	66	-
TW251220450	TWIN BOX BD PLUS 9/9 M4 0,35kW	1375	2,70	0,35	2.670	55	68	-
TW251340450	TWIN BOX BD PLUS 10/8 M4 0,59kW	1340	4,50	0,59	3.260	57	82	-
TW251320450	TWIN BOX BD PLUS 10/10 M4 0,59kW	1340	4,50	0,59	3.790	58	86	-
TW251160450	TWIN BOX BD PLUS 7/7 M6 0,04kW	885	0,60	0,04	1.020	38	51	-
TW251280450	TWIN BOX BD PLUS 9/9 M6 0,12kW	925	1,20	0,12	2.030	47	66	-
TW251280451	TWIN BOX BD PLUS 9/9 M6 0,13kW	940	1,30	0,13	2.130	47	68	-
TW251370450	TWIN BOX BD PLUS 10/10 M6 0,19kW	880	2,10	0,19	2.870	53	82	-
TW251370451	TWIN BOX BD PLUS 10/10 M6 0,21kW	945	2,10	0,21	2.820	50	86	-
TW251600452	TWIN BOX BD PLUS 12/9 M6 0,76kW	950	6,70	0,76	5.540	53	105	-
TW251520451	TWIN BOX BD PLUS 12/12 M6 0,76kW	950	6,70	0,76	5.960	53	111	-

THREE PHASE RANGE / serie trifásica

6 POLE / 6 polos

Code	Model	R.P.M	Rated I (A)		Rated Power kW	Air flow m³/h	Sound dB (A)	Weight Kg	Con. diagram
			230V	400V					
TW251600451	TWIN BOX BD PLUS 12/9 T6 1,1kW	945	6,54	3,78	1,1	5480	53	109	-
TW251520453	TWIN BOX BD PLUS 12/12 T6 1,1kW	945	6,54	3,78	1,1	6090	53	111	-
TW252370457	TWIN BOX BD PLUS 15/15 T6 2,2kW	900	10,92	6,31	2,2	10450	58	155	-

* All data are referred to a single working fan. If both fans are working at the same time, data should be twice (x2) except for weight.
* Todos los datos hacen referencia a un solo ventilador funcionando (salvo el peso). Si los ventiladores funcionan simultáneamente, los datos deben multiplicarse por dos (x2).

DIMENSIONS / dimensiones (mm)

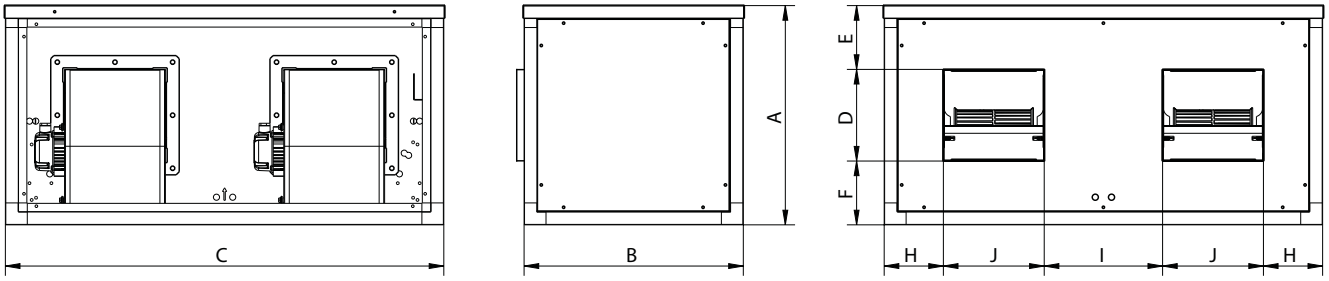

MODEL	A	B	C	D	E	F	H	I	J
TWIN BOX BD PLUS 7/7	500	500	1000	208	146	146	135	270	230
TWIN BOX BD PLUS 9/7	550	550	1100	260	87,5	147.5	158,5	317	233
TWIN BOX BD PLUS 9/9	550	550	1100	260	57,5	137,5	121,5	243	301
TWIN BOX BD PLUS 10/8	600	600	1200	291	82,5	162,5	167,5	335	265
TWIN BOX BD PLUS 10/10	600	600	1200	291	50	150	135,5	271	329
TWIN BOX BD PLUS 12/9	700	700	1400	343,5	105	195	195	390	310
TWIN BOX BD PLUS 12/12	700	700	1400	343,5	80	170	152	304	396
TWIN BOX BD PLUS 15/15	800	800	1600	404	114	283	163.5	327	473

CONNECTION DIAGRAMS / esquema de conexiones

1 THREE PHASE MOTORS 1 SPEED / motores trifásicos 1 velocidad

230V △

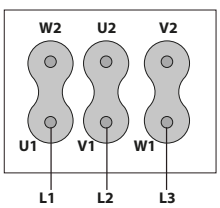

400V Y

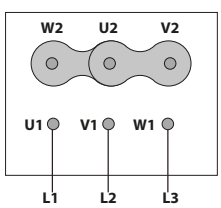

CHARACTERISTIC CURVES / curvas características

4 POLE / 4 polos

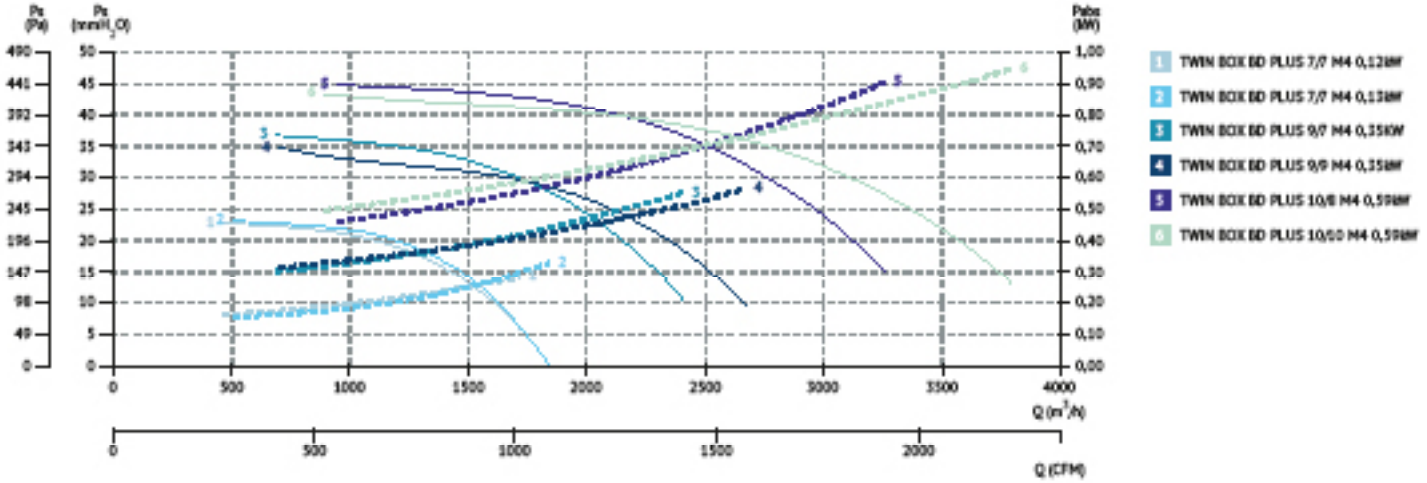

6 POLE / 6 polos

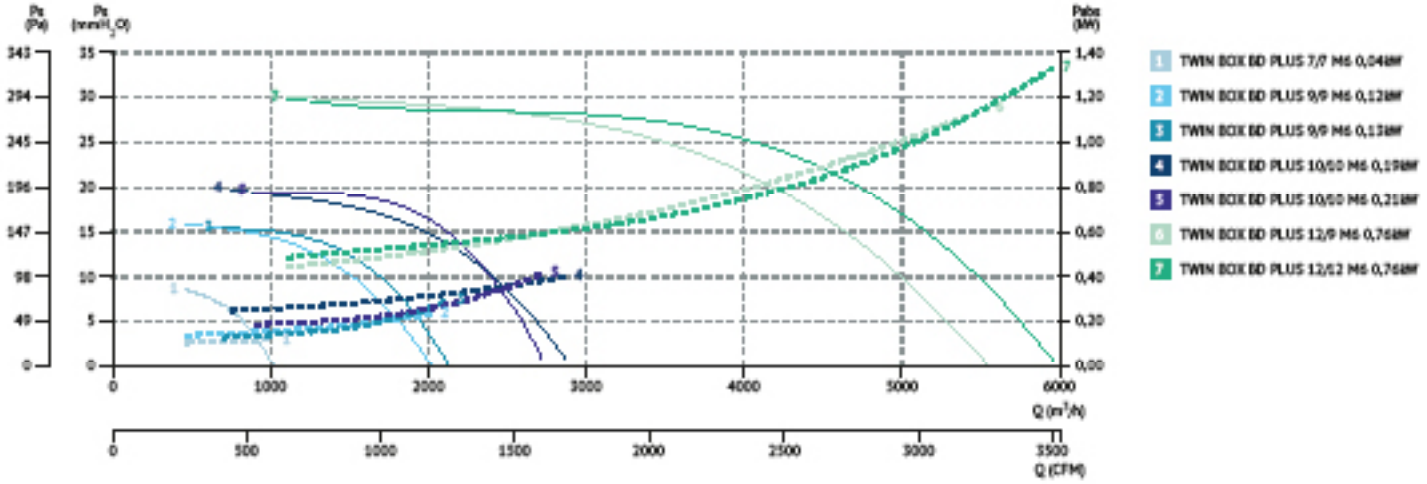

6 POLE / 6 polos

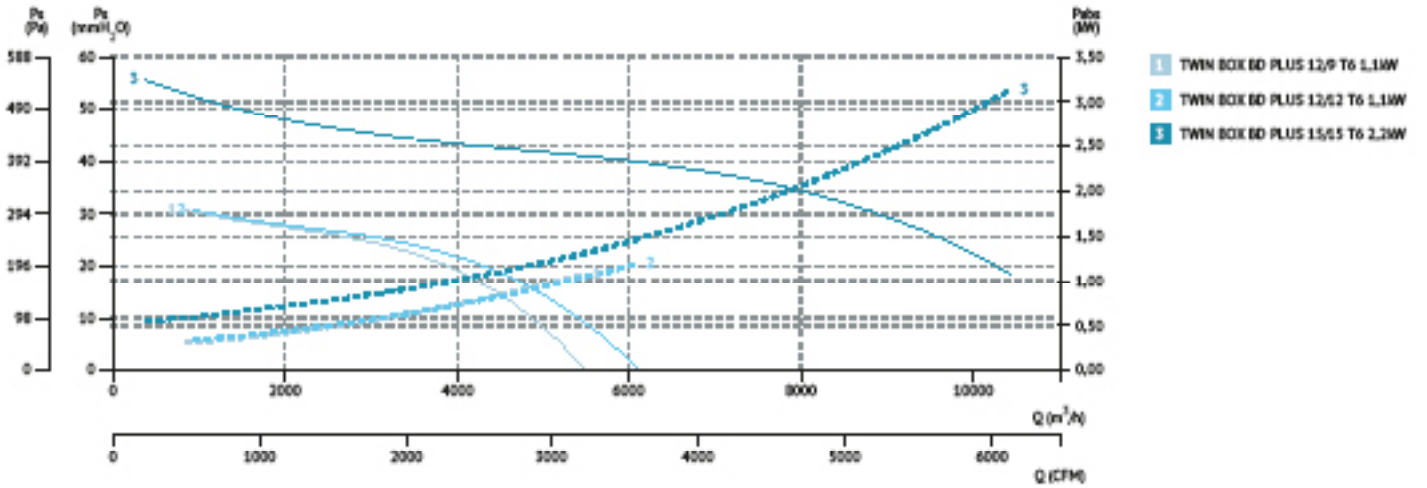

TWIN BOX BD EEC

Low pressure double centrifugal fan in soundproof cabinet with EEC motor
Doble centrífugo de baja presión con caja insonorizada con motor EEC



EEC PM MOTORS · 50 60 Hz · ErP

MANUFACTURING FEATURES

- Impellers made of reinforced polyamide with fiber glass.
- BD EEC range fans assembled in soundproof cabinets with thermo-acoustic insulation, Bs1d0 fire class.
- Fan assembled on antivibration mountings.
- Connection gland included.
- Motor fixing with an exclusive system designed by Casals through flexible arms and silent blocks to avoid vibration. Flexible arms in compliance with the ROHS 2002/95/EC Directive (Restriction of the Use of Certain Hazardous Substances in Electrical and Electronic Equipments).
- PM brushless motor (permanent magnets), synchronous, electronically commutated, high efficiency and low sound level. Specially designed for fans with electronic operation and control in deported box IP65.
  - Working range: from 400 to 1200-2000rpm (depending on the models).
  - Motor with IP54 protection and class F insulation. IP 65 drive case.
  - Power: 220V ± 10% single phase.
  - Power frequency: 50/60Hz.
  - Operating temperature range: -20ºC to 50ºC.
  - Speed control through signal 0-10V or PWM.
- Fans can run separately or simultaneously.

APPLICATIONS

Designed for inline installation, indoor or outdoor assembly, they are suitable for:

- Air renewal in buildings and industries.
- Industrial and professional kitchen hood.
- Maximum working temperature: 50ºC.

UNDER REQUEST

- Impeller made of galvanized sheet.

CARACTERÍSTICAS CONSTRUCTIVAS

- Turbina de poliamida reforzada con fibra de vidrio.
- Ventiladores de la serie BD EEC montados en cajas de reunión aisladas con aislamiento térmico y acústico con clasificación al fuego Bs1d0.
- Ventilador montado sobre amortiguadores.
- Salida de cables por prensaestopas.
- Sistema exclusivo Casals de fijación del motor al ventilador y a la turbina mediante brazos flectores que unidos a silent blocks evitan cualquier tipo de vibración. Brazos en cumplimiento con la directiva ROHS 2002/95/EC (Restricción de sustancias peligrosas en equipos eléctricos y electrónicos).
- Motor brushless PM (imanes permanentes), síncrono, conmutado electrónicamente, de alta eficiencia y bajo nivel sonora. Especialmente diseñado para ventialdores con electrónica de funcionamiento y control en caja deportada IP 65.
  - Rango de trabajo: desde 400 hasta 1200-2000rpm (dependiendo de los modelos).
  - Motor con protección IP54 y aislamiento clase F. Caja del drive IP 65.
  - Alimentación: 220V±10% monofásica.
  - Frecuencia de alimentación: 50/60Hz.
  - Rango de temperatura de funcionamiento: -20ºC a 50ºC.
  - Control de velodidad a través de señal 0-10V o PWM.
- Los ventiladores pueden trabajar de forma separada o simultáneamente.

APLICACIONES

Diseñados para la instalación en conducto, en interior o intemperie, son indicados para:

- Renovación de aire en todo tipo de edificios e industrias.
- Campanas de cocina industriales y profesionales.
- Temperatura máxima de trabajo en continuo: 50ºC.

BAJO DEMANDA

- Turbina de chapa galvanizada.

ACCESSORIES / accesorios



INT
Interruptor de corte
Safety switch



REGC *pg.*
Regulador de caudal para motores EEC.
Air flow controller for EEC motors.



PI
Persiana sobre presión metálica
Gravity shutter for 400ºC/2h cabinet fans



VIS
Visera con malla antipájaros
Outdoor flange with bird guard



REG TWIN
Conmutador automático de ventiladores "twin" para trabajar alternativamente.
Automatic switch "twin" fans to work alternatively.

SINGLE PHASE RANGE / serie monofásica

Code	Model	R.P.M	Rated I (A) 230 V	Rated Power kW	Air flow m³/h	Sound dB (A)	Weight Kg	Connection diagram
TW251169554	TWIN BOX BD 7/7 EEC	2000	2x7	2x0,37	2.860	52	38	1
TW251289554	TWIN BOX BD 9/9 EEC	2000	2x9,5	2x0,75	4.280	57	64	1
TW251379554	TWIN BOX BD 10/10 EEC	1800	2x14	2x1,5	5.820	58	62	1
TW251529554	TWIN BOX BD 12/12 EEC	1200	2x12,5	2x1,5	7.420	58	108	1

* All data are referred to a single working fan. If both fans are working at the same time, data should be twice (x2) except for weight.
* Todos los datos hacen referencia a un solo ventilador funcionando (salvo el peso). Si los ventiladores funcionan simultáneamente, los datos deben multiplicarse por dos (x2).

DIMENSIONS / dimensiones (mm)

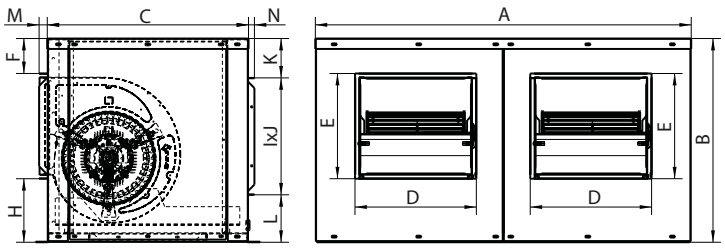

MODEL	A	B	C	D	E	F	H	I	J	K	L	M	N
TWIN BOX BD 7/7 EEC	850	450	450	254	228	76	147	596	280	76	94	23	17
TWIN BOX BD 9/9 EEC	1000	535	535	323	280	91	165	658	311	103	121	23	17
TWIN BOX BD 10/10 EEC	1085	580	580	354	311	79	191	790	361	100	119	23	17
TWIN BOX BD 12/12 EEC	1220	651	651	419	361	79	211	940	423	104	123	23	17

CONNECTION DIAGRAMS / esquema de conexiones

1 SINGLE PHASE MOTORS / motores monofásicos

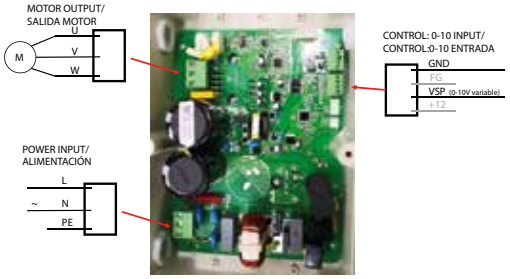

CHARACTERISTIC CURVES / curvas características

TWIN BOX BD 7/7 EEC

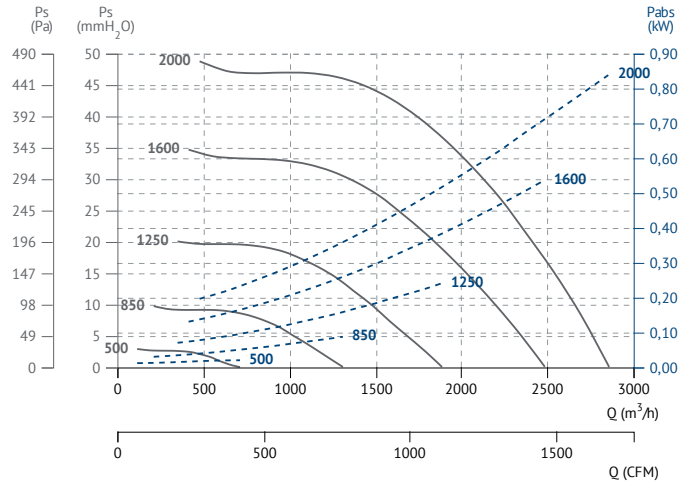

TWIN BOX BD 9/9 EEC

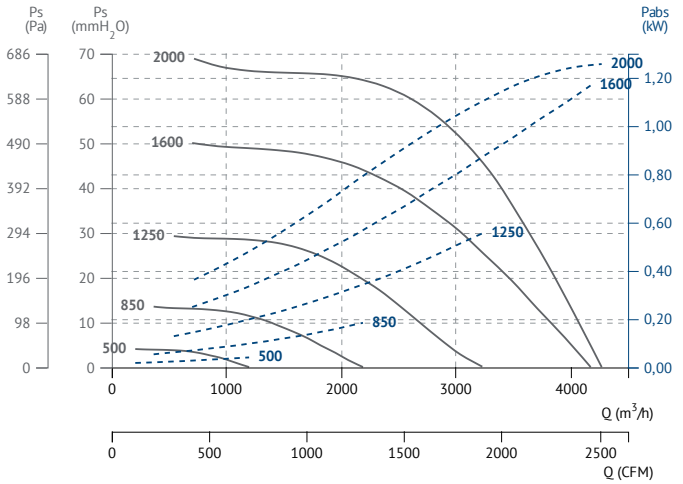

TWIN BOX BD 10/10 EEC

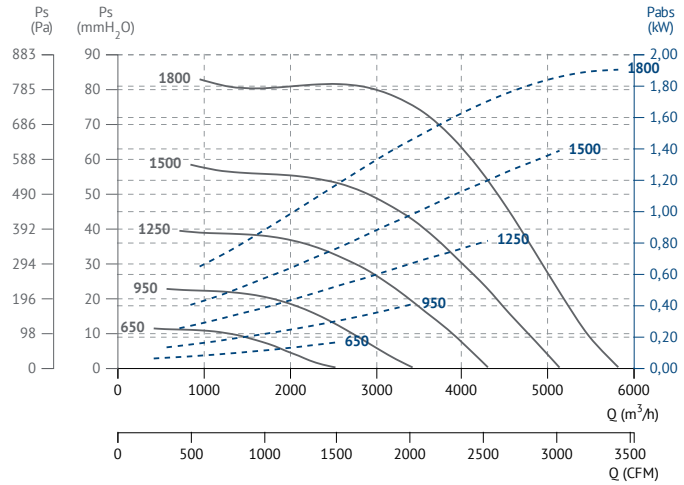

TWIN BOX BD 12/12 EEC

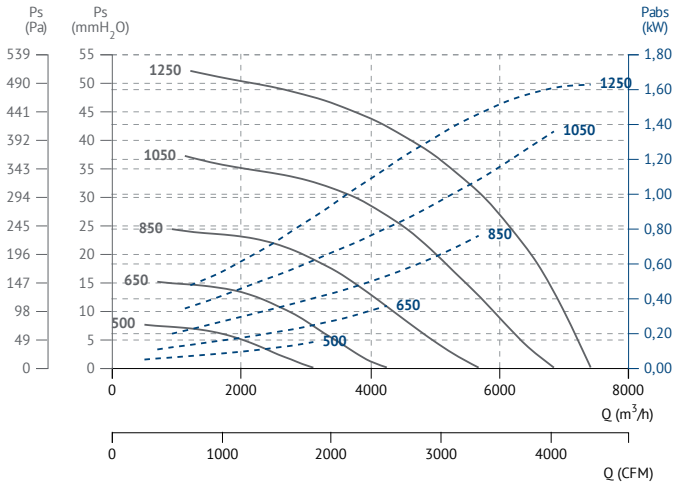

TWIN BOX BD PLUS EEC

Double centrifugal fan in soundproof cabinet with double sin insulation and EEC
Doble centrífugo en caja insonorizada, panel sándwich con motor EEC



EEC PM MOTORS · 50 60 Hz · ErP

MANUFACTURING FEATURES

• Impellers made of polyamide reinforced with fibreglass (models 7/7, 9/9, 10/10 and 12/12). Other models made of galvanised steel sheet.
• BD EEC range fans assembled in soundproof cabinets.
• Ventilation box with 30 mm aluminum profile structure, nylon corners, galvanized sandwich panels with internal insulation rockwool (25mm thickness) class A1 (non-combustible) of 90kg/m^3 density. All panels are equipped with "fastening system" for the quick assembly and disassembly whenever required, either for cleaning, maintenance or exchanging of panels.
• Fan can be placed in any position by exchanging panels.
• Motor fixing with an exclusive system designed by Casals through flexible arms and silent blocks to avoid vibration. Flexible arms in compliance with the ROHS 2002/95/EC Directive (Restriction of the Use of Certain Hazardous Substances in Electrical and Electronic Equipments).
• PM brushless motor (permanent magnets), synchronous, electronically commutated, high efficiency and low sound level. Specially designed for fans with electronic operation and control in deported box IP65.
  - Working range: from 400 to 1200-2000rpm (depending on the models).
  - Motor with IP54 protection and class F insulation. IP 65 drive case.
  - Power: 220V ± 10% single phase.
  - Power frequency: 50/60Hz.
  - Operating temperature range: -20ºC to 50ºC.
  - Speed control through signal 0-10V or PWM.
• Fans can run separately or simultaneously.

APPLICATIONS

Designed for inline installation, indoor or outdoor assembly, they are suitable for:
• Air renewal in buildings and industries.
• Maximum continuous working temperature: 50ºC.

UNDER REQUEST

• Impeller made of galvanized sheet.

CARACTERÍSTICAS CONSTRUCTIVAS

• Turbina de poliamida reforzada con fibra de vidrio (modelos 7/7, 9/9, 10/10 y 12/12) resto de modelos con turbina en chapa de acero galvanizado.
• Ventiladores de la serie BD EEC montados en cajas de reunión.
• Caja de ventilación con estructura de perfil de aluminio de 30 mm, esquinas de nylon y panel sándwich de acero galvanizado con aislamiento interno de lana de roca de 25 mm de espesor clase A1 (no combustible) y 90 kg/m^3 de densidad. Todos los paneles disponen de "fastening system" (fijación rápida) para el montaje y desmontaje sencillo cada vez que se requiera, ya sea para tareas de limpieza, mantenimiento o intercambio de paneles.
• Salida de cables por prensaestopas.
• Fácil acceso por un panel lateral.
• El ventilador se puede situar en cualquier posición mediante intercambio de paneles.
• Sistema exclusivo Casals de fijación del motor al ventilador y a la turbina mediante brazos flectores que unidos a silent blocks evitan cualquier tipo de vibración. Brazos en cumplimiento con la directiva ROHS 2002/95/EC (Restricción de sustancias peligrosas en equipos eléctricos y electrónicos).
• Motor brushless PM (imanes permanentes), síncrono, conmutado electrónicamente, de alta eficiencia y bajo nivel sonora. Especialmente diseñado para ventiladores con electrónica de funcionamiento y control en caja deportada IP 65.
  - Rango de trabajo: desde 400 hasta 1200-2000rpm (dependiendo de los modelos).
  - Motor con protección IP54 y aislamiento clase F. Caja del drive IP 65.
  - Alimentación: 220V±10% monofásica.
  - Frecuencia de alimentación: 50/60Hz.
  - Rango de temperatura de funcionamiento: -20ºC a 50ºC.
  - Control de velodidad a través de señal 0-10V o PWM.
• Los ventiladores pueden trabajar de forma separada o simultáneamente.

APLICACIONES

Diseñados para la instalación en conducto, en interior o intemperie, son indicados para:
• Renovación de aire en todo tipo de edificios e industrias.
• Temperatura máxima de trabajo en continuo: 50ºC.

BAJO DEMANDA

• Turbina de chapa galvanizada.

ACCESSORIES / accesorios

INT



Interruptor de corte

Safety switch

CPCC+FILTERS



Cajón de portafiltros para conducto circular.

Filter-support casing for circular duct.

PI



Persiana sobre presión metálica

Gravity shutter for 400ºC/2h cabinet fans

VIS



Visera con malla antipájaros

Outdoor flange with bird guard

REGC



Regulador de caudal para motores EEC.

Air flow controller for EEC motors.

REG TWIN



Conmutador automático de ventiladores "twin" para trabajar alternativamente

Automatic switch "twin" fans to work alternatively

TEJ



Variador de velocidad frecuencial

Frecuency speed controller

SINGLE PHASE RANGE / serie monofásica

Code	Model	Rat. R.P.M	Rated I (A) 230 V	Rated Power kW	Air flow m³/h	Weight Kg	Connection diagram
TW251169454EC	TWIN BOX BD PLUS 7/7 EEC	2000	5	0,37	2.870	51	1
TW251269454EC	TWIN BOX BD PLUS 9/7 EEC	2000	6	0,75	3.940	64	1
TW251289454EC	TWIN BOX BD PLUS 9/9 EEC	2000	6	0,75	4.280	74	1
TW251339454EC	TWIN BOX BD PLUS 10/8 EEC	1800	10	1,5	5.970	76	1
TW251379454EC	TWIN BOX BD PLUS 10/10 EEC	1800	10	1,5	5.830	82	1
TW251529454EC	TWIN BOX BD PLUS 12/9 EEC	1200	10	1,5	6.440	112	1
TW251609454EC	TWIN BOX BD PLUS 12/12 EEC	1200	10	1,5	7.430	124	1

* All data are referred to a single working fan. If both fans are working at the same time, data should be twice (x2) except for weight.
* Todos los datos hacen referencia a un solo ventilador funcionando (salvo el peso). Si los ventiladores funcionan simultáneamente, los datos deben multiplicarse por dos (x2).

DIMENSIONS / dimensiones (mm)

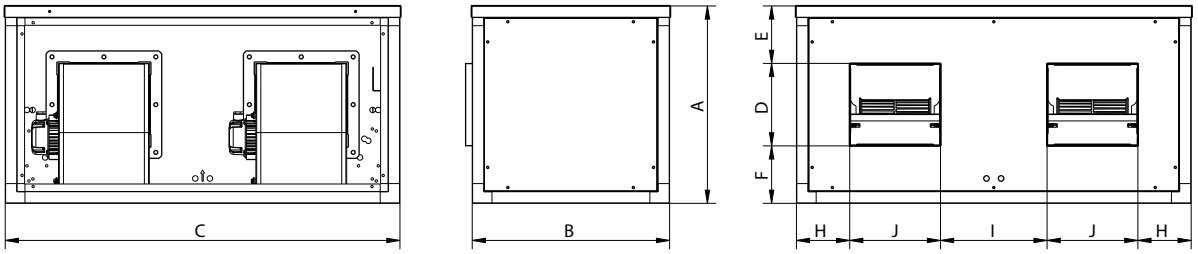

MODEL	A	B	C	D	E	F	H	I	J
TWIN BOX BD PLUS 7/7 EEC	500	500	1000	208	146	146	135	270	230
TWIN BOX BD PLUS 9/7 EEC	550	550	1100	260	87,5	147,5	158,5	317	233
TWIN BOX BD PLUS 9/9 EEC	550	550	1100	260	57,5	137,5	121,5	243	301
TWIN BOX BD PLUS 10/8 EEC	600	600	1200	291	82,5	162,5	167,5	335	265
TWIN BOX BD PLUS 10/10 EEC	600	600	1200	291	50	150	135,5	271	329
TWIN BOX BD PLUS 12/9 EEC	700	700	1400	343,5	105	195	195	390	310
TWIN BOX BD PLUS 12/12 EEC	700	700	1400	343,5	80	170	152	304	396

CONNECTION DIAGRAMS / esquema de conexiones

1 SINGLE PHASE MOTORS / motores monofásicos

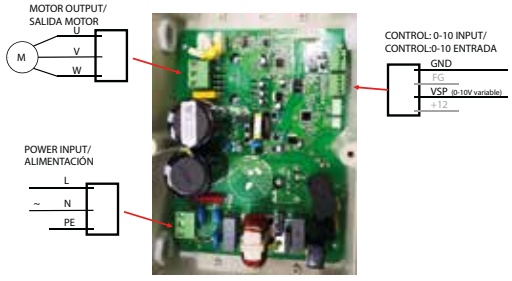

TWIN BOX BV

Belt driven double centrifugal in soundproof cabinet
Doble centrífugo a transmisión en caja insonorizada doble



+ info 60 Hz

ErP

MANUFACTURING FEATURES

- Impellers made of polyamide reinforced with fibreglass up to size 12/12. Other models are made of galvanised steel sheet.
- BV, BVC, BVCR range fans assembled in soundproof cabinets with thermo-acoustic insulation, Bs1d0 fire class.
- Fan assembled on antivibration mountings.
- Supplied with motor, pulleys and belts.
- Connection gland included.
- Squirrel cage asynchronous standard motor, IP-55 protection and rated class F insulation. Standard voltages 230/400V 50Hz for three phase, motors up to 4kW and 400/690V 50Hz for higher powers.
- Fans can run separately or simultaneously.

APPLICATIONS

Designed for inline installation, indoor or outdoor assembly, they are suitable for:

- Air renewal in buildings and industries.
- Industrial and professional kitchen hood.
- Maximum continuous working temperature: 60ºC.

UNDER REQUEST

- Special voltages.
- 2 speed motors.
- LG0 position +10% RRP.
- Impeller made of galvanized sheet.
- Aluminium box up to size 12/12.

This is a belt driven range, each model can be manufactured at different rpm, in case of order should be indicated the desired rpm for the correct operation of the unit and according to the needs.

CARACTERÍSTICAS CONSTRUCTIVAS

- Turbina de poliamida reforzada con fibra de vidrio hasta el tamaño 12/12. Resto de modelos en chapa galvanizada.
- Ventiladores de la serie BV, BVC, BVCR montados en cajas de reunión aisladas con aislamiento térmico y acústico con clasificación al fuego Bs1d0.
- Ventilador montado sobre amortiguadores.
- El ventilador se suministra con motor montado en base, con poleas y correas.
- Salida de cables por prensaestopas.
- Motor asíncrono normalizado de jaula de ardilla con protección IP-55 y aislamiento clase F. Voltajes estándar 230/400V 50Hz para motores trifásicos hasta 4kW y 400/690V 50Hz para potencias superiores.
- Los ventiladores pueden trabajar por separado o simultáneamente.

APLICACIONES

Diseñados para la instalación en conducto, en interior o intemperie, son indicados para:

- Renovación de aire en todo tipo de edificios e industrias.
- Campanas de cocina industriales y profesionales.
- Temperatura máxima de trabajo en continuo: 60ºC.

BAJO DEMANDA

- Voltajes especiales.
- Motores 2 velocidades.
- Posición LG0 incremento 10% sobre PVP.
- Turbina de chapa galvanizada.
- Caja en aluminio hasta el tamaño 12/12.

Esta gama es a transmisión, cada modelo se puede fabricar a distintas rpm, en caso de pedido se debe indicar las rpm a las que desea el equipo para que el modelo quede correctamente definido y sea adecuado a sus necesidades.

ACCESSORIES / accesorios



INT
Interruptor de corte
Safety switch



SFC
Variador de velocidad frecuencial
Frecuency speed controller



PI
Persiana sobre presión metálica
Gravity shutter for 400ºC/2h cabinet fans



VIS
Visera con malla antipájaros
Outdoor flange with bird guard



REG TWIN
Conmutador automático de ventiladores "twin" para trabajar alternativamente
Automatic switch "twin" fans to work alternatively

BELT DRIVEN / transmisión

4 POLE / 4 polos

Code	Model	R.P.M min	R.P.M máx	Rated Power kW	Air flow m³/h	Sound dB (A)	Weight Kg	Connection diagram
TW252090152R__	TWIN BOX BV 7/7 0,37kW	1650	2000	0,37	1.900	50	74	1
TW252090153R__	TWIN BOX BV 7/7 0,55kW	1650	2000	0,55	2.350	50	78	1
TW252090154R__	TWIN BOX BV 7/7 0,75kW	1800	2000	0,75	2.610	50	81	1

Cajas de ventilación centrífugas

Code	Model	R.P.M min	R.P.M máx	Rated Power kW	Air flow m³/h	Sound dB (A)	Weight Kg	Connection diagram
TW252180150R__	TWIN BOX BV 9/9 0,37kW	1200	1600	0,37	2.950	52	98	1
TW252180151R__	TWIN BOX BV 9/9 0,55kW	1250	1700	0,55	3.300	53	104	1
TW252180152R__	TWIN BOX BV 9/9 0,75kW	1400	1700	0,75	3.580	53	106	1
TW252180153R__	TWIN BOX BV 9/9 1,1kW	1650	1700	1,1	3.800	53	112	1
TW252210150R__	TWIN BOX BV 10/10 0,37kW	1000	1300	0,37	3.120	51	105	1
TW252210151R__	TWIN BOX BV 10/10 0,55kW	1000	1400	0,55	3.830	53	108	1
TW252210152R__	TWIN BOX BV 10/10 0,75kW	1150	1600	0,75	4.220	56	111	1
TW252210153R__	TWIN BOX BV 10/10 1,1kW	1250	1600	1,1	4.700	56	116	1
TW252210154R__	TWIN BOX BV 10/10 1,5kW	1400	1650	1,5	5.250	56	123	1
TW252300150R__	TWIN BOX BV 12/12 0,37kW	700	900	0,37	4.500	50	131	1
TW252300151R__	TWIN BOX BV 12/12 0,55kW	700	1100	0,55	5.100	55	135	1
TW252300152R__	TWIN BOX BV 12/12 0,75kW	800	1150	0,75	5.700	56	133	1
TW252300153R__	TWIN BOX BV 12/12 1,1kW	900	1250	1,1	6.480	57	139	1
TW252300154R__	TWIN BOX BV 12/12 1,5kW	1000	1400	1,5	7.280	60	149	1
TW252300155R__	TWIN BOX BV 12/12 2,2kW	1150	1400	2,2	8.030	60	150	1
TW252370150R__	TWIN BOX BV 15/15 0,55kW	600	700	0,55	6.400	48	162	1
TW252370151R__	TWIN BOX BV 15/15 0,75kW	650	750	0,75	6.910	48	164	1
TW252370152R_	TWIN BOX BV 15/15 1,1kW	700	800	1,1	8.000	49	170	1
TW252370153R_	TWIN BOX BV 15/15 1,5kW	800	900	1,5	8.820	51	176	1
TW252370154R_	TWIN BOX BV 15/15 2,2kW	900	1000	2,2	10.070	54	192	1
TW252370155R_	TWIN BOX BV 15/15 3kW	1000	1100	3	11.200	56	196	1
TW252370156R_	TWIN BOX BV 15/15 4kW	1100	1100	4	11.740	56	205	1
TW252450150R_	TWIN BOX BV 18/18 1,1kW	500	700	1,1	9.620	47	232	1
TW252450151R_	TWIN BOX BV 18/18 1,5kW	550	750	1,5	10.370	48	238	1
TW252450152R_	TWIN BOX BV 18/18 2,2kW	600	850	2,2	11.980	51	254	1
TW252450153R_	TWIN BOX BV 18/18 3kW	700	950	3	13.620	53	258	1
TW252450154R_	TWIN BOX BV 18/18 4kW	750	950	4	14.590	53	268	1
TW252450155R_	TWIN BOX BV 18/18 5,5kW	800	950	5,5	16.540	53	294	1

* All data are referred to a single working fan. If both fans are working at the same time, data should be twice (x2) except for weight.
* Todos los datos hacen referencia a un solo ventilador funcionando (salvo el peso). Si los ventiladores funcionan simultáneamente, los datos deben multiplicarse por dos (x2).

DIMENSIONS / dimensiones (mm)

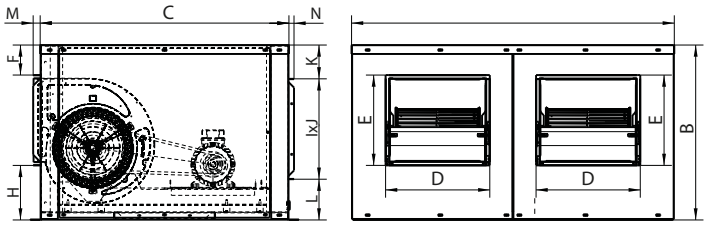

MODEL	A	B	C	D	E	F	H	I	J	K	L	M	N
TWIN BOX BV 7/7	850	450	700	254	228	76	147	596	280	76	94	23	17
TWIN BOX BV 9/9	1000	535	770	323	280	91	165	658	311	103	121	23	17
TWIN BOX BV 10/10	1085	580	800	354	311	79	191	790	361	100	119	23	17
TWIN BOX BV 12/12	1220	651	872	419	361	79	211	940	423	104	123	23	17
TWIN BOX BV 15/15	1432,5	777	992	494	423	113	239	1106	502	127	147	23	17
TWIN BOX BV 18/18	1625,5	886	1174	578	502	98	285,5	1200	625	120,5	140	23	17

CONNECTION DIAGRAMS / esquema de conexiones

❶ **THREE PHASE MOTORS 1 SPEED** / motores trifásicos 1 velocidad

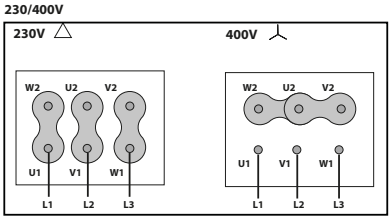

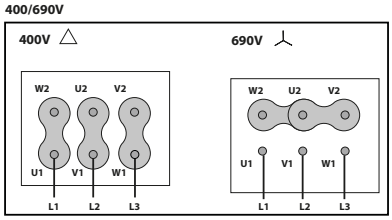

CHARACTERISTIC CURVES / curvas características

TWIN BOX BV 7/7

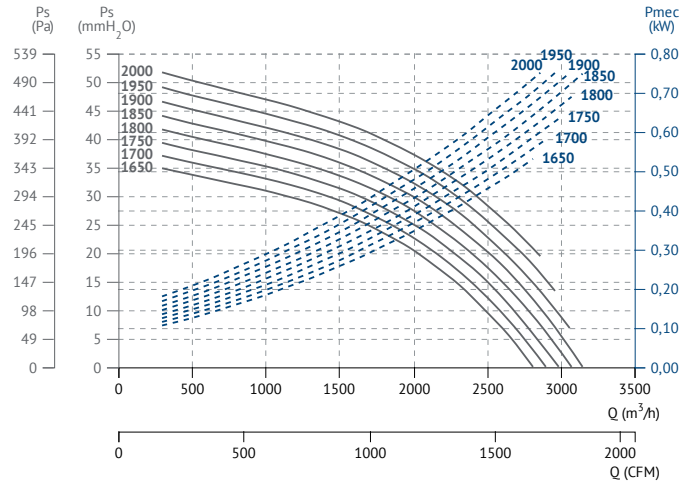

TWIN BOX BV 9/9

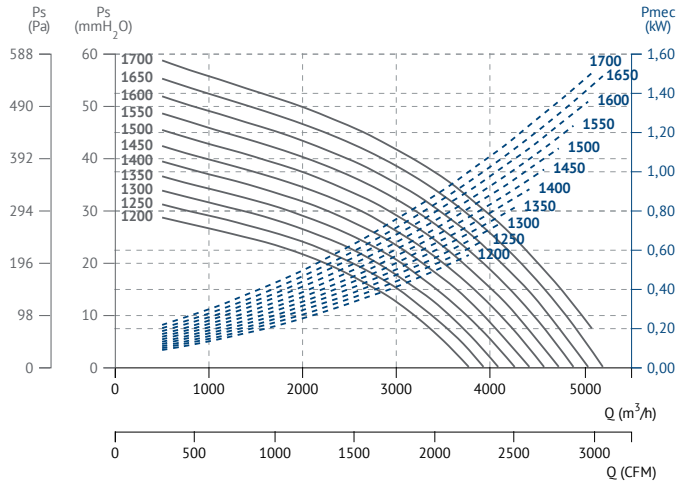

TWIN BOX BV 10/10

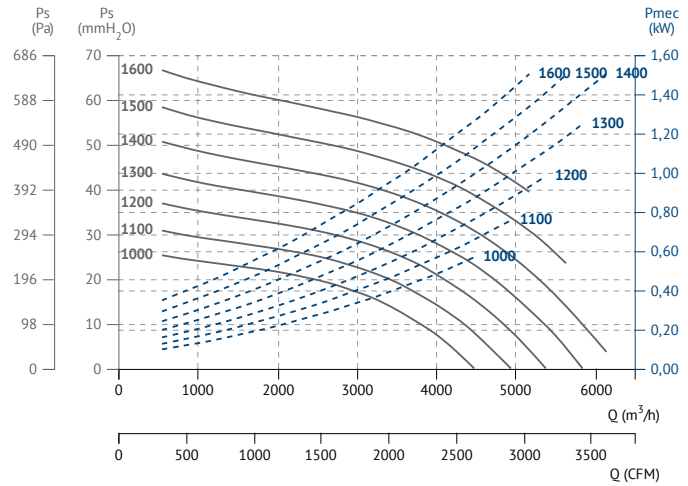

TWIN BOX BV 12/12

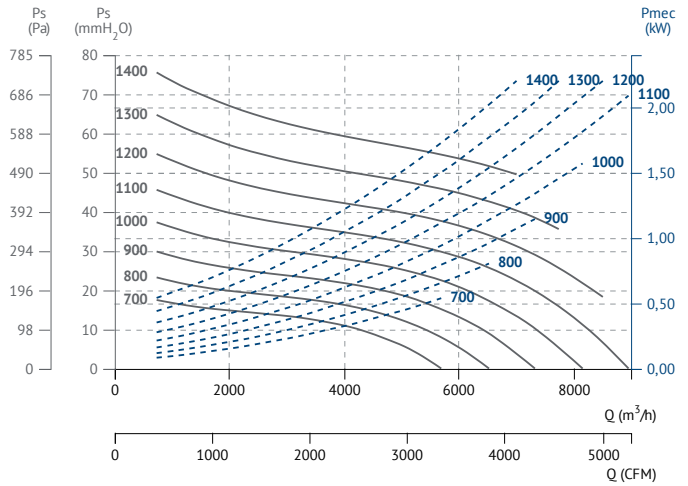

TWIN BOX BV 15/15

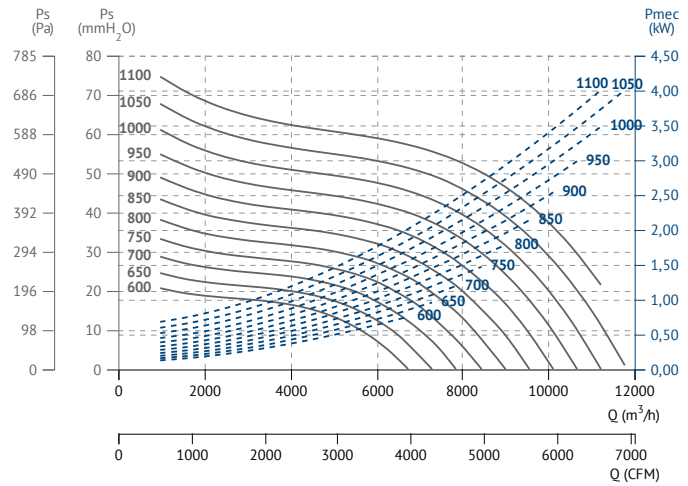

TWIN BOX BV 18/18

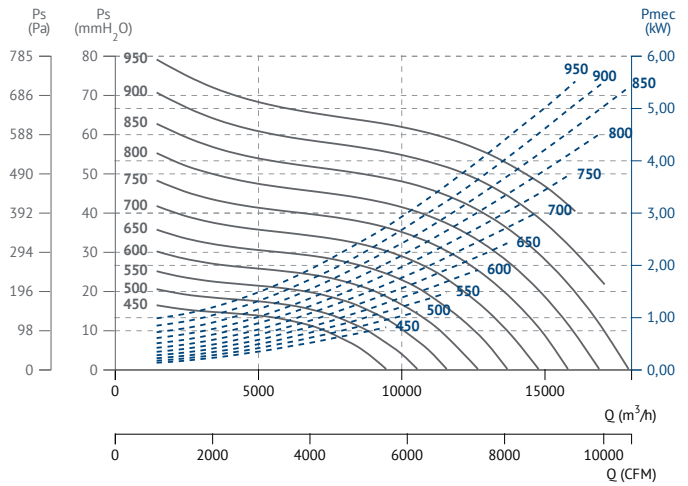

BOX BSTB F400

Belt driven backward centrifugal cabinet fan 400ºC/2h
Centrífugo reacción a transmisión en caja 400ºC/2h





MANUFACTURING FEATURES
- BSTB range fans assembled in soundproof cabinets with acoustic insulation panels.
- Fan assembled on antivibration mountings.
- Simple inlet backward curved impeller.
- Supplied with motor assembled on base, pulleys and belts.
- Connection gland included.
- Squirrel cage asynchronous standard motor, IP-55 protection and rated class F insulation. Standard voltages 230/400V 50Hz for three phases motors up to 4kW and 400/690V 50Hz for higher powers.

APPLICATIONS
Designed for inline installation, indoor or outdoor assembly, they are suitable for:
- Air renewal in buildings and industries.
- Industrial and professional kitchen hoods.
- Smoke emergency exhaust with motor outside the hazardous area (400ºC certificate).
- Maximum working temperature in continuous: carried air 130ºC; environment 60ºC.

UNDER REQUEST
- Special voltages.
- 2 speed motors.
- LG90 position (horizontal discharge).
- LG0 position (vertical discharge). 10% additional cost.
- Sandwich insulation.

This is a belt driven range, each model can be manufactured at different rpm, in case of order should be indicated the desired rpm for the correct operation of the unit and according to the needs.

CE
0370
BOX BSTB F400
Nº Certificación:
0370-CPR-1371

CARACTERÍSTICAS CONSTRUCTIVAS
- Ventiladores serie BSTB montados en cajas de reunión aisladas acústicamente.
- Ventilador montado sobre amortiguadores de goma.
- Turbina de simple oído a reacción.
- El ventilador se suministra con motor montado en base, con poleas y correas.
- Salida de cables por prensaestopas.
- Motor asíncrono normalizado de jaula de ardilla con protección IP-55 y aislamiento clase F. Voltajes estándar 230/400V 50Hz para motores trifásicos hasta 4kW y 400/690V 60 Hz para potencias superiores.

APLICACIONES
Diseñados para la instalación en conducto, en interior o intemperie, son indicados para:
- Renovación de aire en todo tipo de edificios e industrias.
- Extracción de humo en caso de incendio estando el motor fuera de la zona de riesgo (certificado 400ºC).
- Campanas de cocina industriales y profesionales.
- Temperatura máxima de trabajo en continuo: aire transportado: 130ºC, ambiente: 60ºC.

BAJO DEMANDA
- Voltajes especiales.
- Motores 2 velocidades.
- Posición LG90 (descarga horizontal).
- Posición LG0 (descarga vertical). Incremento 10% sobre PVP.
- Aislamiento con panel sándwich.

Esta gama es a transmisión, cada modelo se puede fabricar a distintas rpm, en caso de pedido se debe indicar las rpm a las que desea el equipo para que el modelo quede correctamente definido y sea adecuado a sus necesidades.

ACCESSORIES / accesorios



SFC
Variador de velocidad frecuencial
Frecuency speed controller



INT
Interruptor de corte
Safety switch



INT 400
Brida de connexión
Connexion flange

BELT DRIVEN / transmisión

4 POLE / 4 polos

Code	Model	R.P.M min	R.P.M max	Max. Power kW	Air flow m³/h	Sound dB (A)	Weight Kg	Connection diagram
244350110R___	BOX BSTB 355 0,37kW F400	1300	1500	0,37	3.350	53	122	1
244350111R___	BOX BSTB 355 0,55kW F400	1500	1700	0,55	3.830	55	125	1
244350112R___	BOX BSTB 355 0,75kW F400	1700	1900	0,75	4.310	58	126	1
244350113R___	BOX BSTB 355 1,1kW F400	1900	2100	1,1	4.780	60	128	1
244350114R___	BOX BSTB 355 1,5kW F400	2100	2300	1,5	5.260	62	131	1
244350115R___	BOX BSTB 355 2,2kW F400	2300	2600	2,2	6.130	65	137	1
244350116R___	BOX BSTB 355 3kW F400	2600	3300	3	6.690	70	141	1
244400110R___	BOX BSTB 400 0,55kW F400	1200	1400	0,55	4.750	58	161	1
244400111R___	BOX BSTB 400 0,75kW F400	1400	1500	0,75	5.120	60	162	1
244400112R___	BOX BSTB 400 1,1kW F400	1500	1700	1,1	5.850	62	164	1
244400113R___	BOX BSTB 400 1,5kW F400	1700	1900	1,5	6.580	65	167	1
244400114R___	BOX BSTB 400 2,2kW F400	1900	2100	2,2	7.310	67	173	1

Code	Model	R.P.M min	R.P.M max	Max. Power kW	Air flow m³/h	Sound dB (A)	Weight Kg	Connection diagram
244400115R___	BOX BSTB 400 3kW F400	2100	2400	3	8.400	70	177	1
244400116R___	BOX BSTB 400 4kW F400	2400	3200	4	9.130	77	183	1
244450110R___	BOX BSTB 450 0,75kW F400	1200	1200	0,75	5.950	59	190	1
244450111R___	BOX BSTB 450 1,1kW F400	1200	1400	1,1	6.520	63	192	1
244450112R___	BOX BSTB 450 1,5kW F400	1400	1600	1,5	7.520	66	195	1
244450113R___	BOX BSTB 450 2,2kW F400	1600	1800	2,2	8.520	69	201	1
244450114R___	BOX BSTB 450 3kW F400	1800	2000	3	9.520	71	205	1
244450115R___	BOX BSTB 450 4kW F400	2000	2100	4	10.310	72	211	1
244450116R___	BOX BSTB 450 5,5kW F400	2100	2400	5,5	11.520	75	220	1
244450117R___	BOX BSTB 450 7,5kW F400	2400	2900	7,5	12.520	79	230	1
244500110R___	BOX BSTB 500 1,1kW F400	900	1200	1,1	7.500	61	219	1
244500111R___	BOX BSTB 500 1,5kW F400	1200	1300	1,5	8.180	63	222	1
244500112R___	BOX BSTB 500 2,2kW F400	1300	1500	2,2	9.540	66	228	1
244500113R___	BOX BSTB 500 3kW F400	1500	1700	3	10.900	69	232	1
244500114R___	BOX BSTB 500 4kW F400	1700	1800	4	11.580	70	238	1
244500115R___	BOX BSTB 500 5,5kW F400	1800	2000	5,5	12.950	72	247	1
244500116R___	BOX BSTB 500 7,5kW F400	2000	2600	7,5	19.750	78	257	1
244560110R___	BOX BSTB 560 1,5kW F400	800	1200	1,5	9.610	65	250	1
244560111R___	BOX BSTB 560 2,2kW F400	1200	1300	2,2	10.480	67	256	1
244560112R___	BOX BSTB 560 3kW F400	1300	1500	3	12.230	70	260	1
244560113R___	BOX BSTB 560 4kW F400	1500	1600	4	13.100	72	266	1
244560114R___	BOX BSTB 560 5,5kW F400	1600	1800	5,5	14.850	74	275	1
244560115R___	BOX BSTB 560 7,5kW F400	1800	2000	7,5	16.590	77	285	1
244630110R___	BOX BSTB 630 2,2kW F400	800	1000	2,2	11.510	63	296	1
244630111R___	BOX BSTB 630 3kW F400	1000	1100	3	12.900	66	300	1
244630112R___	BOX BSTB 630 4kW F400	1100	1200	4	15.010	68	306	1
244630113R___	BOX BSTB 630 5,5kW F400	1200	1400	5,5	16.630	71	315	1
244630114R___	BOX BSTB 630 7,5kW F400	1400	1500	7,5	17.900	73	325	1
244630115R___	BOX BSTB 630 11kW F400	1500	1700	11	20.460	76	339	1
244630116R___	BOX BSTB 630 15kW F400	1700	1900	15	23.020	78	417	1
244710110R___	BOX BSTB 710 3kW F400	600	900	3	14.700	63	330	1
244710111R___	BOX BSTB 710 4kW F400	900	1000	4	16.520	65	336	1
244710112R___	BOX BSTB 710 5,5kW F400	1000	1100	5,5	18.360	68	345	1
244710113R___	BOX BSTB 710 7,5kW F400	1100	1300	7,5	22.030	71	355	1
244710114R___	BOX BSTB 710 11kW F400	1300	1400	11	23.860	73	369	1
244710115R___	BOX BSTB 710 15kW F400	1400	1600	15	27.530	76	447	1
244710116R___	BOX BSTB 710 18,5kW F400	1600	1800	18,5	29.370	79	479	1

DIMENSIONS / dimensiones

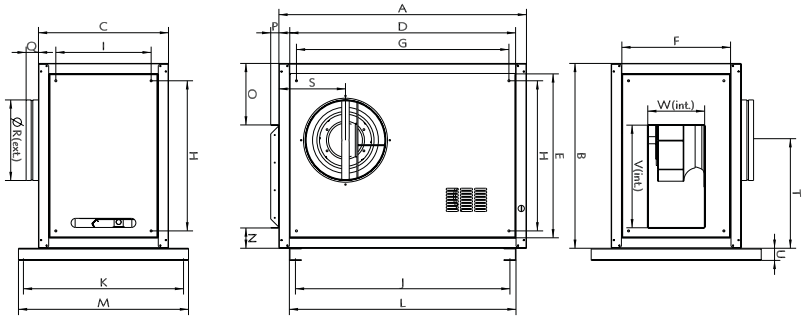

MODEL	A	B	C	D	E	F	G	H	I	J	K
BOX BSTB 355 F400	1068	824	612	960,5	721	506	894,5	652,5	440	904,5	760
BOX BSTB 400 F400	1223	913	642	1117	809	536	1049,5	741,5	471	1059,5	791
BOX BSTB 450 F400	1323	1003	692	1215,7	900	587	1149,5	831,5	521	1159,5	841
BOX BSTB 500 F400	1423	1100	732	1315,7	997	627	1249,5	928,5	561	1259,5	881

MODEL	L	M	N	O	P	Q	Ø R	S	T	U	V	W
BOX BSTB 355 F400	964,5	809	101	268	40,5	60	353	307	492,5	60	453	253
BOX BSTB 400 F400	1119,5	840	100	304	40,5	60	398	329	541,25	60	507	281
BOX BSTB 450 F400	1219,5	890	100	328	40,5	60	448	375	596	60	573	310
BOX BSTB 500 F400	1319,5	930	104	355	40,5	60	498	399	653	60	639	341

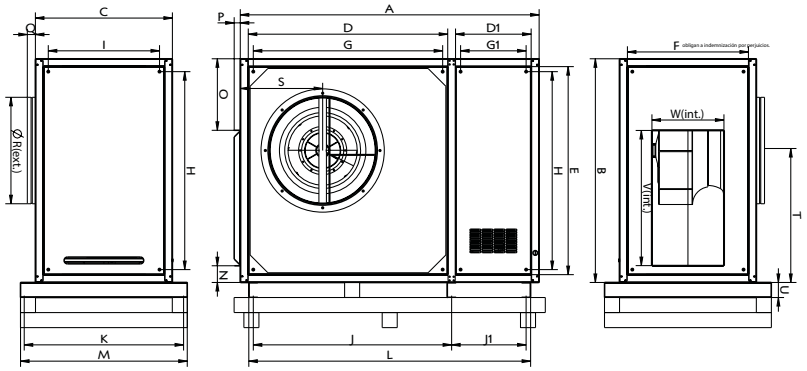

MODEL	A	B	C	D	D1	E	F	G	G1	H	I	J	J1
BOX BSTB 560 F400	1691,5	1216	801,5	1071	461,3	1112,8	696	1004,4	394,6	1044,7	630	1064	454
BOX BSTB 630 F400	1821,5	1343	851	1204,5	458,8	1238,7	745	1137,4	391,6	1171,7	680	1197	451
BOX BSTB 710 F400	1988	1488	912	1326,8	503	1383,7	805	1259,7	435,9	1316,7	740	1319	495

Model	K	L	M	N	O	P	Q	Ø R	S	T	U	V	W
BOX BSTB 560 F400	950	1578	999	111	387,8	40,5	60	558	511	715	100	715	383
BOX BSTB 630 F400	1000	1708	1049	110	430	40,5	60	628	523	790	100	801	426
BOX BSTB 710 F400	1060	1874	1109	111	475,8	40,5	60	708	545	878	100	899	479

CONNECTION DIAGRAMS / esquema de conexiones

1 THREE PHASE MOTORS 1 SPEED / motores trifásicos 1 velocidad

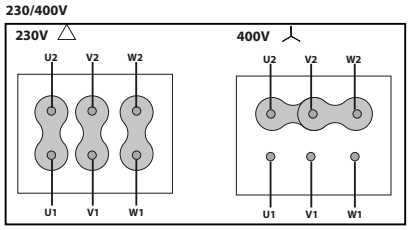

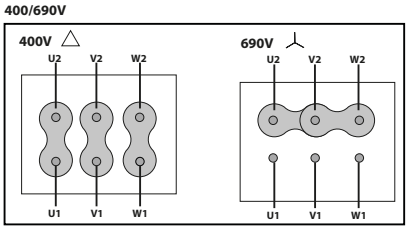

CHARACTERISTIC CURVES / curvas características

BOX BSTB 355

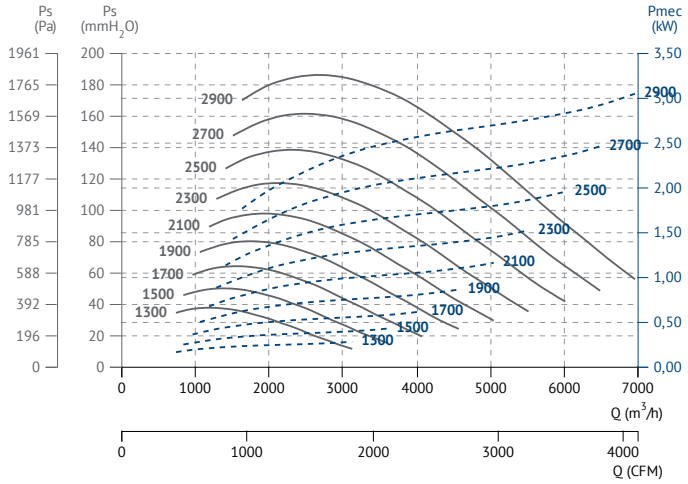

BOX BSTB 400

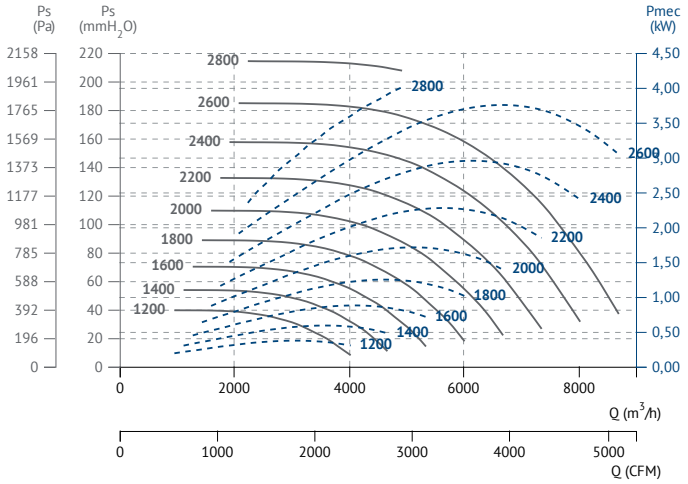

BOX BSTB 450

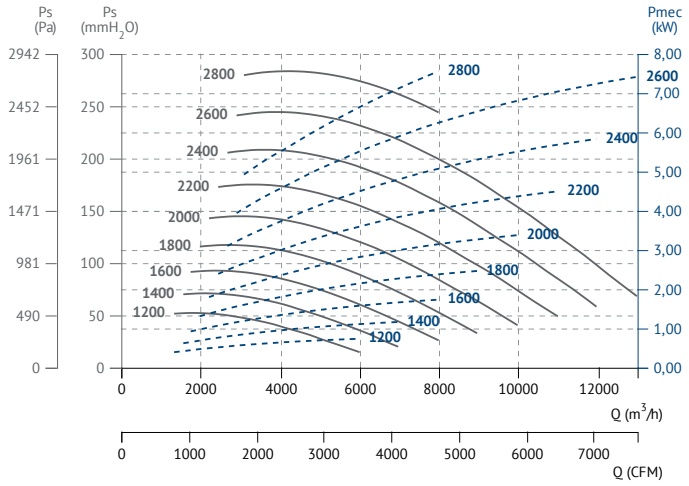

BOX BSTB 500

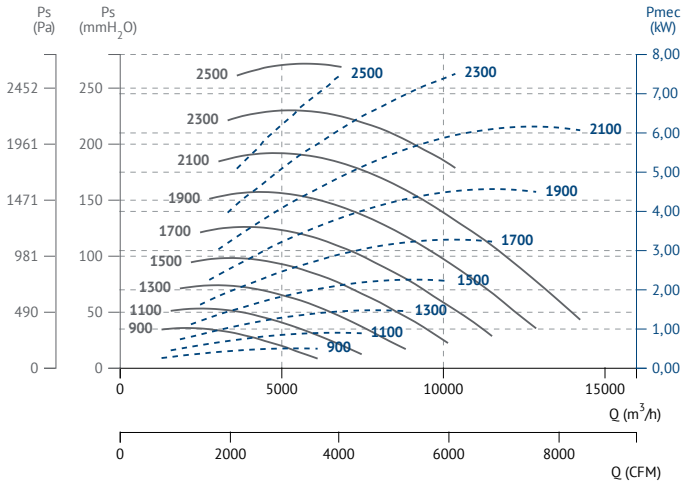

BOX BSTB 560

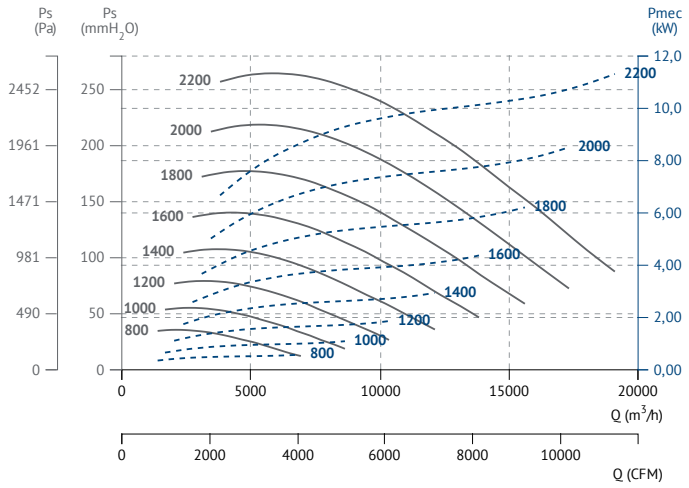

BOX BSTB 630

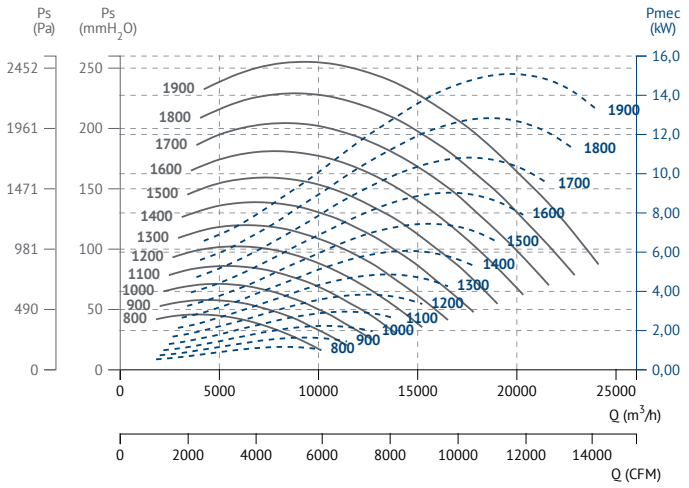

BOX BSTB 710

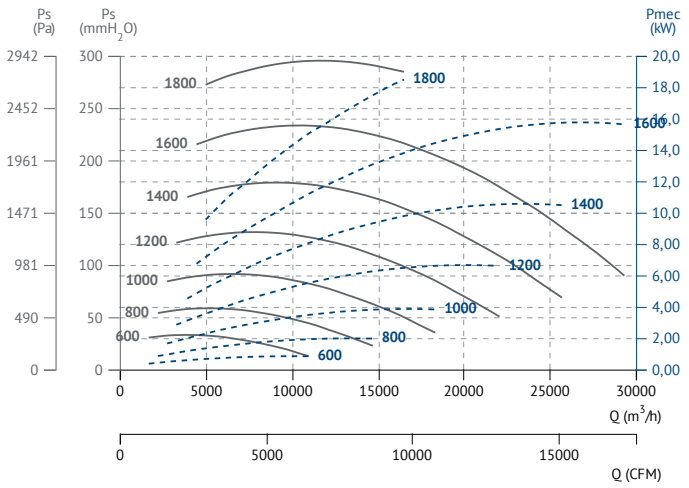



Centrifugal fans

Ventiladores centrífugos

BD / BD CUBIC

Double inlet
Doble aspiración



BD



BD CÚBIC

MANUFACTURING FEATURES

• Galvanised steel sheet housing.
• Polyamide impeller reinforced with fibreglass in models 7/7, 9/9, 10/10 and 12/12. The impeller of the rest of models are made of galvanised steel sheet.
• Double inlet forward curved impeller in all models.
• Supplied with mounting feet (included in price) except cubic models, supported and reinforced by lateral plates. BD CUBIC model supplied with fan support reinforced with squared wings for a major rigidity and solidity.
• Motor fixing with an exclusive system designed by Casals through flexible arms and silent blocks to avoid vibration. Flexible arms in compliance with the ROHS 2002/95/EC Directive (Restriction of the Use of Certain Hazardous Substances in Electrical and Electronic Equipments).
• Closed motors specially designed by Casals: extruded aluminium motor housing, wiring box fit in the motor with IP-65 protection. Motor with IP-55 protection and Class F insulation. Manufactured with standard voltages: 230V 50 Hz in single phase motors and 230/400V 50 Hz in three phase motors.
• Single phase motors with controllable voltage speed. Three phase motors controllable using a frecuency speed controller.

APPLICATIONS

Designed for assembly in equipment:
• Ventilation boxes and air handling units.
• Centrifugal heaters.
• Industrial and professional kitchen hoods.
• Maximum working temperature: 50ºC for single phase motors and 60ºC for three phase motors.

UNDER REQUEST

• Impeller made of galvanized steel sheet.
• MBI assembled.

CARACTERÍSTICAS CONSTRUCTIVAS

• Envolvente en chapa galvanizada.
• Turbina de poliamida reforzada con fibra de vidrio para tamaños 7/7, 9/9, 10/10 y 12/12. Resto de modelos en chapa galvanizada.
• Turbina multipala de álabes curvados hacia delante de doble oído.
• El ventilador se suministra con los pies soporte incluidos en el precio, excepto en el caso de BD CUBIC en el que la misma carcasa del ventilador funciona como soporte y refuerzo del conjunto.
• Sistema exclusivo Casals de fijación del motor al ventilador y a la turbina mediante brazos flectores que unidos a silent blocks evitan cualquier tipo de vibración. Brazos en cumplimiento con la directiva ROHS 2002/95/EC (Restricción de sustancias peligrosas en equipos eléctricos y electrónicos).
• Motores cerrados de diseño exclusivo Casals con carcasa de aluminio extruido, que hacen que todo el conjunto de conexiones quede protegido dentro de la caja de bornes integrada en el motor con protección IP-65. Motor con protección IP-54 y aislamiento clase F. Voltajes estándar 230V 50Hz para motores monofásicos y 230/400V 50Hz para motores trifásicos.
• Motores monofásicos regulables por tensión. Modelos trifásicos regulables mediante variador de frecuencia.

APLICACIONES

Diseñados para ser integrados en equipos:
• Cajas de ventilación y unidades de tratamiento de aire.
• Aerotermos centrífugos.
• Campanas de cocina industriales y profesionales.
• Temperatura máxima de trabajo en continuo: 50ºC para motores monofásicos y 60ºC para motores trifásicos.

BAJO DEMANDA

• Turbina chapa galvanizada.
• MBI montado.

ACCESSORIES / accesorios



INT
Interruptor de corte
Safety switch



SFC
Variador de velocidad frecuencial
Frecuency speed controller



REG
Regulador de velocidad manual monofásico
Single phase manual speed controller



REG VMC
Regulador de voltaje monofásico con entrada 0-10V
Single phase volatge regulator with 0-10v entrance



RA
Rejilla aspiración
Inlet protection guard



RM
Reja motor
Motor guard



RI
Reja impulsión
Outlet guard



MBI
Marco brida impulsión
Outlet flange

SINGLE PHASE RANGE / serie monofásica

4 POLE / 4 polos

Code	Model	R.P.M	Rated I (A) 230V	Rated Power kW	Air flow m³/h	Sound dB (A)	Weight Kg	Connection diagram
251100261	BD 7/7 M4 0,13kW	1370	1,55	0,13	1.940	59	9	1
251270260	BD 9/7 M4 0,35kW	1375	2,7	0,35	2.540	60	15	1
251220260	BD 9/9 M4 0,35kW	1375	2,7	0,35	2.810	61	12	1
251340260	BD 10/8 M4 0,59kW	1340	4,5	0,59	3.440	63	22	1
251320260	BD 10/10 M4 0,59kW	1340	4,5	0,59	3.780	64	22	1

6 POLE / 6 polos

Code	Model	R.P.M	Rated I (A) 230V	Rated Power kW	Air flow m³/h	Sound dB (A)	Weight Kg	Connection diagram
251160260	BD 7/7 M6 0,04kW	885	0,6	0,04	1.080	44	9	1
251260261	BD 9/7 M6 0,13kW	940	1,3	0,13	2.050	50	14	1
251280261	BD 9/9 M6 0,13kW	940	1,3	0,13	2.240	53	15	1
251330261	BD 10/8 M6 0,21kW	945	2,1	0,21	2.625	56	17	1
251370261	BD 10/10 M6 0,21kW	945	2,1	0,21	2.860	56	15,5	1
251600261	BD 12/9 M6 0,76kW	950	6,7	0,76	5.860	59	21	1
251520261	BD 12/12 M6 0,76kW	950	6,7	0,76	6.275	59	27	1

SINGLE PHASE RANGE / serie monofásica

4 POLE / 4 polos

Code	Model	R.P.M	Rated I (A) 230V	Rated Power kW	Air flow m³/h	Sound dB (A)	Weight Kg	Connection diagram
251100260	BD 7/7 M4 0,12kW	1370	1,5	0,12	1.820	53	9	1

6 POLE / 6 polos

Code	Model	R.P.M	Rated I (A) 230V	Rated Power kW	Air flow m³/h	Sound dB (A)	Weight Kg	Connection diagram
251260260	BD 9/7 M6 0,12kW	925	1,2	0,12	1.900	49	14	1
251280260	BD 9/9 M6 0,12kW	925	1,2	0,12	2.160	53	15	1
251330260	BD 10/8 M6 0,19kW	880	2,1	0,19	2.650	57	17	1
251370260	BD 10/10 M6 0,19kW	880	2,1	0,19	3.020	59	15,5	1

THREE PHASE RANGE / serie trifásica

6 POLE / 6 polos

Code	Model	Rated R.P.M	Rated I (A)		Rated Power kW	Air flow m³/h	Sound dB (A)	Weight Kg	Connection diagram
			230V	400V					
251600161	BD 12/9 T6 1,1kW	945	6,54	3,78	1,1	6.200	59	26	2
251520160	BD 12/12 T6 1,1kW	945	6,54	3,78	1,1	6.940	59	27	2

BD CÚBIC

THREE PHASE RANGE / serie trifásica

6 POLE / 6 polos

Code	Model	Rated R.P.M	Rated I (A)		Rated Power kW	Air flow m³/h	Sound dB (A)	Weight Kg	Connection diagram
			230V	400V					
252370106	BD 15/15 T6 2,2kW	900	10,92	6,31	2,2	11.000	64	57	1

DIMENSIONS / dimensiones (mm)

BD

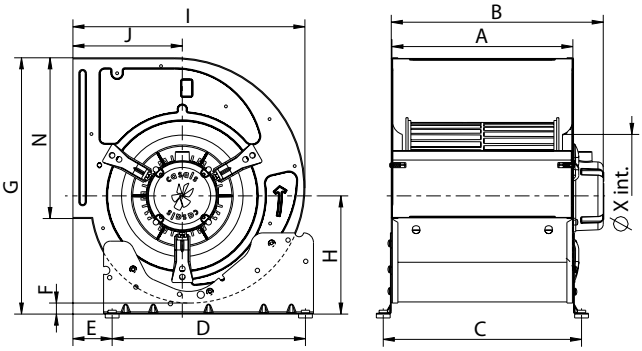

Model	A	B max	C	D	E	F	G	H	I	J	N	X
BD 7/7 M4 0,12kW	230	302	259	245	48,5	9,5	337	150	316	153	208	158
BD 7/7 M4 0,13kW	230	302	259	245	48,5	9,5	337	150	316	153	208	158
BD 7/7 M6 0,04kW	230	277	259	245	48,5	9,5	337	150	316	153	208	158
BD 9/7 M4 0,35kW	233	287	262	245	70	19	407	191	376	184	260	202
BD 9/7 M6 0,12kW	233	284	262	245	70	19	407	191	376	184	260	202
BD 9/7 M6 0,13kW	233	284	262	245	70	19	407	191	376	184	260	202
BD 9/9 M4 0,35kW	301	354,5	330	245	70	19	407	191	376	184	260	202
BD 9/9 M6 0,12kW	301	352	330	245	70	19	407	191	376	184	260	202
BD 9/9 M6 0,13kW	301	352	330	245	70	19	407	191	376	184	260	202
BD 10/8 M4 0,59kW	265	339	294	350	70,5	20	464	214	420	198	291	220
BD 10/8 M6 0,19kW	265	333	294	350	70,5	20	464	214	420	198	291	220
BD 10/8 M6 0,21kW	265	333	294	350	70,5	20	464	214	420	198	291	220
BD 10/10 M4 0,59kW	329	384	359	350	70,5	20	464	214	420	198	291	220
BD 10/10 M6 0,19kW	329	368	359	350	70,5	20	464	214	420	198	291	220
BD 10/10 M6 0,21kW	329	384	359	350	70,5	20	464	214	420	198	291	220
BD 12/9 M6 0,76kW	310	380	339	350	77	17	536	244	490	230	343,5	260
BD 12/9 M6 0,79kW	310	389	339	350	77	17	536	244	490	230	343,5	260
BD 12/9 T6 1,1kW	310	380	339	350	77	17	536	244	490	230	343,5	260
BD 12/12 M6 0,76kW	396	437	425	350	77	17	536	244	490	230	343,5	260
BD 12/12 T6 1,1kW	396	437	425	350	77	17	536	244	490	230	343,5	260

BD CÚBIC

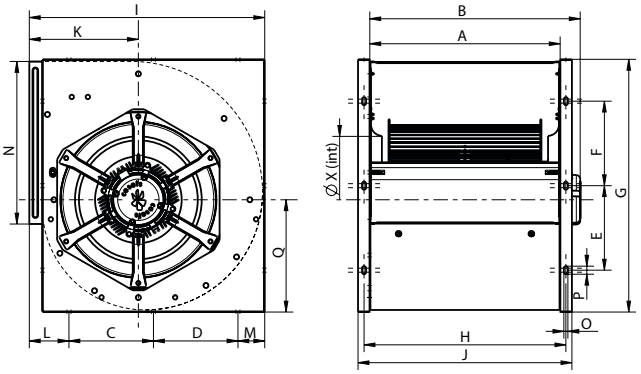

Model	A	B	C	D	E	F	G	H	I
BD 15/15 T6 2,2kW	473	522,8	210	210	210	210	628	501 ,5	585

Model	J	K	L	M	N	O	P	Q	X
BD 15/15 T6 2,2kW	531,5	271	98,5	66,5	404	10	20	279	315

CONNECTION DIAGRAMS / esquema de conexiones

BD

1 **SINGLE PHASE MOTORS** / motores monofásicos

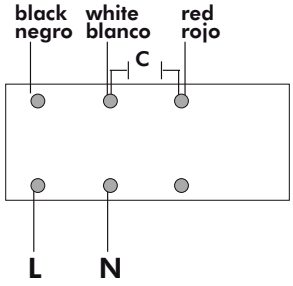

2 **THREE PHASE MOTORS 1 SPEED** / motores trifásicos 1 velocidad

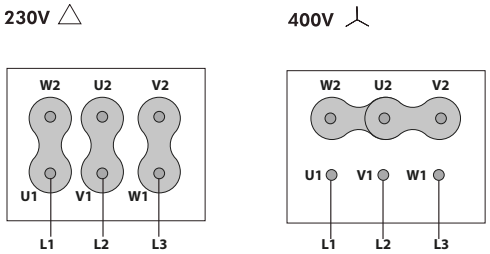

BD CÚBIC

1 **THREE PHASE MOTORS 1 SPEED** / motores trifásicos 1 velocidad

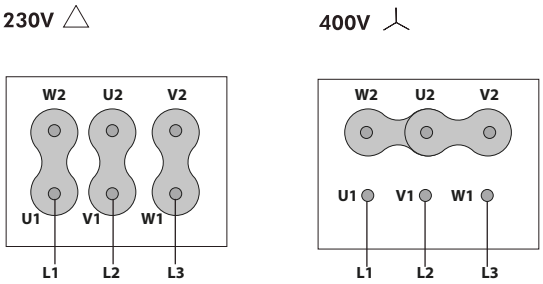

CHARACTERISTIC CURVES / curvas características

BD

4 POLE / 4 polos

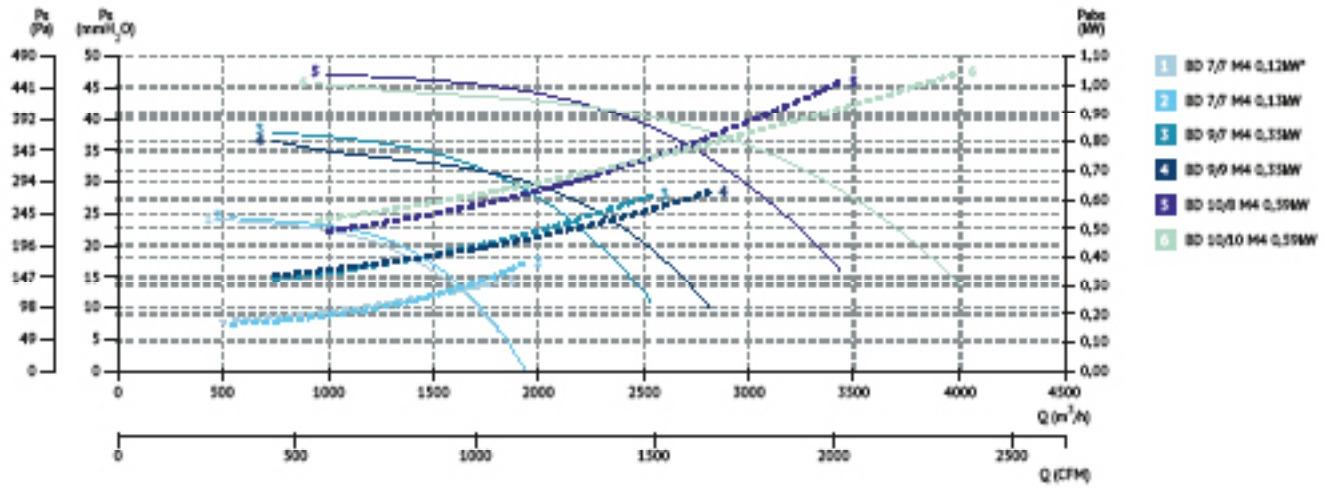

6 POLE / 6 polos

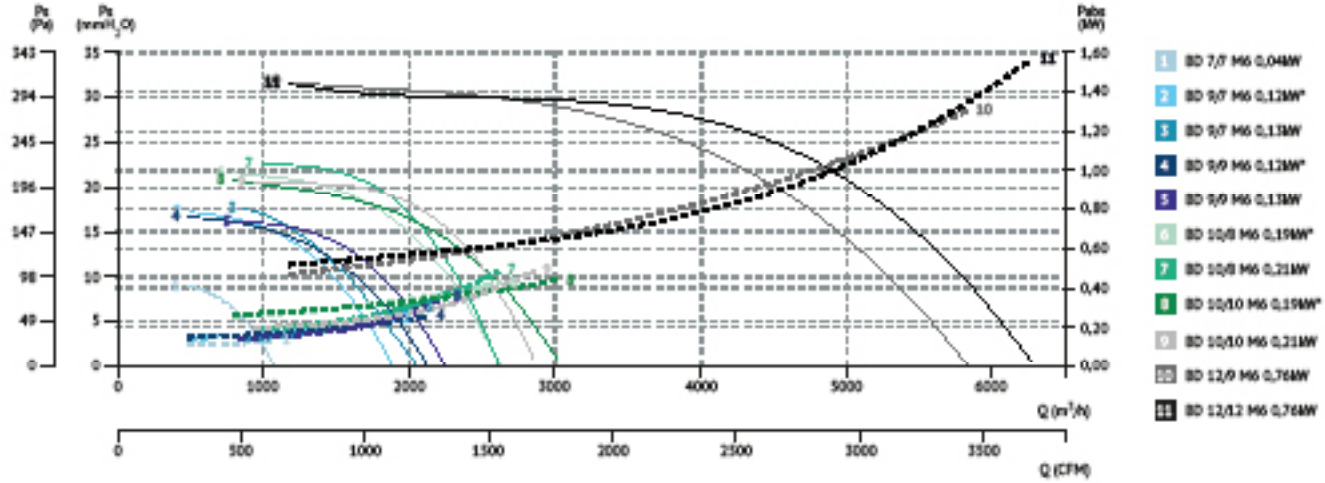

6 POLE / 6 polos

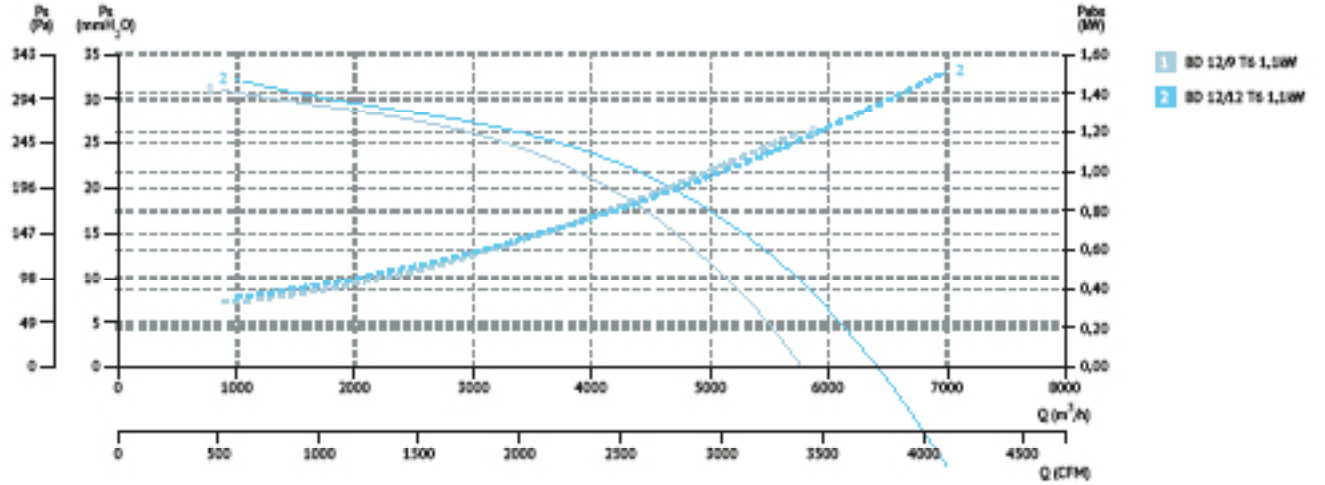

BD CÚBIC

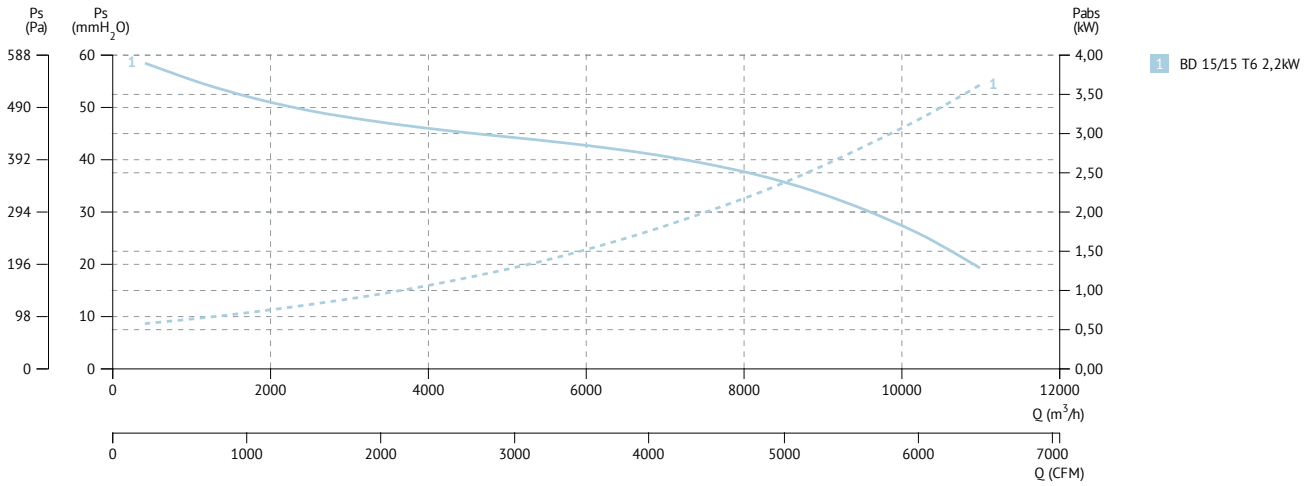
Ps (Pa)
Ps (mmH2O)
Pabs (kW)
588
490
392
294
196
98
0
60
50
40
30
20
10
0
4,00
3,50
3,00
2,50
2,00
1,50
1,00
0,50
0,00
1
1
0
2000
4000
6000
8000
10000
12000
Q (m3/h)
0
1000
2000
3000
4000
5000
6000
7000
Q (CFM)
1 BD 15/15 T6 2,2kW

BD EEC

Double inlet centrifugal fan with electronic motor EEC
Centrífugo de doble aspiración con motor electrónico EEC



ErP | 50 60 Hz | EEC PM MOTORS

MANUFACTURING FEATURES
- Galvanised steel sheet housing.
- Polyamide impeller reinforced with fibreglass in models 7/7, 9/9, 10/10 and 12/12. Galvanised steel sheet impeller for all range.
- Double inlet forward curved impeller.
- Supplied with mounting feet (included in price).
- Motor fixing with an exclusive system designed by Casals through flexible arms and silent blocks to avoid vibration. Flexible arms in compliance with the ROHS 2002/95/EC Directive (Restriction of the Use of Certain Hazardous Substances in Electrical and Electronic Equipments).
- PM brushless motor (permanent magnets), synchronous, electronically commutated, high efficiency and low sound level. Specially designed for fans with electronic operation and control in deported box IP65.
- Working range: from 400 to 1200-2000rpm (depending on the models).
- Motor with IP54 protection and class F insulation. IP 65 drive case.
- Power: 220V ± 10% single phase.
- Power frequency: 50/60Hz.
- Operating temperature range: -20ºC to 50ºC.
- Speed control through signal 0-10V or PWM.

APPLICATIONS
Designed for assembly in equipment:
- Ventilation boxes and air handling units.
- Centrifugal heaters.
- Industrial and professional kitchen hoods.
- Maximum working temperature: 50ºC.

UNDER REQUEST
- Galvanized sheet impeller.
- MBI assembled.

CARACTERÍSTICAS CONSTRUCTIVAS
- Envolvente en chapa galvanizada.
- Turbina de poliamida reforzada con fibra de vidrio para tamaños 7/7, 9/9, 10/10 y 12/12. Resto de modelos en chapa galvanizada.
- Turbina multipala de álabes curvados hacia delante de doble oído.
- El ventilador se suministra con los pies soporte incluidos en el precio.
- Sistema exclusivo Casals de fijación del motor al ventilador y a la turbina mediante brazos flectores que unidos a silent blocks evitan cualquier tipo de vibración. Brazos en cumplimiento con la directiva ROHS 2002/95/EC (Restricción de sustancias peligrosas en equipos eléctricos y electrónicos).
- Motor brushless PM (imanes permanentes), síncrono, conmutado electrónicamente, de alta eficiencia y bajo nivel sonora. Especialmente diseñado para ventialdores con electrónica de funcionamiento y control en caja deportada IP 65.
- Rango de trabajo: desde 400 hasta 1200-2000rpm (dependiendo de los modelos.
- Motor con protección IP54 y aislamiento clase F. Caja del drive IP 65.
- Alimentación: 220V±10% monofásica.
- Frecuencia de alimentación: 50/60Hz.
- Rango de temperatura de funcionamiento: -20ºC a 50ºC.
- Control de velodidad a través de señal 0-10V o PWM.

APLICACIONES
Diseñados para ser integrados en equipos:
- Cajas de ventilación y unidades de tratamiento de aire.
- Aerotermos centrífugos.
- Campanas de cocina industriales y profesionales.
- Temperatura máxima de trabajo en continuo: 50ºC.

BAJO DEMANDA
- Turbina chapa galvanizada.
- MBI montado.

ACCESSORIES / accesorios



INT
Interruptor de corte
Safety switch



REGC
Regulador de caudal
Single phase manual speed controller



RA
Rejilla aspiración
Inlet protection guard



RM
Reja motor
Motor guard



RI
Reja impulsión
Outlet guard



MBI
Marco brida impulsión
Outlet flange

SINGLE PHASE RANGE / serie monofásica

Code	Model	max. R.P.M.	Rated I (A) 230V	Power kW	Air flow m³/h	Sound 1,5m dB (A)	Weight Kg	Connection diagram
251109261C200	BD 7/7 EEC	2000	7	0,37	2.970	56	10	1
251269261C200	BD 9/7 EEC	2000	9,5	0,75	3.880	62	14,5	1
251289261C200	BD 9/9 EEC	2000	9,5	0,75	4.240	63	15	1
251339261C180	BD 10/8 EEC	1800	14	1,5	5.840	66	20	1
251379261C180	BD 10/10 EEC	1800	14	1,5	6.190	65	21	1
251529261C120	BD 12/9 EEC	1200	12,5	1,5	6.320	65	25	1
251609261C120	BD 12/12 EEC	1200	12,5	1,5	7.100	64	34	1

DIMENSIONS / dimensiones

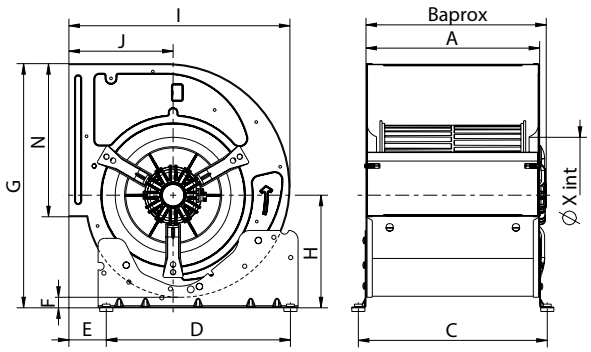

Model	A	B	C	D	E	F	G	H	I	J	N
BD 7/7 EEC	230	290	259	245	48,5	9,5	337	150	436	153	208
BD 9/7 EEC	233	328	262	245	70	19	407	191	495	184	260
BD 9/9 EEC	301	328	330	245	70	19	407	191	495	184	260
BD 10/8 EEC	265	303	294	350	70,5	20	464	214	534	198	291
BD 10/10 EEC	329	343	359	350	70,5	20	464	214	534	198	291
BD 12/9 EEC	310	360	339	350	77	17	536	244	590	230	343,5
BD 12/12 EEC	396	416	425	350	77	17	536	244	590	230	343,5

CONNECTION DIAGRAMS / esquema de conexiones

❶ EEC / EEC

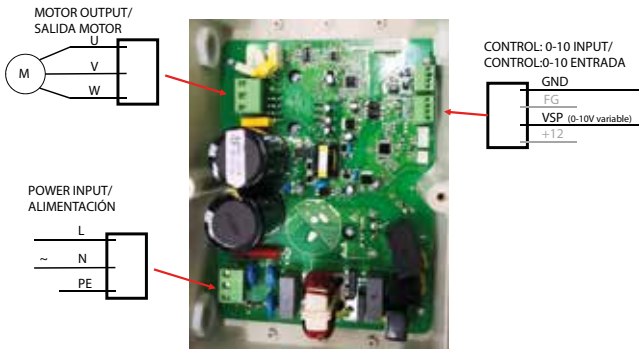

CHARACTERISTIC CURVES / curvas características

BD 7/7 EEC

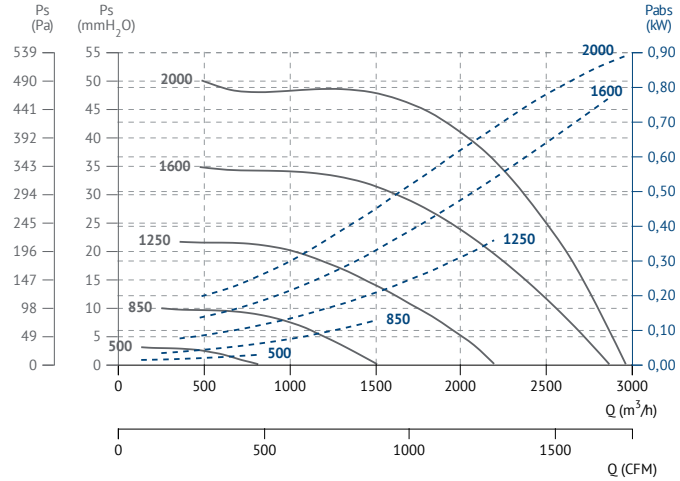

BD 9/7 EEC

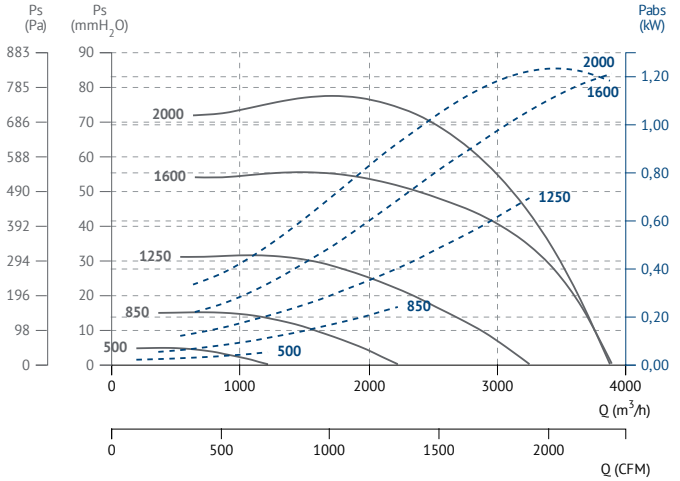

BD 9/9 EEC

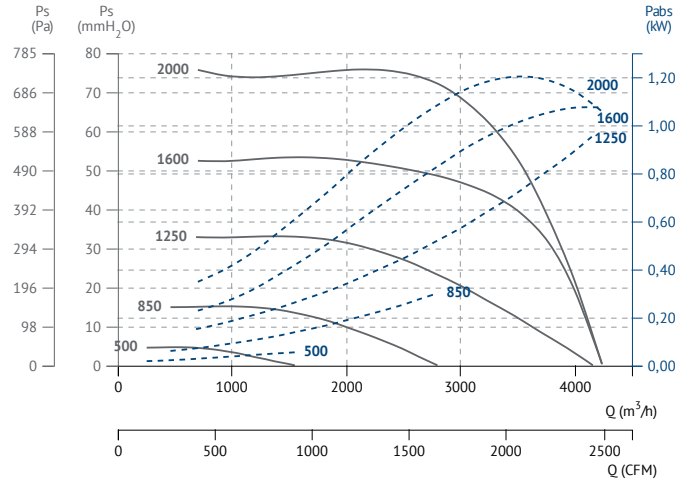

BD 10/8 EEC

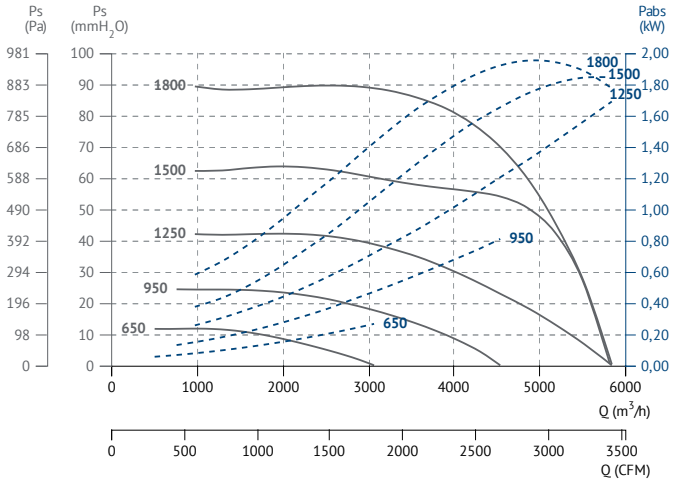

BD 10/10 EEC

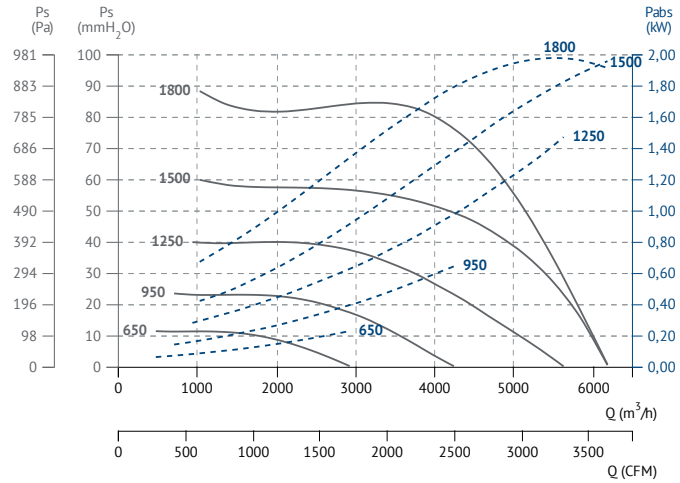

BD 12/9 EEC

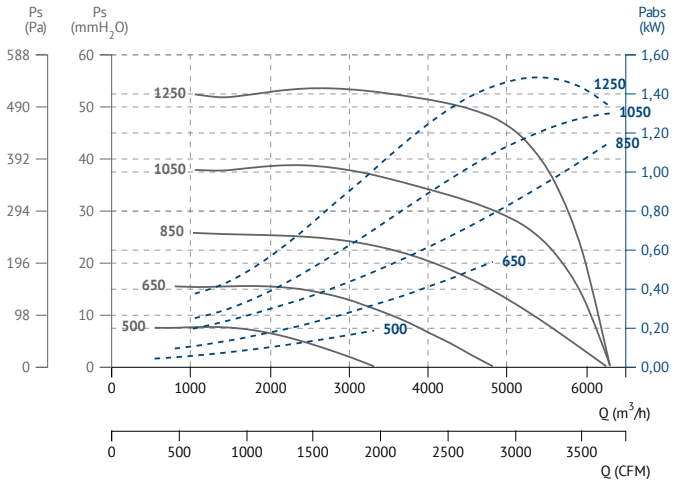

BD 12/12 EEC

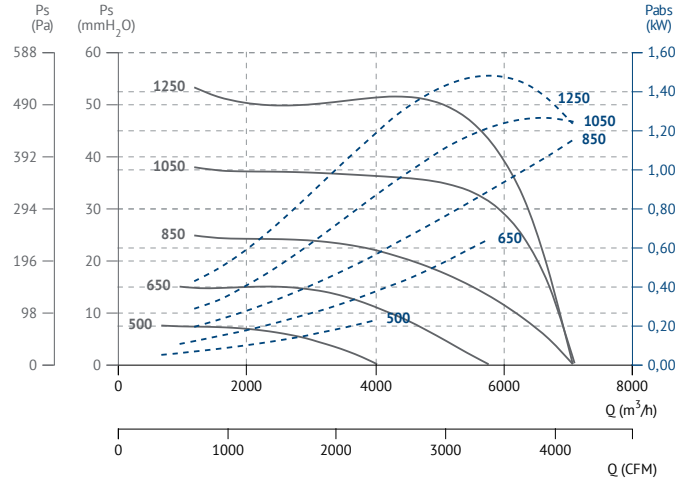
Ps (Pa)
Ps (mmH2O)
Pabs (kW)
588
490
392
294
196
98
0
60
50
40
30
20
10
0
1,60
1,40
1,20
1,00
0,80
0,60
0,40
0,20
0,00
1250
1050
850
650
500
1250
1050
850
650
500
0
2000
4000
6000
8000
Q (m3/h)
0
1000
2000
3000
4000
Q (CFM)

BD 3V

Double inlet, 3 speed motor
Doble aspiración, motor de 3 velocidades



ErP

MANUFACTURING FEATURES
- Galvanised steel sheet housing.
- Double inlet forward curved impeller.
- Polyamide impeller reinforced with fibreglass in models 7/7, 9/9, 10/10 and 12/12. Galvanised steel sheet impeller for all range.
- Supplied with mounting feet included in price.
- Motor fixing with an exclusive system designed by Casals through flexible arms and silent blocks to avoid vibration. Flexible arms in compliance with the ROHS 2002/95/EC Directive (Restriction of the Use of Certain Hazardous Substances in Electrical and Electronic Equipments).
- Closed 3 speed motors specially designed by Casals: extruded aluminium motor housing, wiring box fit in the motor with IP-65 protection. Motor with IP-55 protection and Class F insulation. Manufactured with standard voltages: 230V 50 Hz in single phase motors.
- Thermal protector included.

APPLICATIONS
Designed for assembly in equipment:
- Ventilation boxes and air handling units.
- Centrifugal heaters.
- Industrial and professional kitchen hoods.
- Maximum continuous working temperature: 50ºC.

UNDER REQUEST
- Impeller made of galvanized steel sheet.
- MBI assembled.

CARACTERÍSTICAS CONSTRUCTIVAS
- Envolvente en chapa galvanizada.
- Turbina multipala de álabes curvados hacia delante de doble oído.
- Turbina de poliamida reforzada con fibra de vidrio para tamaños 7/7, 9/9, 10/10 y 12/12. Resto de modelos en chapa galvanizada.
- El ventilador se suministra con los pies soporte incluidos en el precio.
- Sistema exclusivo Casals de fijación del motor al ventilador y a la turbina mediante brazos flectores que unidos a silent blocks evitan cualquier tipo de vibración. Brazos en cumplimiento con la directiva ROHS 2002/95/EC (Restricción de sustancias peligrosas en equipos eléctricos y electrónicos).
- Motores cerrados de 3 velocidades de diseño exclusivo Casals: carcasa de aluminio extruido, conjunto de conexiones protegido dentro de la caja de bornes, integrada en el motor, con grado de protección IP-65. Motor con protección IP-55 y aislamiento clase F. Voltajes estándar 230V 50Hz para motores monofásicos.
- Protector térmico incorporado en el devanado.

APLICACIONES
Diseñados para ser integrados en equipos:
- Cajas de ventilación y unidades de tratamiento de aire.
- Aerotermos centrífugos.
- Campanas de cocina industriales y profesionales.
- Temperatura máxima de trabajo en continuo: 50ºC.

BAJO DEMANDA
- Turbina chapa galvanizada.
- MBI montado.

ACCESSORIES / accesorios



INT
Interruptor de corte
Safety switch



INT 3V
Interruptor selector de velocidad
Speed selector switch



REG
Regulador de velocidad manual monofásico
Single phase manual speed controller



RA
Rejilla aspiración
Inlet protection guard



RI
Reja impulsión
Outlet guard



MBI
Marco brida impulsión
Outlet flange



REG VMC
Regulador de voltaje monofásico con entrada 0-10V
Single phase volatge regulator with 0-10v entrance



RM
Reja motor
Motor guard

THREE PHASE RANGE / serie trifásica

4 POLE / 4 polos

Code	Model	Rated R.P.M. Vel. 1	Rated I (A) 230V	P. Nom. kW	Air flow m³/h			Sound dB (A)	Weight Kg	Connection diagram
					Sp. 1	Sp. 2	Sp. 3			
251100268	BD 7/7 M4 0,12kW 3V	1126/1360	1,84	0,12	1.750	1.130	840	53	9	1
251270268	BD 9/7 M4 0,35kW 3V	1167/1400	3,2	0,35	2.910	1.810	1.110	66	15	1
251220268	BD 9/9 M4 0,35kW 3V	1167/1400	3,2	0,35	3.140	1.980	1.270	53	16	1
251340268	BD 10/8 M4 0,59kW 3V	1032/1400	5,7	0,59	3.610	1.750	1.230	69	20	1
251320268	BD 10/10 M4 0,59kW 3V	1032/1400	5,7	0,59	4.180	1.810	1.350	58	22	1

6 POLE / 6 polos

Code	Model	Rated R.P.M. Vel. 1	Rated I (A) 230V	P. Nom. kW	Air flow m³/h			Sound dB (A)	Weight Kg	Connection diagram
					Sp. 1	Sp. 2	Sp. 3			
251600268	BD 12/9 M6 0,79kW 3V	749/860	6,5	0,79	5.980	4.350	2.610	64	26	1
251520268	BD 12/12 M6 0,79kW 3V	749/860	6,5	0,79	6.230	4.310	2.510	63	27	1

DIMENSIONS / dimensiones

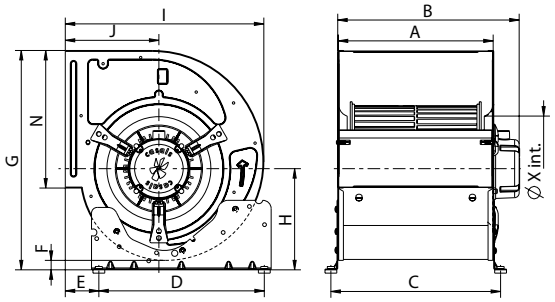

Model	A	B max	C	D	E	F	G	H	I	J	N	X
BD 7/7 M4 0,12kW 3V	230	302	259	245	48,5	9,5	337	150	313	153	208	158
BD 9/7 M4 0,35kW 3V	233	287	262	245	70	19	407	191	376	184	260	202
BD 9/9 M4 0,35kW 3V	301	354,5	330	245	70	19	407	191	376	184	260	202
BD 10/8 M4 0,59kW 3V	265	339	294	350	70,5	20	464	214	420	198	291	220
BD 10/10 M4 0,59kW 3V	329	384	359	350	70,5	20	464	214	420	198	291	220
BD 12/9 M6 0,79kW 3V	310	389	339	350	77	17	536	244	490	230	343,5	260
BD 12/12 M6 0,79kW 3V	396	450	425	350	77	17	536	244	490	230	343,5	260

CONNECTION DIAGRAMS / esquema de conexiones

❶ **BD 3V** / BD 3V

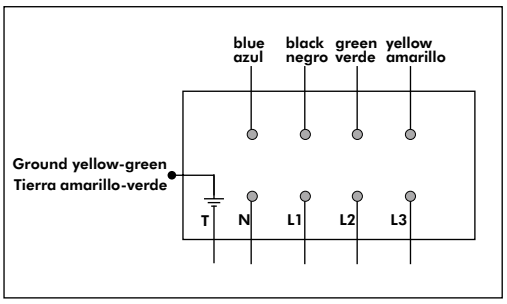

CHARACTERISTIC CURVES / curvas características

V1

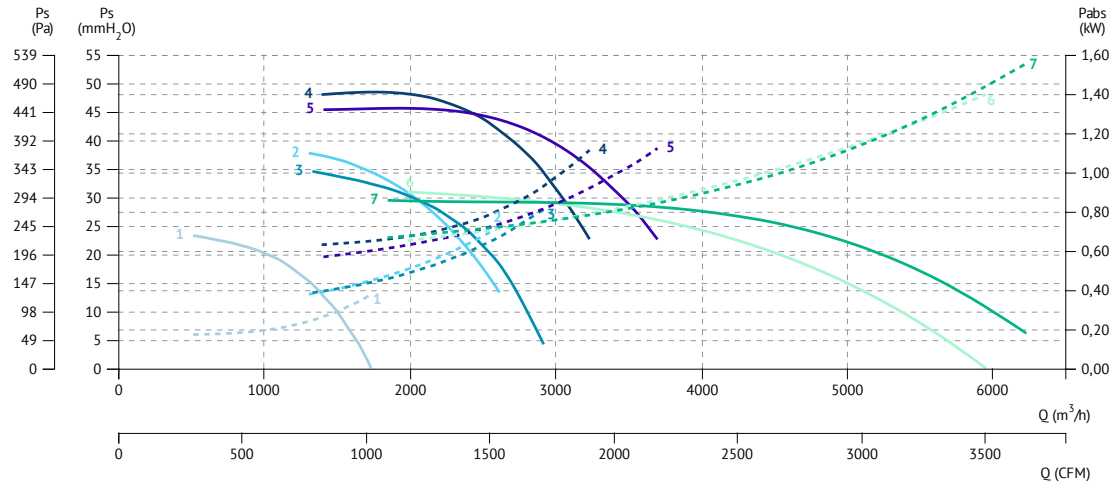

1 BD 7/7 M4 0,12kW 3V*
2 BD 9/7 M4 0,35kW 3V
3 BD 9/9 M4 0,35kW 3V
4 BD 10/8 M4 0,59kW 3V
5 BD 10/10 M4 0,59kW 3V
6 BD 12/9 M6 0,79kW 3V*
7 BD 12/12 M6 0,79kW 3V*

V2

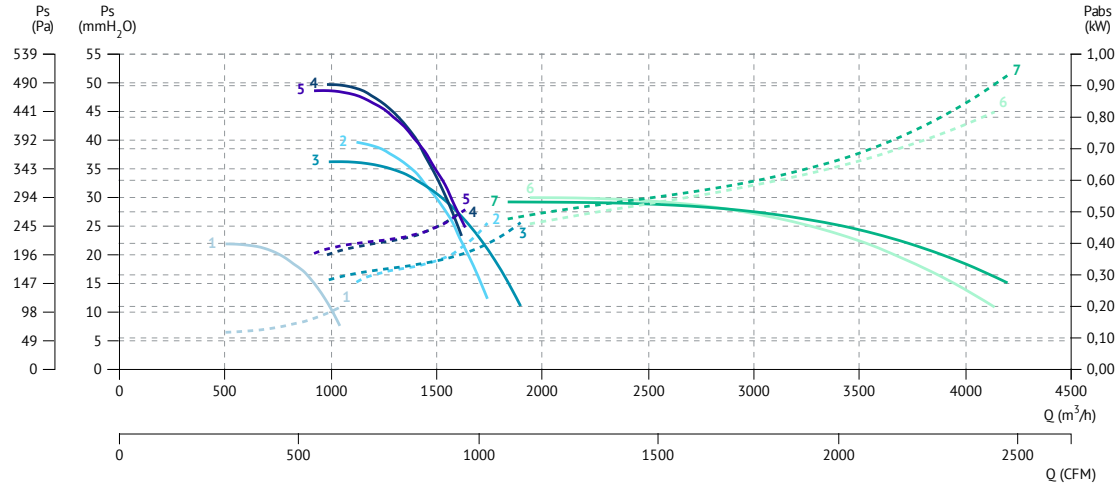

1 BD 7/7 M4 0,12kW 3V*
2 BD 9/7 M4 0,35kW 3V
3 BD 9/9 M4 0,35kW 3V
4 BD 10/8 M4 0,59kW 3V
5 BD 10/10 M4 0,59kW 3V
6 BD 12/9 M6 0,79kW 3V*
7 BD 12/12 M6 0,79kW 3V*

V3

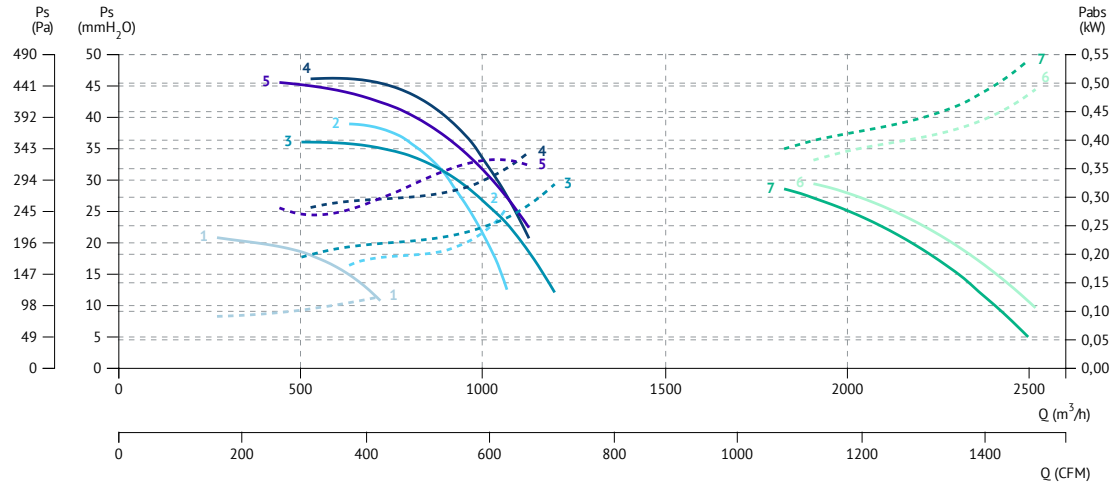

1 BD 7/7 M4 0,12kW 3V*
2 BD 9/7 M4 0,35kW 3V
3 BD 9/9 M4 0,35kW 3V
4 BD 10/8 M4 0,59kW 3V
5 BD 10/10 M4 0,59kW 3V
6 BD 12/9 M6 0,79kW 3V*
7 BD 12/12 M6 0,79kW 3V*

BD EXO

Double inlet, external rotor motor
Doble aspiración, motor de rotor exterior



ErP

MANUFACTURING FEATURES

• Fully made of galvanised steel sheet (EN 10142) with overlapping binding by high-tech folding.
• Double inlet forward curved impeller made of galvanized steel sheet.
• Supplied with mounting feed included in price.
• External rotor motor and impeller assembled as a set, supported by fixing arms. Closed motor with IP-55 protection index. Manufactured with standard voltages: 230V 50Hz in single phase motors (with voltage adjustable speed and integrated thermal protectors) and 230/400V in three phase motors (adjustable motor by transformer). Ball bearings greased for life and integrated vibration isolation. Dynamically balanced according to DIN ISO 1940. With mounted terminal box. Performance data according to AMCA 210-99, UNI 10531 and ISO 5801.

APPLICATIONS

Designed for assembly in equipment:
• Ventilation boxes and air handling units.
• Centrifugal heaters.
• Industrial and professional kitchen hoods.
• Maximum continuous working temperature: 50ºC.

CARACTERÍSTICAS CONSTRUCTIVAS

• Totalmente construidos en chapa galvanizada (EN 10142) con unión mediante plegado solapado de alta tecnología.
• Turbina multipala de álabes curvados hacia delante de doble oído, en chapa de acero galvanizado.
• El ventilador se suministra con los pies soporte incluidos en el precio.
• El motor de rotor externo y la turbina montados como un conjunto único y soportados mediante brazos de sujeción.
• Motor en ejecución cerrada, protección IP-55. Voltajes estándar 230V 50Hz para los monofásicos (con velocidad regulable por tensión y protectores térmicos integrados) y 230/400V 50Hz para los trifásicos (con motor regulable mediante transformador). Rodamientos a bolas de engrase permanente y aislamiento antivibratorio integrado. Equilibrado dinámicamente de acuerdo a DIN ISO 1940. Con caja de bornes montada. Datos de prestaciones según AMCA 210-99, UNI 10531 así como ISO 5801.

APLICACIONES

Diseñados para ser integrados en equipos:
• Cajas de ventilación y unidades de tratamiento de aire.
• Aerotermos centrífugos.
• Campanas de cocina industriales y profesionales.
• Temperatura máxima de trabajo en continuo: 50ºC.

ACCESSORIES / accesorios



INT
Interruptor de corte
Safety switch



JE 45
Junta elástica
Flexible joint



SFC
Variador de velocidad frecuencial
Frecuency speed controller



SIL-C
Silenciador circular aspiración-impulsión
Inlet-outlet circular silencer



REG
Regulador de velocidad manual monofásico
Single phase manual speed controller



REG VMC
Regulador de voltaje monofásico con entrada 0-10V
Single phase volatge regulator with 0-10v entrance

SINGLE PHASE RANGE / serie monofásica

4 POLE / 4 polos

Code	Model	R.P.M	Rated I (A) 230V	Rated Power kW	Air flow m³/h	Weight Kg	Connection diagram
509000701	BD EXO 7/7 M4 0,15kW	1228	1,6	0,15	1.700	12	1
509000903	BD EXO 9/9 M4 0,55kW	1370	4,6	0,55	4.400	14,5	1
509001003	BD EXO 10/10 M4 0,6kW	1355	6,8	0,6	5.200	27	1

6 POLE / 6 polos

Code	Model	R.P.M	Rated I (A) 230V	Rated Power kW	Air flow m³/h	Weight Kg	Connection diagram
509000707	BD EXO 7/7 M6 0,05kW	863	0,65	0,05	1.360	12,5	1
509001008	BD EXO 10/10 M6 0,32kW	883	2,9	0,32	3.700	20	1

THREE PHASE RANGE / serie trifásica

Code	Model	R.P.M	Rated I (A) 400V	Rated Power kW	Air flow m³/h	Weight Kg	Connection diagram
509001271	BD EXO 12/12 T6 0,55kW	896	2,8	0,55	5.800	34	2

DIMENSIONS / dimensiones (mm)

BD EXO 7/7

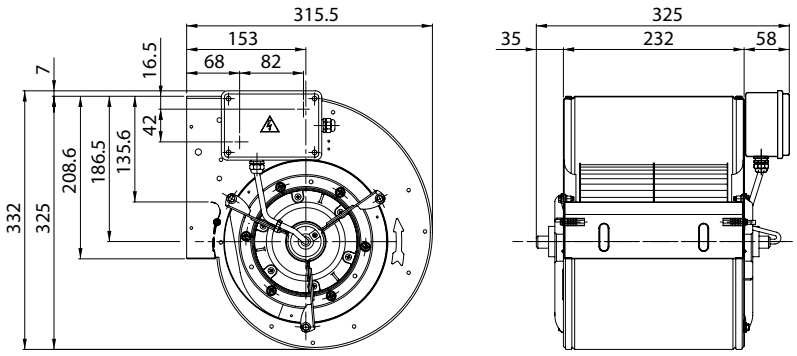

BD EXO 9/9

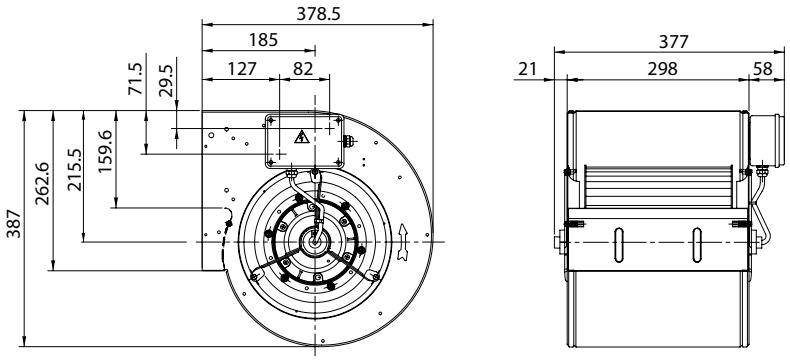

BD EXO10/10

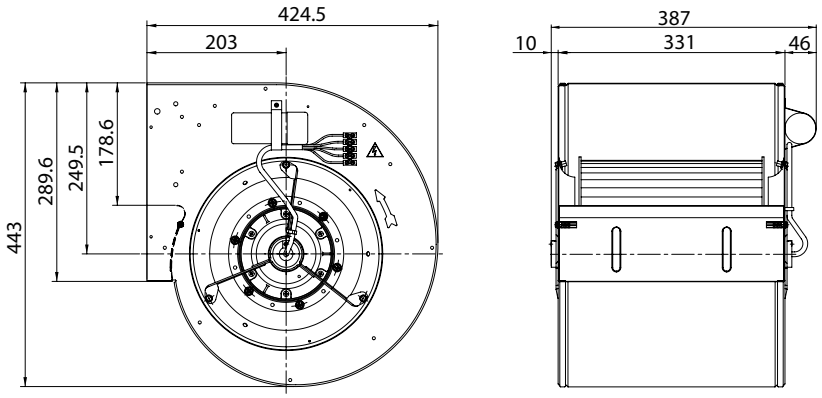

BD EXO12/12

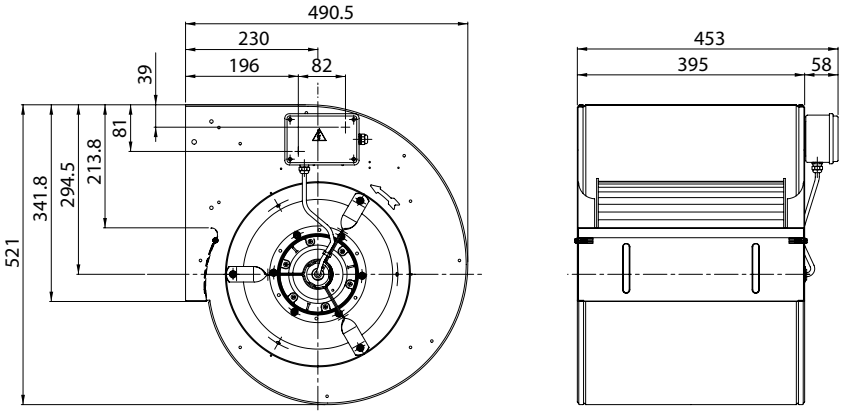

CONNECTION DIAGRAMS / esquema de conexiones

❶ BD EXO 7-12 / BD EXO 7-12

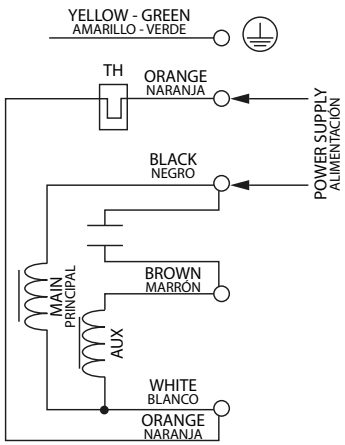

❷ BD EXO / BD EXO

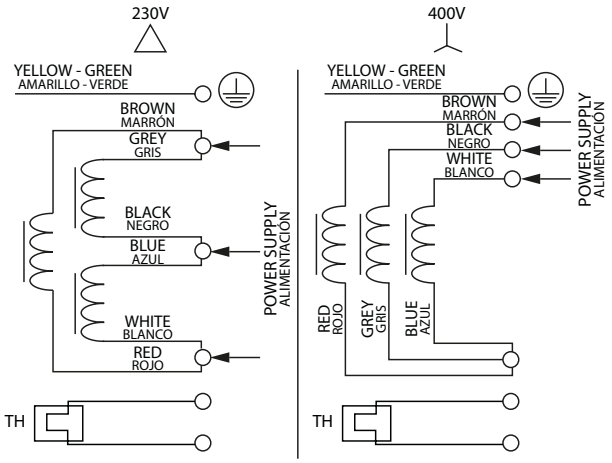

CHARACTERISTIC CURVES / curvas características

4 POLE / 4 polos

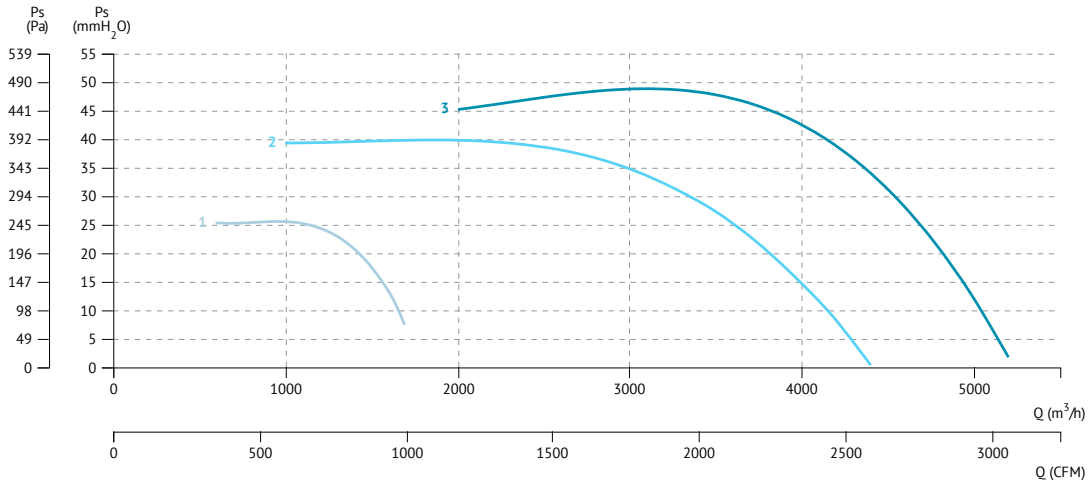

1 BD EXO 7/7 M4 0,15kW
2 BD EXO 9/9 M4 0,55kW
3 BD EXO 10/10 M4 0,6kW

6 POLE / 6 polos

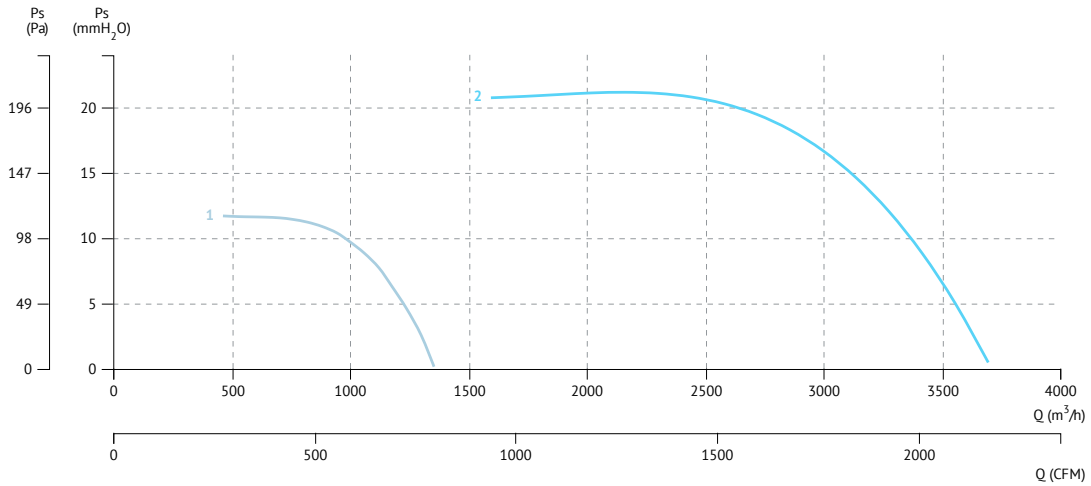

1 BD EXO 7/7 M6 0,05kW
2 BD EXO 10/10 M6 0,32kW

6 POLE / 6 polos

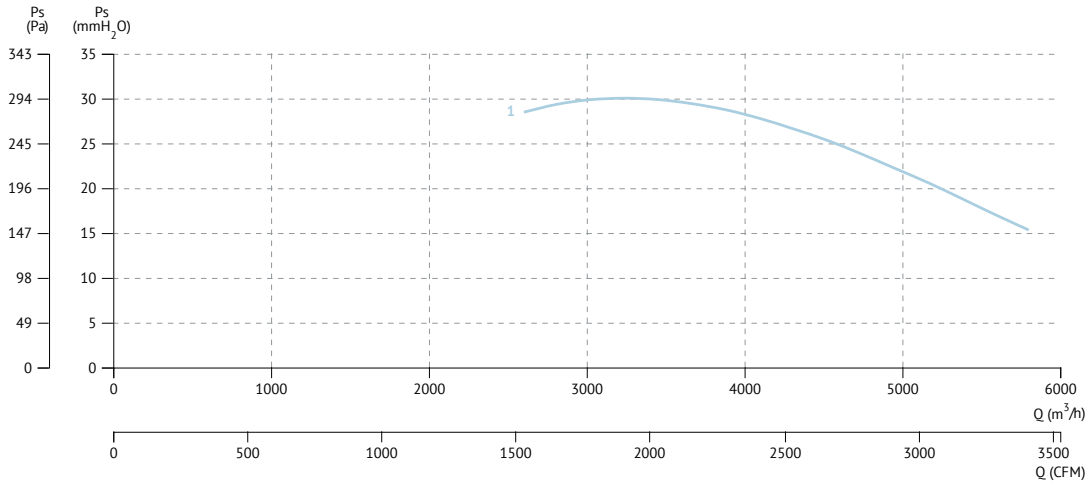

1 BD EXO 12/12 T6 0,55kW

BV

Double inlet, free shaft without motor
Doble aspiración, eje libre sin motor



ErP + info 60 Hz

MANUFACTURING FEATURES

- Galvanised steel sheet housing.
- Double inlet forward curved impeller in all models.
- BV fan supplied with supports (included in price) except for sizes 15/15 (39/39) and 18/18 (47/47).
- Transmission shaft with anticorrosion treatment.
- Supplied with free shaft.
- Transmission shaft standing out on both sides of the fan to allow motor, pulleys and belts assembly.
- BV/BVC: Impellers made of polyamide reinforced with fibreglass for sizes 7/7, 9/9, 10/10 and 12/12; rest of models made of galvanised steel sheet. Ball bearings permanently greased on rubber rings.
- BVC: Reinforced cubic assembly with lateral panels and a bearings base plate.
- BVCR: Fan with reinforced structure and bridge bearings supported on the rigid structure.

APPLICATIONS

Designed for assembly in equipment:
- Ventilation boxes and air handling units.
- Centrifugal heaters.
- Industrial and professional kitchen hoods.
- Maximum working temperature: 60ºC.

UNDER REQUEST

- Metallic impeller.
- MBI assembled.

CARACTERÍSTICAS CONSTRUCTIVAS

- Envolventes fabricados en chapa galvanizada.
- Turbina multipala de álabes curvada hacia delante de doble oído.
- El ventilador BV se suministrará con los pies soportes incluidos en el precio excepto en los tamaños 15/15 y 18/18.
- Eje transmisión con tratamientos anticorrosión.
- El ventilador se suministra a eje libre.
- Eje de la transmisión que sobresale por los dos lados para permitir el montaje de poleas y correas
- BV/BVC: Turbina de poliamida reforzada con fibra de vidrio para tamaños 7/7, 9/9, 10/10 y 12/12; resto de modelos en chapa galvanizada. Ventilador con rodamientos a bolas de engrase permanente montados en aro de goma para evitar vibraciones.
- BVC: Montaje tipo CUBIC con paneles laterales que refuerzan todo el conjunto del ventilador.
- BVCR: Ventilador con turbina metálica, estructura reforzada y rodamientos de puente rígido soportados sobre la estructura

APLICACIONES

Diseñados para ser integrados en equipos:
- Cajas de ventilación y unidades de tratamiento de aire.
- Aerotermos centrífugos.
- Campanas de cocina industriales y profesionales.
- Temperatura máxima de trabajo en continuo: 60ºC.

BAJO DEMANDA

- Turbina metálica.
- Marco MBI montado.

ACCESSORIES / accesorios



INT
Interruptor de corte
Safety switch



JE 45
Junta elástica
Flexible joint



TM
Soporte tensor motor
Motor tensioning device



MBI
Marco brida impulsión
Outlet flange



SIL-C
Silenciador circular aspiración-impulsión
Inlet-outlet circular silencer



S
Pie soporte para ventiladores de baja presión
Mounting support for low pressure fans



PI
Persiana sobre presión metálica
Outlet gravity shutter



RI
Reja impulsión
Outlet guard



BS
Motor support kit
kit soporte motor

BELT DRIVEN / transmisión

Code	Model	R.P.M	Rated Power kW	Air flow m³/h	Sound dB (A)	Weight Kg
252090165	BV 7/7	800/2000	1,1	3.590	64	6
252190165	BV 9/7	600/1500	1,5	4.840	62	8
252180165	BV 9/9	600/1500	1,5	5.810	65	9
252220165	BV 10/8	600/1300	1,5	6.000	64	11
252210165	BV 10/10	600/1300	2,2	7.450	67	12
252310160	BV 12/9	500/1200	3	9.150	68	17
252300160	BV 12/12	500/1200	3	10.450	71	20
252370160	BV 15/15	400/1100	4	15.150	72	31
252450160	BV 18/18	400/900	5,5	24.400	70	42

DIMENSIONS / dimensiones

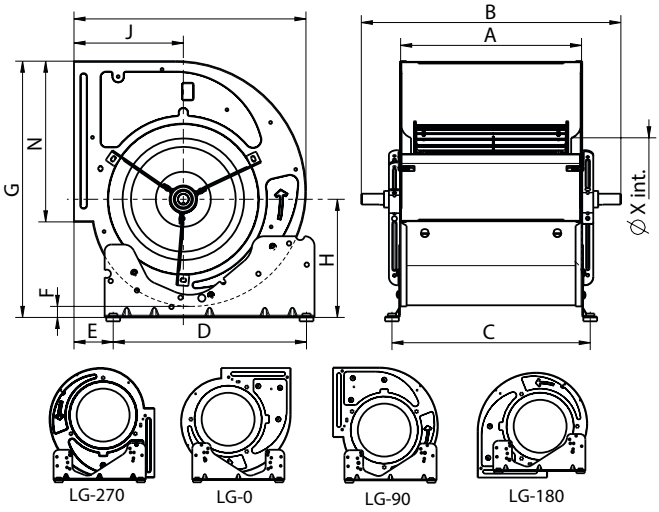

Model	A	B	C	D	E	F	G	H	I	J	N	ØV	ØX
BV 7/7	230	370	259	245	48,5	9,5	337	150	313	153	208	20	158
BV 9/7	233	370	262	245	70	19	407	191	376	184	260	20	202
BV 9/9	301	440	330	245	70	19	407	191	376	184	260	20	202
BV 10/8	265	440	294	350	70,5	20	464	214	420	198	291	20	220
BV 10/10	329	470	359	350	70,5	20	464	214	420	198	291	20	220
BV 12/9	310	460	339	350	77	17	536	244	490	230	343,5	25	260
BV 12/12	396	546	425	350	77	17	536	244	490	230	343,5	25	260
BV 15/15	473	630	499	485	69	8	625	281	580	271	404	25	315
BV 18/18	556	728	582	485	92	12	749	336	680	311	483	25	396

CHARACTERISTIC CURVES / curvas características

BV 7/7

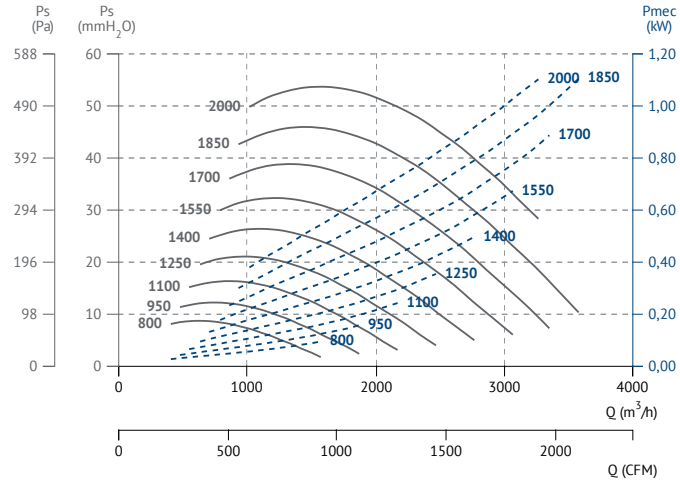

BV 9/7

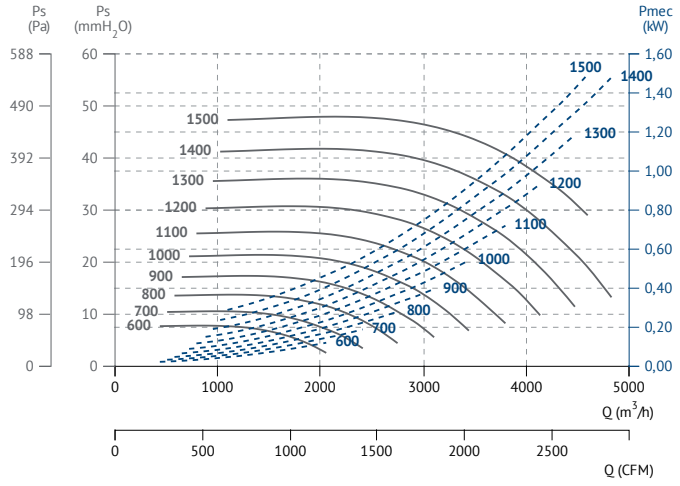

BV 9/9

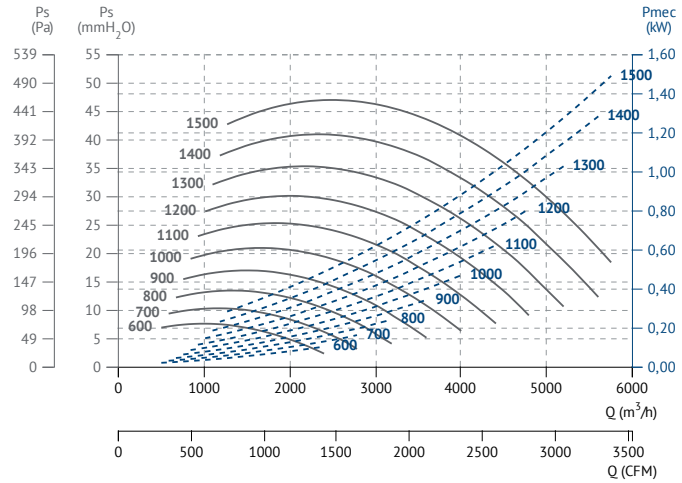

BV 10/8

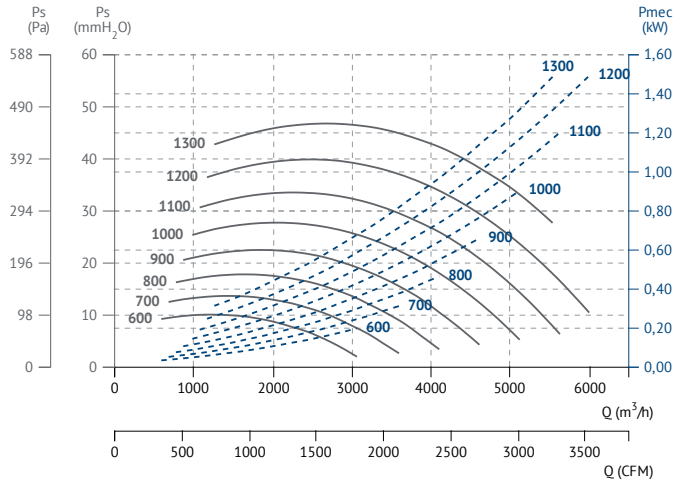

BV 10/10

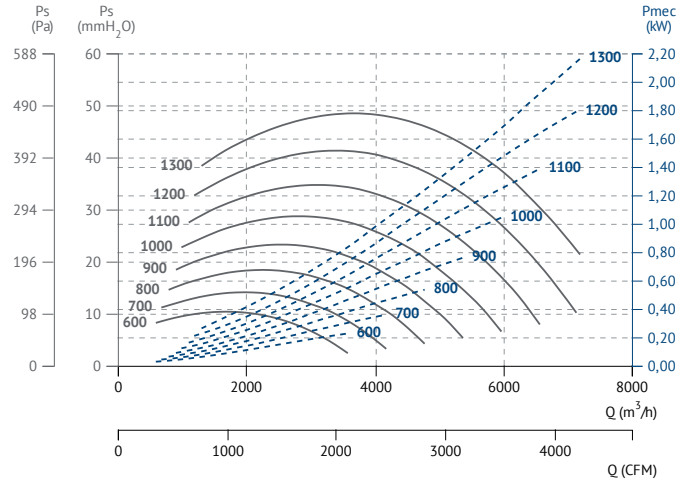

BV 12/9

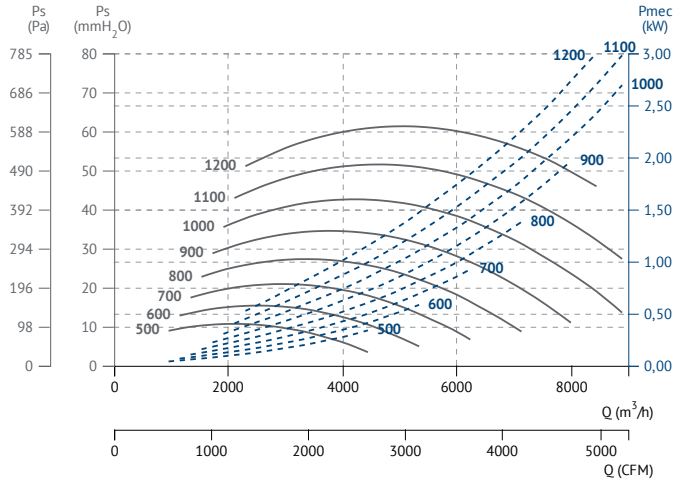

BV 12/12

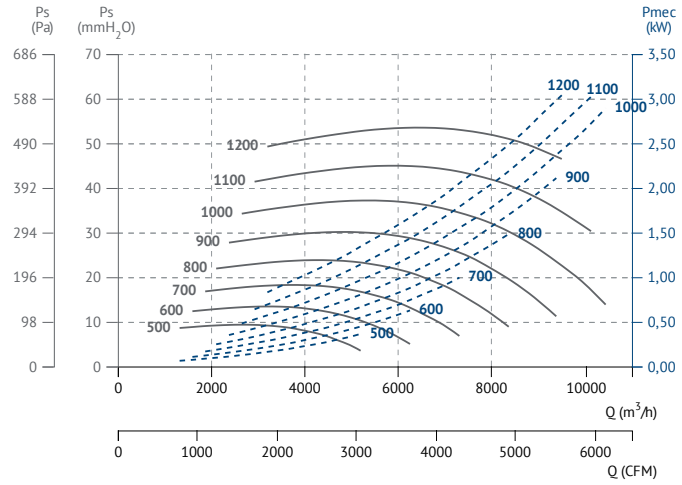

BV 15/15

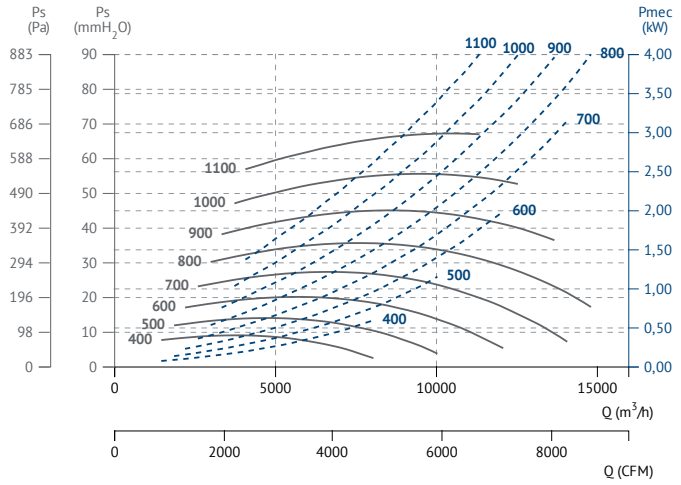

BV 18/18

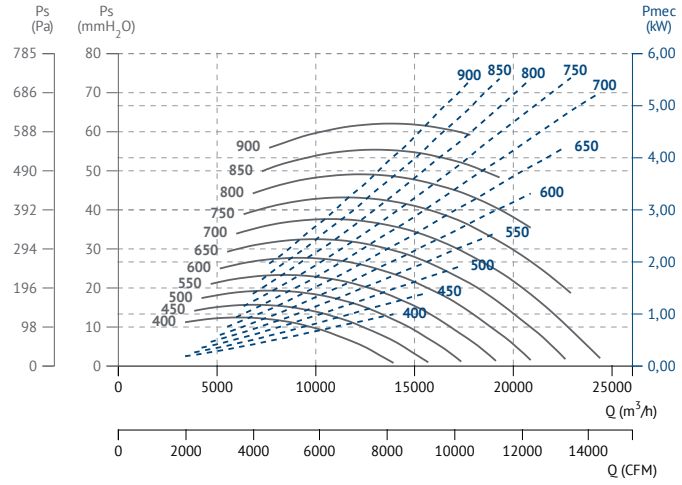

BVC

Double inlet, free shaft without motor
Doble aspiración, eje libre sin motor



ErP + info 60 Hz

MANUFACTURING FEATURES

- Galvanised steel sheet housing.
- Double inlet forward curved impeller in all models.
- BV fan supplied with supports (included in price) except for sizes 15/15 (39/39) and 18/18 (47/47).
- Transmission shaft with anticorrosion treatment.
- Supplied with free shaft.
- Transmission shaft standing out on both sides of the fan to allow motor, pulleys and belts assembly.
- BV/BVC: Impellers made of polyamide reinforced with fibreglass for sizes 7/7, 9/9, 10/10 and 12/12; rest of models made of galvanised steel sheet. Ball bearings permanently greased on rubber rings.
- BVC: Reinforced cubic assembly with lateral panels and a bearings base plate.
- BVCR: Fan with reinforced structure and bridge bearings supported on the rigid structure.

APPLICATIONS

Designed for assembly in equipment:

- Ventilation boxes and air handling units.
- Centrifugal heaters.
- Industrial and professional kitchen hoods.
- Maximum working temperature: 60ºC.

UNDER REQUEST

- Metallic impeller.

CARACTERÍSTICAS CONSTRUCTIVAS

- Envolventes fabricados en chapa galvanizada.
- Turbina multipala de álabes curvada hacia delante de doble oído.
- El ventilador BV se suministrará con los pies soportes incluidos en el precio excepto en los tamaños 15/15 y 18/18.
- Eje transmisión con tratamientos anticorrosión.
- El ventilador se suministra a eje libre.
- Eje de la transmisión que sobresale por los dos lados para permitir el montaje de poleas y correas
- BV/BVC: Turbina de poliamida reforzada con fibra de vidrio para tamaños 7/7, 9/9, 10/10 y 12/12; resto de modelos en chapa galvanizada. Ventilador con rodamientos a bolas de engrase permanente montados en aro de goma para evitar vibraciones.
- BVC: Montaje tipo CUBIC con paneles laterales que refuerzan todo el conjunto del ventilador.
- BVCR: Ventilador con turbina metálica, estructura reforzada y rodamientos de puente rígido soportados sobre la estructura

APLICACIONES

Diseñados para ser integrados en equipos:

- Cajas de ventilación y unidades de tratamiento de aire.
- Aerotermos centrífugos.
- Campanas de cocina industriales y profesionales.
- Temperatura máxima de trabajo en continuo: 60ºC.

BAJO DEMANDA

- Turbina metálica.

ACCESSORIES / accesorios



INT
Interruptor de corte
Safety switch



JE 45
Junta elástica
Flexible joint



TM
Soporte tensor motor
Motor tensioning device



SIL-C
Silenciador circular aspiración-impulsión
Inlet-outlet circular silencer



S
Pie soporte para ventiladores de baja presión
Mounting support for low pressure fans



BS
Motor support kit
kit soporte motor



PI
Persiana sobre presión metálica
Outlet gravity shutter



RI
Reja impulsión
Outlet guard

BELT DRIVEN / transmisión

Code	Model	R.P.M min	Rated Power kW	Air flow m³/h	Sound dB (A)	Weight Kg
252180180	BVC 9/9	600/1500	1,5	5.720	65	12
252210180	BVC 10/10	600/1300	2,2	7.450	67	14
252300180	BVC 12/12	500/1200	3	10.500	71	22
252370180	BVC 15/15	400/1100	4	14.800	72	33
252450180	BVC 18/18	400/900	5,5	24.500	70	45

DIMENSIONS / dimensiones (mm)

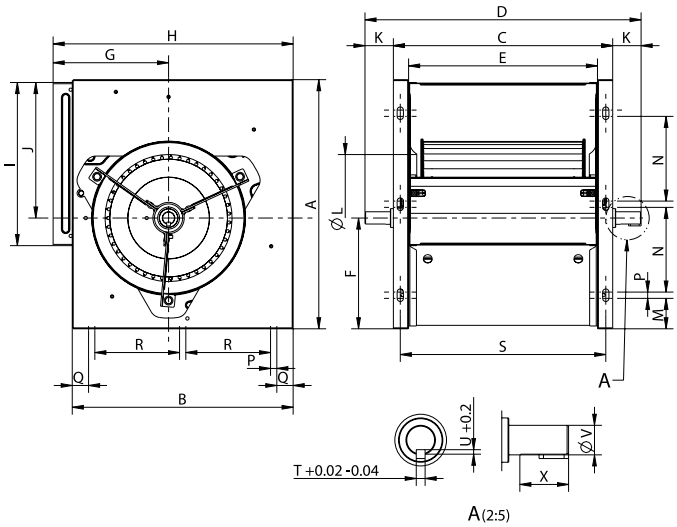

Model	A	B	C	D	E	F	G	H	I	J	K	ØL	M
BVC 9/9	397	352	351	440	301	181	184	383	260	216	45	200	49
BVC 10/10	455	398	380	470	330	205	198	426	291	250	45	220	61
BVC 12/12	534	468	446	546	396	243	230	497	341	291	50	260	58
BVC 15/15	628	553	533	630	473	285	271	585	404	343	49	321	99
BVC 18/18	748	653	616	728	556	335	311	685	483	413	56	397	109

Model	N	O	P	Q	R	S	T	U	V	X
BVC 9/9	135	135	10	30	135	329	6	3,5	20	33
BVC 10/10	152	152	10	30	152	369	6	3,5	20	33
BVC 12/12	195	195	10	30	195	424	8	4	25	46
BVC 15/15	200	200	10	60	200	503	8	4	25	52
BVC 18/18	250	250	10	60	250	586	8	4	25	52

CHARACTERISTIC CURVES / curvas características

BVC 9/9

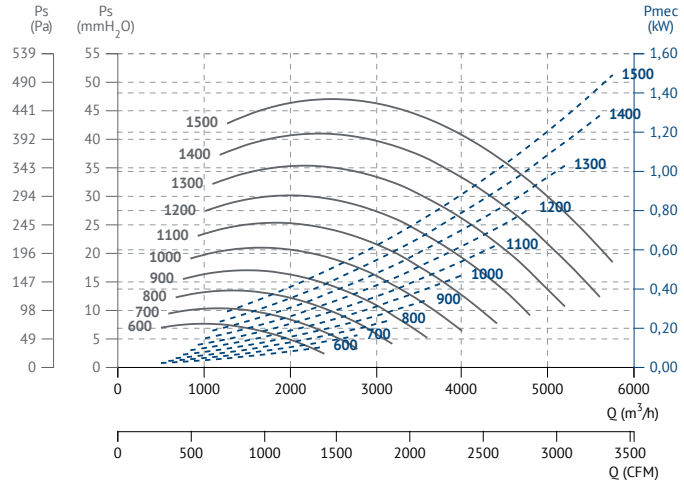

BVC 10/10

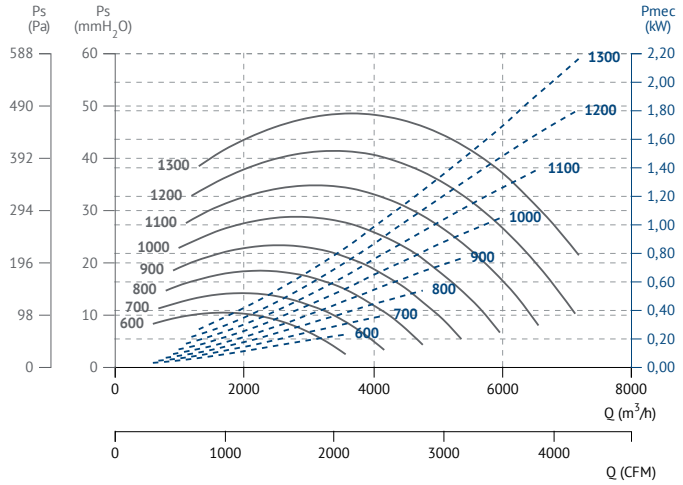

BVC 12/12

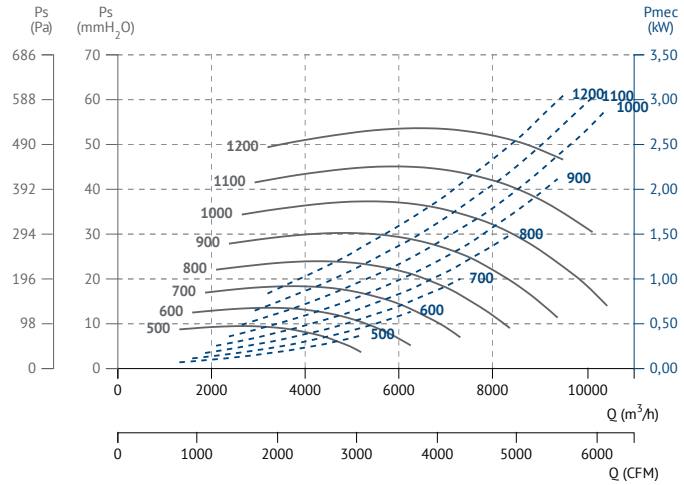

BVC 15/15

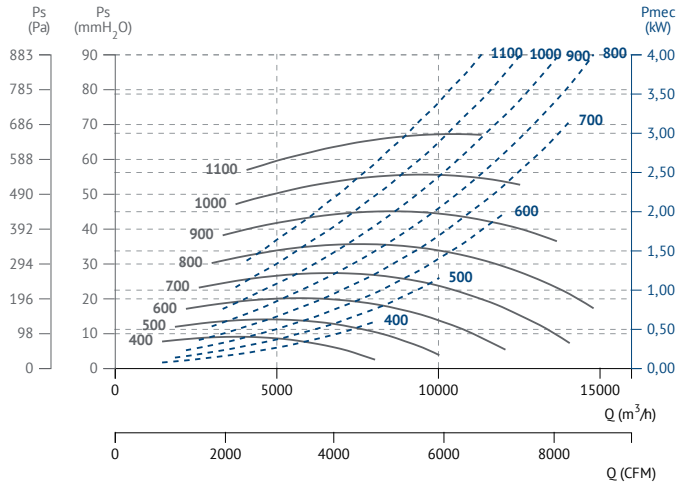

BVC 18/18

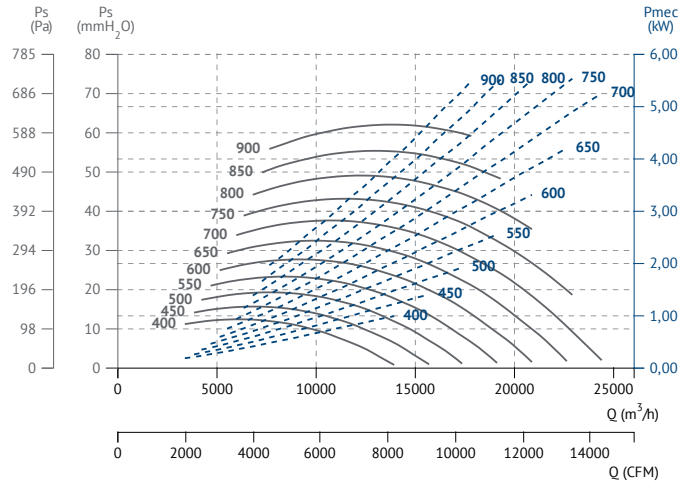

BVCR

Double inlet, free shaft without motor
Doble aspiración, eje libre sin motor



ErP + info 60 Hz

MANUFACTURING FEATURES
- Galvanised steel sheet housing.
- Double inlet forward curved impeller in all models.
- BV fan supplied with supports (included in price) except for sizes 15/15 (39/39) and 18/18 (47/47).
- Transmission shaft with anticorrosion treatment.
- Supplied with free shaft.
- Transmission shaft standing out on both sides of the fan to allow motor, pulleys and belts assembly.
- BV/BVC: Impellers made of polyamide reinforced with fibreglass for sizes 7/7, 9/9, 10/10 and 12/12; rest of models made of galvanised steel sheet. Ball bearings permanently greased on rubber rings.
- BVC: Reinforced cubic assembly with lateral panels and a bearings base plate.
- BVCR: Fan with reinforced structure and bridge bearings supported on the rigid structure.

APPLICATIONS
Designed for assembly in equipment:
- Ventilation boxes and air handling units.
- Centrifugal heaters.
- Industrial and professional kitchen hoods.
- Maximum working temperature: 60ºC.

UNDER REQUEST
- Metallic impeller.

CARACTERÍSTICAS CONSTRUCTIVAS
- Envolventes fabricados en chapa galvanizada.
- Turbina multipala de álabes curvada hacia delante de doble oído.
- El ventilador BV se suministrará con los pies soportes incluidos en el precio excepto en los tamaños 15/15 y 18/18.
- Eje transmisión con tratamientos anticorrosión.
- El ventilador se suministra a eje libre.
- Eje de la transmisión que sobresale por los dos lados para permitir el montaje de poleas y correas
- BV/BVC: Turbina de poliamida reforzada con fibra de vidrio para tamaños 7/7, 9/9, 10/10 y 12/12; resto de modelos en chapa galvanizada. Ventilador con rodamientos a bolas de engrase permanente montados en aro de goma para evitar vibraciones.
- BVC: Montaje tipo CUBIC con paneles laterales que refuerzan todo el conjunto del ventilador.
- BVCR: Ventilador con turbina metálica, estructura reforzada y rodamientos de puente rígido soportados sobre la estructura.

APLICACIONES
Diseñados para ser integrados en equipos:
- Cajas de ventilación y unidades de tratamiento de aire.
- Aerotermos centrífugos.
- Campanas de cocina industriales y profesionales.
- Temperatura máxima de trabajo en continuo: 60ºC.

BAJO DEMANDA
- Turbina metálica.

ACCESSORIES / accesorios



INT
Interruptor de corte
Safety switch



JE 45
Junta elástica
Flexible joint



TM
Soporte tensor motor
Motor tensioning device



SIL-C
Silenciador circular aspiración-impulsión
Inlet-outlet circular silencer



S
Pie soporte para ventiladores de baja presión
Mounting support for low pressure fans



PI
Persiana sobre presión metálica
Outlet gravity shutter



RI
Reja impulsión
Outlet guard

BELT DRIVEN / transmisión

Code	Model	R.P.M min	Max Power kW	Max Air flow m³/h	Sound dB (A)	Weight Kg
252370190	BVCR 15/15	400/1100	4	15.150	72	34
252450190	BVCR 18/18	400/900	5,5	24.500	70	46
252550190	BVCR 20/20	300/900	7,5	25.100	72	84
252650190	BVCR 22/22	300/700	7,5	30.300	70	94
252750190	BVCR 25/25	200/550	11	46.790	67	113
252950190	BVCR 30/28	200/600	15	62.670	72	145

DIMENSIONS / dimensiones (mm)

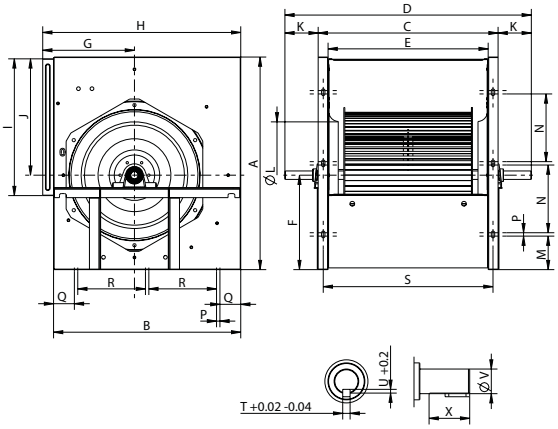

Model	A	B	C	D	E	F	G	H	I	J	K	L
BVCR 15/15	628	553	533	630	473	285	271	585	404	343	98	321
BVCR 18/18	748	653	616	728	556	335	311	685	483	413	73	397

Model	M	N	P	Q	R	S	T	U	V	X
BVCR 15/15	99	200	10	60	200	503	8	4	25	52
BVCR 18/18	109	250	10	60	250	586	8	4	25	52

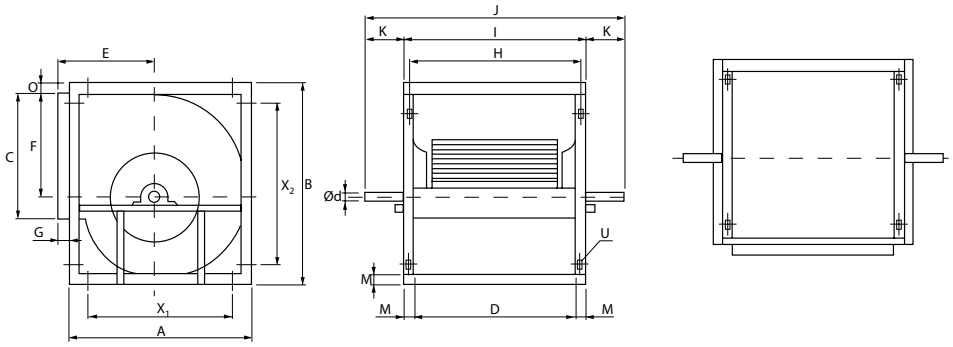

Model	A	B	C	D	E	F	G	H	I
BVCR 20/20	795	935	604	602	372	523	44	642	682
BVCR 22/22	863	1019	692	655	399	571	44	695	735
BVCR 25/25	953	1142	793	765	426	640	44	805	845
BVCR 30/28	1159	1374	933	890	516	778	44	930	970

Model	J	K	M	O	U	X1	X2	Ø d
BVCR 20/20	872	95	40	6	Ø12	595	735	35
BVCR 22/22	925	95	40	6	Ø12	663	819	35
BVCR 25/25	1035	95	40	6	Ø12	753	942	35
BVCR 30/28	1230	130	40	6	Ø12	959	1174	40

CHARACTERISTIC CURVES / curvas características

BVCR 15/15

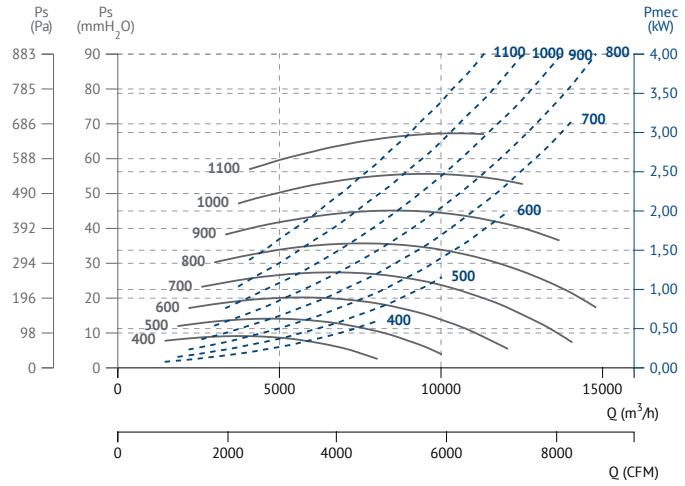

BVCR 18/18

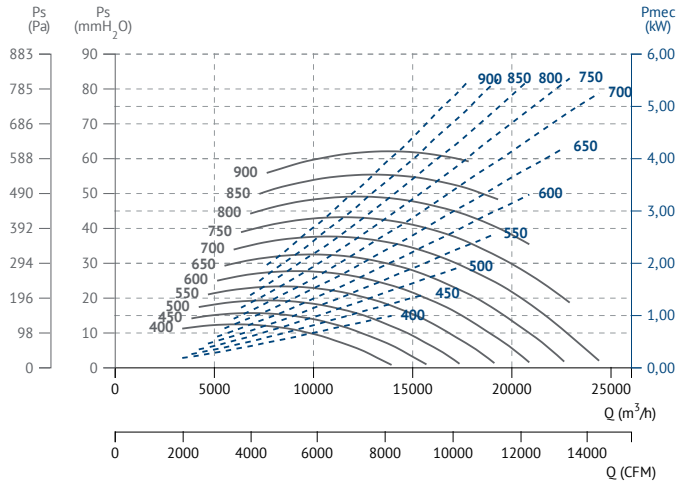

BVCR 20/20

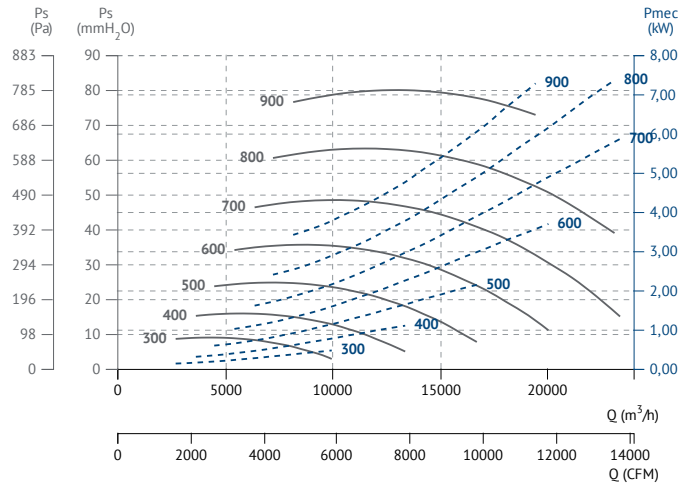

BVCR 22/22

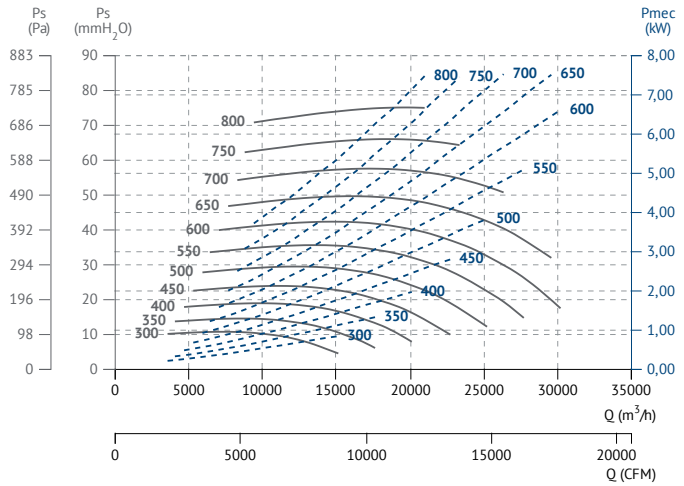

BVCR 25/25

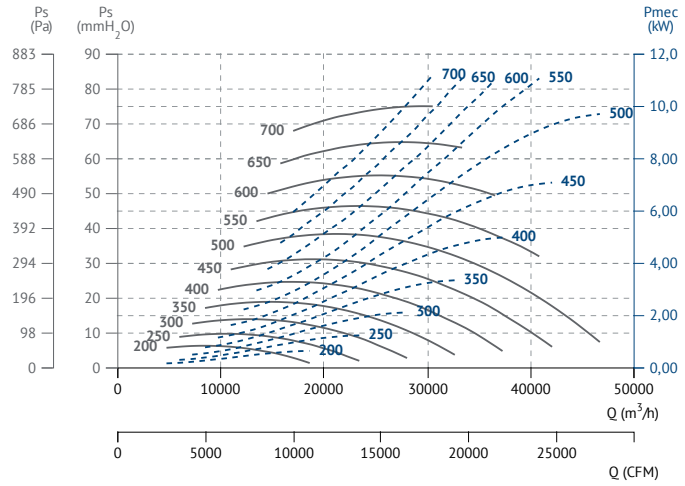

BVCR 30/28

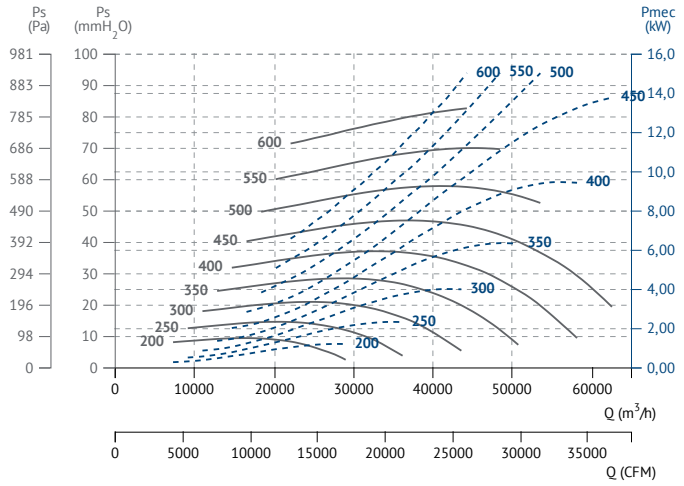

BST

Single inlet, free shaft without motor
Simple aspiración, eje libre sin motor



ErP

MANUFACTURING FEATURES
- Fully made of galvanised steel sheet.
- Simple inlet forward curved impeller in all models.
- Transmission shaft with anticorrosion treatment.
- BST: standard bearing support.
- BSTR: reinforced bearing support.

APPLICATIONS
Designed for assembly in equipment:
- Ventilation boxes and air handling units.
- Centrifugal heaters.
- Industrial and professional kitchen hoods.
- Maximum working temperature: carried air: 130ºC,

CARACTERÍSTICAS CONSTRUCTIVAS
- Ventiladores totalmente fabricados en chapa galvanizada.
- Turbina multipala de álabes curvados hacia delante de simple oído.
- Eje de transmisión con tratamiento anticorrosión.
- BST: soporte rodamiento estándar.
- BSTR: soporte rodamiento reforzado.

APLICACIONES
Diseñados para ser integrados en equipos:
- Cajas de ventilación y unidades de tratamiento de aire.
- Aerotermos centrífugos.
- Campanas de cocina industriales y profesionales.
- Temperatura máxima de trabajo en continuo: aire transportado: 130ºC.

ACCESSORIES / accesorios



INT
Interruptor de corte
Safety switch



JE 45
Junta elástica
Flexible joint



BA-400
Brida antivibratoria 400ºC/2h
Flexible flange 400ºC/2H



SFC
Variador de velocidad frecuencial
Frecuency speed controller



SIL-C
Silenciador circular aspiración-impulsión
Inlet-outlet circular silencer



RA
Rejilla aspiración
Inlet protection guard



EI
Embocadura impulsión
Outlet guard

BELT DRIVEN / transmisión

Code	Model	R.P.M.	Pot. max. kW	Air flow m³/h	Sound dB (A)	Weight Kg
501300900	BST 9/4	1200/2800	2	2.800	72	10
508401000	BST 10/5	1000/2300	2,5	3.400	70	11
508401200	BST 12/6	800/1800	3	4.500	66	15
508401500	BST 15/7	600/1500	4	7.000	74	23
508401800	BST 18/9	500/1200	5	9.000	69	30
508402000	BSTR 20/10	400/900	7	12.000	66	68
508402200	BSTR 22/11	400/900	7	16.000	71	75
508402500	BSTR 25/13	350/700	10	20.000	62	89
508403000	BSTR 30/14	300/600	11	28.000	67	120

DIMENSIONS / dimensiones (mm)

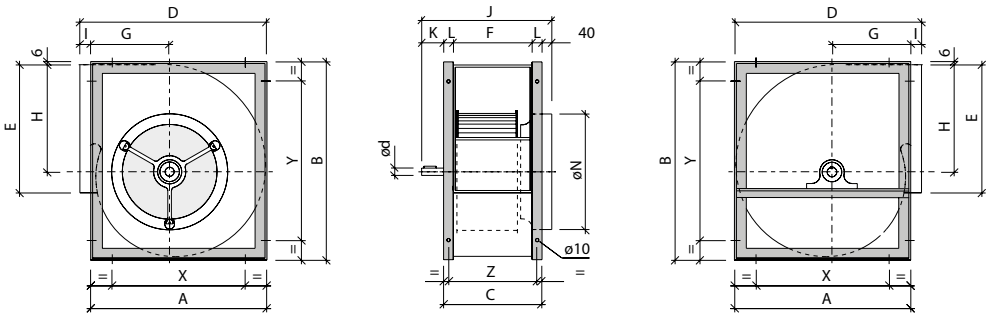

Model	A	B	C	D	E	F	G	H	I
BST 9/4	355	404	217	380	265	169	155	218	25
BST 10/5	402	452	230	432	290	182	177	245	30
BST 12/6	475	534	268	505	342	210	203	290	30
BST 15/7	553	622	329	583	404	271	238	343	30
BST 18/9	666	754	368	700	480	298	285	417	34

Model	J	K	L	Ø N	X	Y	Z	Ø d
BST 9/4	297	40	24	248	280	327	193	20
BST 10/5	310	40	24	278	326	377	206	20
BST 12/6	358	20	29	313	384	453	240	25
BST 15/7	417	50	29	398	460	531	300	25
BST 18/9	458	50	35	448	553	641	333	25

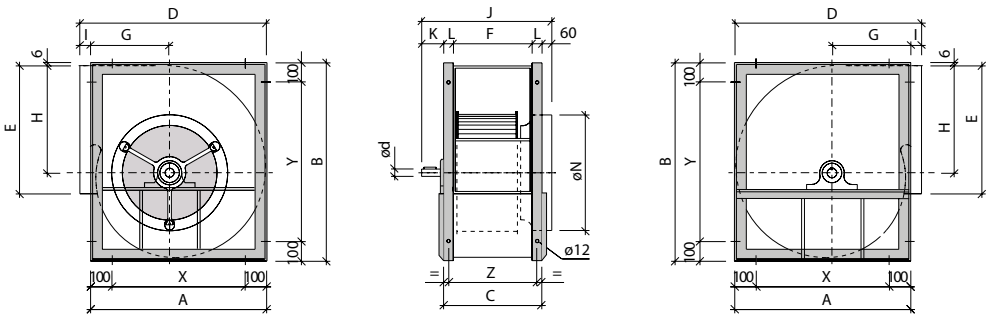

Model	A	B	C	D	E	F	G	H	I
BSTR 20/10	795	935	395	840	604	315	328	523	45
BSTR 22/11	863	1019	430	908	695	350	354	571	45
BSTR 25/13	953	1142	487	998	794	407	382	640	45
BSTR 30/14	1159	1374	547	1204	933	467	472	778	45

Model	J	K	L	Ø N	X	Y	Z	Ø d
BSTR 20/10	550	95	40	558	595	735	359	35
BSTR 22/11	583	95	40	628	663	819	392	35
BSTR 25/13	642	95	40	708	753	942	451	35
BSTR 30/14	734	130	40	798	959	1174	508	40

CHARACTERISTIC CURVES / curvas características

BST 9/4

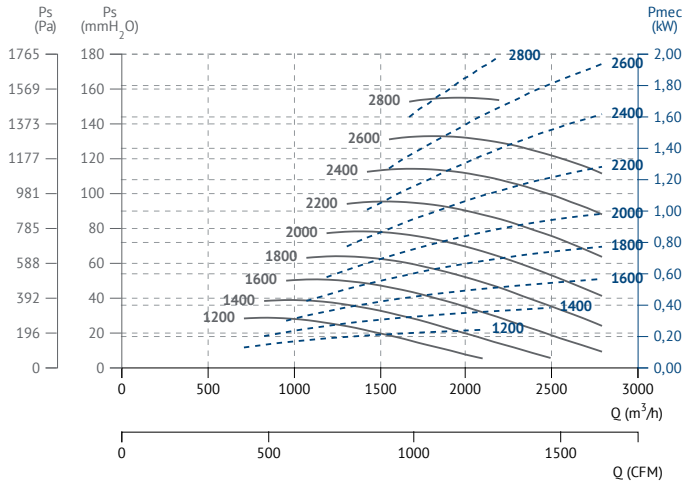

BST 10/5

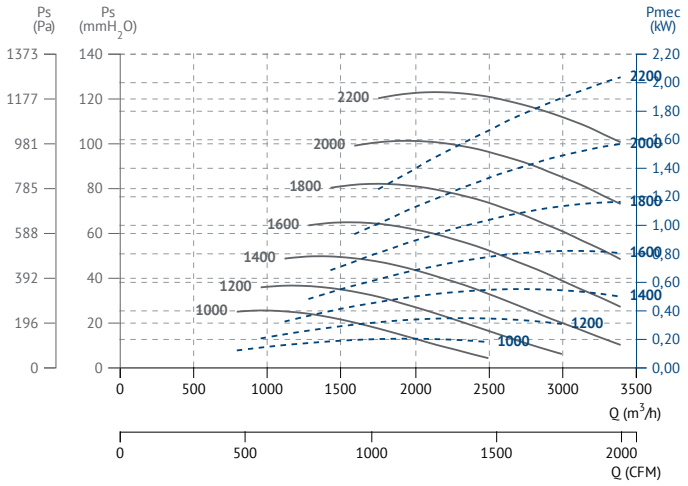

BST 12/6

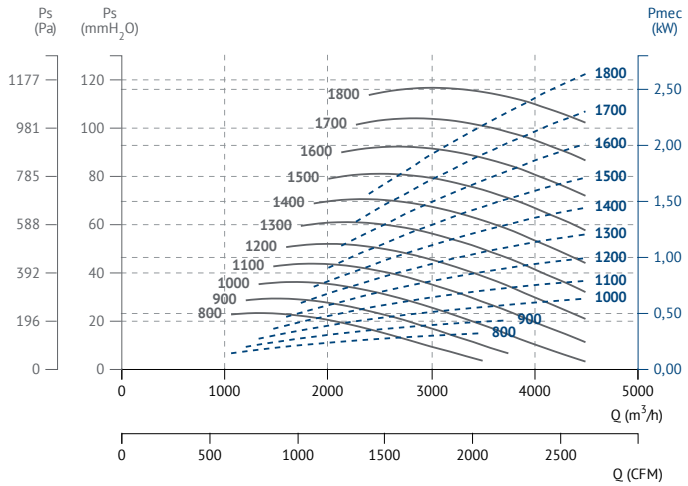

BST 15/7

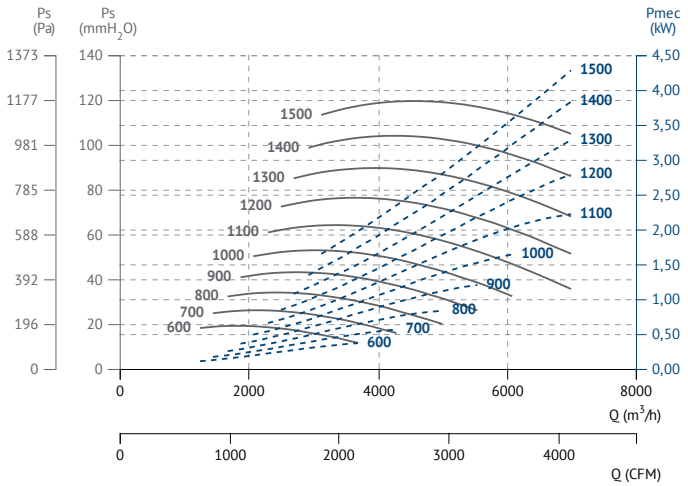

BST 18/9

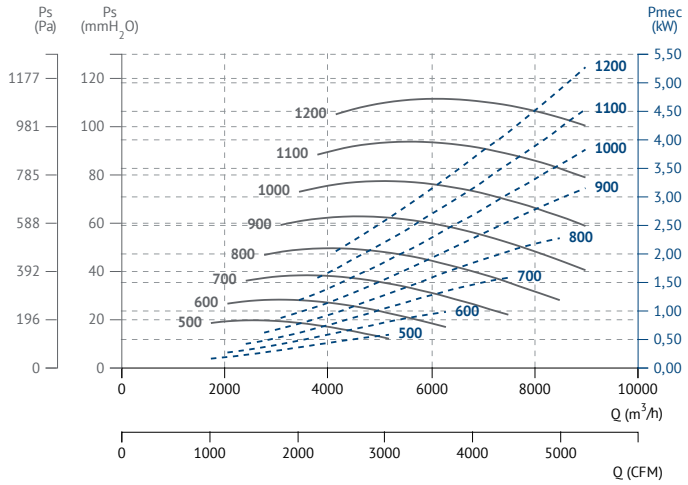

BSTR 20/10

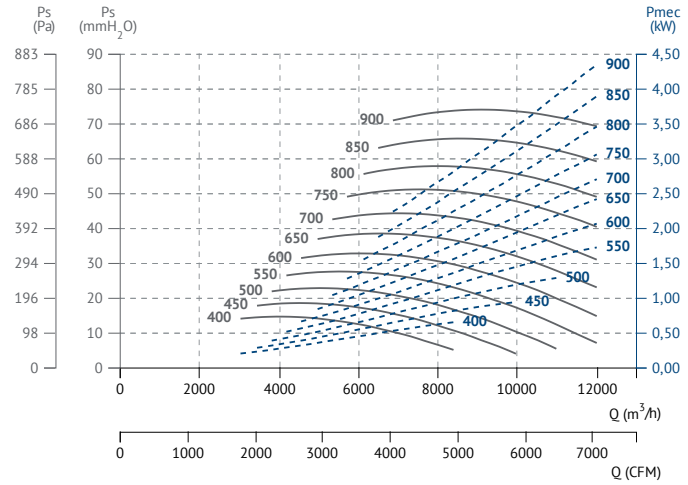

BSTR 22/11

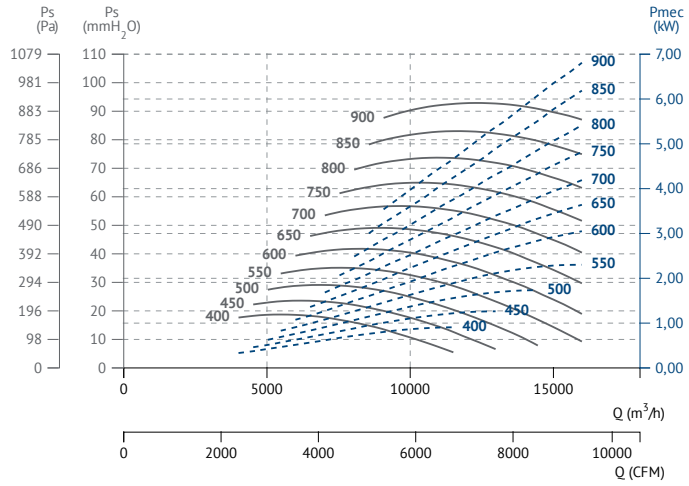

BSTR 25/13

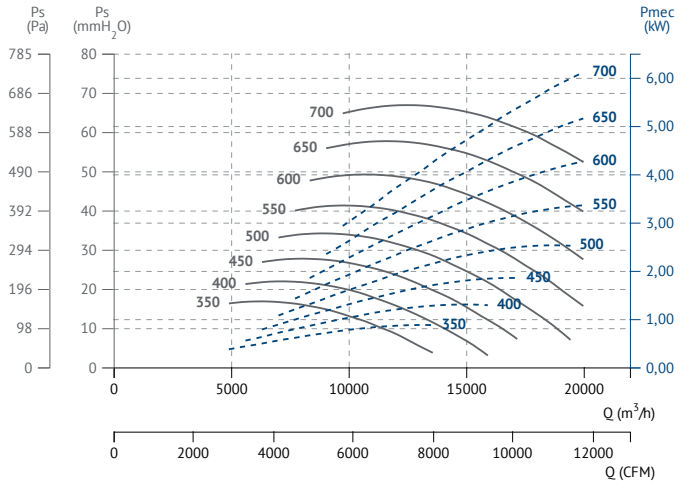

BSTR 30/14

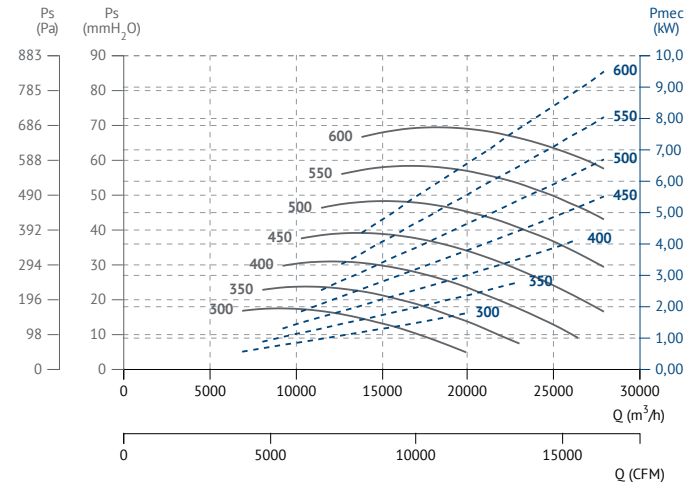

BVC-M

Double inlet, belt driven (with motor and belt driven)
Ventilador doble aspiración con motor y transmisión



ErP + info 60 Hz

MANUFACTURING FEATURES

- Galvanized steel sheet housing.
- Double inlet forward curved impeller in all models
- Transmission shaft with anticorrosion treatment.
- Supplied with motor, belts and pulleys.
- Standard asynchronous squirrel-cage motor with IP-55 protection and Class F insulation. Manufactured with standard voltages: 230/400V 50Hz in three phase motors up to 4kW and 400/690V 50Hz for higher powers.
- BVC: Impellers made of polyamide reinforced with fiberglass for sizes 9/9, 10/10 and 12/12; the other models are made of galvanized steel sheet. Ball bearings permanently greased on rubber rings.
- Reinforced CUBIC assembly with lateral panels and a bearings base plate as well.
- Fan supplied without transmission protection.

APPLICATIONS

Designed for assembly in equipment:

- Ventilation boxes and air handling units.
- Centrifugal heaters.
- Industrial and professional kitchen hoods.
- Maximum working temperature: 60ºC.

UNDER REQUEST

- Galvanized impeller.
- Other mounting positions.
- Fan with transmission protection.

This is a belt driven range, each model can be manufactured at different rpm, in case of order should be indicated the desired rpm for the correct operation of the unit and according to the needs.

CARACTERÍSTICAS CONSTRUCTIVAS

- Envolvente fabricado en chapa galvanizada.
- Turbina multipala de álabes curvados hacia delante de doble oído.
- Eje transmisión con tratamientos anticorrosión.
- El ventilador se suministra con motor y transmisión.
- Motor asíncrono normalizado de jaula de ardilla con protección IP-55 y aislamiento clase F. Voltajes estándar 230/400V 50Hz para motores trifásicos hasta 4kW y 400/690V 50Hz para potencias superiores.
- Eje de la transmisión que sobresale por los dos lados para permitir el montaje de poleas y correas
- Turbina de poliamida reforzada con fibra de vidrio para tamaños 9/9, 10/10 y 12/12; resto de modelos en chapa galvanizada. Ventilador con rodamientos a bolas de engrase permanente montados en aro de goma para evitar vibraciones.
- Montaje tipo CUBIC con paneles laterales que refuerzan todo el conjunto del ventilador.
- Ventilador suministrado sin protecciones en la transmisión.

APLICACIONES

Diseñados para ser integrados en equipos:

- Cajas de ventilación y unidades de tratamiento de aire.
- Aerotermos centrífugos.
- Campanas de cocina industriales y profesionales.
- Temperatura máxima de trabajo en continuo: 60ºC.

BAJO DEMANDA

- Turbina galvanizada.
- Distintas posiciones de montaje.
- Ventilador con protecciones para la transmisión.

Esta gama es a transmisión, cada modelo se puede fabricar a distintas rpm, en caso de pedido se debe indicar las rpm a las que desea el equipo para que el modelo quede correctamente definido y sea adecuado a sus necesidades.

ACCESSORIES / accesorios



INT
Interruptor de corte
Safety switch



JE 45
Junta elástica
Flexible joint



PI
Persiana sobre presión metálica
Outlet gravity shutter



SFC
Variador de velocidad frecuencial
Frecuency speed controller



SIL-C
Silenciador circular aspiración-impulsión
Inlet-outlet circular silencer



RI
Reja impulsión
Outlet guard



MBI
Marco brida impulsión
Outlet flange

BELT DRIVEN / transmisión

Model	Air flow m³/h	Weight Kg	Connection diagram
BVC-M 9/9	5.810	12	1
BVC-M 10/10	7.450	14	1
BVC-M 12/12	10.450	22	1
BVC-M 15/15	15.150	33	1
BVC-M 18/18	24.390	45	1

DIMENSIONS / dimensiones (mm)

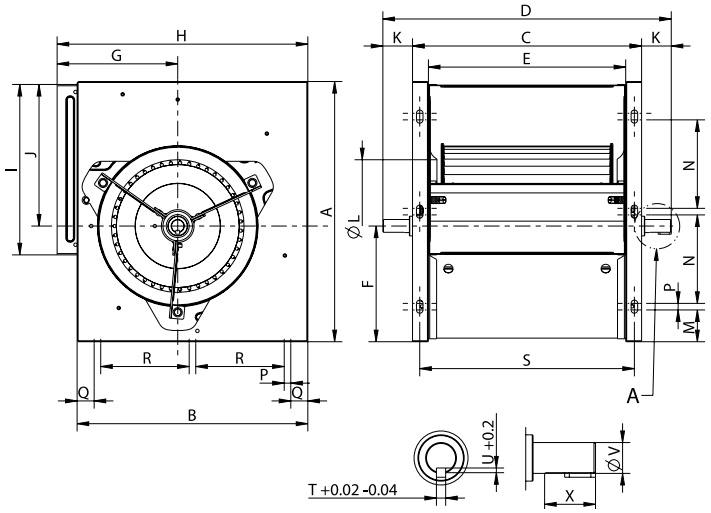

Model	A	B	C	D	E	F	G	H	I	J
BVC-M 9/9	397	352	351	440	301	181	184	383	260	216
BVC-M 10/10	455	398	380	470	330	205	198	426	291	250
BVC-M 12/12	534	468	446	546	396	243	230	497	341	291
BVC-M 15/15	628	553	533	630	473	285	271	585	404	343
BVC-M 18/18	748	653	616	728	556	335	311	685	483	413

Model	K	Ø L	M	N	O	P	Q	R	S	T	U	V	X
BVC-M 9/9	45	200	49	135	135	10	30	135	329	6	3,5	20	33
BVC-M 10/10	45	220	61	152	152	10	30	152	369	6	3,5	20	33
BVC-M 12/12	50	260	58	195	195	10	30	195	424	8	4	25	46
BVC-M 15/15	49	321	99	200	200	10	60	200	503	8	4	25	52
BVC-M 18/18	56	397	109	250	250	10	60	250	586	8	4	25	52

CONNECTION DIAGRAMS / esquema de conexiones

❶ THREE PHASE MOTORS 1 SPEED / motores trifásicos 1 velocidad

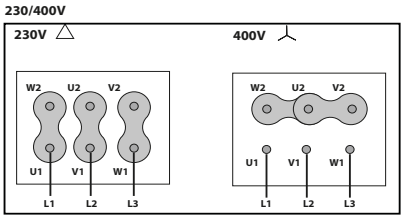

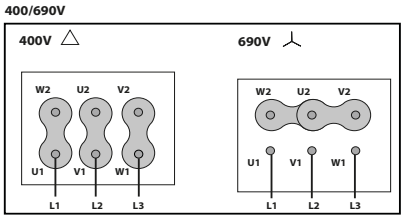

CHARACTERISTIC CURVES / curvas características

BVC-M 9/9

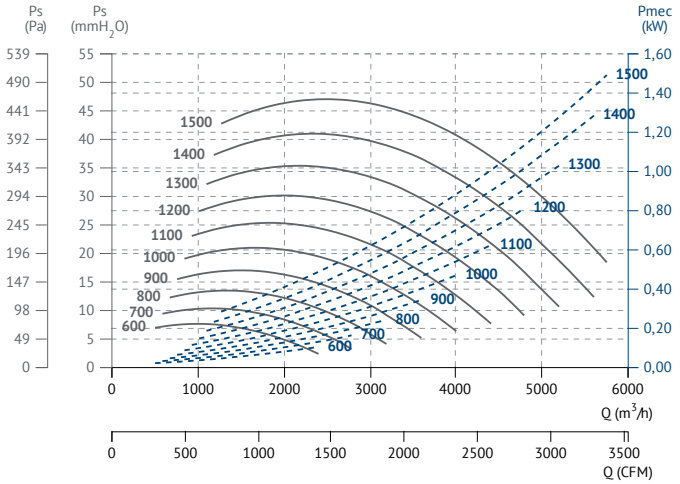

BVC-M 10/10

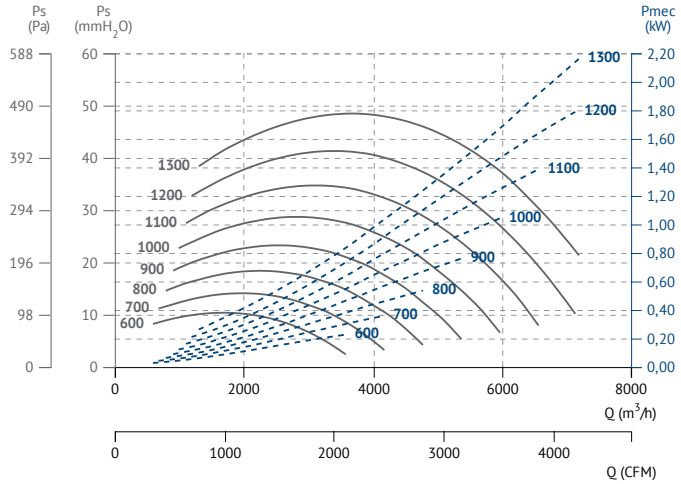

BVC-M 12/12

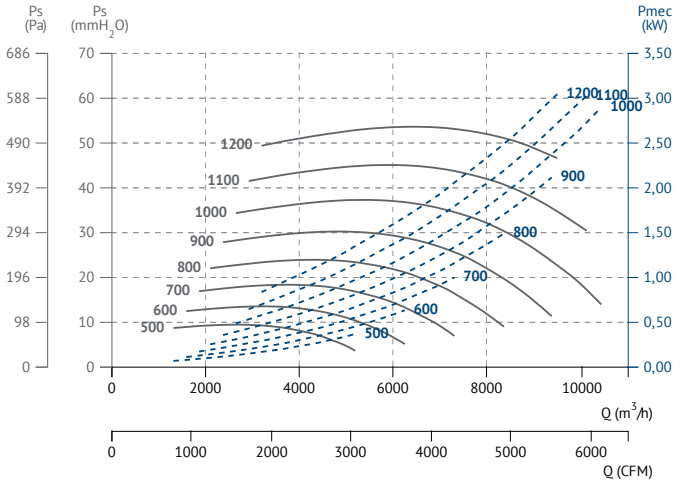

BVC-M 15/15

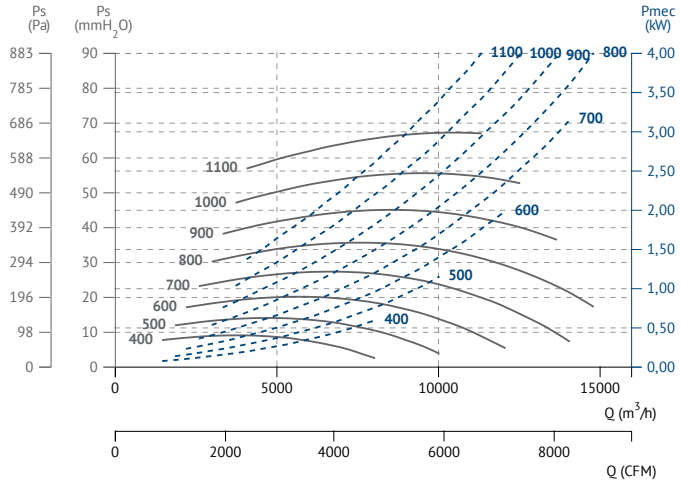

BVC-M 18/18

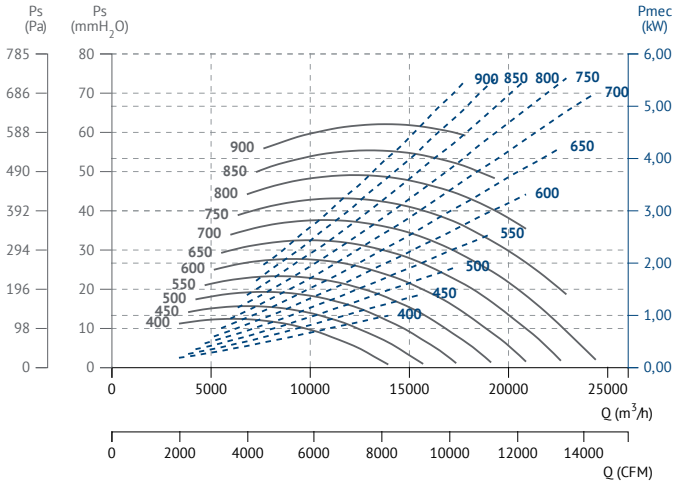

BVCR-M

Reinforced double inlet fan with motor and belt driven
Ventilador reforzado de doble aspiración con motor y transmisión



ErP + info 60 Hz

MANUFACTURING FEATURES
- Casing made of galvanized sheet.
- Impeller blade multi-blade forward curved double ear galvanized sheet.
- Belt driven shaft with anti-rust treatment.
- Supplied with motor, belts and pulleys.
- Standard asynchronous squirrel-cage motor with IP-55 protection and Class F insulation. Manufactured with standard voltages: 230/400V 50Hz in three phase motors up to 4kW and 400/690V 50Hz for higher powers.
- Shaft protruding on both sides to allow mounting of pulleys and belts.
- Fan with reinforced cubic structure and bearings supported on rigid bridge structure.
- Fan supplied without transmission protection.

APPLICATIONS
Designed for assembly in equipment:
- Ventilation boxes and air handling units.
- Centrifugal heaters.
- Industrial and professional kitchen hoods.
- Maximum working temperature: 60ºC.

UNDER REQUEST
- Fan with transmission protection.

This is a belt driven range, each model can be manufactured at different rpm, in case of order should be indicated the desired rpm for the correct operation of the unit and according to the needs.

CARACTERÍSTICAS CONSTRUCTIVAS
- Envolvente fabricado en chapa galvanizada.
- Turbina multipala de álabes curvados hacia delante de doble oído de chapa galvanizada.
- Eje transmisión con tratamientos anticorrosión.
- El ventilador se suministra con motor y transmisión.
- Motor asíncrono normalizado de jaula de ardilla con protección IP-55 y aislamiento clase F. Voltajes estándar 230/400V 50Hz para motores trifásicos hasta 4kW y 400/690V 50Hz para potencias superiores.
- Eje de la transmisión que sobresale por los dos lados para permitir el montaje de poleas y correas.
- Ventilador con estructura cúbica reforzada y rodamientos de puente rígido soportados sobre la estructura.
- Ventilador suministrado sin protecciones en la transmisión.

APLICACIONES
Diseñados para ser integrados en equipos:
- Cajas de ventilación y unidades de tratamiento de aire.
- Aerotermos centrífugos.
- Campanas de cocina industriales y profesionales.
- Temperatura máxima de trabajo en continuo: 60ºC.

BAJO DEMANDA
- Ventilador con protecciones para la transmisión.

Esta gama es a transmisión, cada modelo se puede fabricar a distintas rpm, en caso de pedido se debe indicar las rpm a las que desea el equipo para que el modelo quede correctamente definido y sea adecuado a sus necesidades.

ACCESSORIES / accesorios



INT
Interruptor de corte
Safety switch



JE 45
Junta elástica
Flexible joint



PI
Persiana sobre presión metálica
Outlet gravity shutter



SFC
Variador de velocidad frecuencial
Frecuency speed controller



SIL-C
Silenciador circular aspiración-impulsión
Inlet-outlet circular silencer



RI
Reja impulsión
Outlet guard



MBI
Marco brida impulsión
Outlet flange

BELT DRIVEN / transmisión

Model	Air flow m³/h	Weight Kg	Connection diagram
BVCR-M 15/15	15.150	34	1
BVCR-M 18/18	24.390	46	1
BVCR-M 20/20	25.070	84	1
BVCR-M 22/22	30.300	94	1
BVCR-M 25/25	46.790	113	1
BVCR-M 30/28	62.670	145	1

DIMENSIONS / dimensiones (mm)

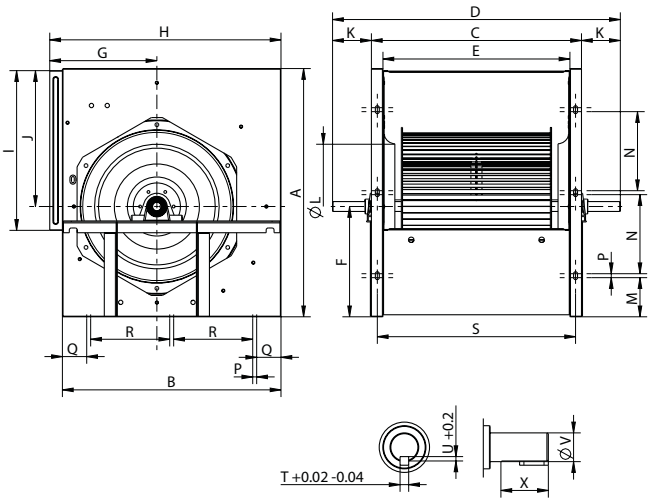

Model	A	B	C	D	E	F	G	H	I	J
BVCR-M 15/15	628	553	533	630	473	285	271	585	404	343
BVCR-M 18/18	748	653	616	728	556	335	311	685	483	413

Model	K	L	M	N	P	Q	R	S	T	U	V	X
BVCR-M 15/15	98	321	99	200	10	60	200	503	8	4	25	52
BVCR-M 18/18	73	397	109	250	10	60	250	586	8	4	25	52

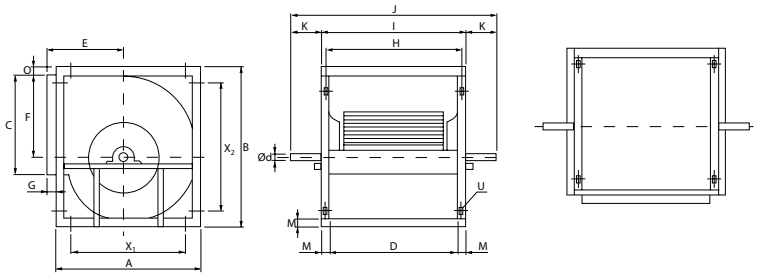

Model	A	B	C	D	E	F	G	H	I
BVCR-M 20/20	795	935	604	602	372	523	44	642	682
BVCR-M 22/22	863	1019	692	655	399	571	44	695	735
BVCR-M 25/25	953	1142	793	765	426	640	44	805	845
BVCR-M 30/28	1159	1374	933	890	516	778	44	930	970

Model	J	K	M	O	U	X1	X2	d Ø
BVCR-M 20/20	872	95	40	6	Ø12	595	735	35
BVCR-M 22/22	925	95	40	6	Ø12	663	819	35
BVCR-M 25/25	1035	95	40	6	Ø12	753	942	35
BVCR-M 30/28	1230	130	40	6	Ø12	959	1174	40

CONNECTION DIAGRAMS / esquema de conexiones

❶ THREE PHASE MOTORS 1 SPEED / motores trifásicos 1 velocidad

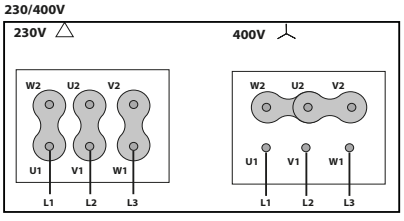

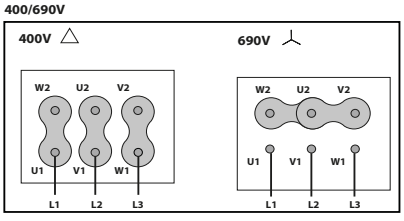

CHARACTERISTIC CURVES / curvas características

BVCR-M 15/15

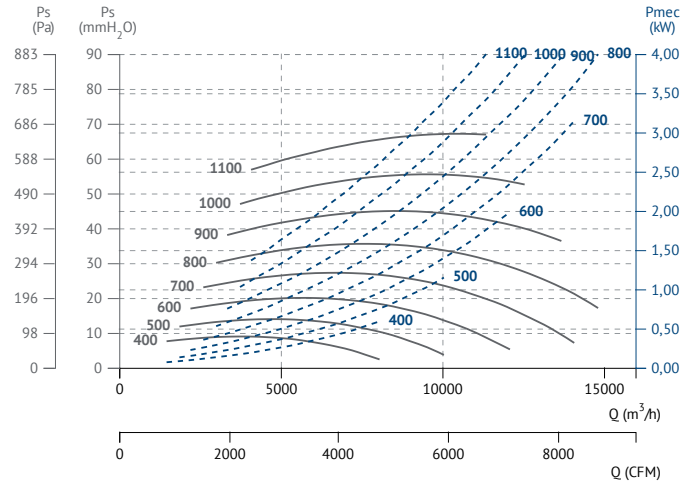

BVCR-M 18/18

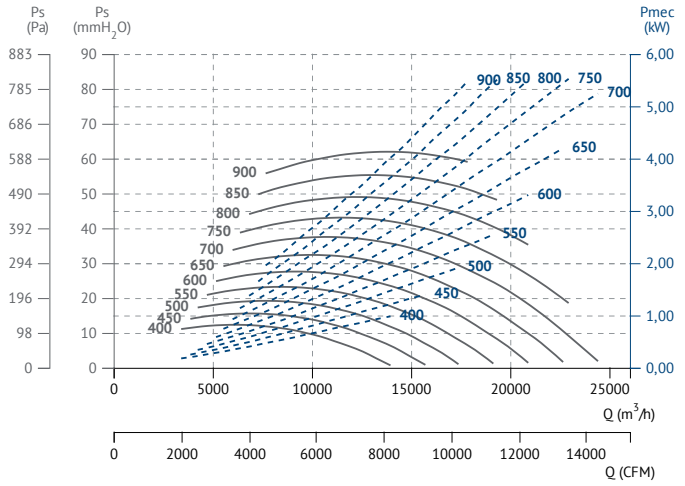

BVCR-M 20/20

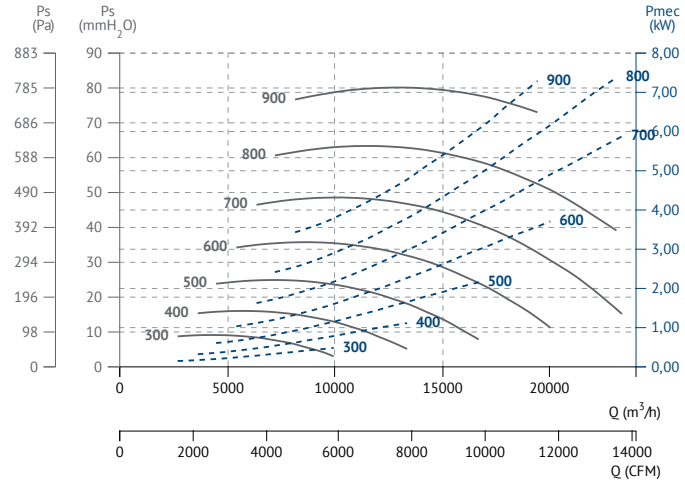

BVCR-M 22/22

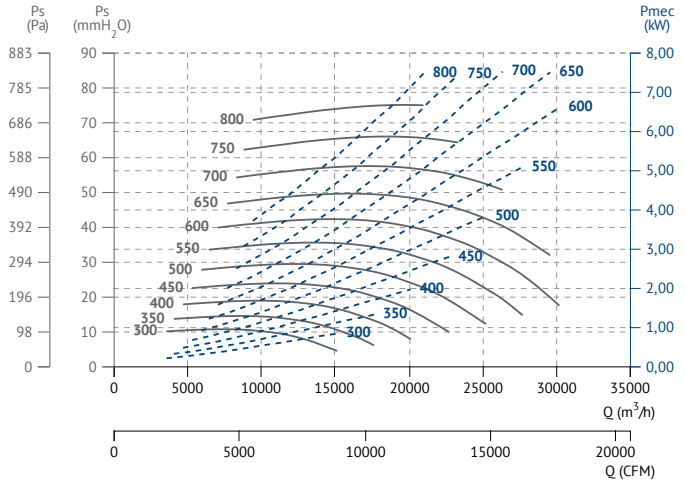

BVCR-M 25/25

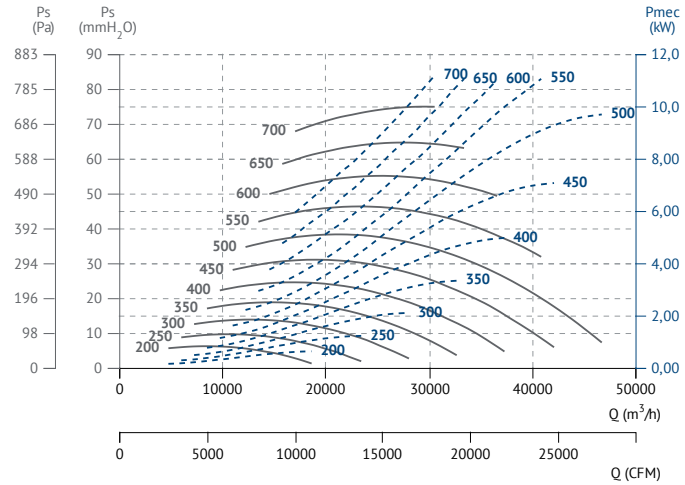

BVCR-M 30/28

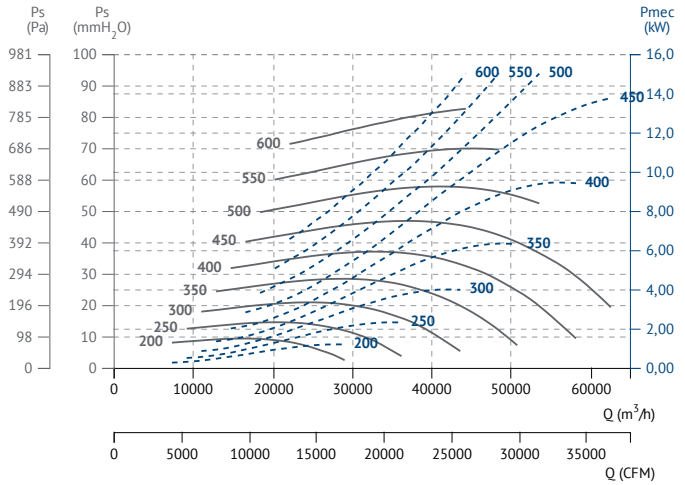

BST-M

Simple inlet forward impeller, with motor and belt driven
Ventilador simple aspiración con motor a transmisión



ErP + info 60 Hz

MANUFACTURING FEATURES

- Fully made of galvanised steel sheet.
- Simple inlet forward curved impeller in all models.
- Belt driven shaft with anticorrosion treatment.
- BST: standard bearing support.
- BSTR: reinforced bearing support.
- Supplied with motor, belts and pulleys.
- Standard asynchronous squirrel-cage motor with IP-55 protection and Class F insulation. Manufactured with standard voltages: 230/400V 50Hz in three phase motors up to 4kW and 400/690V 50Hz for higher powers.
- Fan supplied without transmission protection.

APPLICATIONS

Designed for assembly in equipment:

- Ventilation boxes and air handling units.
- Centrifugal heaters.
- Industrial and professional kitchen hoods.
- Maximum working temperature: carried air: 130ºC, environment: 60ºC.

UNDER REQUEST

- Fan with transmission protection

This is a belt driven range, each model can be manufactured at different rpm, in case of order should be indicated the desired rpm for the correct operation of the unit and according to the needs.

CARACTERÍSTICAS CONSTRUCTIVAS

- Ventiladores totalmente fabricados en chapa galvanizada.
- Turbina multipala de álabes curvados hacia delante de simple oído.
- Eje de transmisión con tratamiento anticorrosión.

BST: Soporte rodamiento estándar.
BSTR: Soporte rodamiento reforzado.

- El ventilador se suministra con motor y transmisión
- Motor asíncrono normalizado de jaula de ardilla con protección IP-55 y aislamiento clase F. Voltajes estándar 230/400V 50Hz para motores trifásicos hasta 4kW y 400/690V 50Hz para potencias superiores.
- Ventilador suministrado sin protecciones en la transmisión.

APLICACIONES

Diseñados para ser integrados en equipos:

- Cajas de ventilación y unidades de tratamiento de aire.
- Aerotermos centrífugos.
- Campanas de cocina industriales y profesionales.
- Temperatura máxima de trabajo en continuo: aire transportado: 130ºC, ambiente: 60ºC.

BAJO DEMANDA

- Ventilador con protecciones para la transmisión.

Esta gama es a transmisión, cada modelo se puede fabricar a distintas rpm, en caso de pedido se debe indicar las rpm a las que desea el equipo para que el modelo quede correctamente definido y sea adecuado a sus necesidades.

ACCESSORIES / accesorios



SFC
Variador de velocidad frecuencial
Frecuency speed controller



EI
Embocadura impulsión
Outlet guard



SIL-C
Silenciador circular aspiración-impulsión
Inlet-outlet circular silencer



INT
Interruptor de corte
Safety switch



BA-400
Brida antivibratoria 400ºC/2h
Flexible flange 400ºC/2H



RA
Rejilla aspiración
Inlet protection guard



JE 45
Junta elástica
Flexible joint

BELT DRIVEN / transmisión

Model	Air flow m³/h	Weight Kg	Connection diagram
BST-M 9/4	2.800	10	1
BST-M 10/5	3.400	11	1
BST-M 12/6	4.500	15	1
BST-M 15/7	7.000	23	1
BST-M 18/9	9.000	30	1
BSTR-M 20/10	12.000	68	1
BSTR-M 22/11	16.000	75	1
BSTR-M 25/13	20.000	89	1
BSTR-M 30/14	28.000	120	1

DIMENSIONS / dimensiones (mm)

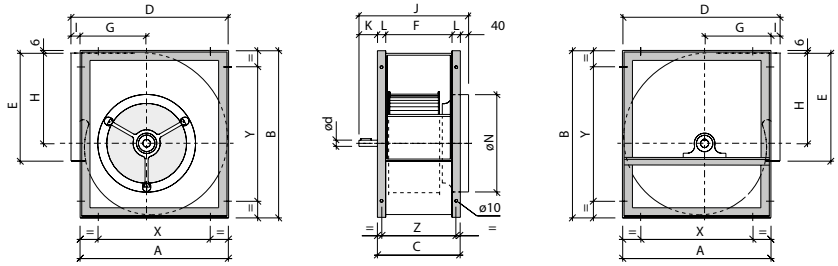

Model	A	B	C	D	E	F	G	H	i
BST-M 9/4	355	404	217	380	265	169	155	218	25
BST-M 10/5	402	452	230	432	290	182	177	245	30
BST-M 12/6	475	534	268	505	342	210	203	290	30
BST-M 15/7	553	622	329	583	404	271	238	343	30
BST-M 18/9	666	754	368	700	480	298	285	417	34

Model	J	K	L	X	Y	Z	Ø N	Ø d
BST-M 9/4	297	40	24	280	327	193	248	20
BST-M 10/5	310	40	24	326	377	206	278	20
BST-M 12/6	358	20	29	384	453	240	313	25
BST-M 15/7	417	50	29	460	531	300	398	25
BST-M 18/9	458	50	35	553	641	333	448	25

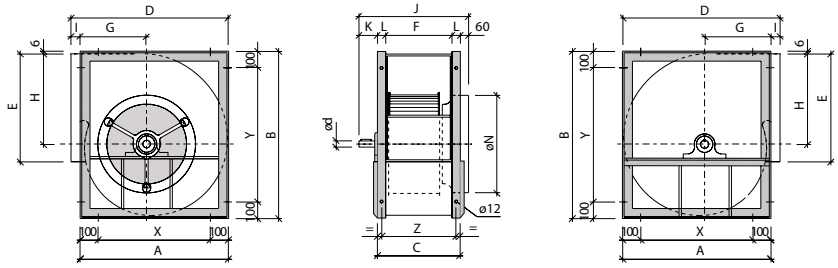

Model	A	B	C	D	E	F	G	H	I
BSTR-M 20/10	795	935	395	840	604	315	328	523	45
BSTR-M 22/11	863	1019	430	908	695	350	354	571	45
BSTR-M 25/13	953	1142	487	998	794	407	382	640	45
BSTR-M 30/14	1159	1374	547	1204	933	467	472	778	45

Model	J	K	L	X	Y	Z	Ø N	Ø d
BSTR-M 20/10	550	95	40	595	735	359	558	35
BSTR-M 22/11	583	95	40	663	819	392	628	35
BSTR-M 25/13	642	95	40	753	942	451	708	35
BSTR-M 30/14	734	130	40	959	1174	508	798	40

CONNECTION DIAGRAMS / esquema de conexiones

1 THREE PHASE MOTORS 1 SPEED / motores trifásicos 1 velocidad

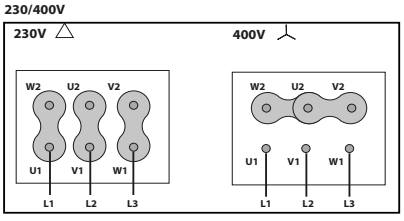

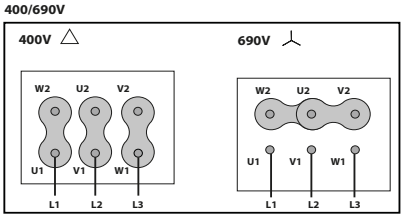

CHARACTERISTIC CURVES / curvas características

BST-M 9/4

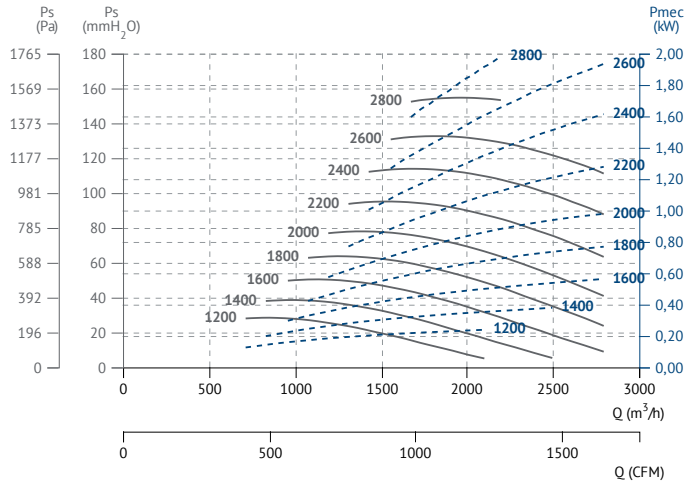

BST-M 10/5

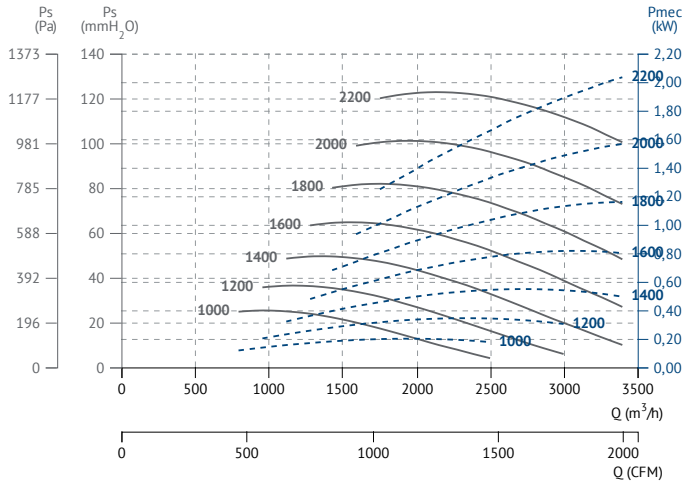

BST-M 12/6

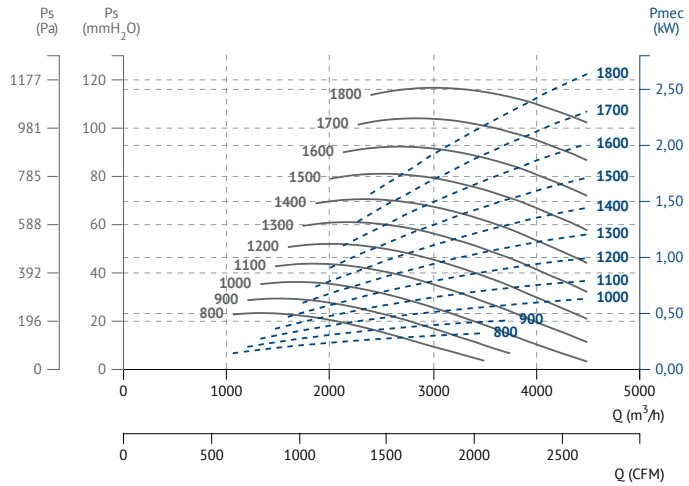

BST-M 15/7

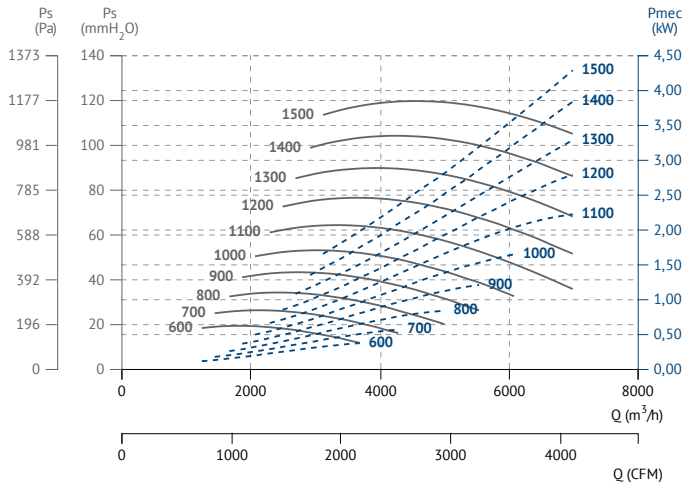

BST-M 18/9

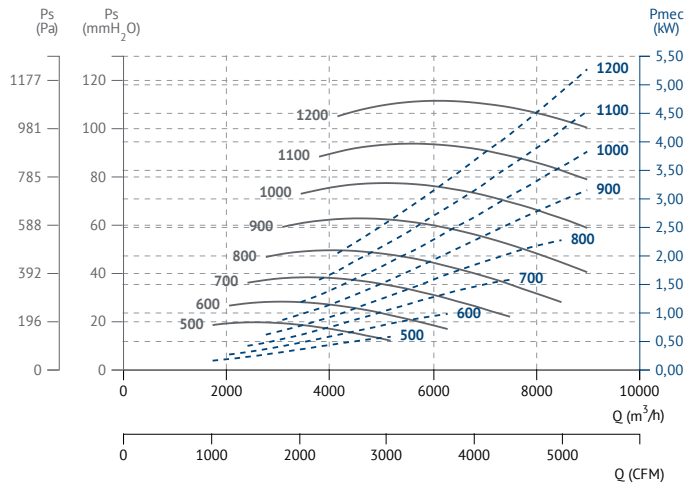

BSTR-M 20/10

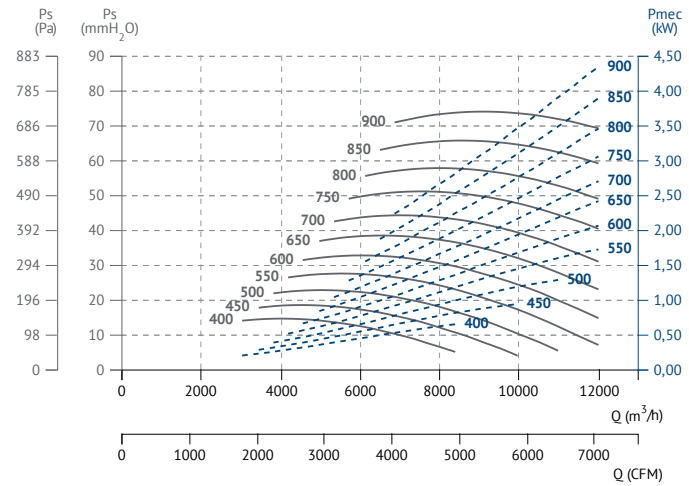

BSTR-M 22/11

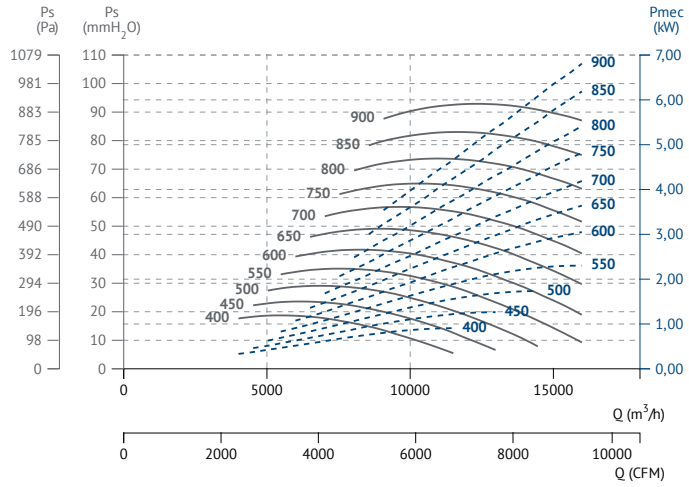

BSTR-M 25/13

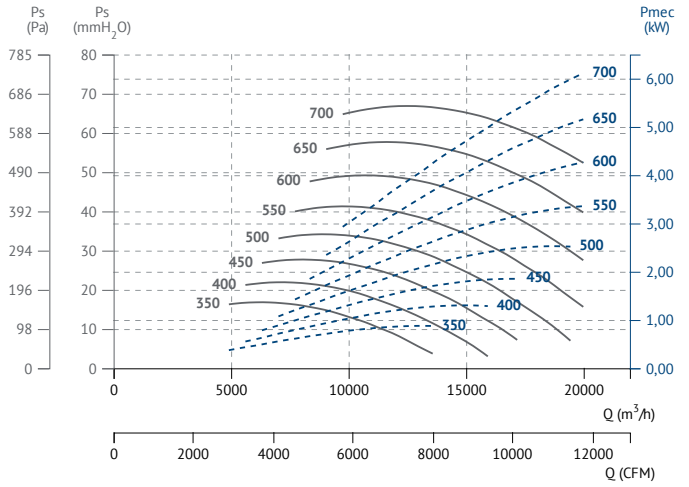

BSTR-M 30/14

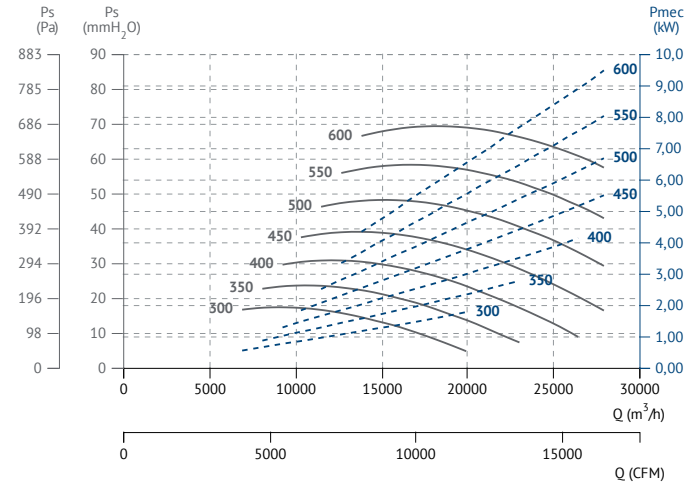

NIMUS

Centrifugal fan, for clean or slightly dusty air
Ventilador centrífugo, para aire limpio o ligeramente polvoriento



+ info 60 Hz ErP

NIMAX vs NIMUS

NIMAX has higher profile turbine height than NIMUS. This helps to achieve better flow rates with the same casing and motor power, achieving greater efficiency.

De perfil, la turbina de NIMAX tiene mayor altura que NIMUS. Esto ayuda a conseguir mejores caudales teniendo la misma caja y potencia de motor, lo que ayuda a conseguir una mayor eficiencia.

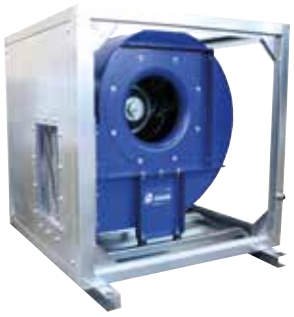

* Under request / Bajo demanda :
Nimus + AB (Acoustic box/ caja acústica)

MANUFACTURING FEATURES

- Medium pressure centrifugal fan with direct coupling.
- Reinforced housing made of carbon laminated steel, protected against corrosion by powder coating polyester resin RAL 5010. Finish C3.
- Casing fully latched and adjustable.
- Self-cleaning turbine and reinforced impeller with high-performance backward (reaction) blades made of carbon laminated steel dynamically balanced to minimize noise and vibrations. Graffiti black RAL 9005.
- Squirrel cage standardized asynchronous IEC motor with IP-55 protection and class F electrical insulation. Standard voltages 230/400V 50Hz for three-phase motors up to 4kW and 400/690V 50Hz, for higher powers.
- Motor (B3) with feet and support base.
- Models from 500 are supplied with a front support foot, for the other models the front support foot is optional.
- Available in the following guidelines (to be indicated in case of order): LG0, LG45, LG90, LG135, LG180; LG225, LG270, LG315, RD0, RD45, RD90, RD135, RD180; RD225, RD270, RD315.
- Maximum continuous working temperature: transported air 130ºC, ambient 60ºC.

APPLICATIONS

- Suitable for moving clean or dusty air.
- Designed to be installed in duct for supply or extract air.
- Paint booths.
- Dust collection.
- Dryers of the food industry.
- Food processing.
- Incineration.
- Odour control in industry.
- Indoor / outdoor pollution control.
- Big buildings.
- Malls.
- Factories / Industrial warehouses.
- Warehouses.
- Smoke extraction.
- Boilers and ovens.
- Filtering technology.
- Manufacture and treatment of chemical products.
- Tunnels.
- Underground stations.

UNDER REQUEST

- Fans for 60Hz or special voltages.
- 2 speed motor.
- C4 or C5 coating painting.
- Hot dip galvanized.
- Inox 304 (normal or electro polished finish).
- Inox 316 (normal or electro polished finish).
- Cooling impeller.
- Anticaloric painting.
- Fully welded housing (waterproof).
- Inspection door for easy maintenance and cleaning.
- Drainage system.
- Airtight axle.
- Other brands of motors.
- With heat slingers.
- Non-sparking air passage and standard motor.

CARACTERÍSTICAS CONSTRUCTIVAS

- Ventilador centrífugo de media presión con acoplamiento directo.
- Carcasa reforzada fabricada en acero laminado al carbono, protegida contra la corrosión mediante recubrimiento de polvo de resina poliéster de color RAL 5010. Acabado C3.
- Carcasa totalmente engatillada y orientable.
- Turbina autolimpiante y rodete reforzado de álabes hacia atrás (a reacción) de alto rendimiento fabricado en acero laminado al carbono equilibrado dinámicamente para minimizar el ruido y las vibraciones. Pintada de color negro RAL 9005.
- Motor IEC asíncrono normalizado de jaula de ardilla con protección IP-55 y aislamiento eléctrico clase F. Voltajes estándar 230/400V 50Hz para motores trifásicos hasta 4kW y 400/690V 50Hz para potencias superiores.
- Motor con patas (B3) soportado sobre pie soporte motor.
- Los modelos de tamaño 500 y superiores se suministran con pie soporte delantero, para el resto de modelos el pie soporte delantero es opcional.
- Disponible en las siguientes orientaciones (a indicar en caso de pedido): LG0, LG45, LG90, LG135, LG180; LG225, LG270, LG315, RD0, RD45, RD90, RD135, RD180; RD225, RD270, RD315.
- Temperatura máxima de trabajo en continuo: aire transportado: 130ºC, ambiente: 60ºC.

APLICACIONES

- Adecuados para mover aire limpio o polvoriento.
- Diseñados para instalarse en conducto para la aspiración o la impulsión.
- Cabinas de pintura.
- Recogida de polvo.
- Secadores de la industria alimenticia.
- Procesamiento de alimentos.
- Incineración.
- Control de olores en industria.
- Control de polución interior/exterior.
- Grandes edificios.
- Centros comerciales.
- Fábricas / Naves industriales.
- Almacenes.
- Extracción de humos.
- Calderas y hornos.
- Tecnología de filtrado.
- Fabricación y tratamiento de productos químicos.
- Túneles.
- Estaciones subterráneas.

BAJO DEMANDA

- Ventiladores para 60Hz o voltajes especiales.
- Motor 2 velocidades.
- Acabado pintura C4-C5.
- Galvanizado en caliente.
- Inox 304 (acabado normal o electropulido).
- Inox 316 (acabado normal o electropulido).
- Con rodete de refrigeración.
- Pintura anticalórica.
- Carcasa totalmente soldada (estanca).
- Puerta inspección para facilitar el mantenimiento limpieza.
- Drenaje.
- Eje estanco.
- Otras marcas de motores.
- Paso de aire antichispas y motor estándar.

ACCESSORIES / accesorios



INT

Interruptor de corte

Safety switch



SFC

Variador de velocidad frecuencial

Frecuency speed controller



AVR

Amortiguador antivibrátil de caucho

Anti-vibration rubber block



AVS

Amortiguador de muelles

Spring anti-vibration block



RA

Rejilla aspiración

Inlet protection guard



SIL-C

Silenciador circular aspiración/impulsión

inlet-outlet circular silencer



RIS

Reja impulsión

Outlet guard



BIDS

Brida antivibratoria rectangular-rectangular

Rectangular-rectangular anti-vibration flange



EIS

Embocadura impulsión

Outlet flange



BADS

Brida antivibratoria circular-circular

Coupling flange



AC

Brida conexión

Conection flange



JE 45

Junta elástica

Flexible joint

BA-400

Brida antivibratoria 400º/2h.

Anti-vibrating flange 400º/2h. flexible



FS

Pie soporte delantero para ventiladores de media y alta presión

Front support for medium and high pressure fans



AB

Cabinas acústicas para ventiladores centrífugos Casals

Acoustic cabins for Casals centrifugal fans

THREE PHASE RANGE / serie trifásica

2 POLE / 2 polos

Code *	Model	R.P.M.	Rated I (A) 400 V	Rated Power kW	Air flow m³/h	Sound dB (A)	Weight Kg	Connect. diagram
NS311280	NIMUS 311 T2 1,1kW	2800	2,33	1,10	4.710	58	34,97	1
NS312280	NIMUS 312 T2 1,1kW	2800	2,33	1,10	4.960	59	35,20	1
NS351290	NIMUS 351 T2 2,2kW	2840	4,58	2,20	6.750	62	44,12	1
NS352290	NIMUS 352 T2 2,2kW	2840	4,58	2,20	7.100	63	44,53	1
NS4012100	NIMUS 401 T2 3kW	2880	5,92	3	9.650	66	61,47	1
NS4022112	NIMUS 402 T2 4kW	2880	7,63	4	10.160	67	61,90	1
NS4512132	NIMUS 451 T2 7,5kW	2910	14,1	7,50	13.740	69	86,03	1
NS4522132	NIMUS 452 T2 7,5kW	2910	14,1	7,50	14.460	70	87,90	1
NS5012160	NIMUS 501 T2 11kW	2940	20,8	11	18.850	73	110,05	1
NS5022160	NIMUS 502 T2 11kW	2940	20,8	11	19.840	73	110,01	1

* This code corresponds to the model | Este código corresponde al modelo LG270

4 POLE / 4 polos

Code *	Model	R.P.M.	Rated I (A) 400 V	Rated Power kW	Air flow m³/h	Sound dB (A)	Weight Kg	Connect. diagram
NS311471	NIMUS 311 T4 0,37kW	1400	1,07	0,37	2.360	43	34,50	1
NS312471	NIMUS 312 T4 0,37kW	1400	1,07	0,37	2.480	44	35,82	1
NS351471	NIMUS 351 T4 0,37kW	1400	1,07	0,37	3.370	47	43,16	1
NS352471	NIMUS 352 T4 0,37kW	1400	1,07	0,37	3.550	48	43,66	1
NS401480	NIMUS 401 T4 0,55kW	1400	1,49	0,55	4.830	51	55,47	1
NS402480	NIMUS 402 T4 0,55kW	1400	1,49	0,55	5.080	51	55,92	1
NS451480	NIMUS 451 T4 0,75kW	1410	1,63	0,75	6.870	54	69,17	1
NS452490	NIMUS 452 T4 1,1kW	1450	2,49	1,10	7.230	55	70,34	1
NS501490	NIMUS 501 T4 1,5kW	1440	3,26	1,50	9.420	57	87,37	1
NS502490	NIMUS 502 T4 1,5kW	1440	3,26	1,50	9.920	58	88,14	1
NS5614100	NIMUS 561 T4 2,2kW	1435	4,64	2,20	13.240	61	121,40	1
NS5624100	NIMUS 562 T4 3kW	1420	6,17	3	13.940	62	122,31	1
NS6314112	NIMUS 631 T4 4kW	1440	8,32	4	18.850	65	150,22	1
NS6324132	NIMUS 632 T4 5,5kW	1460	10,5	5,50	19.850	65	163,06	1
NS7114132	NIMUS 711 T4 7,5kW	1455	14,1	7,50	26.980	68	202,22	1
NS7124132	NIMUS 712 T4 11kW	1455	21,2	11	28.410	69	216,35	1
NS8014160	NIMUS 801 T4 15kW	1465	29,8	15	38.600	72	266,35	1
NS8024160	NIMUS 802 T4 15kW	1465	29,8	15	40.640	73	268,35	1
NS9014200	NIMUS 901 T4 30kW	1475	56,3	30	54.960	75	369,35	1
NS9024200	NIMUS 902 T4 30kW	1475	56,3	30	57.860	76	370,85	1
NS10014225	NIMUS 1001 T4 45kW	1475	80,7	45	75.390	79	438,91	1
NS10024225	NIMUS 1002 T4 45kW	1475	80,7	45	79.370	79	441,01	1

* This code corresponds to the model | Este código corresponde al modelo LG270

6 POLE / 6 polos

Code *	Model	R.P.M.	Rated I (A) 400 V	Rated Power kW	Air flow m³/h	Sound dB (A)	Weight Kg	Connect. diagram
NS501680	NIMUS 501 T6 0,37kW	900	1,27	0,37	6.280	49	86,82	1
NS502680	NIMUS 502 T6 0,55kW	900	1,8	0,55	6.610	49	87,58	1
NS561690	NIMUS 561 T6 0,75kW	925	1,95	0,75	8.830	52	114,84	1
NS562690	NIMUS 562 T6 0,75kW	925	1,95	0,75	9.290	53	115,85	1
NS6316100	NIMUS 631 T6 1,5kW	940	3,71	1,50	12.570	56	149,63	1
NS6326100	NIMUS 632 T6 1,5kW	940	3,71	1,50	13.230	57	150,83	1
NS7116112	NIMUS 711 T6 2,2kW	965	5,94	2,20	17.990	59	189,97	1
NS7126132	NIMUS 712 T6 3kW	960	7,3	3	18.940	60	203,46	1
NS8016132	NIMUS 801 T6 4kW	960	9,46	4	25.730	63	252,46	1
NS8026132	NIMUS 802 T6 5,5kW	960	12,8	5,50	27.090	64	254,46	1
NS9016160	NIMUS 901 T6 7,5kW	965	15,2	7,50	36.640	67	323,75	1
NS9026160	NIMUS 902 T6 11kW	975	-	11	38.570	67	326,35	1
NS10016180	NIMUS 1001 T6 15kW	970	27,7	15	50.260	70	399,93	1
NS10026180	NIMUS 1002 T6 15kW	970	27,7	15	52.910	71	402,93	1
NS501611281	NIMUS 1121 T6 30kW	980	54,4	30	68.400	71	1.153	1
NS501611282	NIMUS 1122 T6 37kW	980	66,8	37	75.600	67	1.242	1
NS501612586	NIMUS 1251 T6 55kW	980	102	55	97.200	74	1.739	1
NS501612588	NIMUS 1252 T6 75kW	985	138	75	108.000	76	1.960	1
NS501614106	NIMUS 1401 T6 90kW	985	164	90	122.400	77	2.342	1
NS501614107	NIMUS 1402 T6 110kW	990	199	110	140.000	77	2.363	1

* This code corresponds to the model | Este código corresponde al modelo LG270

DIMENSIONS / dimensiones

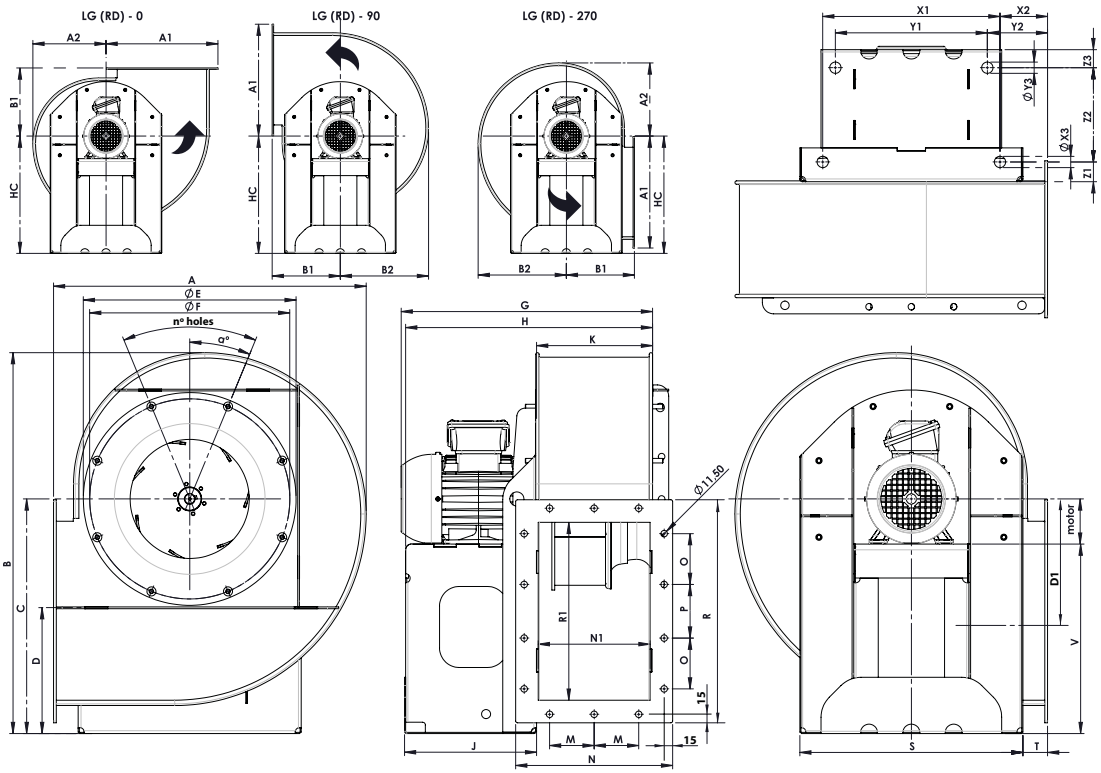

MODEL	A	A1	A2	B	B1	B2	C	D	D1	E	F	G (±)	H	HC	J	K	M	Mot.	N
NIMUS 311 T2 1,1kW	554	396,5	259,2	675	241,3	312,6	415,5	216,5	199	377	354,5	445,4	437,5	415,5	234	205,5	79	80	278
NIMUS 311 T4 0,37kW	554	396,5	259,2	675	241,3	312,6	415,5	216,5	199	377	354,5	434,4	422,5	415,5	219	205,5	79	71	278
NIMUS 312 T2 1,1kW	554	396,5	259,2	675	241,3	312,6	415,5	216,5	199	377	354,5	445,4	437,5	415,5	234	205,5	79	80	278
NIMUS 312 T4 0,37kW	554	396,5	259,2	675	241,3	312,6	415,5	216,5	199	377	354,5	434,4	422,5	415,5	219	205,5	79	71	278
NIMUS 351 T2 2,2kW	617	441,8	290,9	751,5	266,2	351,1	460,5	236	224	419	394,5	516	493,5	460,5	264	231,5	92	90	304
NIMUS 351 T4 0,37kW	617	441,8	290,9	751,5	266,2	351,1	460,5	236	224	419	394,5	455	448,5	460,5	219	231,5	92	71	304
NIMUS 352 T2 2,2kW	617	441,8	290,9	751,5	266,2	351,1	460,5	236	224	419	394,5	516	493,5	460,5	264	231,5	92	90	304
NIMUS 352 T4 0,37kW	617	441,8	290,9	751,5	266,2	351,1	460,5	236	224	419	394,5	455	448,5	460,5	219	231,5	92	71	304
NIMUS 401 T2 3kW	689	493	326,7	837	294,3	394,6	510,5	257,5	253	464	438	590	582	510,5	324,5	259,5	106	100	332
NIMUS 401 T4 0,55kW	689	493	326,7	837	294,3	394,6	510,5	257,5	253	464	438	501	491,5	510,5	234	259,5	106	80	332
NIMUS 402 T2 4kW	689	493	326,7	837	294,3	394,6	510,5	257,5	253	464	438	606	586,5	510,5	329	259,5	106	112	332
NIMUS 402 T4 0,55kW	689	493	326,7	837	294,3	394,6	510,5	257,5	253	464	438	501	491,5	510,5	234	259,5	106	80	332
NIMUS 451 T2 7,5kW	768	549,3	366,2	937	325,4	442,5	570,5	286	284	523	485	717,5	683	570,5	393,5	291,5	112	132	364
NIMUS 451 T4 0,75kW	768	549,3	366,2	937	325,4	442,5	570,5	286	284	523	485	528,5	523,5	570,5	234	291,5	112	80	364
NIMUS 452 T2 7,5kW	768	549,3	366,2	937	325,4	442,5	570,5	286	284	523	485	717,5	683	570,5	393,5	291,5	112	132	364
NIMUS 452 T4 1,1kW	768	549.3	366.2	937	325.4	442.5	570.5	286	284	523	485	577.5	553.5	570.5	264	291.5	112	90	364

MODEL	N1	O	P	R	R1	S	T	V	X1	X2	X3	Y1	Y2	Y3	Z1	Z2	Z3	aº	nº holes
NIMUS 311 T2 1,1kW	198	90	95	395	315	395	43,5	335,5	314	84,3	20	269,2	106,7	20	35	167	32	22,5º	8x45º
NIMUS 311 T4 0,37kW	198	90	95	395	315	395	43,5	344,5	314	84,3	20	269,2	106,7	20	35	152	32	22,5º	8x45º
NIMUS 312 T2 1,1kW	198	90	95	395	315	395	43,5	335,5	314	84,3	20	269,2	106,7	20	35	167	32	22,5º	8x45º
NIMUS 312 T4 0,37kW	198	90	95	395	315	395	43,5	344,5	314	84,3	20	269,2	106,7	20	35	152	32	22,5º	8x45º
NIMUS 351 T2 2,2kW	224	105	105	435	355	438	47	370,5	357	87,7	20	269,2	131,6	20	35	197	32	22,5º	8x45º
NIMUS 351 T4 0,37kW	224	105	105	435	355	438	47	399,5	357	87,7	20	269,2	131,6	20	35	152	32	22,5º	8x45º
NIMUS 352 T2 2,2kW	224	105	105	435	355	438	47	370,5	357	87,7	20	269,2	131,6	20	35	197	32	22,5º	8x45º
NIMUS 352 T4 0,37kW	224	105	105	435	355	438	47	399,5	357	87,7	20	269,2	131,6	20	35	152	32	22,5º	8x45º
NIMUS 401 T2 3kW	252	120	120	480	400	487	50,5	410,5	406	91,3	20	339,8	124,4	20	35	257	32	22,5º	8x45º
NIMUS 401 T4 0,55kW	252	120	120	480	400	487	50,5	430,5	406	91,3	20	269,2	159,7	20	35	167	32	22,5º	8x45º
NIMUS 402 T2 4kW	252	120	120	480	400	487	50,5	398,5	406	91,3	20	339,8	124,4	20	35	262	32	22,5º	8x45º
NIMUS 402 T4 0,55kW	252	120	120	480	400	487	50,5	430,5	406	91,3	20	269,2	159,7	20	35	167	32	22,5º	8x45º
NIMUS 451 T2 7,5kW	284	130	130	530	450	545	53	396,5	464	93,4	20	369,8	140,5	20	35	327	32	22,5º	8x45º
NIMUS 451 T4 0,75kW	284	130	130	530	450	545	53	490,5	464	93,4	20	269,2	191	20	35	167	32	22,5º	8x45º
NIMUS 452 T2 7,5kW	284	130	130	530	450	545	53	396,5	464	93,4	20	369,8	140,5	20	35	327	32	22,5º	8x45º
NIMUS 452 T4 1,1kW	284	130	130	530	450	545	53	481	464	93,4	20	269,2	191	20	35	197	32	22,5º	8x45º

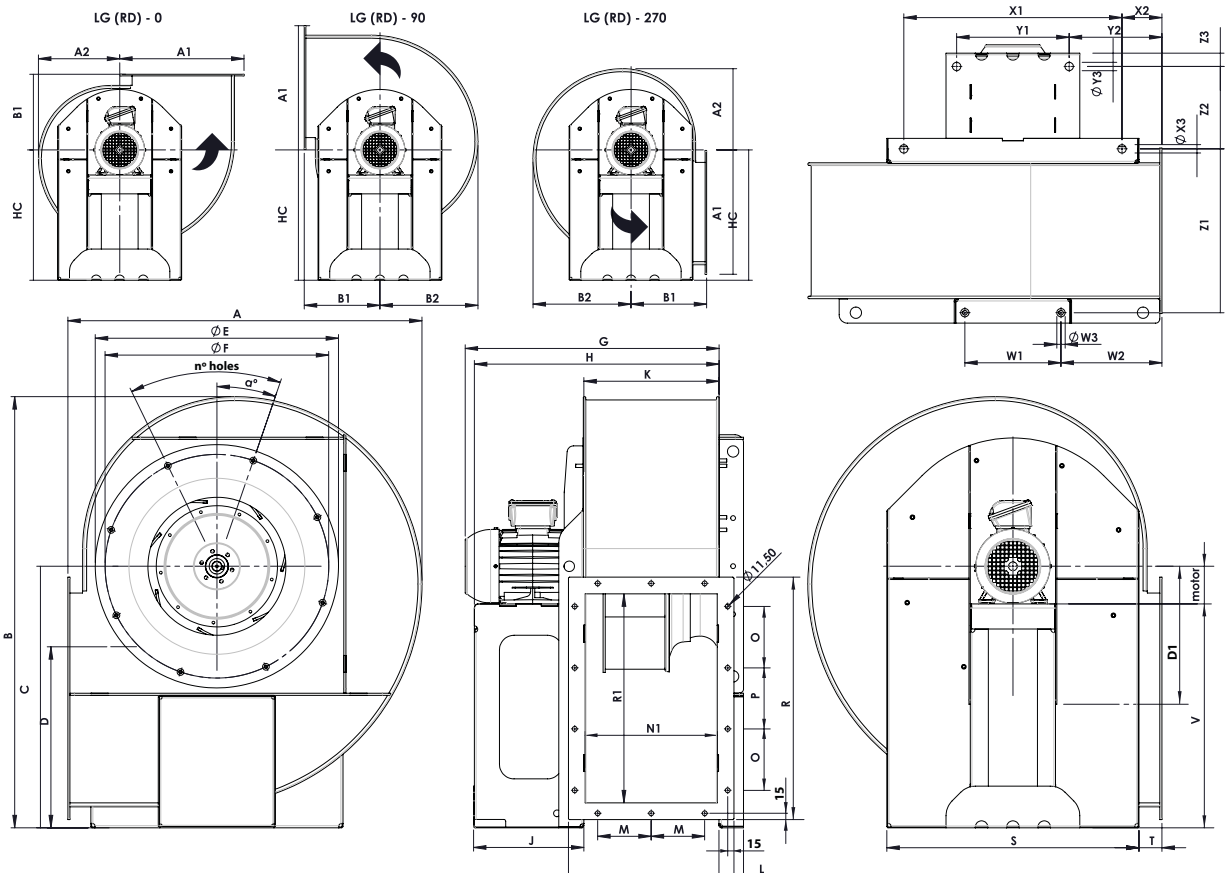

MODEL	A	A1	A2	B	B1	B2	C	D	D1	E	F	G (±)	H	HC	J	K	L	M	Mot.	N
NIMUS 501 T2 11kW	847,3	606	406	1031,52	356,6	490,7	625,62	309,6	316	582	535	816,8	815,5	625,5	494	323,5	59	128	160	396
NIMUS 501 T4 1,5kW	847,3	606	406	1031,52	356,6	490,7	625,62	309,6	316	582	535	615,5	585,5	625,5	264	323,5	59	128	90	396
NIMUS 501 T6 0,37kW	847,3	606	406	1031,52	356,6	490,7	625,62	309,6	316	582	535	566,5	555,5	625,5	234	323,5	59	128	80	396
NIMUS 502 T2 11kW	847,3	606	406	1031,52	356,6	490,7	625,62	309,6	316	582	535	816,8	815,5	625,5	494	323,5	59	128	160	396
NIMUS 502 T4 1,5kW	847,3	606	406	1031,52	356,6	490,7	625,62	309,6	316	582	535	615,5	585,5	625,5	264	323,5	59	128	90	396
NIMUS 502 T6 0,55kW	847,3	606	406	1031,52	356,6	490,7	625,62	309,6	316	582	535	566,5	555,5	625,5	234	323,5	59	128	80	396
NIMUS 561 T4 2,2kW	942,5	674	453,5	1148,6	394	548,5	695,1	341,1	354	650	608	693,5	684,9	695,1	326,5	361,5	59	147	100	434
NIMUS 561 T6 0,75kW	942,5	674	453,5	1148,6	394	548,5	695,1	341,1	354	650	608	644,4	624,5	695,1	266	361,5	59	147	90	434
NIMUS 562 T4 3kW	942,5	674	453,5	1148,6	394	548,5	695,1	341,1	354	650	608	693,5	684,9	695,1	326,5	361,5	59	147	100	434
NIMUS 562 T6 0,75kW	942,5	674	453,5	1148,6	394	548,5	695,1	341,1	354	650	608	654,4	624,5	695,1	266	361,5	59	147	90	434
NIMUS 631 T4 4kW	1053,5	753,3	509	1284	437,6	615,9	775	376,8	398	710	675	754,8	733,5	775,1	331	405,5	59	169	112	478
NIMUS 631 T6 1,5kW	1053,5	753,3	509	1284	437,6	615,9	775	376,8	398	710	675	736,8	729	775,1	326,5	405,5	59	169	100	478
NIMUS 632 T4 5,5kW	1053,5	753,3	509	1284	437,6	615,9	775	376,8	398	710	675	835,2	798	775,1	395	405,5	59	169	132	478
NIMUS 632 T6 1,5kW	1053,5	753,3	509	1284	437,6	615,9	775	376,8	398	710	675	736,8	729	775,1	326,5	405,5	59	169	100	478
NIMUS 711 T4 7,5kW	1180,3	843,7	572,4	1437,5	487,5	692,8	865	416,4	449	826	755	876	849	865,1	395	456,5	59	184,5	132	529
NIMUS 711 T6 2,2kW	1180,3	843,7	572,4	1437,5	487,5	692,8	865	416,4	449	826	755	796,5	784,5	865,1	331	456,5	59	184,5	112	529
NIMUS 712 T6 3kW	1180,3	843,7	572,4	1437,5	487,5	692,8	865	416,4	449	826	755	876	849	865,1	395	456,5	59	184,5	132	529
NIMUS 801 T4 15kW	1323,1	945,7	643,8	1609	543,6	779,5	965	459,4	506	930	845	1057,6	1005,5	965,1	496	512,5	59	202,5	160	585
NIMUS 801 T6 4kW	1323,1	945,7	643,8	1609	543,6	779,5	965	459,4	506	930	845	937,5	905	965,1	395	512,5	59	202,5	132	585
NIMUS 802 T4 15kW	1323,1	945,7	643,8	1609	543,6	779,5	965	459,4	506	930	845	1057,6	1005,5	965,1	496	512,5	59	202,5	160	585
NIMUS 802 T6 5,5kW	1323,1	945,7	643,8	1609	543,6	779,5	965	459,4	506	930	845	937,5	905	965,1	395	512,5	59	202,5	132	585
NIMUS 901 T4 30kW	1481,7	1059	723	1813	606	875,5	1090	521,2	570	1065	987	1244,2	1158,5	1090	587	574,5	69	223,5	200	647
NIMUS 901 T6 7,5kW	1481,7	1059	723	1813	606	875,5	1090	521,2	570	1065	987	1120,6	1067,5	1090	496	574,5	69	223,5	160	647
NIMUS 902 T4 30kW	1481,7	1059	723	1813	606	875,5	1090	521,2	570	1065	987	1276,2	1158,5	1090	587	574,5	69	223,5	200	647
NIMUS 902 T6 11kW	1481,7	1059	723	1813	606	875,5	1090	521,2	570	1065	987	1120,6	1067,5	1090	496	574,5	69	223,5	160	647
NIMUS 1001 T4 45kW	1640	1172	802	2002	668,2	971,8	1200	168	633	1172	1093	1426	1248,5	1200	611	640,5	69	256,5	225	713
NIMUS 1001 T6 15kW	1640	1172	802	2002	668,2	971,8	1200	168	633	1172	1093	1271,5	1169	1200	531,5	640,5	69	256,5	180	713
NIMUS 1002 T4 45kW	1640	1172	802	2002	668,2	971,8	1200	168	633	1172	1093	1426	1248,5	1200	611	640,5	69	256,5	225	713
NIMUS 1002 T6 15kW	1640	1172	802	2002	668,2	971,8	1200	168	633	1172	1093	1271,5	1169	1200	531,5	640,5	69	256,5	180	713

MODEL	N1	O	P	R	R1	S	T	V	W1	W2	W3	X1	X2	X3	Y1	Y2	Y3	Z1	Z2	Z3	a°	nºholes
NIMUS 501 T2 11kW	316	147	146	580	500	603,2	55	465,6	230	241,6	20	522	95,6	20	431,2	141	20	392	427	32	19º	8x45º
NIMUS 501 T4 1,5kW	316	147	146	580	500	603,2	55	535,6	230	241,6	20	522	95,60	20	269,2	222	20	392	197	32	19º	8x45º
NIMUS 501 T6 0,37kW	316	147	146	580	500	603,2	55	545,6	230	241,6	20	522	95,6	20	269,2	222	20	392	167	32	19º	8x45º
NIMUS 502 T2 11kW	316	147	146	580	500	603,2	55	465,6	230	241,6	20	522	95,6	20	431,2	141	20	392	427	32	19º	8x45º
NIMUS 502 T4 1,5kW	316	147	146	580	500	603,2	55	535,6	230	241,6	20	522	95,60	20	269,2	222	20	392	197	32	19º	8x45º
NIMUS 502 T6 0,55kW	316	147	146	580	500	603,2	55	545,6	230	241,6	20	522	95,6	20	269,2	222	20	392	167	32	19º	8x45º
NIMUS 561 T4 2,2kW	354	165	170	640	560	673,4	57,3	595,1	250	269	20	592	98	20	339,8	224,1	20	430,7	257	33,5	15º	12x30º
NIMUS 561 T6 0,75kW	354	165	170	640	560	673,4	57,3	605,1	250	269	20	592	98	20	269,2	259,4	20	430,7	197	33,5	15º	12x30º
NIMUS 562 T4 3kW	354	165	170	640	560	673,4	57,3	595,1	250	269	20	592	98	20	339,8	224,1	20	430,7	257	33,5	15º	12x30º
NIMUS 562 T6 0,75kW	354	165	170	640	560	673,4	57,3	605,1	250	269	20	592	98	20	269,2	259,4	20	430,7	197	33,5	15º	12x30º
NIMUS 631 T4 4kW	398	190	190	710	630	754,4	60,4	663,1	330	272,6	20	676	101,1	20	339,8	267,7	20	474,7	262	33,5	0º	12x30º
NIMUS 631 T6 1,5kW	398	190	190	710	630	754,4	60,4	675,1	330	272,6	20	676	101,1	20	339,8	267,7	20	474,7	257	33,5	0º	12x30º
NIMUS 632 T4 5,5kW	398	190	190	710	630	754,4	60,4	643,1	330	272,6	20	676	101,1	20	369,8	252,7	20	474,7	327	32,5	0º	12x30º
NIMUS 632 T6 1,5kW	398	190	190	710	630	754,4	60,4	675,1	330	272,6	20	676	101,1	20	339,8	267,7	20	474,7	257	33,5	0º	12x30º
NIMUS 711 T4 7,5kW	449	210	210	790	710	847,4	63,8	733,1	350	312,5	20	766	104,5	20	369,8	302,6	20	525,7	327	32,5	5º	16x22,5º
NIMUS 711 T6 2,2kW	449	210	210	790	710	847,4	63,8	753,1	350	312,5	20	766	104,5	20	339,8	302,6	20	525,7	262	33,5	5º	16x22,5º
NIMUS 712 T6 3kW	449	210	210	790	710	847,4	63,8	733,1	350	312,5	20	766	104,5	20	369,8	302,6	20	525,7	327	32,5	5º	16x22,5º
NIMUS 801 T4 15kW	505	233	234	880	800	951,4	67,9	805,1	450	318,6	20	870	108,6	20	431,2	328	20	581,7	427	33,5	11,25º	16x22,5º
NIMUS 801 T6 4kW	505	233	234	880	800	951,4	67,9	833,1	450	318,6	20	870	108,6	20	369,8	358,7	20	581,7	327	32,5	11,25º	16x22,5º
NIMUS 802 T4 15kW	505	233	234	880	800	951,4	67,9	805,1	450	318,6	20	870	108,6	20	431,2	328	20	581,7	427	33,5	11,25º	16x22,5º
NIMUS 802 T6 5,5kW	505	233	234	880	800	951,4	67,9	833,1	450	318,6	20	870	108,6	20	369,8	358,7	20	581,7	327	32,5	11,25º	16x22,5º
NIMUS 901 T4 30kW	567	260	260	980	900	1081,4	65,2	890,1	510	351	20	1000	106	20	521,2	320,3	20	653,7	518	33,5	16º	16x22,5º
NIMUS 901 T6 7,5kW	567	260	260	980	900	1081,4	65,2	930,1	510	351	20	1000	106	20	431,2	390,3	20	653,7	427	33,5	16º	16x22,5º
NIMUS 902 T4 30kW	567	260	260	980	900	1081,4	65,2	890,1	510	351	20	1000	106	20	521,2	320,3	20	653,7	518	33,5	16º	16x22,5º
NIMUS 902 T6 11kW	567	260	260	980	900	1081,4	65,2	930,1	510	351	20	1000	106	20	431,2	390,3	20	653,7	427	33,5	16º	16x22,5º
NIMUS 1001 T4 45kW	633	293	294	1080	1000	1201,4	67,5	975,1	600	368,2	20	1120	108,2	20	571,2	382,6	20	719,7	542	33,5	11,25º	16x22,5º
NIMUS 1001 T6 15kW	633	293	294	1080	1000	1201,4	67,5	1020,1	600	368,2	20	1120	108,2	20	461,2	437,6	20	719,7	462	33,5	11,25º	16x22,5º
NIMUS 1002 T4 45kW	633	293	294	1080	1000	1201,4	67,5	975,1	600	368,2	20	1120	108,2	20	571,2	382,6	20	719,7	542	33,5	11,25º	16x22,5º
NIMUS 1002 T6 15kW	633	293	294	1080	1000	1201,4	67,5	1020,1	600	368,2	20	1120	108,2	20	461,2	437,6	20	719,7	462	33,5	11,25º	16x22,5º

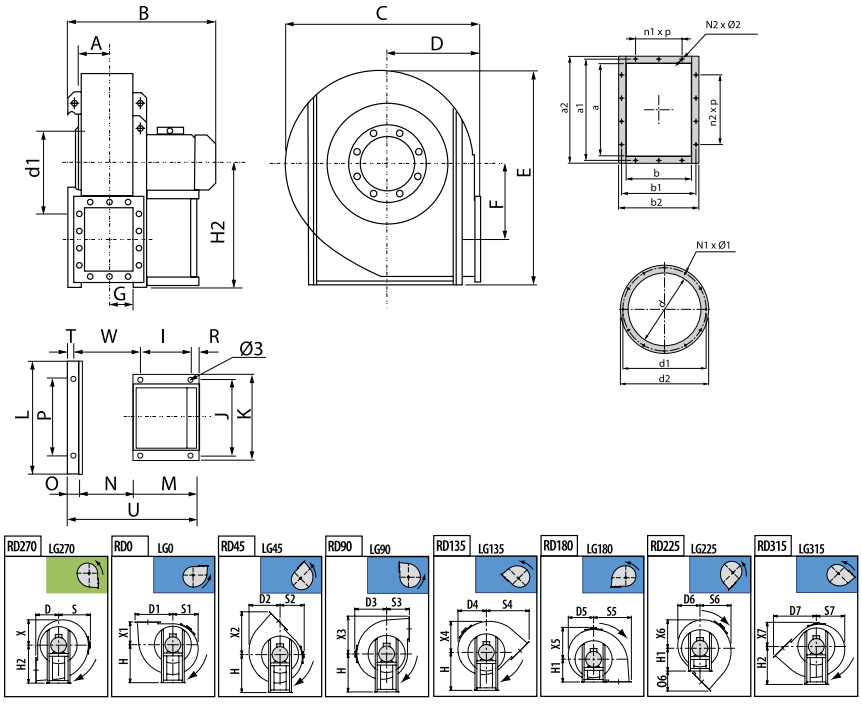

MODEL	A	B	C	D	D1	D2	D3	D4	D5	D6	D7	E	F	G	H	H1	H2	I
NIMUS 1121 T6 30kW	404	1611	1884	800	1319	1132	1084	1037	932	793	1498	2252	684	401	1060	800	1320	415
NIMUS 1122 T6 37kW	404	1719	1884	800	1319	1132	1084	1037	932	793	1498	2252	684	401	1060	800	1320	475
NIMUS 1251 T6 55kW	452	1818	2114	900	1474	1270	1214	1163	1048	898	1679	2548	770	449	1190	900	1500	565
NIMUS 1252 T6 75kW	452	2030	2114	900	1474	1270	1214	1163	1048	898	1679	2548	770	449	1190	900	1500	675
NIMUS 1401 T6 90kW	507	2330	2325	1000	1635	1395	1325	1272	1136	990	1863	2836	854	504	1320	1000	1700	645
NIMUS 1402 T6 110kW	507	2330	2325	1000	1635	1395	1325	1272	1136	990	1863	2836	854	504	1320	1000	1700	645

MODEL	J	K	L	M	N	N1xØ1	N2xØ2	O	O6	P	R	S	S1	S2	S3	S4	S5	S6
NIMUS 1121 T6 30kW	1178	1268	1400	540	802	24x14	20x18	100	398	1178	1400	1084	932	793	800	1498	1319	1132
NIMUS 1122 T6 37kW	1178	1268	1400	600	802	24x14	20x18	100	398	1178	1400	1084	932	793	800	1498	1319	1132
NIMUS 1251 T6 55kW	1310	1400	1530	690	898	24x17	24x18	100	779	1310	45	1214	1048	898	900	1679	1474	1270
NIMUS 1252 T6 75kW	1310	1400	1530	800	898	24x17	24x18	100	779	1310	45	1214	1048	898	900	1679	1474	1270
NIMUS 1401 T6 90kW	1450	1560	1690	800	1008	32x17	24x18	130	863	1450	55	1325	1136	990	1000	1863	1635	1395
NIMUS 1402 T6 110kW	1450	1560	1690	800	1008	32x17	24x18	130	863	1450	55	1325	1136	990	1000	1863	1635	1395

MODEL	S7	T	U	W	X	X1	X2	X3	X4	X5	X6	X7	a	a1	a2	b	b1	b2
NIMUS 1121 T6 30kW	1037	55	1441	926	932	800	1498	1319	1132	1084	1037	793	1130	1210	1270	801	881	941
NIMUS 1122 T6 37kW	1037	55	1501	926	932	800	1498	1319	1132	1084	1037	793	1130	1210	1270	801	881	941
NIMUS 1251 T6 55kW	1163	55	1688	1023	1048	900	1679	1474	1270	1214	1163	898	1267	1347	1407	898	978	1038
NIMUS 1252 T6 75kW	1163	55	1798	1023	1048	900	1679	1474	1270	1214	1163	898	1267	1347	1407	898	978	1038
NIMUS 1401 T6 90kW	1272	85	1937	1152	1136	1000	1863	1635	1395	1325	1272	990	1421	1501	1561	1007	1087	1147
NIMUS 1402 T6 110kW	1272	85	1937	1152	1136	1000	1863	1635	1395	1325	1272	990	1421	1501	1561	1007	1087	1147

MODEL	d	d1	d2	n1xp	n2xp	Ø3
NIMUS 1121 T6 30kW	1130	1200	1250	3x200	5x200	24
NIMUS 1122 T6 37kW	1130	1200	1250	3x200	5x200	24
NIMUS 1251 T6 55kW	1260	1337	1380	4x200	6x200	24
NIMUS 1252 T6 75kW	1260	1337	1380	4x200	6x200	24
NIMUS 1401 T6 90kW	1420	1491	1540	4x200	6x200	24
NIMUS 1402 T6 110kW	1420	1491	1540	4x200	6x200	24

CONNECTION DIAGRAMS / esquema de conexiones

❶ THREE PHASE MOTORS 1 SPEED / motores trifásicos 1 velocidad

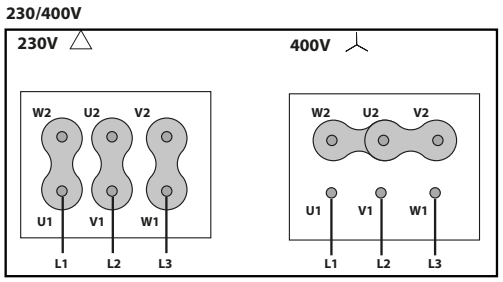

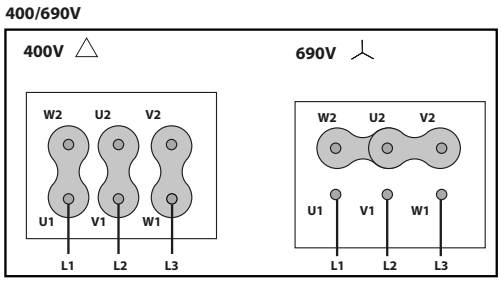

CHARACTERISTIC CURVES / curvas características

2 POLE / 2 polos

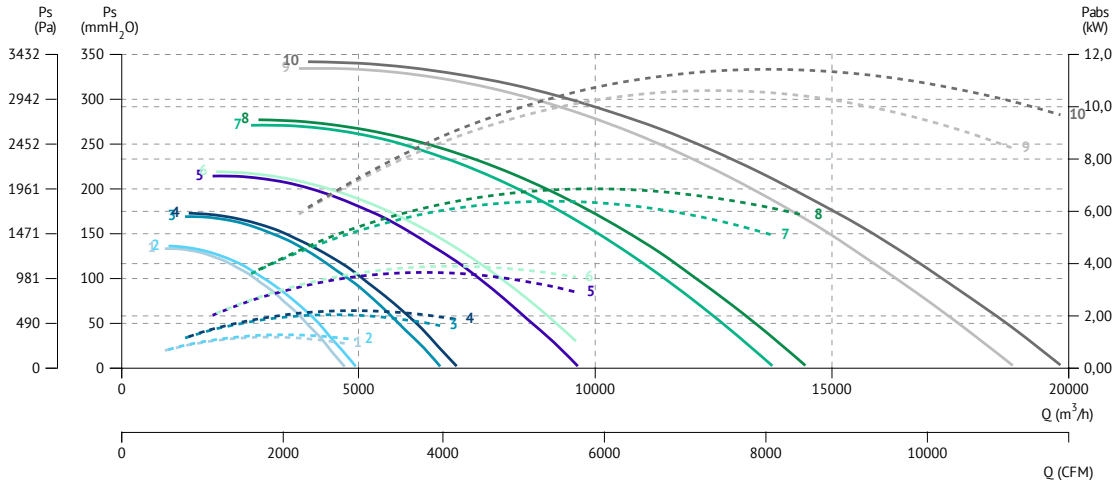

1 NIMUS 311 T2 1,1kW
2 NIMUS 312 T2 1,1kW
3 NIMUS 351 T2 2,2kW
4 NIMUS 352 T2 2,2kW
5 NIMUS 401 T2 3kW
6 NIMUS 402 T2 4kW
7 NIMUS 451 T2 7,5kW
8 NIMUS 452 T2 7,5kW
9 NIMUS 501 T2 11kW
10 NIMUS 502 T2 11kW

4 POLE / 4 polos

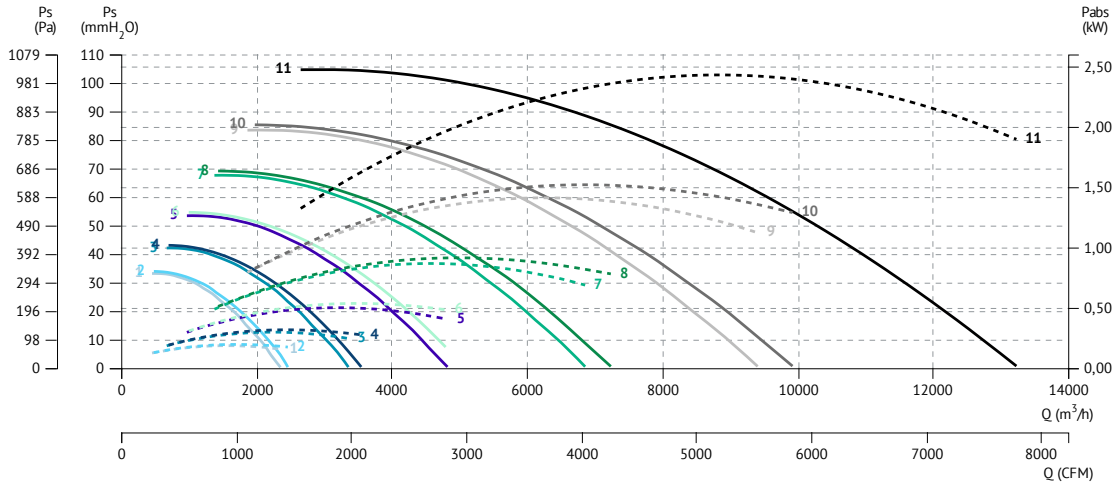

1 NIMUS 311 T4 0,37kW
2 NIMUS 312 T4 0,37kW
3 NIMUS 351 T4 0,37kW
4 NIMUS 352 T4 0,37kW
5 NIMUS 401 T4 0,55kW
6 NIMUS 402 T4 0,55kW
7 NIMUS 451 T4 0,75kW
8 NIMUS 452 T4 1,1kW
9 NIMUS 501 T4 1,5kW
10 NIMUS 502 T4 1,5kW
11 NIMUS 561 T4 2,2kW

4 POLE / 4 polos

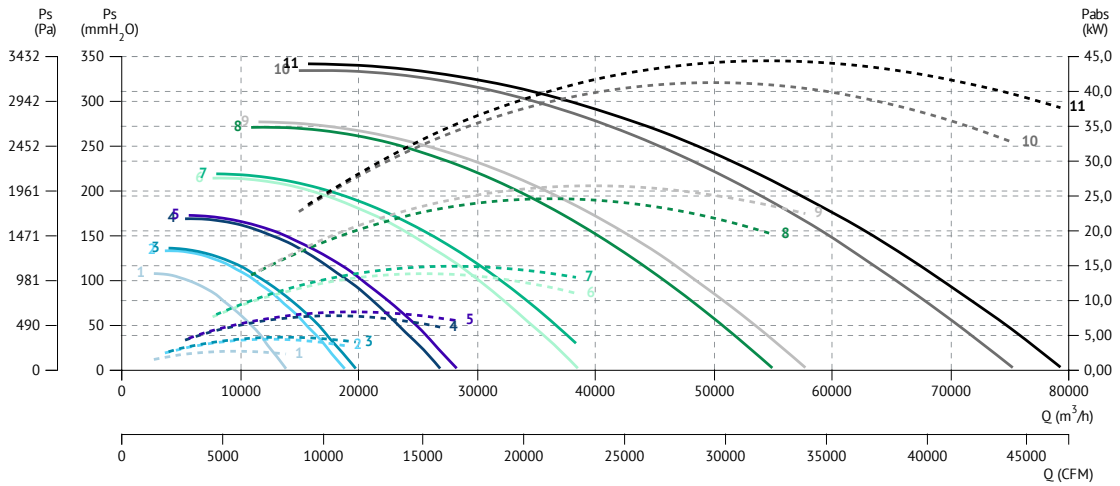

1 NIMUS 562 T4 3kW
2 NIMUS 631 T4 4kW
3 NIMUS 632 T4 5,5kW
4 NIMUS 711 T4 7,5kW
5 NIMUS 712 T4 9,2kW
6 NIMUS 801 T4 15kW
7 NIMUS 802 T4 15kW
8 NIMUS 901 T4 30kW
9 NIMUS 902 T4 30kW
10 NIMUS 1001 T4 45kW
11 NIMUS 1002 T4 45kW

6 POLE / 6 polos

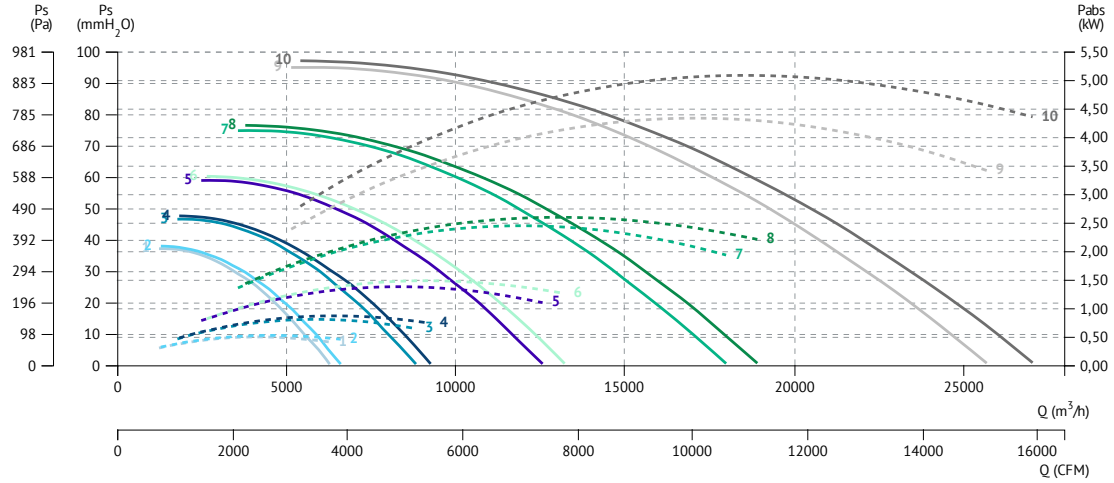

1 NIMUS 501 T6 0,37kW
2 NIMUS 502 T6 0,55kW
3 NIMUS 561 T6 0,75kW
4 NIMUS 562 T6 0,75kW
5 NIMUS 631 T6 1,5kW
6 NIMUS 632 T6 1,5kW
7 NIMUS 711 T6 2,2kW
8 NIMUS 712 T6 3kW
9 NIMUS 801 T6 4kW
10 NIMUS 802 T6 5,5kW

6 POLE / 6 polos

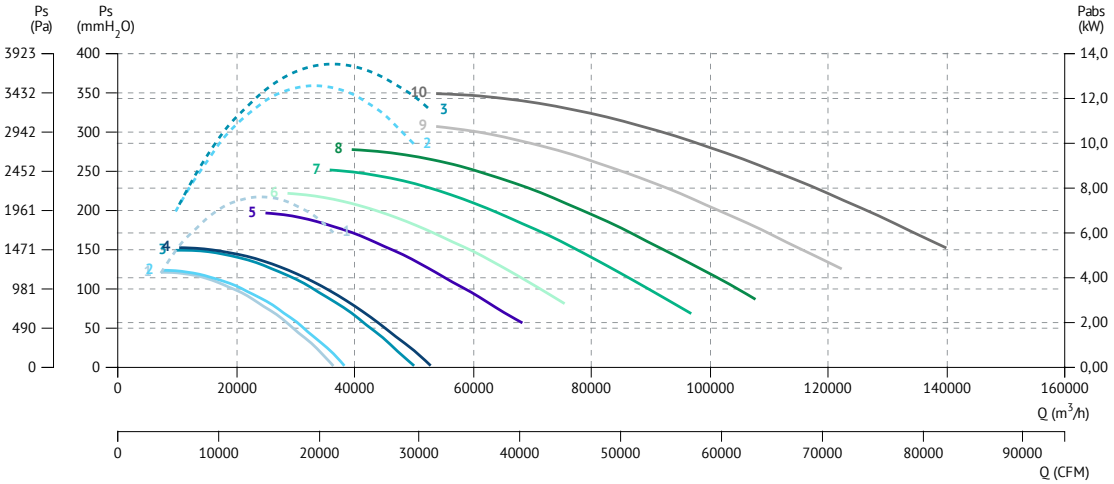

1 NIMUS 901 T6 7,5kW
2 NIMUS 902 T6 11kW
3 NIMUS 1001 T6 15kW
4 NIMUS 1002 T6 15kW
5 NIMUS 1121 T6 30kW
6 NIMUS 1122 T6 37kW
7 NIMUS 1251 T6 55kW
8 NIMUS 1252 T6 75kW
9 NIMUS 1401 T6 90kW
10 NIMUS 1402 T6 110kW

NIMAX

Backward centrifugal fan, for clean or slightly dusty air

Ventilador centrífugo a reacción, para aire limpio o ligeramente polvoriento



+ info 60 Hz

ErP

NIMAX vs NIMUS

NIMAX has higher profile turbine height than NIMUS. This helps to achieve better flow rates with the same casing and motor power, achieving greater efficiency.

De perfil, la turbina de NIMAX tiene mayor altura que NIMUS. Esto ayuda a conseguir mejores caudales teniendo la misma caja y potencia de motor, lo que ayuda a conseguir una mayor eficiencia.

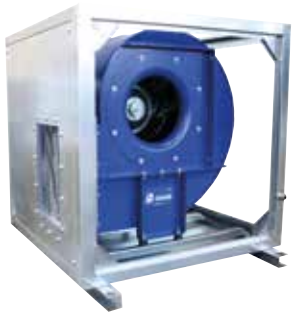

* Under request / Bajo demanda :
Nimax + AB (Acoustic box/ caja acústica)

MANUFACTURING FEATURES

- Medium pressure centrifugal fan with direct coupling.
- Reinforced housing made of carbon laminated steel, protected against corrosion by powder coating polyester resin RAL 5010. Finish C3.
- Casing fully latched and adjustable.
- Self-cleaning turbine and reinforced impeller with high-performance backward (reaction) blades made of carbon laminated steel dynamically balanced to minimize noise and vibrations. Graffiti black RAL 9005.
- The size of the centrifugal impeller and casing is larger than a NIMUS, which increases the performance of the unit.
- Squirrel cage standardized asynchronous IEC motor with IP-55 protection and class F electrical insulation. Standard voltages 230/400V 50Hz for three-phase motors up to 4kW and 400/690V 50Hz, for higher powers.
- Motor (B3) with feet and support base.
- Models from 500 are supplied with a front support foot, for the other models the front support foot is optional.
- Available in the following guidelines (to be indicated in case of order): LG0, LG45, LG90, LG135, LG180; LG225, LG270, LG315, RD0, RD45, RD90, RD135, RD180; RD225, RD270, RD315.
- Maximum continuous working temperature: transported air 130ºC, ambient 60ºC.

APPLICATIONS

- Suitable for moving clean or dusty air.
- Designed to be installed in the suction or discharge duct.
- Paint booths.
- Dust collection.
- Dryers of the food industry.
- Food processing.
- Incineration.
- Odour control in industry.
- Indoor / outdoor pollution control.
- Big buildings.
- Malls.
- Factories / Industrial warehouses.
- Warehouses.
- Smoke extraction.
- Boilers and ovens.
- Filtering technology.
- Manufacture and treatment of chemical products.
- Tunnels.
- Underground stations.

UNDER REQUEST

- Fans for 60Hz or special voltages.
- 2 speed motor.
- C4 or C5 coating painting.
- Hot dip galvanized.
- Inox 304 (normal or electro polished finish).
- Inox 316 (normal or electro polished finish).
- Cooling impeller.
- Anticaloric painting.
- Fully welded housing (waterproof).
- Inspection door for easy maintenance and cleaning.
- Drainage systems.
- Airtight axle.
- Other brands of motors.
- With heat slingers.
- Non-sparking air passage and standard motor.

CARACTERÍSTICAS CONSTRUCTIVAS

- Ventilador centrífugo de media presión con acoplamiento directo.
- Carcasa reforzada fabricada en acero laminado al carbono, protegida contra la corrosión mediante recubrimiento de polvo de resina poliéster de color RAL 5010. Acabado C3.
- Carcasa totalmente engatillada y orientable.
- Turbina autolimpiante y rodete reforzado de álabes hacia atrás (a reacción) de alto rendimiento fabricado en acero laminado al carbono equilibrado dinámicamente para minimizar el ruido y las vibraciones. Pintada de color negro RAL 9005.
- El tamaño de la turbina centrífuga y la caja de viento es de mayores dimensiones que un NIMUS, con lo que se consigue incrementar las prestaciones de la máquina.
- Motor IEC asíncrono normalizado de jaula de ardilla con protección IP-55 y aislamiento eléctrico clase F. Voltajes estándar 230/400V 50Hz para motores trifásicos hasta 4kW y 400/690V 50Hz para potencias superiores.
- Motor con patas (B3) soportado sobre pie soporte motor.
- Los modelos de tamaño 500 y superiores se suministran con pie soporte delantero, para el resto de modelos el pie soporte delantero es opcional.
- Disponible en las siguientes orientaciones (a indicar en caso de pedido): LG0, LG45, LG90, LG135, LG180; LG225, LG270, LG315, RD0, RD45, RD90, RD135, RD180; RD225, RD270, RD315.
- Temperatura máxima de trabajo en continuo: aire transportado: 130ºC, ambiente: 60ºC.

APLICACIONES

- Adecuados para mover aire limpio o polvoriento.
- Diseñados para instalarse en conducto para la aspiración o la impulsión.
- Cabinas de pintura.
- Recogida de polvo.
- Secadores de la industria alimenticia.
- Procesamiento de alimentos.
- Incineración.
- Control de olores en industria.
- Control de polución interior/exterior.
- Grandes edificios.
- Centros comerciales.
- Fábricas / Naves industriales.
- Almacenes.
- Extracción de humos.
- Calderas y hornos.
- Tecnología de filtrado.
- Fabricación y tratamiento de productos químicos.
- Túneles.
- Estaciones subterráneas.

BAJO DEMANDA

- Ventiladores para 60Hz o voltajes especiales.
- Motor 2 velocidades.
- Acabado pintura C4-C5.
- Galvanizado en caliente.
- Inox 304 (acabado normal o electropulido).
- Inox 316 (acabado normal o electropulido).
- Con rodete de refrigeración.
- Pintura anticalórica.
- Carcasa totalmente soldada (estanca).
- Puerta inspección para facilitar el mantenimiento y la limpieza.
- Drenaje.
- Eje estanco.
- Otras marcas de motores.
- Paso de aire antichispas y motor estándar.

ACCESSORIES / accesorios



INT
Interruptor de corte
Safety switch



SFC
Variador de velocidad frecuencial
Frecuency speed controller



AVR
Amortiguador antivibrátil de caucho
Anti-vibration rubber block



AVS
Amortiguador de muelles
Spring anti-vibration block



RA
Rejilla aspiración
Inlet protection guard



SIL-C
Silenciador circular aspiración/impulsión
inlet-outlet circular silencer



RIS
Reja impulsión
Outlet guard



BIDS
Brida antivibratoria rectangular-rectangular
Rectangular-rectangular anti-vibration flange



EIS
Embocadura impulsión
Outlet flange



BADS
Brida antivibratoria circular-circular
Coupling flange



AC
Brida conexión
Conection flange



JE 45
Junta elástica
Flexible joint

BA-400



Brida antivibratoria 400º/2h.
Anti-vibrating flange 400º/2h. flexible

FS



Pie soporte delantero para ventiladores de media y alta presión
Front support for medium and high pressure fans

AB



Cabinas acústicas para ventiladores centrífugos Casals
Acoustic cabins for Casals centrifugal fans

THREE PHASE RANGE / serie trifásica

2 POLE / 2 polos

Code *	Model	R.P.M.	Rated I (A) 400 V	Rated Power kW	Air flow m³/h	Sound dB (A)	Weight Kg	Connect. diagram
NX313290	NIMAX 313 T2 1,5kW	2865	3,14	1,50	5.240	60	36,94	1
NX314290	NIMAX 314 T2 1,5kW	2865	3,14	1,50	5.500	60	36,89	1
NX353290	NIMAX 353 T2 2,2kW	2840	4,58	2,20	7.500	63	45,95	1
NX3542100	NIMAX 354 T2 3kW	2880	5,92	3	7.870	64	50,47	1
NX4032112	NIMAX 403 T2 4kW	2880	7,63	4	10.730	67	63,55	1
NX4042132	NIMAX 404 T2 5,5kW	2910	10,6	5,50	11.260	67	75,16	1
NX4532132	NIMAX 453 T2 7,5kW	2910	14,1	7,50	15.280	70	89,90	1
NX4542132	NIMAX 454 T2 11kW	2940	20,8	11	16.040	71	90,43	1
NX5032160	NIMAX 503 T2 15kW	2935	27,4	15	20.960	74	115,15	1
NX5042160	NIMAX 504 T2 15kW	2935	27,4	15	22.000	74	116,85	1

* This code corresponds to the model | Este código corresponde al modelo LG270

4 POLE / 4 polos

Code *	Model	R.P.M.	Rated I (A) 400 V	Rated Power kW	Air flow m³/h	Sound dB (A)	Weight Kg	Connect. diagram
NX313471	NIMAX 313 T4 0,37kW	1400	1,07	0,37	2.620	45	35,81	1
NX314471	NIMAX 314 T4 0,37kW	1400	1,07	0,37	2.750	45	36,04	1
NX353471	NIMAX 353 T4 0,37kW	1400	1,07	0,37	3.750	48	44,79	1
NX354471	NIMAX 354 T4 0,37kW	1400	1,07	0,37	3.940	49	45,26	1
NX403480	NIMAX 403 T4 0,55kW	1400	1,49	0,55	5.370	52	57,48	1
NX404480	NIMAX 404 T4 0,55kW	1400	1,49	0,55	5.630	52	57,89	1
NX453490	NIMAX 453 T4 1,1kW	1450	2,49	1,10	7.640	55	72,26	1
NX454490	NIMAX 454 T4 1,1kW	1450	2,49	1,10	8.020	56	72,87	1
NX503490	NIMAX 503 T4 1,5kW	1440	3,26	1,50	10.480	59	90,45	1
NX5044100	NIMAX 504 T4 2,2kW	1435	4,64	2,20	11.000	59	97,23	1
NX5634100	NIMAX 563 T4 3kW	1420	6,17	3	14.730	62	125,23	1
NX5644100	NIMAX 564 T4 3kW	1420	6,17	3	15.460	63	126,18	1
NX6334132	NIMAX 633 T4 5,5kW	1460	10,5	5,50	20.970	66	166,71	1
NX6344132	NIMAX 634 T4 5,5kW	1460	10,5	5,50	22.010	66	170,69	1
NX7134132	NIMAX 713 T4 11kW	1455	21,2	11	30.010	69	212,46	1
NX7144160	NIMAX 714 T4 11kW	1455	21,2	11	31.500	70	222,65	1
NX8034180	NIMAX 803 T4 18,5kW	1470	35,6	18,50	42.930	73	277,93	1
NX8044180	NIMAX 804 T4 18,5kW	1470	35,6	18,50	45.060	73	279,93	1
NX9034200	NIMAX 903 T4 30kW	1475	56,3	30	61.130	76	379,05	1
NX9044225	NIMAX 904 T4 37kW	1470	69,2	37	64.160	77	382,71	1
NX10034250	NIMAX 1003 T4 55kW	1475	97,1	55	83.850	80	462,52	1
NX10044250	NIMAX 1004 T4 55kW	1475	97,1	55	88.010	80	464,82	1

* This code corresponds to the model | Este código corresponde al modelo LG270

6 POLE / 6 polos

Code	Model	R.P.M.	Rated I (A) 400 V	Rated Power kW	Air flow m³/h	Sound dB (A)	Weight Kg	Connect. diagram
NX503680	NIMAX 503 T6 0,55kW	900	1,8	0,55	6.990	50	89,92	1
NX504680	NIMAX 504 T6 0,55kW	900	1,8	0,55	7.330	50	90,72	1
NX563690	NIMAX 563 T6 1,1kW	925	2,78	1,10	9.820	53	118,71	1
NX564690	NIMAX 564 T6 1,1kW	925	2,78	1,10	10.300	54	119,71	1
NX6336100	NIMAX 633 T6 1,5kW	940	3,71	1,50	13.980	57	154,50	1
NX6346112	NIMAX 634 T6 2,2kW	965	5,94	2,20	14.670	57	156,23	1
NX7136132	NIMAX 713 T6 3kW	960	7,3	3	20.010	60	208,16	1
NX7146132	NIMAX 714 T6 3kW	960	7,3	3	21.000	61	209,71	1
NX8036132	NIMAX 803 T6 5,5kW	960	12,8	5,50	28.620	64	260,36	1
NX8046132	NIMAX 804 T6 5,5kW	960	12,8	5,50	30.040	65	262,16	1
NX9036160	NIMAX 903 T6 11kW	975	-	11	40.750	68	339,60	1
NX9046160	NIMAX 904 T6 11kW	965	22,6	11	42.770	68	342,35	1
NX10036180	NIMAX 1003 T6 15kW	970	27,7	15	55.900	71	411,83	1
NX10046200	NIMAX 1004 T6 18,5kW	975	35,7	18,50	58.670	71	450,85	1

* This code corresponds to the model | Este código corresponde al modelo LG270

DIMENSIONS / dimensiones

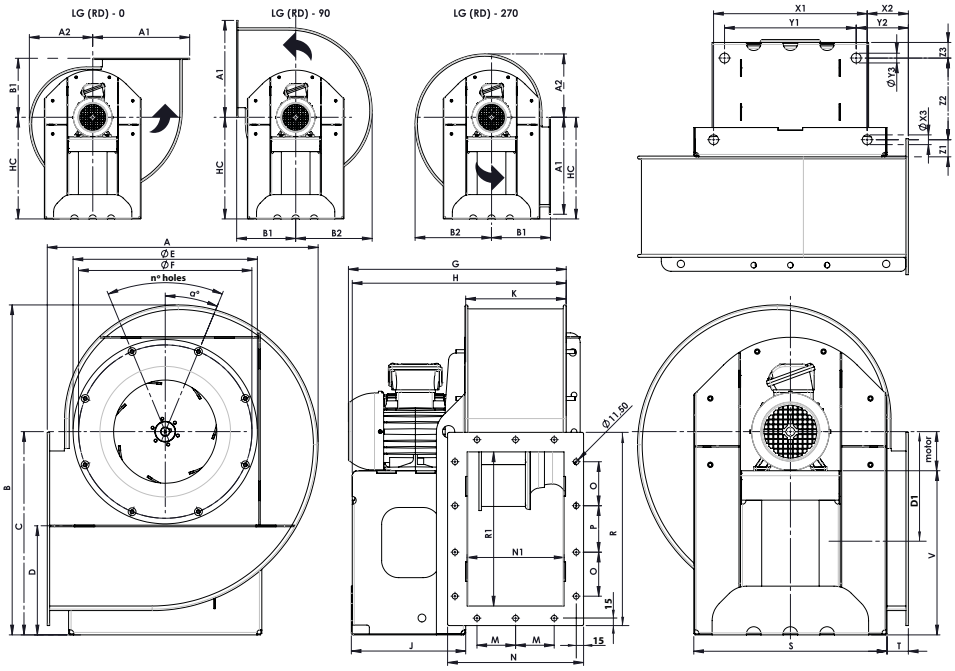

MODEL	A	A1	A2	B	B1	B2	C	D	D1	E	F	G (aprox)	H	HC	J	K	M	N
NIMAX 313 T2 1,5kW	554	396,5	259,2	675	241,3	312,6	415,5	216,5	199	377	354,5	508,4	490,5	415,5	264	228,5	90,5	301
NIMAX 313 T4 0,37kW	554	396,5	259,2	675	241,3	312,6	415,5	216,5	199	377	354,5	457,4	445,5	415,5	219	228,5	90,5	301
NIMAX 314 T2 1,5kW	554	396,5	259,2	675	241,3	312,6	415,5	216,5	199	377	354,5	508,4	490,5	415,5	264	228,5	90,5	301
NIMAX 314 T4 0,37kW	554	396,5	259,2	675	241,3	312,6	415,5	216,5	199	377	354,5	457,4	445,5	415,5	219	228,5	90,5	301
NIMAX 353 T2 2,2kW	617	441,8	290,9	751,5	266,2	351,1	460,5	236	224	419	394,5	543	519,5	460,5	264	257,5	105	330
NIMAX 353 T4 0,37kW	617	441,8	290,9	751,5	266,2	351,1	460,5	236	224	419	394,5	482	474,5	460,5	219	257,5	105	330
NIMAX 354 T2 3kW	617	441,8	290,9	751,5	266,2	351,1	460,5	236	224	419	394,5	577,1	579,9	460,5	324,5	257,5	105	330
NIMAX 354 T4 0,37kW	617	441,8	290,9	751,5	266,2	351,1	460,5	236	224	419	394,5	482	474,5	460,5	219	257,5	105	330
NIMAX 403 T2 4kW	689	493	326,7	837	294,3	394,6	510,5	257,5	253	464	438	637	615,5	510,5	329	288,5	120,6	361
NIMAX 403 T4 0,55kW	689	493	326,7	837	294,3	394,6	510,5	257,5	253	464	438	530	520,5	510,5	234	288,5	120,6	361
NIMAX 404 T2 5,5kW	689	493	326,7	837	294,3	394,6	510,5	257,5	253	464	438	721,5	680	510,5	393,4	288,5	120,6	361
NIMAX 404 T4 0,55kW	689	493	326,7	837	294,3	394,6	510,5	257,5	253	464	438	530	520,5	510,5	234	288,5	120,6	361
NIMAX 453 T2 7,5kW	768	549,3	366,2	937	325,4	442,5	570,5	286	284	523	485	733,5	715	570,5	393,5	323,5	128	396
NIMAX 453 T4 1,1kW	768	549,3	366,2	937	325,4	442,5	570,5	286	284	523	485	608,5	585,5	570,5	264	323,5	128	396
NIMAX 454 T4 1,1kW	768	549,3	366,2	937	325,4	442,5	570,5	286	284	523	485	608,5	585,5	570,5	264	323,5	128	396

MODEL	A	A1	A2	B	B1	B2	C	D	D1	E	F	G (aprox)	H	HC	J	K	M	N
NIMAX 353 T2 2,2kW	617	441,8	290,9	751,5	266,2	351,1	460,5	236	224	419	394,5	543	519,5	460,5	264	257,5	105	330
NIMAX 353 T4 0,37kW	617	441,8	290,9	751,5	266,2	351,1	460,5	236	224	419	394,5	482	474,5	460,5	219	257,5	105	330
NIMAX 354 T2 3kW	617	441,8	290,9	751,5	266,2	351,1	460,5	236	224	419	394,5	577,1	579,9	460,5	324,5	257,5	105	330
NIMAX 354 T4 0,37kW	617	441,8	290,9	751,5	266,2	351,1	460,5	236	224	419	394,5	482	474,5	460,5	219	257,5	105	330
NIMAX 403 T2 4kW	689	493	326,7	837	294,3	394,6	510,5	257,5	253	464	438	637	615,5	510,5	329	288,5	120,6	361
NIMAX 403 T4 0,55kW	689	493	326,7	837	294,3	394,6	510,5	257,5	253	464	438	530	520,5	510,5	234	288,5	120,6	361
NIMAX 404 T2 5,5kW	689	493	326,7	837	294,3	394,6	510,5	257,5	253	464	438	721,5	680	510,5	393,4	288,5	120,6	361
NIMAX 404 T4 0,55kW	689	493	326,7	837	294,3	394,6	510,5	257,5	253	464	438	530	520,5	510,5	234	288,5	120,6	361
NIMAX 453 T2 7,5kW	768	549,3	366,2	937	325,4	442,5	570,5	286	284	523	485	733,5	715	570,5	393,5	323,5	128	396
NIMAX 453 T4 1,1kW	768	549,3	366,2	937	325,4	442,5	570,5	286	284	523	485	608,5	585,5	570,5	264	323,5	128	396
NIMAX 454 T4 1,1kW	768	549,3	366,2	937	325,4	442,5	570,5	286	284	523	485	608,5	585,5	570,5	264	323,5	128	396

MODEL	N1	O	P	R	R1	S	T	V	X1	X2	X3	Y1	Y2	Y3	Z1	Z2	Z3	a°	motor	nºholes
NIMAX 313 T2 1,5kW	221	90	95	395	315	395	43,5	325,5	314	84,3	20	269,2	106,7	20	35	152	32	22,5º	90	8x45º
NIMAX 313 T4 0,37kW	221	90	95	395	315	395	43,5	344,5	314	84,3	20	269,2	106,7	20	35	152	32	22,5º	71	8x45º
NIMAX 314 T2 1,5kW	221	90	95	395	315	395	43,5	325,5	314	84,3	20	269,2	106,7	20	35	152	32	22,5º	90	8x45º
NIMAX 314 T4 0,37kW	221	90	95	395	315	395	43,5	344,5	314	84,3	20	269,2	106,7	20	35	152	32	22,5º	71	8x45º
NIMAX 353 T2 2,2kW	250	105	105	435	355	438	47	370,5	357	87,7	20	269,2	131,6	20	35	197	32	22,5º	90	8x45º
NIMAX 353 T4 0,37kW	250	105	105	435	355	438	47	389,5	357	87,7	20	269,2	131,6	20	35	152	32	22,5º	71	8x45º
NIMAX 354 T2 3kW	250	105	105	435	355	438	47	360,5	357	87,7	20	339,8	96,3	20	35	257	32	22,5º	100	8x45º
NIMAX 354 T4 0,37kW	250	105	105	435	355	438	47	389,5	357	87,7	20	269,2	131,6	20	35	152	32	22,5º	71	8x45º
NIMAX 403 T2 4kW	281	120	120	480	400	487	50,5	398,5	406	91,3	20	339,8	124,4	20	35	262	32	22,5º	112	8x45º
NIMAX 403 T4 0,55kW	281	120	120	480	400	487	50,5	430,5	406	91,3	20	269,2	159,7	20	35	167	32	22,5º	80	8x45º
NIMAX 404 T2 5,5kW	281	120	120	480	400	487	50,5	378,5	406	91,3	20	369,8	109,4	20	35	327	32	22,5º	132	8x45º
NIMAX 404 T4 0,55kW	281	120	120	480	400	487	50,5	430,5	406	91,3	20	269,2	159,7	20	35	167	32	22,5º	80	8x45º
NIMAX 453 T2 7,5kW	316	130	130	530	450	545	53	438,5	464	93,4	20	369,8	140,5	20	35	327	32	22,5º	132	8x45º
NIMAX 453 T4 1,1kW	316	130	130	530	450	545	53	480,5	464	93,4	20	269,2	190,8	20	35	197	32	22,5º	90	8x45º
NIMAX 454 T4 1,1kW	316	130	130	530	450	545	53	480,5	464	93,4	20	269,2	190,8	20	35	197	32	22,5º	90	8x45º

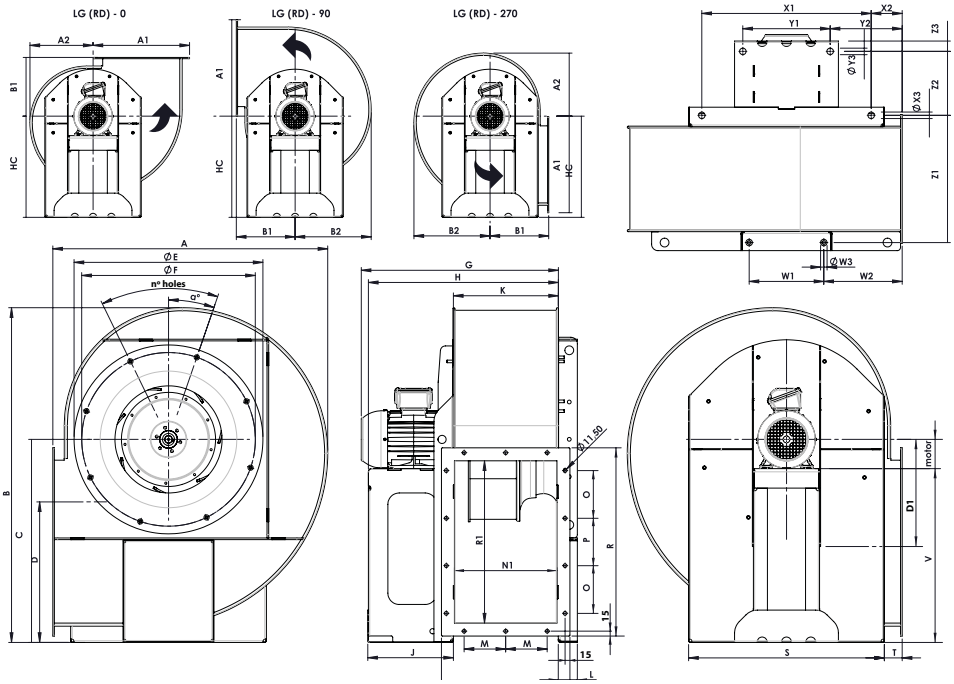

MODEL	A	A1	A2	B	B1	B2	C	D	D1	E	F	G apr.	H	HC	J	K	L	M	N
NIMAX 503 T2 15kW	847,3	606	406	1031,52	356,6	490,7	625,62	309,6	316	582	535	906	854,5	625,5	494	359,5	59	146	432
NIMAX 503 T4 1,5kW	847,3	606	406	1031,52	356,6	490,7	625,62	309,6	316	582	535	643,5	621,5	625,5	264	359,5	59	146	432
NIMAX 503 T6 0,55kW	847,3	606	406	1031,52	356,6	490,7	625,62	309,6	316	582	535	595,5	591,5	625,5	234	359,5	59	146	432
NIMAX 504 T2 15kW	847,3	606	406	1031,52	356,6	490,7	625,62	309,6	316	582	535	906	854,5	625,5	494	359,5	59	146	432
NIMAX 504 T4 2,2kW	847,3	606	406	1031,52	356,6	490,7	625,62	309,6	316	582	535	691,5	682	625,5	324,5	359,5	59	146	432
NIMAX 504 T6 0,55kW	847,3	606	406	1031,52	356,6	490,7	625,62	309,6	316	582	535	595,5	591,5	625,5	234	359,5	59	146	432
NIMAX 563 T4 3kW	942,5	674	453,5	1148,6	394	548,5	695,1	341,1	354	650	608	733,5	725	694,1	326,4	401,5	59	167	474

MODEL	A	A1	A2	B	B1	B2	C	D	D1	E	F	G apr.	H	HC	J	K	L	M	N
NIMAX 563 T6 1,1kW	942,5	674	453,5	1148,6	394	548,5	695,1	341,1	354	650	608	684,4	664,5	694,1	264	401,5	59	167	474
NIMAX 564 T4 3kW	942,5	674	453,5	1148,6	394	548,5	695,1	341,1	354	650	608	733,5	725	694,1	326,4	401,5	59	167	474
NIMAX 564 T6 1,1kW	942,5	674	453,5	1148,6	394	548,5	695,1	341,1	354	650	608	684,4	664,5	694,1	264	401,5	59	167	474
NIMAX 633 T4 5,5kW	1053,5	753,3	509	1284	437,6	615,9	775	376,8	398	710	675	878,2	843	775,1	395,5	450,5	59	191,5	523,25
NIMAX 633 T6 1,5kW	1053,5	753,3	509	1284	437,6	615,9	775	376,8	398	710	675	782,8	774	775,1	326,5	450,5	59	191,5	523,25
NIMAX 634 T4 5,5kW	1053,5	753,3	509	1284	437,6	615,9	775	376,8	398	710	675	878,2	843	775,1	395,5	450,5	59	191,5	523,25
NIMAX 634 T6 2,2kW	1053,5	753,3	509	1284	437,6	615,9	775	376,8	398	710	675	786,8	778,5	775,1	331	450,5	59	191,5	523,25
NIMAX 713 T6 3kW	1180,3	843,7	572,4	1437,5	487,5	692,8	865,1	416,4	449	826	755	922	900	865,1	395,5	507,5	59	210	579,7
NIMAX 714 T4 11kW	1180,3	843,7	572,4	1437,5	487,5	692,8	865,1	416,4	449	826	755	1047	1000,5	865,1	496	507,5	59	210	579,7
NIMAX 714 T6 3kW	1180,3	843,7	572,4	1437,5	487,5	692,8	865,1	416,4	449	826	755	922	900	865,1	395,5	507,5	59	210	579,7
NIMAX 803 T4 18,5kW	1323,1	945,7	643,8	1609	543,6	779,5	965	459,4	506	930	845	1165,7	1098	965,1	531,5	569,5	59	231	642,3
NIMAX 803 T6 5,5kW	1323,1	945,7	643,8	1609	543,6	779,5	965	459,4	506	930	845	982,5	962	965,1	395,5	569,5	59	231	642,3
NIMAX 804 T4 18,5kW	1323,1	945,7	643,8	1609	543,6	779,5	965	459,4	506	930	845	1165,7	1098	965,1	531,5	569,5	59	231	642,3
NIMAX 804 T6 5,5kW	1323,1	945,7	643,8	1609	543,6	779,5	965	459,4	506	930	845	982,5	962	965,1	395,5	569,5	59	231	642,3
NIMAX 903 T4 30kW	1481,7	1059	723	1813	606	875,5	1090	521,2	570	1065	987	1308,2	1224,5	1090,1	587	640,5	69	256,5	713
NIMAX 903 T6 11kW	1481,7	1059	723	1813	606	875,5	1090	521,2	570	1065	987	1184,6	1133,5	1090,1	496	640,5	69	256,5	713
NIMAX 904 T4 37kW	1481,7	1059	723	1813	606	875,5	1090	521,2	570	1065	987	1308,2	1224,5	1090,1	587	640,5	69	256,5	713
NIMAX 904 T6 11kW	1481,7	1059	723	1813	606	875,5	1090	521,2	570	1065	987	1184,6	1133,5	1090,1	496	640,5	69	256,5	713
NIMAX 1003 T4 55kW	1640	1172	802	2002	668,2	971,8	1200	168	633	1172	1093	1549,5	1394,5	1200	686	711,5	69	292	784
NIMAX 1003 T6 15kW	1640	1172	802	2002	668,2	971,8	1200	168	633	1172	1093	1307,7	1240	1200	531,5	711,5	69	292	784
NIMAX 1004 T4 55kW	1640	1172	802	2002	668,2	971,8	1200	168	633	1172	1093	1549,5	1394,5	1200	686	711,5	69	292	784
NIMAX 1004 T6 18,5kW	1640	1172	802	2002	668,2	971,8	1200	168	633	1172	1093	1408,2	1295,5	1200	587	711,5	69	292	784

MODEL	N1	O	P	R	R1	S	T	V	W1	W2	W3	X1	X2	X3	Y1	Y2	Y3	Z1	Z2	Z3	aº	motor	nº holes
NIMAX 503 T2 15kW	352	147	146	580	500	603	55	465,62	230	241,6	20	522	95,6	20	431,2	141	20	428	427	20	19º	160	8x45º
NIMAX 503 T4 1,5kW	352	147	146	580	500	603	55	535,62	230	241,6	20	522	95,6	20	269,2	222	20	428	197	20	19º	90	8x45º
NIMAX 503 T6 0,55kW	352	147	146	580	500	603	55	545,62	230	241,6	20	522	95,6	20	269,2	222	20	428	167	20	19º	80	8x45º
NIMAX 504 T2 15kW	352	147	146	580	500	603	55	465,62	230	241,6	20	522	95,6	20	431,2	141	20	428	427	20	19º	160	8x45º
NIMAX 504 T4 2,2kW	352	147	146	580	500	603	55	525,62	230	241,6	20	522	95,6	20	339,5	186,7	20	428	257	20	19º	100	8x45º
NIMAX 504 T6 0,55kW	352	147	146	580	500	603	55	545,62	230	241,6	20	522	95,6	20	269,2	222	20	428	167	20	19º	80	8x45º
NIMAX 563 T4 3kW	394	165	170	640	560	673,4	57,3	595,1	250	269	20	592	98	20	339,8	224,1	20	470,7	257	33,5	15º	100	12x30º
NIMAX 563 T6 1,1kW	394	165	170	640	560	673,4	57,3	605,1	250	269	20	592	98	20	269,2	259,4	20	470,7	197	33,5	15º	90	12x30º
NIMAX 564 T4 3kW	394	165	170	640	560	673,4	57,3	595,1	250	269	20	592	98	20	339,8	224,1	20	470,7	257	33,5	15º	100	12x30º
NIMAX 564 T6 1,1kW	394	165	170	640	560	673,4	57,3	605,1	250	269	20	592	98	20	269,2	259,4	20	470,7	197	33,5	15º	90	12x30º
NIMAX 633 T4 5,5kW	443	190	190	710	630	754,4	60,4	643	330	272,6	20	673	101,1	20	369,8	252,7	20	519,7	327	32,5	0º	132	12x30º
NIMAX 633 T6 1,5kW	443	190	190	710	630	754,4	60,4	675	330	272,6	20	673	101,1	20	339,8	267,7	20	519,7	257	32,5	0º	100	12x30º
NIMAX 634 T4 5,5kW	443	190	190	710	630	754,4	60,4	643	330	272,6	20	673	101,1	20	369,8	252,7	20	519,7	327	32,5	0º	132	12x30º
NIMAX 634 T6 2,2kW	443	190	190	710	630	754,4	60,4	663	330	272,6	20	673	101,1	20	339,8	267,7	20	519,7	262	32,5	0º	112	12x30º
NIMAX 713 T6 3kW	500	210	210	790	710	847,4	63,8	733,1	350	312,5	20	766	104,5	20	369,8	302,6	20	276,7	327	32,5	5º	132	16x22,5º
NIMAX 714 T4 11kW	500	210	210	790	710	847,4	63,8	705,1	350	312,5	20	766	104,5	20	431,2	271,9	20	276,7	427	32,5	5º	160	16x22,5º
NIMAX 714 T6 3kW	500	210	210	790	710	847,4	63,8	733,1	350	312,5	20	766	104,5	20	369,8	302,6	20	276,7	327	32,5	5º	132	16x22,5º
NIMAX 803 T4 18,5kW	562	233	234	880	800	951,5	67,9	785	450	318,6	20	870	108,6	20	461,2	313	20	638,7	462	33,5	11,25º	180	16x22,5º
NIMAX 803 T6 5,5kW	562	233	234	880	800	951,5	67,9	833	450	318,6	20	870	108,6	20	369,8	358,7	20	638,7	327	33,5	11,25º	132	16x22,5º
NIMAX 804 T4 18,5kW	562	233	234	880	800	951,5	67,9	785	450	318,6	20	870	108,6	20	461,2	313	20	638,7	462	33,5	11,25º	180	16x22,5º
NIMAX 804 T6 5,5kW	562	233	234	880	800	951,5	67,9	833	450	318,6	20	870	108,6	20	369,8	358,7	20	638,7	327	33,5	11,25º	132	16x22,5º
NIMAX 903 T4 30kW	633	260	260	980	800	1081,4	65,2	890	510	351	20	1000	106	20	571	320,3	20	719,7	518	33,5	16º	200	16x22,5º
NIMAX 903 T6 11kW	633	260	260	980	800	1081,4	65,2	930	510	351	20	1000	106	20	431,2	390,3	20	719,7	427	33,5	16º	160	16x22,5º
NIMAX 904 T4 37kW	633	260	260	980	800	1081,4	65,2	865	510	351	20	1000	106	20	571	320,3	20	719,7	518	33,5	16º	225	16x22,5º
NIMAX 904 T6 11kW	633	260	260	980	800	1081,4	65,2	930	510	351	20	1000	106	20	431,2	390,3	20	719,7	427	33,5	16º	160	16x22,5º
NIMAX 1003 T4 55kW	704	293	294	1080	1000	1201,4	67,5	950	600	368,2	20	1120	108,2	20	621	357,6	20	790,7	617	33,5	11,25º	250	16x22,5º
NIMAX 1003 T6 15kW	704	293	294	1080	1000	1201,4	67,5	1020	600	368,2	20	1120	108,2	20	461,2	437,6	20	790,7	462	33,5	11,25º	180	16x22,5º
NIMAX 1004 T4 55kW	704	293	294	1080	1000	1201,4	67,5	950	600	368,2	20	1120	108,2	20	621	357,6	20	790,7	617	33,5	11,25º	250	16x22,5º
NIMAX 1004 T6 18,5kW	704	293	294	1080	1000	1201,4	67,5	1000	600	368,2	20	1120	108,2	20	571	382,6	20	790,7	518	33,5	11,25º	200	16x22,5º

CONNECTION DIAGRAMS / esquema de conexiones

1 THREE PHASE MOTORS 1 SPEED / motores trifásicos 1 velocidad

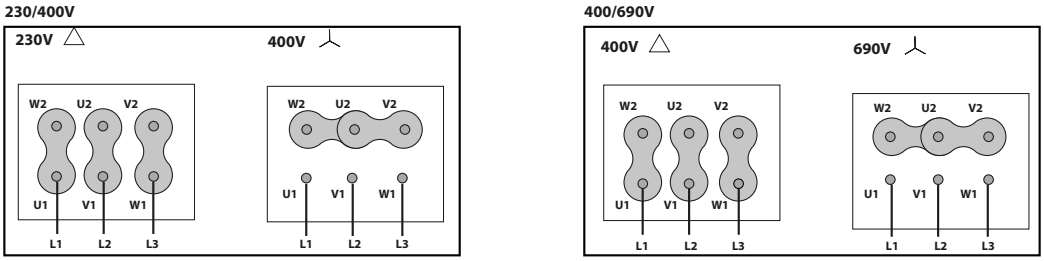

CHARACTERISTIC CURVES / curvas características

2 POLE / 2 polos

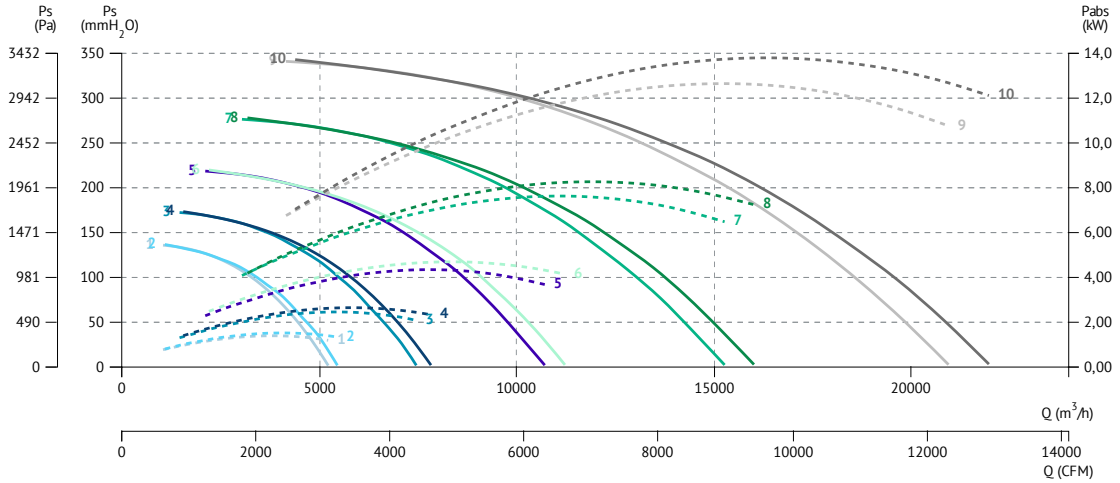

4 POLE / 4 polos

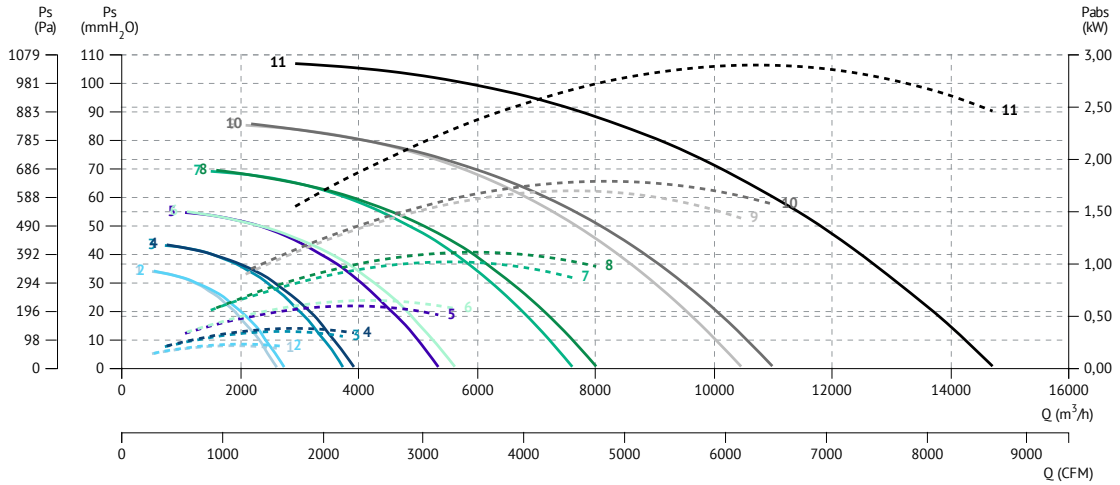

4 POLE / 4 polos

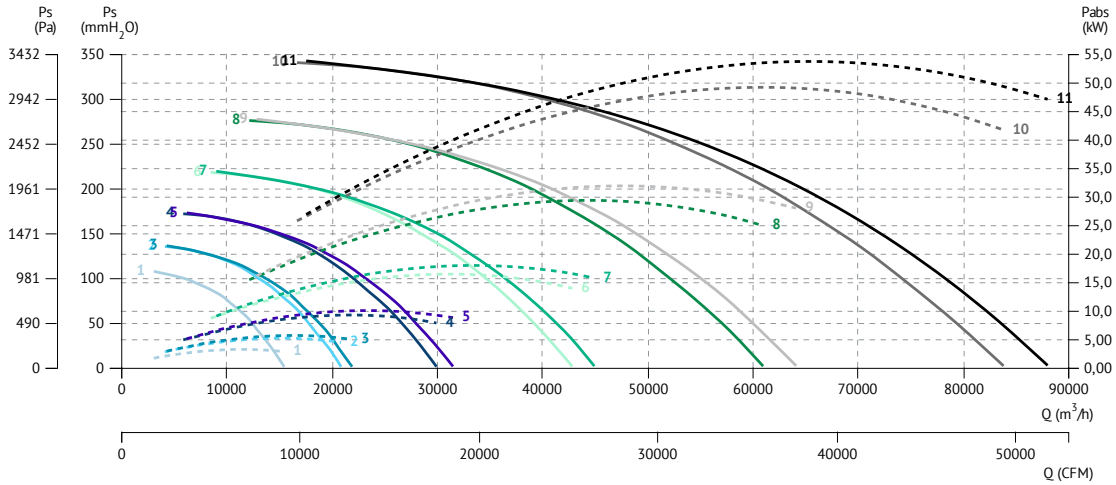

1 NIMAX 564 T4 3kW
2 NIMAX 633 T4 5,5kW
3 NIMAX 634 T4 5,5kW
4 NIMAX 713 T4 9,2kW
5 NIMAX 714 T4 11kW
6 NIMAX 803 T4 18,5kW
7 NIMAX 804 T4 18,5kW
8 NIMAX 903 T4 30kW
9 NIMAX 904 T4 37kW
10 NIMAX 1003 T4 55kW
11 NIMAX 1004 T4 55kW

6 POLE / 6 polos

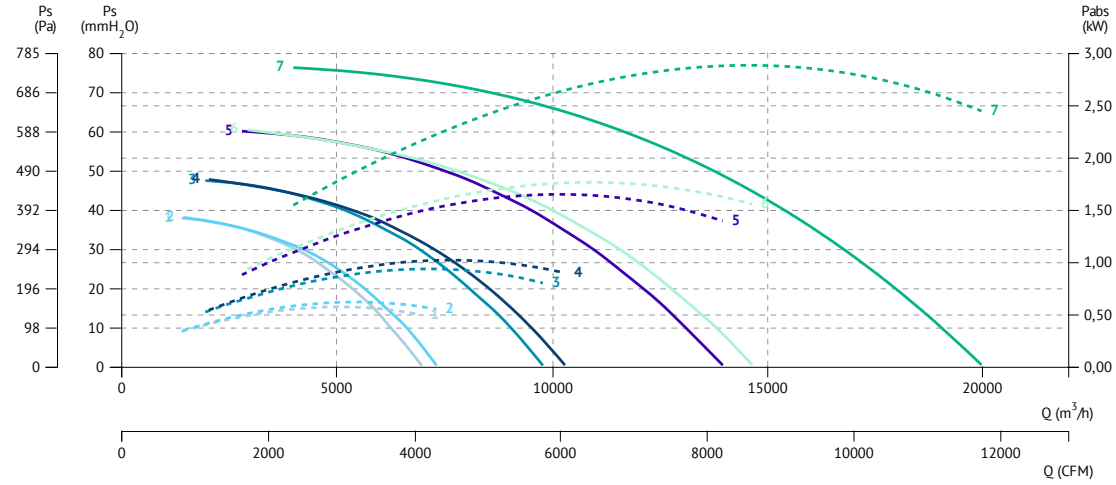

1 NIMAX 503 T6 0,55kW
2 NIMAX 504 T6 0,55kW
3 NIMAX 563 T6 1,1kW
4 NIMAX 564 T6 1,1kW
5 NIMAX 633 T6 1,5kW
6 NIMAX 634 T6 2,2kW
7 NIMAX 713 T6 3kW

6 POLE / 6 polos

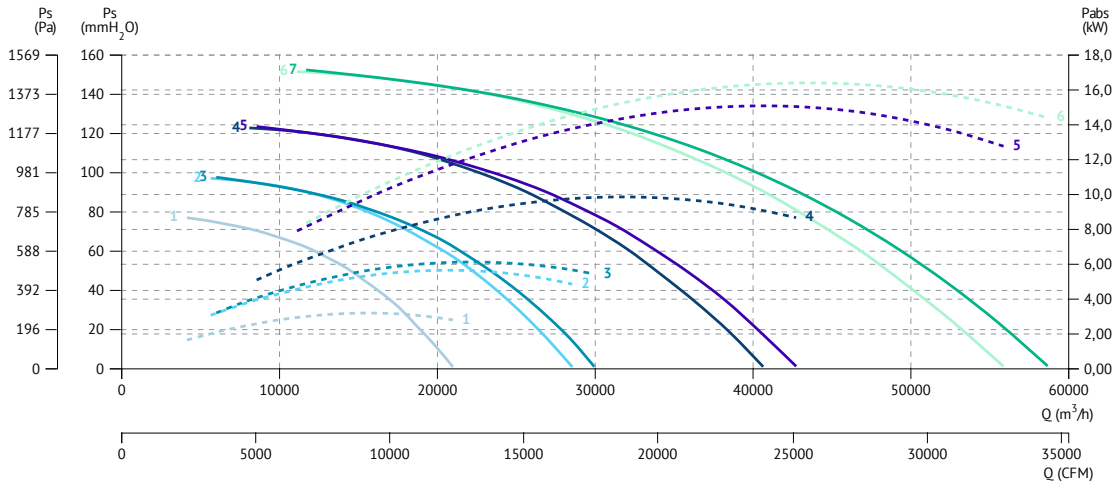

1 NIMAX 714 T6 3kW
2 NIMAX 803 T6 5,5kW
3 NIMAX 804 T6 5,5kW
4 NIMAX 903 T6 11kW
5 NIMAX 904 T6 11kW
6 NIMAX 1003 T6 15kW
7 NIMAX 1004 T6 18,5kW

industrial storm

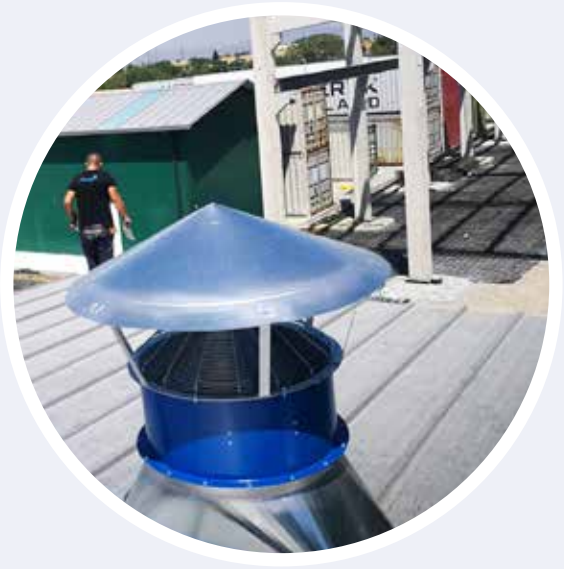







PRESTUR

Medium pressure fan for paint workshops

Ventilador centrífugo de media presión ideal para cabinas de pintura



+ info 60 Hz

ErP

PRESTUR vs PREXTUR

PREXTUR has higher profile turbine height than PRESTUR. This helps to achieve better flow rates with the same casing and motor power, achieving greater efficiency.

De perfil, la turbina de PREXTUR tiene mayor altura que PRESTUR. Esto ayuda a conseguir mejores caudales teniendo la misma caja y potencia de motor, lo que ayuda a conseguir una mayor eficiencia.

MANUFACTURING FEATURES

- Medium pressure centrifugal fan with direct coupling.
- Reinforced housing made of carbon laminated steel, protected against corrosion by powder coating polyester resin RAL 5010. Finish C3.
- Casing fully latched and adjustable.
- Self-cleaning turbine and reinforced impeller with high-performance backward (reaction) blades made of carbon laminated steel dynamically balanced to minimize noise and vibrations. Graffiti black RAL 9005.
- Squirrel cage standardized asynchronous IEC motor with IP-55 protection and class F electrical insulation. Standard voltages 230/400V 50Hz for three-phase motors up to 4kW and 400/690V 50Hz, for higher powers.
- Motor with flange (B5) and airtight shaft.
- Double suction flange.
- Available in the following guidelines (to be indicated in case of order): LG and RD.
- Maximum continuous working temperature: transported air 130ºC, ambient 60ºC.

APPLICATIONS

- Suitable for moving clean or dusty air.
- Designed to be installed in the suction or discharge duct.
- Paint booths.
- Dust collection.
- Dryers of the food industry.
- Food processing.
- Incineration.
- Odour control in industry.
- Indoor / outdoor pollution control.
- Big buildings.
- Malls.
- Factories / Industrial warehouses.
- Warehouses.
- Smoke extraction.
- Boilers and ovens.
- Filtering technology.
- Manufacture and treatment of chemical products.
- Tunnels.
- Underground stations.

UNDER REQUEST

- Fans for 60Hz or special voltages.
- 2 speed motor.
- C4 or C5 coating painting.
- Hot dip galvanized.
- Inox 304 (normal or electro polished finish).
- Inox 316 (normal or electro polished finish).
- Cooling impeller.
- Anticaloric painting.
- Fully welded housing (waterproof).
- Inspection door for easy maintenance and cleaning.
- Drainage systems.
- Airtight axle.
- Other brands of motors.
- With heat slingers.
- Non-sparking air passage and standard motor.

CARACTERÍSTICAS CONSTRUCTIVAS

- Ventilador centrífugo de media presión con acoplamiento directo.
- Carcasa reforzada fabricada en acero laminado al carbono, protegida contra la corrosión mediante recubrimiento de polvo de resina poliéster de color RAL 5010. Acabado C3.
- Carcasa totalmente engatillada y orientable.
- Turbina autolimpiante y rodete reforzado de álabes hacia atrás (a reacción) de alto rendimiento fabricado en acero laminado al carbono equilibrado dinámicamente para minimizar el ruido y las vibraciones. Pintada de color negro RAL 9005.
- Motor IEC asíncrono normalizado de jaula de ardilla con protección IP-55 y aislamiento eléctrico clase F. Voltajes estándar 230/400V 50Hz para motores trifásicos hasta 4kW y 400/690V 50Hz para potencias superiores.
- Motor con brida (B5) y eje estanco.
- Doble brida de aspiración.
- Disponible en las siguientes orientaciones (a indicar en el pedido): LG y RD.
- Temperatura máxima de trabajo en continuo: aire transportado: 130ºC, ambiente: 60ºC.

APLICACIONES

- Adecuados para mover aire limpio o polvoriento.
- Diseñados para ser fijados en la doble brida de aspiración, con el motor en posición vertical.
- Cabinas de pintura.
- Recogida de polvo.
- Secadores de la industria alimenticia.
- Procesamiento de alimentos.
- Incineración.
- Control de olores en industria.
- Control de polución interior/exterior.
- Grandes edificios.
- Centros comerciales.
- Fábricas / Naves industriales.
- Almacenes.
- Extracción de humos.
- Calderas y hornos.
- Tecnología de filtrado.
- Fabricación y tratamiento de productos químicos.
- Túneles.
- Estaciones subterráneas.

BAJO DEMANDA

- Ventiladores para 60Hz o voltajes especiales.
- Motor 2 velocidades.
- Acabado pintura C4-C5.
- Galvanizado en caliente.
- Inox 304 (acabado normal o electropulido).
- Inox 316 (acabado normal o electropulido).
- Con rodete de refrigeración.
- Pintura anticalórica.
- Carcasa totalmente soldada (estanca).
- Puerta inspección para facilitar el mantenimiento y la limpieza.
- Drenaje.
- Eje estanco.
- Otras marcas de motores y sonda PT.
- Paso de aire antichispas y motor estándar.

ACCESSORIES / accesorios



INT

Interruptor de corte

Safety switch



SFC

Variador de velocidad frecuencial

Frecuency speed controller



AVR

Amortiguador antivibrátil de caucho

Anti-vibration rubber block



AVS

Amortiguador de muelles

Spring anti-vibration block



RA

Rejilla aspiración

Inlet protection guard



SIL-C

Silenciador circular aspiración/impulsión

inlet-outlet circular silencer



RIS

Reja impulsión

Outlet guard



BIDS

Brida antivibratoria rectangular-rectangular

Rectangular-rectangular anti-vibration flange



EIS

Embocadura impulsión

Outlet flange



BADS

Brida antivibratoria circular-circular

Coupling flange



AC

Brida conexión

Conection flange



JE 45

Junta elástica

Flexible joint

BA-400



Brida antivibratoria 400º/2h.

Anti-vibrating flange 400º/2h. flexible

CPS



Codo para ventiladores STORM.

Elbow for STORM fans.

AB



Cabinas acústicas para ventiladores centrífugos Casals

Acoustic cabins for Casals centrifugal fans

THREE PHASE RANGE / serie trifásica

2 POLE / 2 polos

Code *	Model	R.P.M.	Rated I (A) 400 V	Rated Power kW	Air flow m³/h	Sound dB (A)	Weight Kg	Connect. diagram
PS311280	PRESTUR 311 T2 1,1kW	2800	2,33	1,10	4.710	58	56	1
PS312280	PRESTUR 312 T2 1,1kW	2800	2,33	1,10	4.960	59	58	1
PS351290	PRESTUR 351 T2 2,2kW	2840	4,58	2,20	6.750	62	85	1
PS352290	PRESTUR 352 T2 2,2kW	2840	4,58	2,20	7.100	63	88	1
PS4012100	PRESTUR 401 T2 3kW	2880	5,92	3	9.650	66	108,50	1
PS4022112	PRESTUR 402 T2 4kW	2880	7,63	4	10.160	67	116,50	1

4 POLE / 4 polos

Code *	Model	R.P.M.	Rated I (A) 400 V	Rated Power kW	Air flow m³/h	Sound dB (A)	Weight Kg	Connect. diagram
PS311471	PRESTUR 311 T4 0,37kW	1400	1,07	0,37	2.360	43	46,20	1
PS312471	PRESTUR 312 T4 0,37kW	1400	1,07	0,37	2.480	44	48,20	1
PS351471	PRESTUR 351 T4 0,37kW	1400	1,07	0,37	3.370	47	66,20	1
PS352471	PRESTUR 352 T4 0,37kW	1400	1,07	0,37	3.550	48	69,20	1
PS401480	PRESTUR 401 T4 0,55kW	1400	1,49	0,55	4.830	51	79	1
PS402480	PRESTUR 402 T4 0,55kW	1400	1,49	0,55	5.080	51	82	1
PS451480	PRESTUR 451 T4 0,75kW	1410	1,63	0,75	6.870	54	95	1
PS452490	PRESTUR 452 T4 1,1kW	1450	2,49	1,10	7.230	55	106	1
PS501490	PRESTUR 501 T4 1,5kW	1440	3,26	1,50	9.420	57	122	1
PS502490	PRESTUR 502 T4 1,5kW	1440	3,26	1,50	9.920	58	126	1
PS5614100	PRESTUR 561 T4 2,2kW	1435	4,64	2,20	13.240	61	154	1
PS5624100	PRESTUR 562 T4 3kW	1420	6,17	3	13.940	62	158	1
PS6314112	PRESTUR 631 T4 4kW	1440	8,32	4	18.850	65	200,80	1
PS6324132	PRESTUR 632 T4 5,5kW	1460	10,5	5,50	19.850	65	237	1
PS7114132	PRESTUR 711 T4 7,5kW	1455	14,1	7,50	26.980	68	308	1
PS7124132	PRESTUR 712 T4 11kW	1455	21,2	11	28.410	69	330,40	1
PS8014160	PRESTUR 801 T4 15kW	1465	29,8	15	38.600	72	430	1
PS8024160	PRESTUR 802 T4 15kW	1465	29,8	15	40.640	73	440	1

* Code without CPS | * Código sin CPS

* This code corresponds to the model | Este código corresponde al modelo LG

DIMENSIONS / dimensiones

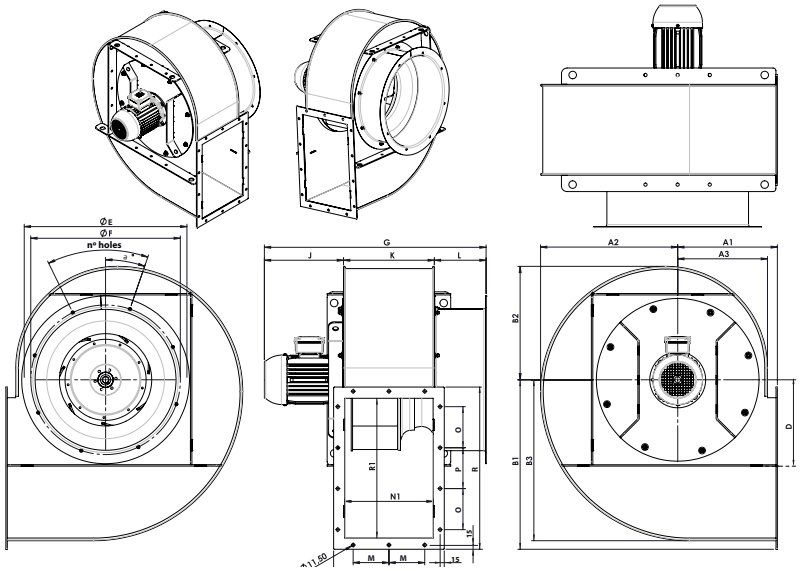

MODEL	A1	A2	A3	B1	B2	B3	D	D1	E	F	G	J
PRESTUR 311 T2 1,1kW	241,3	312,6	205,8	396,5	259,2	366	199	199	377	355	626,5	234,5
PRESTUR 311 T4 0,37kW	241,3	312,6	205,8	396,5	259,2	366	199	199	377	355	610,5	218,5
PRESTUR 312 T2 1,1kW	241,3	312,6	205,8	396,5	259,2	366	199	199	377	355	626,5	234,5
PRESTUR 312 T4 0,37kW	241,3	312,6	205,8	396,5	259,2	366	199	199	377	355	610,5	218,5
PRESTUR 351 T2 2,2kW	266,2	351,1	230,7	441,8	290,9	411,3	224,3	224	418	395	696	278
PRESTUR 351 T4 0,37kW	266,2	351,1	230,7	441,8	290,9	411,3	224,3	224	418	395	636,5	218,5
PRESTUR 352 T2 2,2kW	266,2	351,1	230,7	441,8	290,9	411,3	224,3	224	418	395	696	278
PRESTUR 352 T4 0,37kW	266,2	351,1	230,7	441,8	290,9	411,3	224,3	224	418	395	636,5	218,5
PRESTUR 401 T2 3kW	294,3	394,6	258,8	493	326,7	462,5	253	253	464	438	760,6	314,6
PRESTUR 401 T4 0,55kW	294,3	394,6	258,8	493	326,7	462,5	253	253	464	438	680,5	234,5
PRESTUR 402 T2 4kW	294,3	394,6	258,8	493	326,7	462,5	253	253	464	438	778,6	332,6
PRESTUR 402 T4 0,55kW	294,3	394,6	258,8	493	326,7	462,5	253	253	464	438	680,5	234,5
PRESTUR 451 T4 0,75kW	325,4	442,5	289,9	549,3	366,2	518,8	284,3	284	523	485	712,5	234,5
PRESTUR 452 T4 1,1kW	325,4	442,5	289,9	549,3	366,2	518,8	284,3	284	523	485	756	278
PRESTUR 501 T4 1,5kW	356,6	490,7	321,1	606	405,9	575,5	316	316	582	535	788	278
PRESTUR 502 T4 1,5kW	356,6	490,7	321,1	606	405,9	575,5	316	316	582	535	788	278
PRESTUR 561 T4 2,2kW	394	548,5	358,5	674	453,5	643,5	354	354	650	608	862,6	314,6
PRESTUR 562 T4 3kW	394	548,5	358,5	674	453,5	643,5	354	354	650	608	862,6	314,6
PRESTUR 631 T4 4kW	437,6	615,9	402,1	753,3	509	722,8	398,3	398	710	675	924,6	332,6
PRESTUR 632 T4 5,5kW	437,6	615,9	402,1	753,3	509	722,8	398,3	398	710	675	1000,3	408,3
PRESTUR 711 T4 7,5kW	487,5	692,8	452	843,7	572,4	813,2	448,7	449	826	755	1051,3	408,3
PRESTUR 801 T4 15kW	543,6	779,53	508,1	945,74	643,77	915,28	505,74	506	930	845	1230,15	531,15
PRESTUR 802 T4 15kW	543,6	779,53	508,1	945,74	643,77	915,28	505,74	506	930	845	1230,15	531,15

MODEL	K	L	M	N	N1	O	P	R	R1	aº	nºholes
PRESTUR 311 T2 1,1kW	207	185	79	278	198	90	95	395	315	22,5º	8x45º
PRESTUR 311 T4 0,37kW	207	185	79	278	198	90	95	395	315	22,5º	8x45º
PRESTUR 312 T2 1,1kW	207	185	79	278	198	90	95	395	315	22,5º	8x45º
PRESTUR 312 T4 0,37kW	207	185	79	278	198	90	95	395	315	22,5º	8x45º
PRESTUR 351 T2 2,2kW	233	185	92	304	224	105	105	435	355	22,5º	8x45º
PRESTUR 351 T4 0,37kW	233	185	92	304	224	105	105	435	355	22,5º	8x45º
PRESTUR 352 T2 2,2kW	233	185	92	304	224	105	105	435	355	22,5º	8x45º
PRESTUR 352 T4 0,37kW	233	185	92	304	224	105	105	435	355	22,5º	8x45º
PRESTUR 401 T2 3kW	261	185	106	332	252	120	120	480	400	22,5º	8x45º
PRESTUR 401 T4 0,55kW	261	185	106	332	252	120	120	480	400	22,5º	8x45º
PRESTUR 402 T2 4kW	261	185	106	332	252	120	120	480	400	22,5º	8x45º
PRESTUR 402 T4 0,55kW	261	185	106	332	252	120	120	480	400	22,5º	8x45º
PRESTUR 451 T4 0,75kW	293	185	112	364	284	130	130	530	450	22,5º	8x45º
PRESTUR 452 T4 1,1kW	293	185	112	364	284	130	130	530	450	22,5º	8x45º
PRESTUR 501 T4 1,5kW	325	185	128	396	316	147	146	580	500	19º	8x45º
PRESTUR 502 T4 1,5kW	325	185	128	396	316	147	146	580	500	19º	8x45º
PRESTUR 561 T4 2,2kW	363	185	147	434	354	165	170	640	560	15º	12x30º
PRESTUR 562 T4 3kW	363	185	147	434	354	165	170	640	560	15º	12x30º
PRESTUR 631 T4 4kW	407	185	169	478	398	190	190	710	630	0º	12x30º
PRESTUR 632 T4 5,5kW	407	185	169	478	398	190	190	710	630	0º	12x30º
PRESTUR 711 T4 7,5kW	458	185	184,5	529	449	210	210	790	710	5º	16x22,5º
PRESTUR 801 T4 15kW	514	185	202,5	585	505	233	234	880	800	11,25º	16x11,25º
PRESTUR 802 T4 15kW	514	185	202,5	585	505	233	234	880	800	11,25º	16x11,25º

CONNECTION DIAGRAMS / esquema de conexiones

1 THREE PHASE MOTORS 1 SPEED / motores trifásicos 1 velocidad

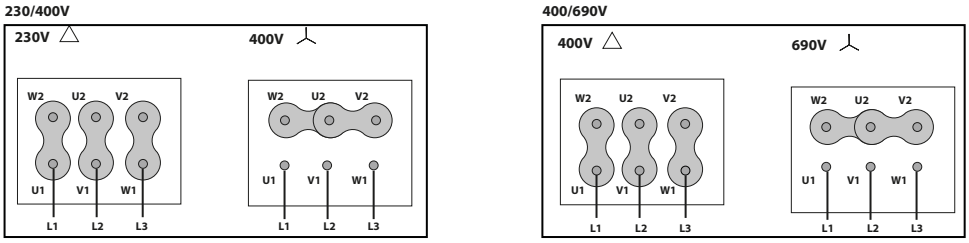

CHARACTERISTIC CURVES / curvas características

2 POLE / 2 polos

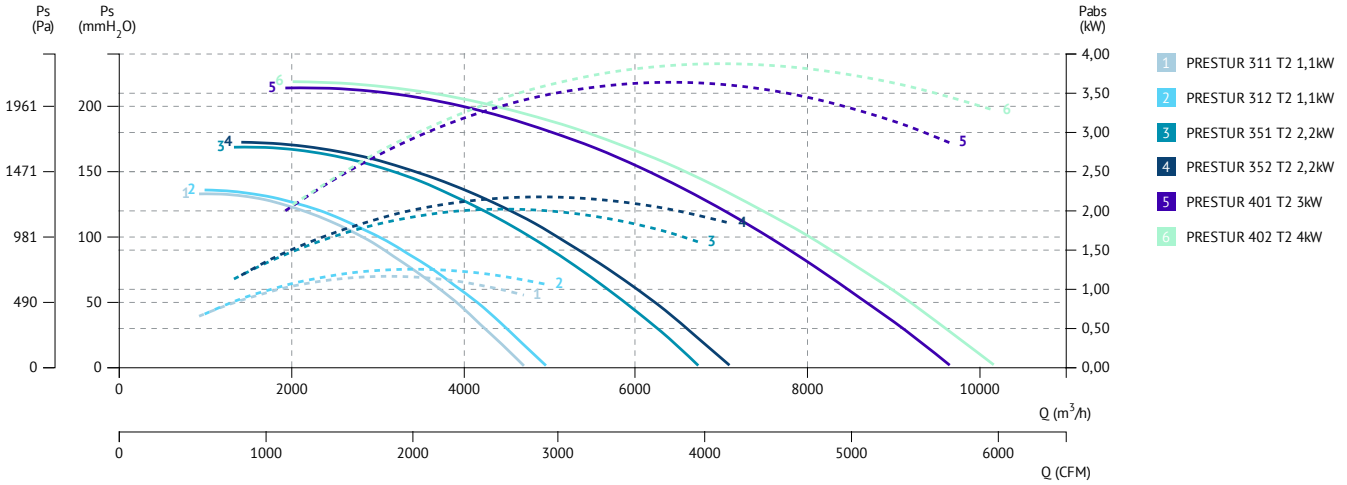

4 POLE / 4 polos

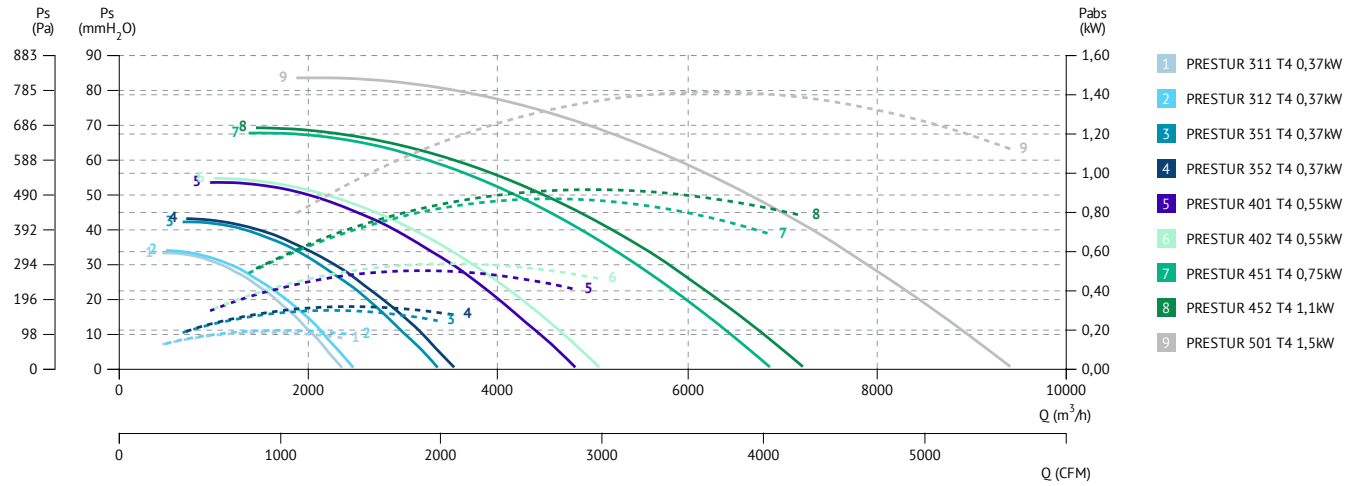

4 POLE / 4 polos

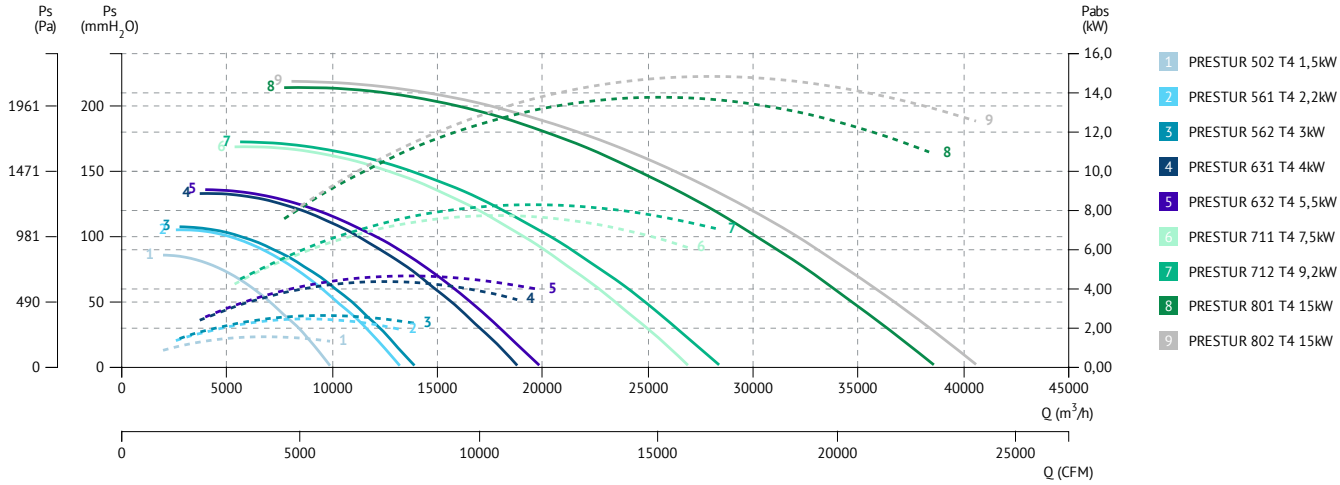

PREXTUR

Centrifugal medium pressure fan for paint workshops
Ventilador centrífugo de media presión ideal para cabinas de pintura



+ info 60 Hz ErP

PRESTUR vs PREXTUR

PREXTUR has higher profile turbine height than PRESTUR. This helps to achieve better flow rates with the same casing and motor power, achieving greater efficiency.

De perfil, la turbina de PREXTUR tiene mayor altura que PRESTUR. Esto ayuda a conseguir mejores caudales teniendo la misma caja y potencia de motor, lo que ayuda a conseguir una mayor eficiencia.

MANUFACTURING FEATURES

- Medium pressure centrifugal fan with direct coupling.
- Reinforced housing made of carbon laminated steel, protected against corrosion by powder coating polyester resin RAL 5010. Finish C3.
- Casing fully latched and adjustable.
- Self-cleaning turbine and reinforced impeller with high-performance backward (reaction) blades made of carbon laminated steel dynamically balanced to minimize noise and vibrations. Graffiti black RAL 9005.
- The size of the centrifugal impeller and casing is larger than a PRESTUR, which increases the performance of the unit.
- Squirrel cage standardized asynchronous IEC motor with IP-55 protection and class F electrical insulation. Standard voltages 230/400V 50Hz for three-phase motors up to 4kW and 400/690V 50Hz, for higher powers.
- Motor with flange (B5) and airtight shaft.
- Double suction flange.
- Available in the following guidelines (to be indicated in case of order): LG and RD.
- Maximum continuous working temperature: transported air 130ºC, environment 60ºC.

APPLICATIONS

- Suitable for moving clean or dusty air.
- Designed to be installed in the suction or discharge duct.
- Paint booths.
- Dust collection.
- Dryers of the food industry.
- Food processing.
- Incineration.
- Odour control in industry.
- Indoor / outdoor pollution control.
- Big buildings.
- Malls.
- Factories / Industrial warehouses.
- Warehouses.
- Smoke extraction.
- Boilers and ovens.
- Filtering technology.
- Manufacture and treatment of chemical products.
- Tunnels.
- Underground stations.

UNDER REQUEST

- Fans for 60Hz or special voltages.
- 2 speed motor.
- C4 or C5 coating painting.
- Hot dip galvanized.
- Inox 304 (normal or electro polished finish).
- Inox 316 (normal or electro polished finish).
- Cooling impeller.
- Anticaloric painting.
- Fully welded housing (waterproof).
- Inspection door for easy maintenance and cleaning.
- Drainage systems.
- Airtight axle.
- Other brands of motors.
- With heat slingers.
- Non-sparking air passage and standard motor.

CARACTERÍSTICAS CONSTRUCTIVAS

- Ventilador centrífugo de media presión con acoplamiento directo.
- Carcasa reforzada fabricada en acero laminado al carbono, protegida contra la corrosión mediante recubrimiento de polvo de resina poliéster de color RAL 5010. Acabado C3.
- Carcasa totalmente engatillada y orientable.
- Turbina autolimpiante y rodete reforzado de álabes hacia atrás (a reacción) de alto rendimiento fabricado en acero laminado al carbono equilibrado dinámicamente para minimizar el ruido y las vibraciones. Pintada de color negro RAL 9005.
- El tamaño de la turbina centrífuga y la caja de viento es de mayores dimensiones que un PRESTUR, con lo que se consigue incrementar las prestaciones de la máquina.
- Motor IEC asíncrono normalizado de jaula de ardilla con protección IP-55 y aislamiento eléctrico clase F. Voltajes estándar 230/400V 50Hz para motores trifásicos hasta 4kW y 400/690V 50Hz para potencias superiores.
- Motor con brida (B5) y eje estanco.
- Doble brida de aspiración.
- Disponible en las siguientes orientaciones (a indicar en el pedido): LG y RD.
- Temperatura máxima de trabajo en continuo: aire transportado 130ºC, ambiente: 60ºC.

APLICACIONES

- Adecuados para mover aire limpio o polvoriento.
- Diseñados para ser fijados en la doble brida de aspiración, con el motor en posición vertical.
- Cabinas de pintura.
- Recogida de polvo.
- Secadores de la industria alimenticia.
- Procesamiento de alimentos.
- Incineración.
- Control de olores en industria.
- Control de polución interior/exterior.
- Grandes edificios.
- Centros comerciales.
- Fábricas / Naves industriales.
- Almacenes.
- Extracción de humos.
- Calderas y hornos.
- Tecnología de filtrado.
- Fabricación y tratamiento de productos químicos.
- Túneles.
- Estaciones subterráneas.

BAJO DEMANDA

- Ventiladores para 60Hz o voltajes especiales.
- Motor 2 velocidades.
- Acabado pintura C4-C5.
- Galvanizado en caliente.
- Inox 304 (acabado normal o electropulido).
- Inox 316 (acabado normal o electropulido).
- Con rodete de refrigeración.
- Pintura anticalórica.
- Carcasa totalmente soldada (estanca).
- Puerta inspección para facilitar el mantenimiento y la limpieza.
- Drenaje.
- Eje estanco.
- Otras marcas de motores y sonda PT.
- Paso de aire antichispas y motor estándar.

ACCESSORIES / accesorios



INT

Interruptor de corte

Safety switch



SFC

Variador de velocidad frecuencial

Frecuency speed controller



AVR

Amortiguador antivibrátil de caucho

Anti-vibration rubber block



AVS

Amortiguador de muelles

Spring anti-vibration block



RA

Rejilla aspiración

Inlet protection guard



SIL-C

Silenciador circular aspiración/impulsión

inlet-outlet circular silencer



RIS

Reja impulsión

Outlet guard



BIDS

Brida antivibratoria rectangular-rectangular

Rectangular-rectangular anti-vibration flange



EIS

Embocadura impulsión

Outlet flange



BADS

Brida antivibratoria circular-circular

Coupling flange



AC

Brida conexión

Conection flange



JE 45

Junta elástica

Flexible joint



BA-400

Brida antivibratoria 400º/2h.

Anti-vibrating flange 400º/2h. flexible



CPS

Codo para ventiladores STORM.

Elbow for STORM fans.



AB

Cabinas acústicas para ventiladores centrífugos Casals

Acoustic cabins for Casals centrifugal fans

THREE PHASE RANGE / serie trifásica

2 POLE / 2 polos

Code *	Model	R.P.M.	Rated I (A) 400 V	Rated Power kW	Air flow m³/h	Sound dB (A)	Weight Kg	Connect. diagram
PX313290	PREXTUR 313 T2 1,5kW	2865	3,14	1,50	5.240	60	67,50	1
PX314290	PREXTUR 314 T2 1,5kW	2865	3,14	1,50	5.500	60	69,50	1
PX353290	PREXTUR 353 T2 2,2kW	2840	4,58	2,20	7.500	63	91	1
PX3542100	PREXTUR 354 T2 3kW	2880	5,92	3	7.870	64	107,50	1
PX4032112	PREXTUR 403 T2 4kW	2880	7,63	4	10.730	67	119,50	1
PX4042132	PREXTUR 404 T2 5,5kW	2910	10,6	5,50	11.260	67	147	1

4 POLE / 4 polos

Code *	Model	R.P.M.	Rated I (A) 400 V	Rated Power kW	Air flow m³/h	Sound dB (A)	Weight Kg	Connect. diagram
PX313471	PREXTUR 313 T4 0,37kW	1400	1,07	0,37	2.620	45	50,20	1
PX314471	PREXTUR 314 T4 0,37kW	1400	1,07	0,37	2.750	45	52,20	1
PX353471	PREXTUR 353 T4 0,37kW	1400	1,07	0,37	3.750	48	72,20	1
PX354471	PREXTUR 354 T4 0,37kW	1400	1,07	0,37	3.940	49	75,20	1
PX403480	PREXTUR 403 T4 0,55kW	1400	1,49	0,55	5.370	52	85	1
PX404480	PREXTUR 404 T4 0,55kW	1400	1,49	0,55	5.630	52	88	1
PX453490	PREXTUR 453 T4 1,1kW	1450	2,49	1,10	7.640	55	109	1
PX454490	PREXTUR 454 T4 1,1kW	1450	2,49	1,10	8.020	56	112	1
PX503490	PREXTUR 503 T4 1,5kW	1440	3,26	1,50	10.480	59	130	1
PX5044100	PREXTUR 504 T4 2,2kW	1435	4,64	2,20	11.000	59	146	1
PX5634100	PREXTUR 563 T4 3kW	1420	6,17	3	14.730	62	162	1
PX5644100	PREXTUR 564 T4 3kW	1420	6,17	3	15.460	63	166	1
PX6334132	PREXTUR 633 T4 5,5kW	1460	10,5	5,50	20.970	66	242	1
PX6344132	PREXTUR 634 T4 5,5kW	1460	10,5	5,50	22.010	66	247	1
PX7134132	PREXTUR 713 T4 11kW	1455	21,2	11	30.010	69	335,40	1
PX7144160	PREXTUR 714 T4 11kW	1455	21,2	11	31.500	70	355	1
PX8034180	PREXTUR 803 T4 18,5kW	1470	35,6	18,50	42.930	73	520	1
PX8044180	PREXTUR 804 T4 18,5kW	1470	35,6	18,50	45.060	73	530	1

* Code without CPS | * Código sin CPS

* This code corresponds to the model | Este código corresponde al modelo LG

DIMENSIONS / dimensiones

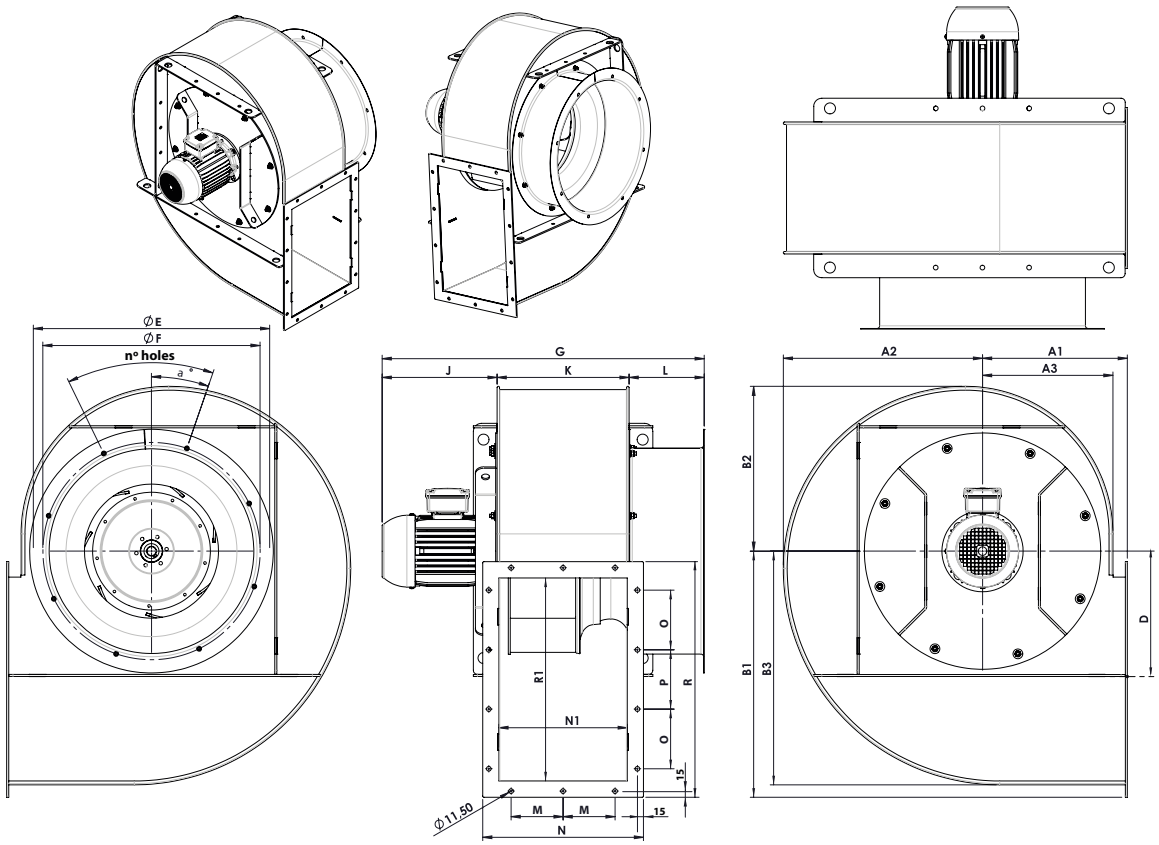

MODEL	A1	A2	A3	B1	B2	B3	D	D1	E	F	G	J
PREXTUR 313 T2 1,5kW	241,3	312,6	205,8	396,5	259,2	366	199	199	377	355	693	278
PREXTUR 313 T4 0,37kW	241,3	312,6	205,8	396,5	259,2	366	199	199	377	355	633,5	218,5
PREXTUR 314 T2 1,5kW	241,3	312,6	205,8	396,5	259,2	366	199	199	377	355	693	278
PREXTUR 314 T4 0,37kW	241,3	312,6	205,8	396,5	259,2	366	199	199	377	355	633,5	218,5
PREXTUR 353 T2 2,2kW	266,2	351,1	230,7	441,8	290,9	411,3	224,3	224	418	395	722	278
PREXTUR 353 T4 0,37kW	266,2	351,1	230,7	441,8	290,9	411,3	224,3	224	418	395	662,5	218,5
PREXTUR 354 T2 3kW	266,2	351,1	230,7	441,8	290,9	411,3	224,3	224	418	395	758,6	314,6
PREXTUR 354 T4 0,37kW	266,2	351,1	230,7	441,8	290,9	411,3	224,3	224	418	395	662,5	218,5
PREXTUR 403 T2 4kW	294,3	394,6	258,8	493	326,7	462,5	253	253	464	438	807,6	332,6
PREXTUR 403 T4 0,55kW	294,3	394,6	258,8	493	326,7	462,5	253	253	464	438	709,5	234,5
PREXTUR 404 T2 5,5kW	294,3	394,6	258,8	493	326,7	462,5	253	253	464	438	758,6	314,6
PREXTUR 404 T4 0,55kW	294,3	394,6	258,8	493	326,7	462,5	253	253	464	438	709,5	234,5
PREXTUR 453 T4 1,1kW	325,4	442,5	289,9	549,3	366,2	518,8	284,3	284	523	485	788	278
PREXTUR 454 T4 1,1kW	325,4	442,5	289,9	549,3	366,2	518,8	284,3	284	523	485	788	278
PREXTUR 503 T4 1,5kW	356,6	490,7	321,1	606	405,9	575,5	316	316	582	535	824	278
PREXTUR 504 T4 2,2kW	356,6	490,7	321,1	606	405,9	575,5	316	316	582	535	860,6	314,6
PREXTUR 563 T4 3kW	394	548,5	358,5	674	453,5	643,5	354	354	650	608	902,6	314,6
PREXTUR 564 T4 3kW	394	548,5	358,5	674	453,5	643,5	354	354	650	608	902,6	314,6
PREXTUR 633 T4 5,5kW	437,6	615,9	402,1	753,3	509	722,8	398,3	398	710	675	1045,3	408,3
PREXTUR 634 T4 5,5kW	437,6	615,9	402,1	753,3	509	722,8	398,3	398	710	675	1045,3	408,3
PREXTUR 714 T4 11kW	487,5	692,8	452	843,7	572,4	813,2	448,7	449	826	755	1225,15	531,15
PREXTUR 803 T4 18,5kW	543,6	779,53	508,1	945,74	643,77	915,28	505,74	506	930	845	1346,2	590,2
PREXTUR 804 T4 18,5kW	543,6	779,53	508,1	945,74	643,77	915,28	505,74	506	930	845	1346,2	590,2

MODEL	K	L	M	N	N1	O	P	R	R1	aº	nºholes
PREXTUR 313 T2 1,5kW	230	185	91	301	221	90	95	395	315	22,5º	8x45º
PREXTUR 313 T4 0,37kW	230	185	91	301	221	90	95	395	315	22,5º	8x45º
PREXTUR 314 T2 1,5kW	230	185	91	301	221	90	95	395	315	22,5º	8x45º
PREXTUR 314 T4 0,37kW	230	185	91	301	221	90	95	395	315	22,5º	8x45º
PREXTUR 353 T2 2,2kW	259	185	105	330	250	105	105	435	355	22,5º	8x45º
PREXTUR 353 T4 0,37kW	259	185	105	330	250	105	105	435	355	22,5º	8x45º
PREXTUR 354 T2 3kW	259	185	105	330	250	105	105	435	355	22,5º	8x45º
PREXTUR 354 T4 0,37kW	259	185	105	330	250	105	105	435	355	22,5º	8x45º
PREXTUR 403 T2 4kW	290	185	121	361	281	120	120	480	400	22,5º	8x45º
PREXTUR 403 T4 0,55kW	290	185	121	361	281	120	120	480	400	22,5º	8x45º
PREXTUR 404 T2 5,5kW	290	185	121	361	281	120	120	480	400	22,5º	8x45º
PREXTUR 404 T4 0,55kW	290	185	121	361	281	120	120	480	400	22,5º	8x45º
PREXTUR 453 T4 1,1kW	325	185	128	396	316	130	130	530	450	22,5º	8x45º
PREXTUR 454 T4 1,1kW	325	185	128	396	316	130	130	530	450	22,5º	8x45º
PREXTUR 503 T4 1,5kW	361	185	146	432	352	147	146	580	500	19º	8x45º
PREXTUR 504 T4 2,2kW	361	185	146	432	352	147	146	580	500	19º	8x45º
PREXTUR 563 T4 3kW	474	185	167	474	394	165	170	640	560	15º	12x30º
PREXTUR 564 T4 3kW	474	185	167	474	394	165	170	640	560	15º	12x30º
PREXTUR 633 T4 5,5kW	452	185	192	523	443	190	190	710	630	0º	12x30º
PREXTUR 634 T4 5,5kW	452	185	192	523	443	190	190	710	630	0º	12x30º
PREXTUR 714 T4 11kW	509	185	210	580	500	210	210	790	710	5º	16x22,5º
PREXTUR 803 T4 18,5kW	571	185	231	642	562	233	234	880	800	11,25º	16x22,5º
PREXTUR 804 T4 18,5kW	571	185	231	642	562	233	234	880	800	11,25º	16x22,5º

CONNECTION DIAGRAMS / esquema de conexiones

❶ **THREE PHASE MOTORS 1 SPEED** / motores trifásicos 1 velocidad

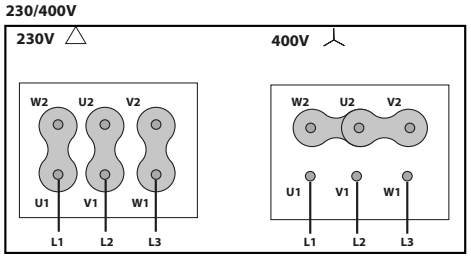

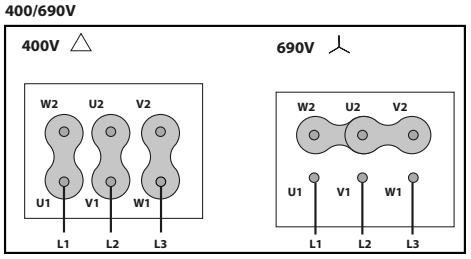

CHARACTERISTIC CURVES / curvas características

2 POLE / 2 polos

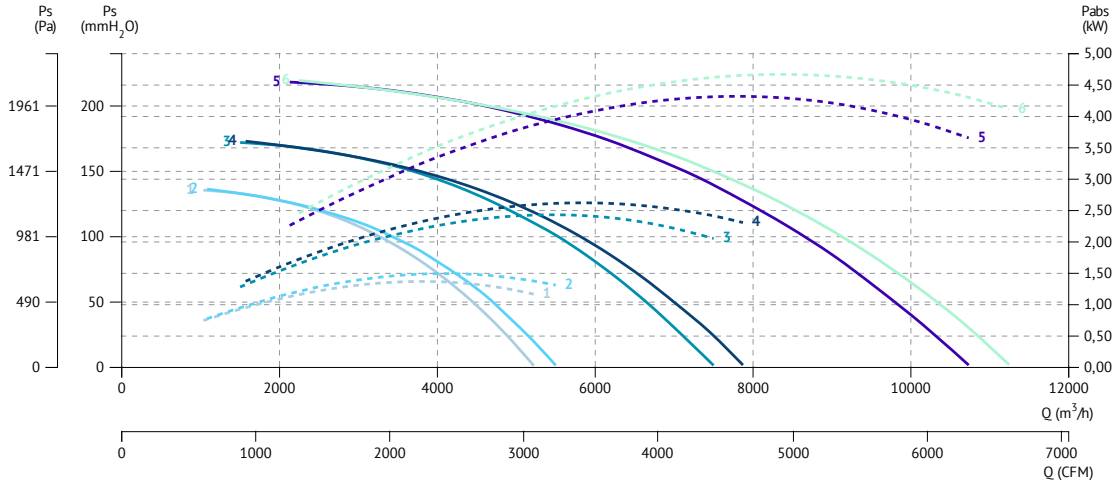

4 POLE / 4 polos

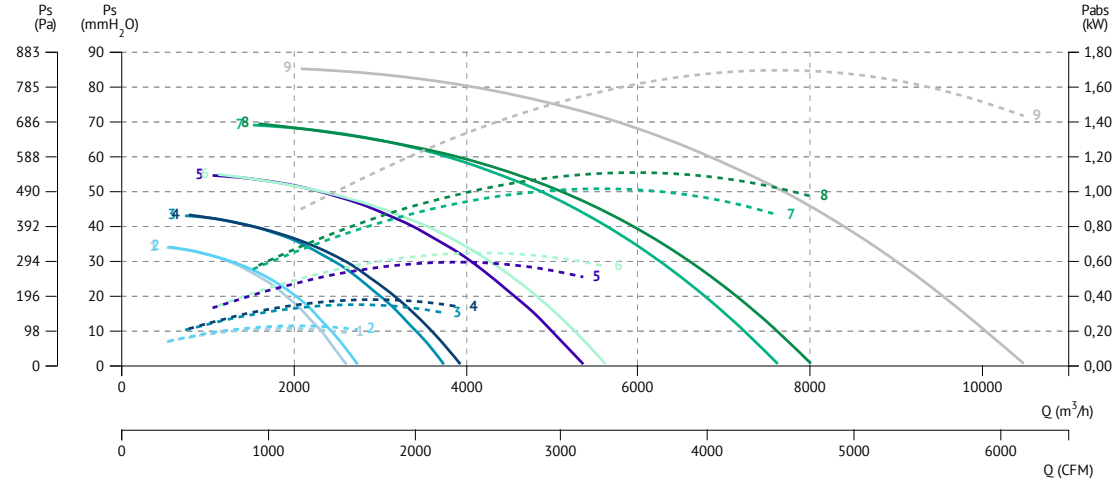

4 POLE / 4 polos

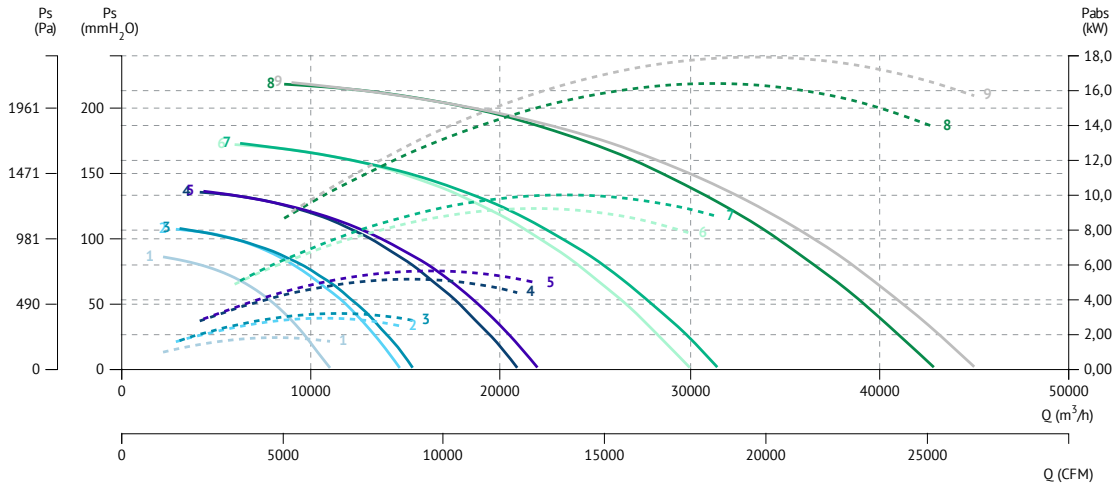

KASTORM

Single inlet medium pressure fan with direct coupling. Robust, compact and cubic

Media presión de simple aspiración y acoplamiento directo. Robusto, compacto y cúbico



+ info 60 Hz

ErP

MANUFACTURING FEATURES

• Reinforced cubic housing made of carbon laminated steel, protected against corrosion by powder coating of RAL 5010 polyester resin. C3 finish.
• Self-cleaning and reinforced impeller with high-performance backward blades made of carbon laminated steel dynamically balanced to minimize noise and vibrations. RAL 9005 painting.
• Squirrel cage standardized asynchronous IEC motor with IP-55 protection and class F electrical insulation. Standard voltages 230 / 400V 50Hz for three-phase motors up to 4kW and 400 / 690V 50Hz for higher powers.
• Motor with flange (B5) and waterproof shaft.
• Maximum continuous working temperature: transported air: 130ºC, ambient: 60ºC.
• Welded cubic housing available with the following orientations: LG0, LG90, LG180. RD0, RD90, RD180.

APPLICATIONS

Suitable for moving clean or dusty air. Designed to be fixed on the double suction flange, with the motor in an upright position.
• Paint booths
• Dust Collection
• Food industry dryers
• Food processing
• Incineration
• Odor control in industry
• Indoor / outdoor pollution control
• Big buildings
• Malls
• Factories / Industrial buildings
• Warehouses
• Fume extraction
• Boilers and ovens
• Manufacture and treatment of chemical products
• Tunnels, underground stations

UNDER REQUEST

• Fans for special voltages.
• 2 speed motor.
• 6-pole motor.
• C4-C5 paint finish
• Hot dip galvanized
• Inox 304 (normal or electropolished finish)
• Inox 316 (normal or electropolished finish)
• Refrigeration roll
• Anti-caloric paint
• Fully welded housing (waterproof)
• Inspection door for easy maintenance and cleaning
• Sewer system
• Spark air passage and standard motor
• Other motor brands

CARACTERÍSTICAS CONSTRUCTIVAS

• Carcasa cúbica reforzada fabricada en acero laminado al carbono, protegida contra la corrosión mediante recubrimiento de polvo de resina poliéster de color RAL 5010. Acabado C3.
• Turbina autolimpiante y rodete reforzado de álabes hacia atrás (a reacción) de alto rendimiento fabricado en acero laminado al carbono equilibrado dinámicamente para minimizar el ruido y las vibraciones. Pintada de color negro RAL 9005.
• Motor IEC asíncrono normalizado de jaula de ardilla con protección IP-55 y aislamiento eléctrico clase F. Voltajes estándar 230/400V 50Hz para motores trifásicos hasta 4kW y 400/690V 50Hz para potencias superiores.
• Motor con brida (B5) y eje estanco.
• Temperatura máxima de trabajo en continuo: aire transportado: 130ºC, ambiente: 60ºC.
• Carcasa cúbica soldada disponible con las siguientes orientaciones: LG0, LG90, LG180. RD0, RD90, RD180.

APLICACIONES

Adecuados para mover aire limpio o polvoriento. Diseñados para ser fijados en la doble brida de aspiración, con el motor en posición vertical.
• Cabinas de pintura
• Recogida de polvo
• Secadores de la industria alimenticia
• Procesamiento de alimentos
• Incineración
• Control de olores en industria
• Control de polución interior/exterior
• Grandes edificios
• Centros comerciales
• Fábricas / Naves industriales
• Almacenes
• Extracción de humos
• Calderas y hornos
• Fabricación y tratamiento de productos químicos.
• Túneles, estaciones subterráneas.

BAJO DEMANDA

• Ventiladores para voltajes especiales.
• Motor 2 velocidades.
• Motor 6 Polos.
• Acabado pintura C4-C5
• Galvanizado en caliente
• Inox 304 (acabado normal o electropulido)
• Inox 316 (acabado normal o electropulido)
• Rodete de refrigeración
• Pintura anticalórica
• Carcasa totalmente soldada (estanca)
• Puerta inspección para facilitar el mantenimiento y la limpieza
• Drenaje
• Paso de aire antichispas y motor estándar
• Otras marcas de motores

ACCESSORIES / accesorios



INT
Interruptor de corte
Safety switch



SFC
Variador de velocidad frecuencial
Frecuency speed controller



RIS
Reja de impulsión
Outlet guard



JE 45
Junta elástica
Flexible joint



RA
Rejilla aspiración
Inlet protection guard



AC
Brida conexión
Conection flange



SIL-C
Silenciador circular aspiración-impulsión
Inlet-outlet circular silencer



EI
Embocadura impulsión
Outlet flange



BAD
Brida de acoplamiento circular-circular
Circular-Circular coupling flange



BADS
Brida antivibratoria circular-circular.
Coupling flange



BIDS
Brida antivibratoria rectangular-rectangular para Storm
Rectangular-Rectangular anti-vibration flange for Storm



AB
Cabinas acústicas para ventiladores centrífugos Casals
Acoustic cabins for Casals centrifugal fans

THREE PHASE RANGE / serie trifásica

2 POLE / 2 polos

Code	Model	R.P.M.	Rated I (A) 400 V	Rated Power kW	Air flow m³/h	Sound dB (A)	Weight Kg	Connect. diagram
PSCU312280	KASTORM 312 T2 1,1kW	2800	2,33	1,1	4.960	59	51	1
PXCU314290	KASTORM 314 T2 1,5kW	2865	3,14	1,5	5.500	60	54	1
PSCU352290	KASTORM 352 T2 2,2kW	2840	4,58	2,2	7.100	63	65	1
PXCU3542100	KASTORM 354 T2 3kW	2880	5,92	3	7.870	64	69	1
PSCU4022112	KASTORM 402 T2 4kW	2880	7,63	4	10.160	67	87	1
PXCU4042132	KASTORM 404 T2 5,5kW	2910	10,6	5,5	11.260	67	99	1

4 POLE / 4 polos

Code	Model	R.P.M.	Rated I (A) 400 V	Rated Power kW	Air flow m³/h	Sound dB (A)	Weight Kg	Connect. diagram
PSCU312471	KASTORM 312 T4 0,37kW	1370	1,07	0,37	2.480	44	50	1
PXCU314471	KASTORM 314 T4 0,37kW	1370	1,07	0,37	2.750	45	51	1
PSCU352471	KASTORM 352 T4 0,37kW	1370	1,07	0,37	3.550	48	62	1
PXCU354471	KASTORM 354 T4 0,37kW	1370	1,07	0,37	3.940	49	64	1
PSCU402480	KASTORM 402 T4 0,55kW	1440	1,49	0,55	5.080	51	79	1
PXCU404480	KASTORM 404 T4 0,55kW	1440	1,49	0,55	5.630	52	81	1
PSCU452490	KASTORM 452 T4 1,1kW	1450	2,49	1,1	7.230	55	103	1
PXCU454490	KASTORM 454 T4 1,1kW	1450	2,49	1,1	8.020	56	106	1
PSCU502490	KASTORM 502 T4 1,5kW	1450	3,26	1,5	9.920	58	125	1
PXCU5044100	KASTORM 504 T4 2,2kW	1435	4,64	2,2	11.000	59	131	1
PSCU5624100	KASTORM 562 T4 3kW	1420	6,17	3	13.940	62	155	1
PXCU5644100	KASTORM 564 T4 3kW	1420	6,17	3	15.460	63	160	1
PSCU6324132	KASTORM 632 T4 5,5kW	1460	10,5	5,5	19.850	65	202	1
PXCU6344132	KASTORM 634 T4 5,5kW	1460	10,5	5,5	22.010	66	210	1
PXCU7144160	KASTORM 714 T4 11kW	1455	21,2	11	31.500	70	282	1
PSCU8024160	KASTORM 802 T4 15kW	1465	29,8	15	40.640	73	339	1

DIMENSIONS / dimensiones

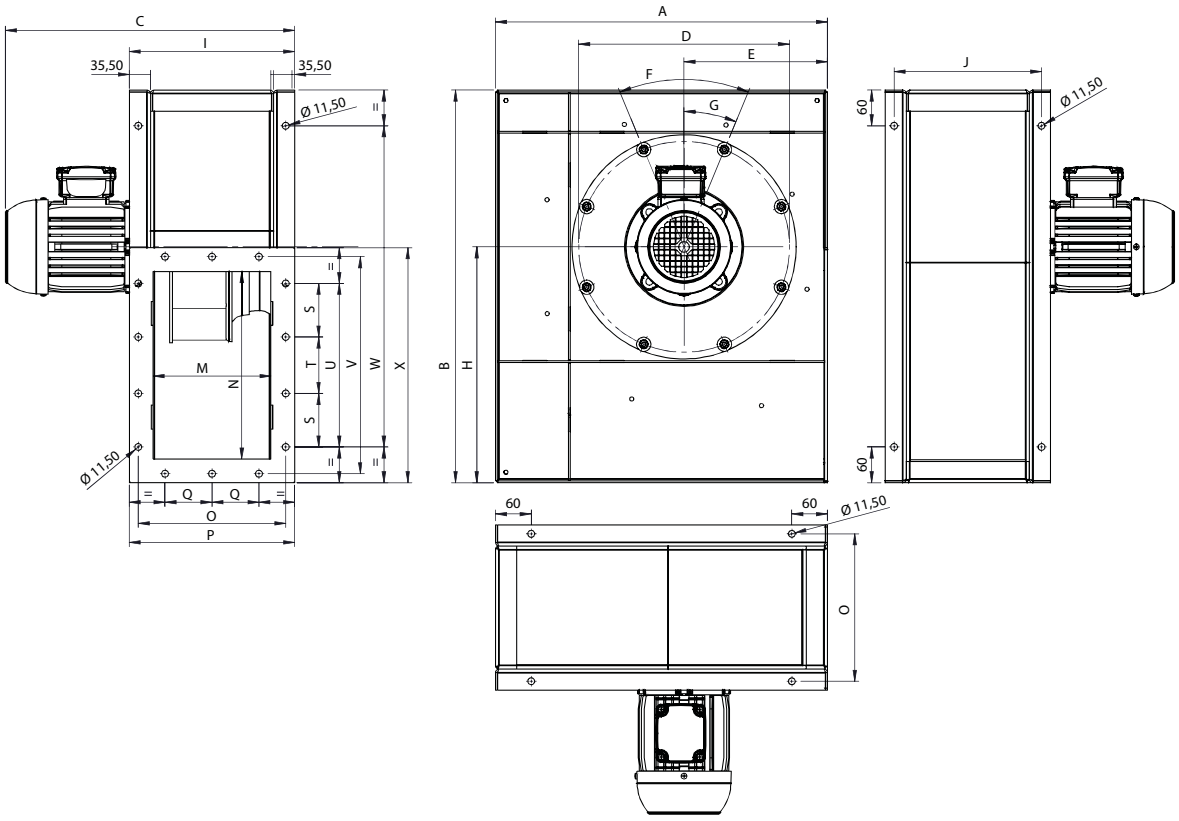

MODEL	A	B	C (±)	D	E	F	G	H	I	J	M
KASTORM 312 T2 1,1kW	558,4	660,2	486,5	354,5	241,3	8x45º	22,5º	396,5	278	248	198
KASTORM 312 T4 0,37kW	558,4	660,2	470,5	354,5	241,3	8x45º	22,5º	396,5	278	248	198
KASTORM 314 T2 1,5kW	558,4	660,2	553	354,5	241,3	8x45º	22,5º	396,5	301	271	221
KASTORM 314 T4 0,37kW	558,4	660,2	493,5	354,5	241,3	8x45º	22,5º	396,5	301	271	221
KASTORM 352 T2 2,2kW	622	737	556	395	266	8x45º	22,5º	442	304	274	224
KASTORM 352 T4 0,37kW	622	737	497	395	266	8x45º	22,5º	442	304	274	224
KASTORM 354 T2 3kW	622	737	619	395	266	8x45º	22,5º	442	330	300	250
KASTORM 354 T4 0,37kW	622	737	523	395	266	8x45º	22,5º	442	330	300	250
KASTORM 402 T2 4kW	693	824	639	438	294	8x45º	22,5º	493	332	302	252
KASTORM 402 T4 0,55kW	693	824	541	438	294	8x45º	22,5º	493	332	302	252
KASTORM 404 T2 5,5kW	693	824	743	438	294	8x45º	22,5º	493	361	331	281
KASTORM 404 T4 0,55kW	693	824	570	438	294	8x45º	22,5º	493	361	331	281
KASTORM 452 T4 1,1kW	772	920	616	485	325	8x45º	22,5º	549	364	334	284
KASTORM 454 T4 1,1kW	772	920	648	485	325	8x45º	22,5º	549	396	366	316
KASTORM 502 T4 1,5kW	852	1.016	648	535	357	8x45º	26	606	396	366	316
KASTORM 504 T4 2,2kW	852	1.016	721	535	357	8x45º	26	606	432	402	352
KASTORM 562 T4 3kW	947	1.132	723	608	394	12x30º	15	674	434	404	354
KASTORM 564 T4 3kW	947	1.132	763	608	394	12x30º	15	674	474	444	394
KASTORM 632 T4 5,5kW	1.058	1.267	860	675	438	12x30º	0º	753	478	448	398
KASTORM 634 T4 5,5kW	1.058	1.267	905	675	438	12x30º	0º	753	523	493	443
KASTORM 714 T4 11kW	1.185	1.421	1.085	755	488	16x22,5º	17,5º	844	580	550	500
KASTORM 802 T4 15kW	1.328	1.594	1.090	845	544	16x22,5º	-	946	585	555	505

MODEL	N	O	P	Q	S	T	U	V	W	X
KASTORM 312 T2 1,1kW	315	248	278	79	90	95	275	365	540,2	395
KASTORM 312 T4 0,37kW	315	248	278	79	90	95	275	365	540,2	395
KASTORM 314 T2 1,5kW	315	271,13	301,13	90,56	90	95	275	365	540,2	395
KASTORM 314 T4 0,37kW	315	271,13	301,13	90,56	90	95	275	365	540,2	395
KASTORM 352 T2 2,2kW	355	274	304	92	105	105	315	405	617,2	435
KASTORM 352 T4 0,37kW	355	274	304	92	105	105	315	405	617,2	435
KASTORM 354 T2 3kW	355	299,84	329,84	104,92	105	105	315	405	617,2	435
KASTORM 354 T4 0,37kW	355	299,84	329,84	104,92	105	105	315	405	617,2	435
KASTORM 402 T2 4kW	400	302	332	106	120	120	360	450	704,2	480
KASTORM 402 T4 0,55kW	400	302	332	106	120	120	360	450	704,2	480
KASTORM 404 T2 5,5kW	400	331,14	361,14	120,57	120	120	360	450	704,2	480
KASTORM 404 T4 0,55kW	400	331,14	361,14	120,57	120	120	360	450	704,2	480
KASTORM 452 T4 1,1kW	450	334	364	112	130	130	390	500	790	530
KASTORM 454 T4 1,1kW	450	366	396	128	130	130	390	500	790	530
KASTORM 502 T4 1,5kW	500	366	396	128	147	146	440	550	886,4	580
KASTORM 504 T4 2,2kW	500	402	432	146	147	146	440	550	886,4	580
KASTORM 562 T4 3kW	560	404	434	147	165	170	500	610	1002	640
KASTORM 564 T4 3kW	560	444	474	167	165	170	500	610	1002	640
KASTORM 632 T4 5,5kW	630	448	478	169	190	190	570	680	1136,8	710
KASTORM 634 T4 5,5kW	630	193,25	523,25	191,63	190	190	570	680	1136,8	710
KASTORM 714 T4 11kW	710	550	580	210	210	210	630	760	1280,6	790
KASTORM 802 T4 15kW	800	555	585	202,5	233	234	700	850	1444	880

CONNECTION DIAGRAMS / esquema de conexiones

1 THREE PHASE MOTORS 1 SPEED / motores trifásicos 1 velocidad

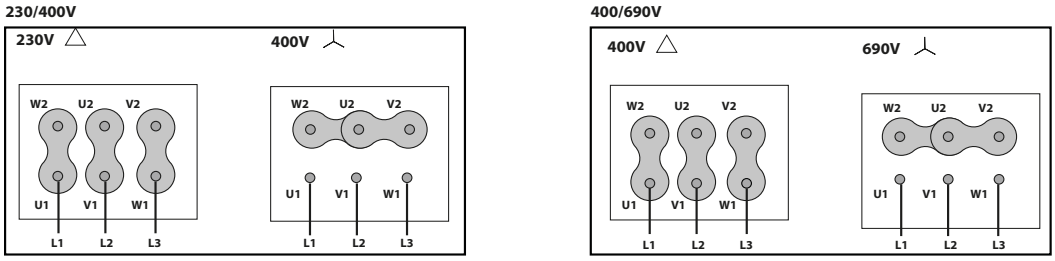

CHARACTERISTIC CURVES / curvas características

2 POLE / 2 polos

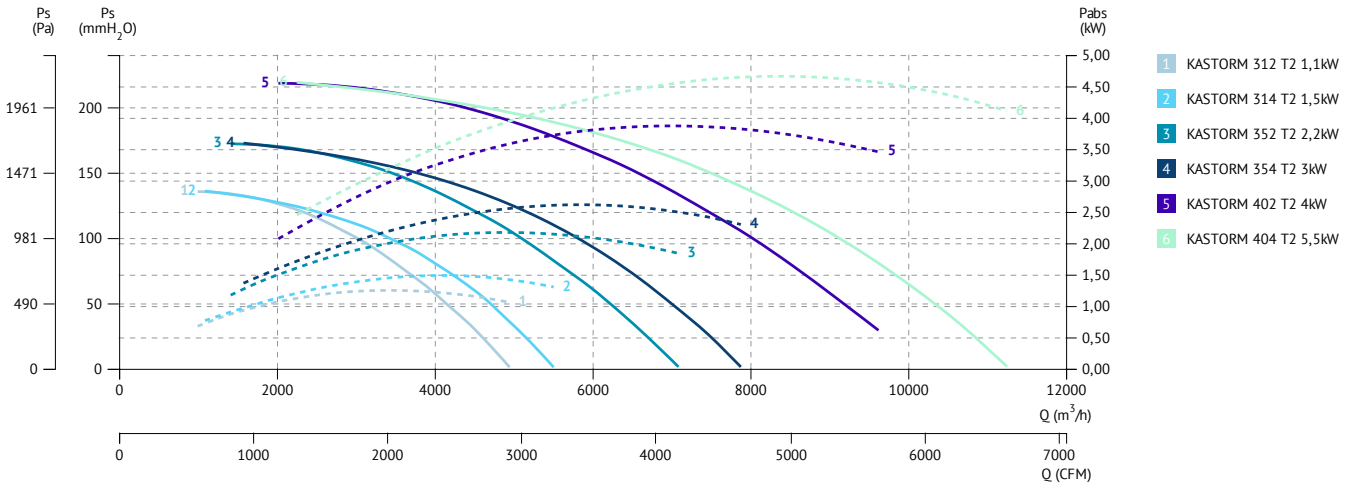

4 POLE / 4 polos

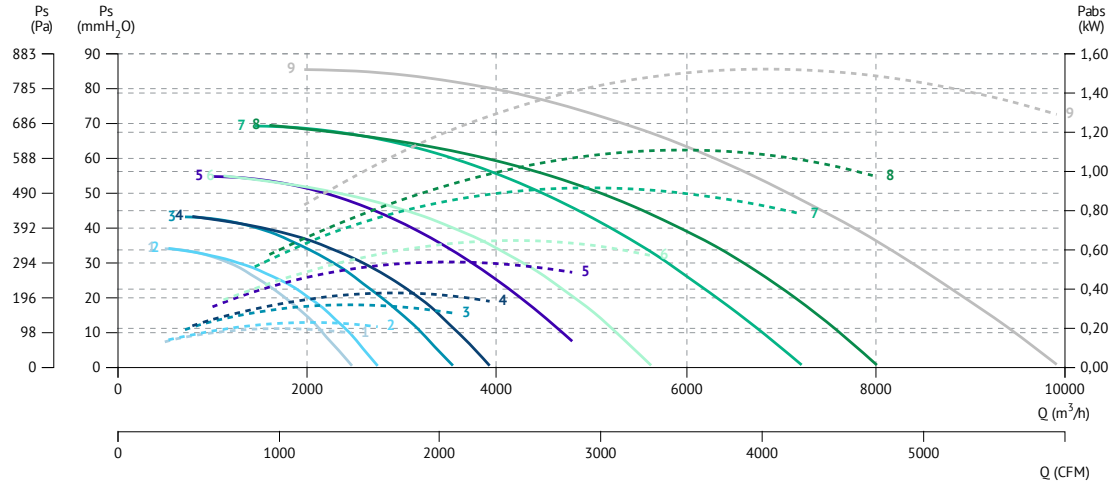

1 KASTORM 312 T4 0,37kW
2 KASTORM 314 T4 0,37kW
3 KASTORM 352 T4 0,37kW
4 KASTORM 354 T4 0,37kW
5 KASTORM 402 T4 0,55kW
6 KASTORM 404 T4 0,55kW
7 KASTORM 452 T4 1,1kW
8 KASTORM 454 T4 1,1kW
9 KASTORM 502 T4 1,5kW

4 POLE / 4 polos

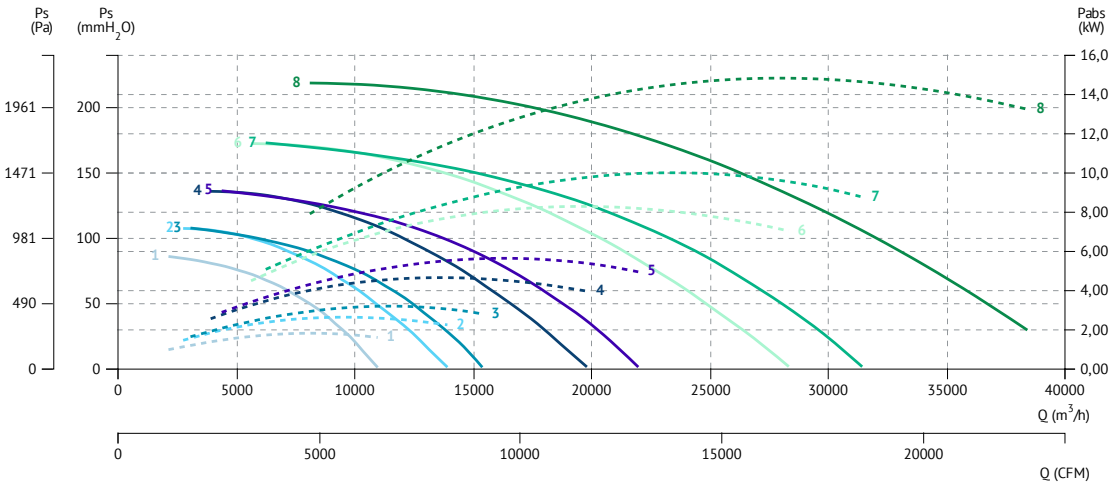

1 KASTORM 504 T4 2,2kW
2 KASTORM 562 T4 3kW
3 KASTORM 564 T4 3kW
4 KASTORM 632 T4 5,5kW
5 KASTORM 634 T4 5,5kW
6 KASTORM 712 T4 9,2kW
7 KASTORM 714 T4 11kW
8 KASTORM 802 T4 15kW

MA 18-25

Aluminium impeller, steel sheet casing
Turbina de aluminio, carcasa en chapa de acero



+ info 60 Hz ErP

MANUFACTURING FEATURES
- Rolling steel sheet housing.
- Cast aluminium impeller.
- Polyester finishing coat.
- Standard asynchronous squirrel-cage motor with IP-55 protection and Class F insulation. Manufactured with standard voltages: 230V 50Hz in single phase motors and 230/400V 50Hz in three phase motors.
- Default assembly orientation is LG270.

APPLICATIONS
Designed for inline installation, they are suitable for:
- Industrial applications, air extraction or injection.
- Cooling of machines and parts.
- Clean and slightly dusty air transport.
- Maximum working temperature: carried air 130ºC; environment: 60ºC for three phase motors and 50ºC fon single phase motors.

UNDER REQUEST
- Special voltages.
- Orientations: LG 0, LG 90, LG 180.

CARACTERÍSTICAS CONSTRUCTIVAS
- Carcasa fabricada en chapa de acero laminado.
- Turbina fabricada en inyección de aluminio.
- Protegidos contra la corrosión mediante recubrimiento en polvo de resina poliéster.
- Motor asíncrono normalizado de jaula de ardilla con protección IP-55 y aislamiento clase F. Voltajes estándar 230V 50Hz para motores monofásicos, 230/400V 50Hz para motores trifásicos.
- Orientación estándar LG270.

APLICACIONES
Diseñados para instalación en conducto, son indicados para:
- Procesos industriales, extracción o inyección localizada.
- Refrigeración de máquinas, enfriamiento de piezas.
- Transporte de aire limpio o ligeramente polvoriento.
- Temperatura máxima de trabajo en continuo: aire transportado 130ºC, ambiente: 60ºC para modelos trifásicos, 50ºC para monofásicos.

BAJO DEMANDA
- Ventiladores para voltajes especiales.
- Orientaciones: LG 0, LG 90, LG 180.

ACCESSORIES / accesorios



INT
Interruptor de corte
Safety switch



SFC
Variador de velocidad frecuencial
Frecuency speed controller



RBS
Rejilla de boca de salida
Outlet guard



JE 45
Junta elástica
Flexible joint



RA
Rejilla aspiración
Inlet protection guard



AC
Brida conexión
Conection flange



SIL-C
Silenciador circular aspiración-impulsión
Inlet-outlet circular silencer



BA-400
Brida antivibratoria 400º/2h
Anti-vibrating flange 400º/2h



AVS
Amortiguador de muelles.
Spring anti-vibration blocks.



AVR
Amortiguador antivibrátil de caucho.
Anti-vibration rubber block.



AB
Cabinas acústicas para ventiladores centrífugos Casals
Acoustic cabins for Casals centrifugal fans

SINGLE PHASE RANGE / serie monofásica

2 POLE / 2 polos

Code	Model	R.P.M.	Rated I (A) 230V	Rated Power kW	Air flow m³/h	Sound dB (A)	Weight Kg	Connect. diagram
253180162	MA 18 M2 0,09kW	2800	0,75	0,09	180	53	6	1
253220162	MA 24 M2 0,09kW	2800	0,75	0,09	260	56	7	1
253270162	MA 25 M2 0,18kW	2800	1,42	0,18	480	58	11	1

THREE PHASE RANGE / serie trifásica

2 POLE / 2 polos

Code	Model	R.P.M.	Rated I (A) 400 V	Rated Power kW	Air flow m³/h	Sound dB (A)	Weight Kg	Connect. diagram
253180161	MA 18 T2 0,09kW	2800	0,32	0,1	180	53	6	2
253220161	MA 24 T2 0,09kW	2800	0,32	0,1	260	56	7	2
253270161	MA 25 T2 0,18kW	2800	0,51	0,18	480	58	11	2

DIMENSIONS / dimensiones

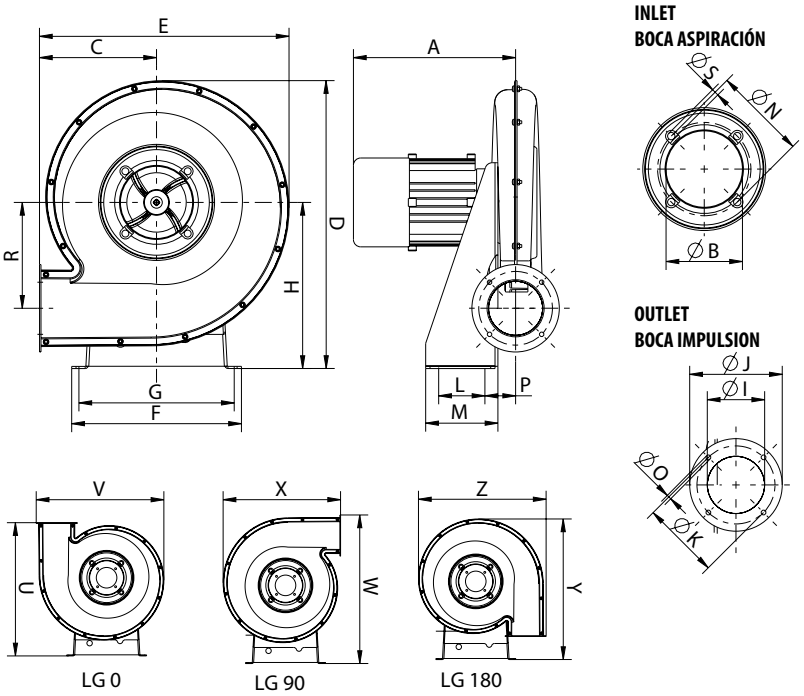

MODEL	A	B	C	D	E	F	G	H	I	J	K	L
MA18	200	80	120	298	260	190	170	170	50	82	72	50
MA24	200	90	150	353	313	230	210	200	62	101,5	88	50
MA25	216,5	100	162	398,5	345,5	235	215	230	75	121	102	60

MODEL	M	N	O	P	R	S	U	V	W	X	Y	Z
MA18	80	100	5,2	48	113,5	M6	290	283	324,5	260	310	283
MA24	90	112	6,2	54,5	127,5	M6	350	331	378,5	313	363	331
MA25	100	122	6,2	62	146,5	M6	392	375,5	437	345,5	413,5	375,5

CONNECTION DIAGRAMS / esquema de conexiones

❶ SINGLE PHASE MOTORS / motores monofásicos

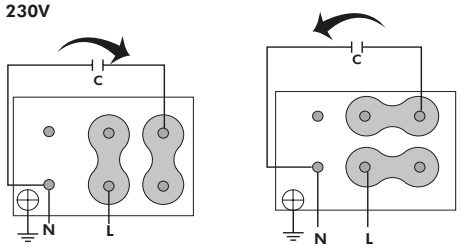

❷ THREE PHASE MOTORS 1 SPEED / motores trifásicos 1 velocidad

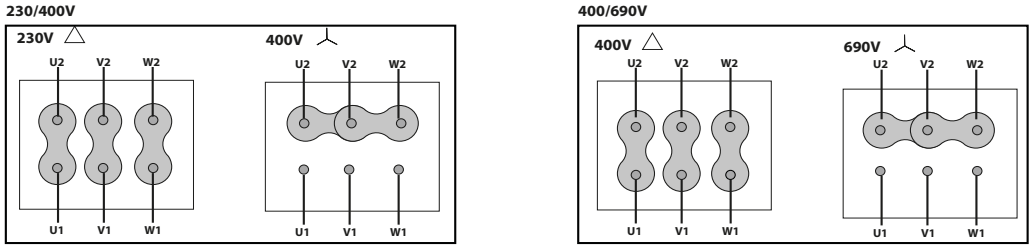

CHARACTERISTIC CURVES / curvas características

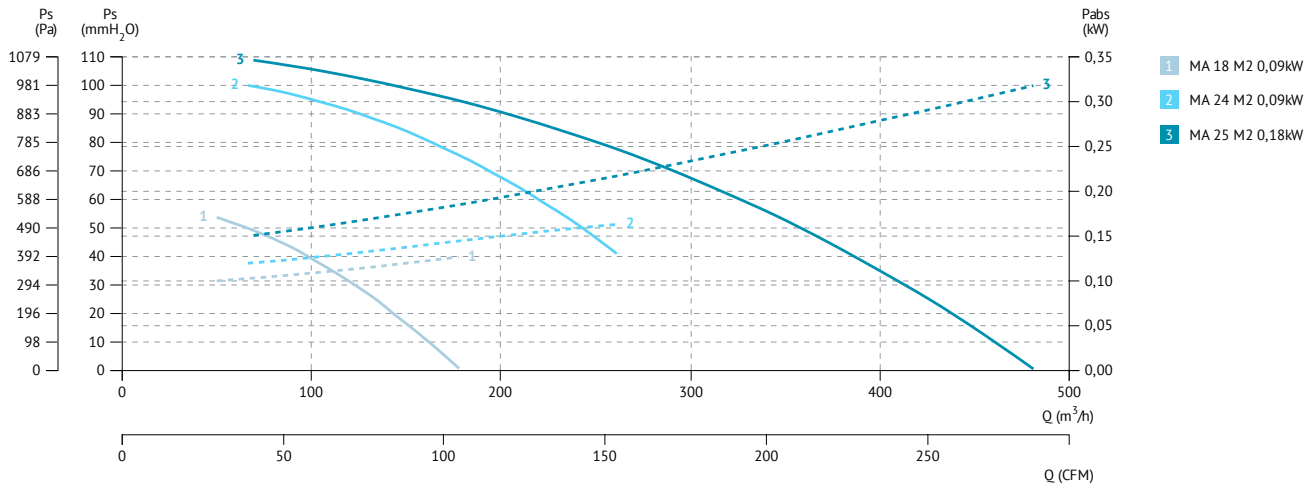

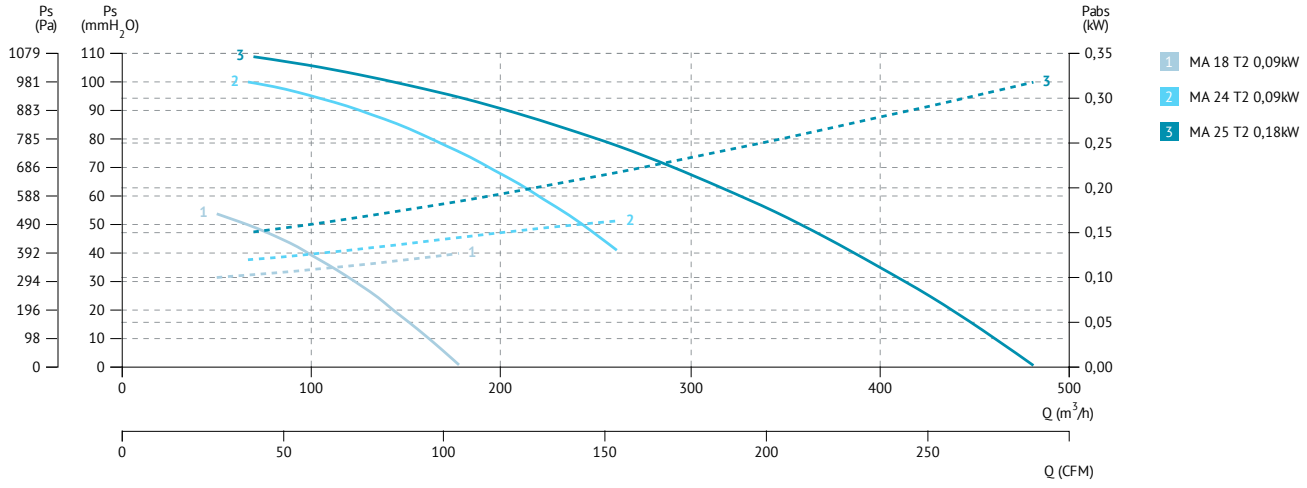

MA 26-31

Aluminium forward impeller, aluminium cast casing

Turbina acción de aluminio, carcasa en fundición de aluminio



+ info 60 Hz

ErP

MANUFACTURING FEATURES

- Cast aluminium housing.
- Cast aluminium forward blades casing.
- Polyester finishing coat.
- Standard asynchronous squirrel-cage motor with IP-55 protection and Class F insulation. Manufactured with standard voltages: 230V 50Hz in single phase motors and 230/400V 50Hz in three phase motors.
- Default assembly orientation is LG270.

APPLICATIONS

Designed for inline installation, they are suitable for:

- Industrial applications, air extraction or injection.
- Cooling of machines and parts.
- Clean and slightly dusty air transport.
- Maximum working temperature: carried air 130ºC; environment: 60ºC for three phase motors and 50ºC fon single phase motors.

UNDER REQUEST

- Special voltages.
- Orientations: LG 0, LG 45, LG 90, LG 135, LG 180, LG315.

CARACTERÍSTICAS CONSTRUCTIVAS

- Carcasa fabricada en fundición de aluminio.
- Turbina fabricada en fundición de aluminio.
- Protegidos contra la corrosión mediante recubrimiento en polvo de resina poliéster.
- Motor asíncrono normalizado de jaula de ardilla con protección IP-55 y aislamiento clase F. Voltajes estándar 230V 50Hz para motores monofásicos, 230/400V 50Hz para motores trifásicos.
- Orientación estándar LG270.

APLICACIONES

Diseñados para instalación en conducto, son indicados para:

- Procesos industriales, extracción o inyección localizada.
- Refrigeración de máquinas, enfriamiento de piezas.
- Transporte de aire limpio o ligeramente polvoriento.
- Temperatura máxima de trabajo en continuo: aire transportado 130ºC, ambiente: 60ºC para motores trifásicos y 50ºC para monofásicos..

BAJO DEMANDA

- Ventiladores para voltajes especiales.
- Orientaciones: LG 0, LG 45, LG 90, LG 135, LG 180, LG315.

ACCESSORIES / accesorios



INT

Interruptor de corte

Safety switch



SFC

Variador de velocidad frecuencial

Frecuency speed controller



RBS

Rejilla de boca de salida

Outlet guard



JE 45

Junta elástica

Flexible joint



RA

Rejilla aspiración

Inlet protection guard



AC

Brida conexión

Conection flange



SIL-C

Silenciador circular aspiración-impulsión

Inlet-outlet circular silencer



BA-400

Brida antivibratoria 400º/2h

Anti-vibrating flange 400º/2h



AVS

Amortiguador de muelles.

Spring anti-vibration blocks.



AVR

Amortiguador antivibrátil de caucho.

Anti-vibration rubber block.



AB

Cabinas acústicas para ventiladores centrífugos Casals

Acoustic cabins for Casals centrifugal fans

SINGLE PHASE RANGE / serie monofásica

2 POLE / 2 polos

Code	Model	R.P.M.	Rated I (A) 230 V	Rated Power kW	Air flow m³/h	Sound dB (A)	Weight Kg	Connect. diagram
253300104	MA 26 M2 0,37kW	2800	2,61	0,37	750	63	13	1

THREE PHASE RANGE / serie trifásica

2 POLE / 2 polos

Code	Model	R.P.M.	Rated I (A) 400 V	Rated Power kW	Air flow m³/h	Sound dB (A)	Weight Kg	Connect. diagram
253300106	MA 26 T2 0,37kW	2800	0,91	0,37	750	63	13	2

Code	Model	R.P.M.	Rated I (A) 400 V	Rated Power kW	Air flow m³/h	Sound dB (A)	Weight Kg	Connect. diagram
253330106	MA 27 T2 0,55kW	2800	1,29	0,55	860	66	14	2
253390106	MA 28 T2 1,1kW	2800	2,33	1,1	1.450	68	20	2
253430106	MA 31 T2 2,2kW	2800	4,58	2,2	2.170	72	30	2

DIMENSIONS / dimensiones

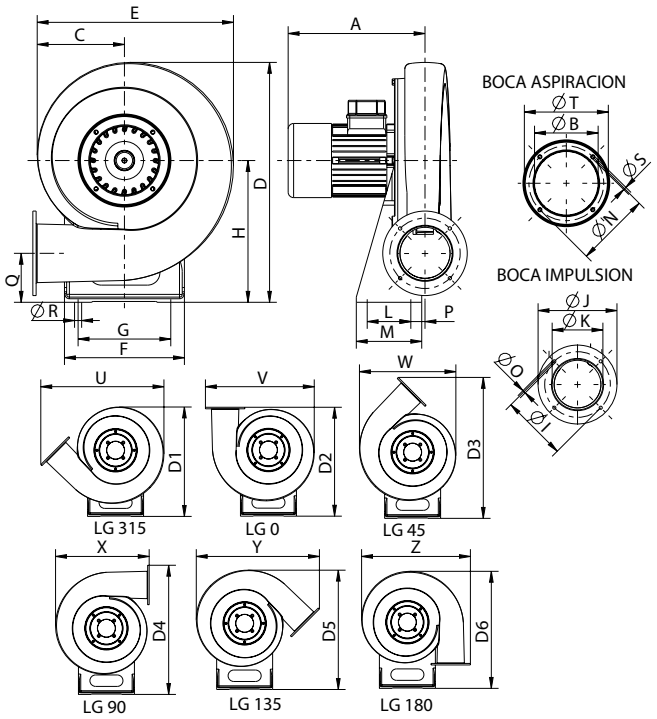

MODEL	A	B	C	D	E	F	G	H	I	J	K	L	M	N	O	P
MA26	240	110	162	413	353	210	160	240	90	140	119	65	105	132	6.2	18.5
MA27	250	125	168	440	368	220	170	260	100	155	129	80	120	147	6.2	26
MA28	275	125	168	440	393	230	180	290	134.5	182	160	100	140	162	10.2	20
MA31	320	160	193	530	428	240	190	323	145	200	175	160	160	180	10.2	18.5

MODEL	Q	R	S	T	D1	D2	D3	D4	D5	D6	U	V	W	X	Y	Z
MA26	77	13	M6	152	405	402	519	473	440	431	460	406	363	353	460	406
MA27	90	13	M6	165	431	428	552	505	470	460	482	425	381	168	482	425
MA28	113	13	M6	187	470	468	605	558	516	505	518	460	406	393	518	460
MA31	122	13	M6	215	518	513	668	620	568	555	570	510	445	428	570	510

CONNECTION DIAGRAMS / esquema de conexiones

❶ **SINGLE PHASE MOTORS** / motores monofásicos

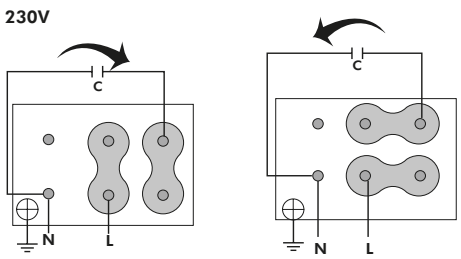

❷ THREE PHASE MOTORS 1 SPEED / motores trifásicos 1 velocidad

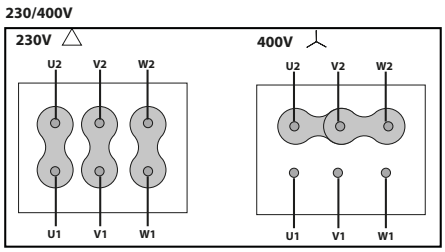

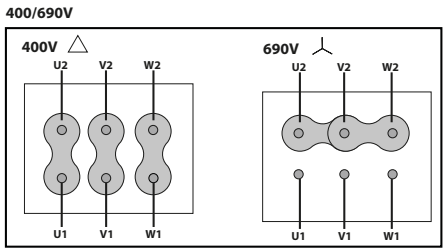

CHARACTERISTIC CURVES / curvas características

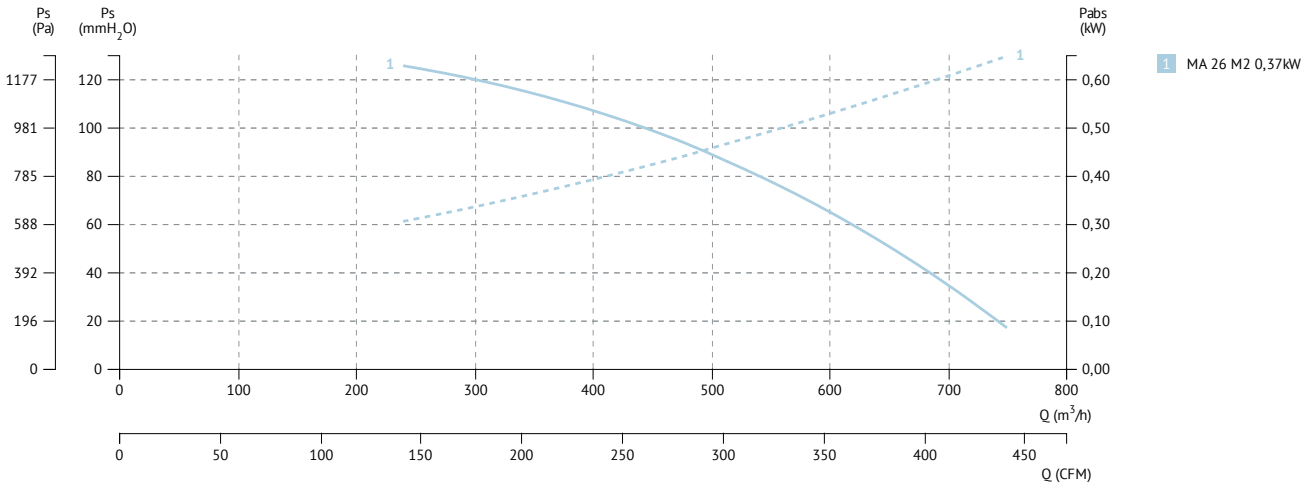

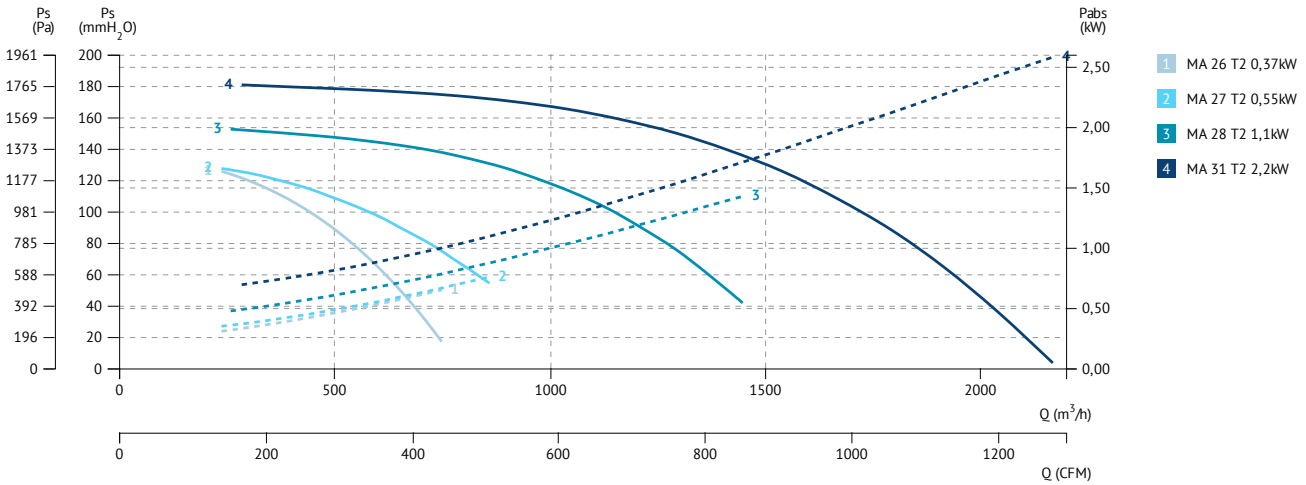

MB 12/5-20/8

Medium pressure fans with forward impeller
Centrífugos de media presión a acción



+ info 60 Hz ErP

MANUFACTURING FEATURES

- Rolling steel sheet housing.
- Completely joined or welded housing.
- Galvanised steel sheet and single inlet forward curved impeller.
- Polyester finishing coat.
- Standard asynchronous squirrel-cage motor with IP-55 protection and Class F insulation. Manufactured with standard voltages: 230V 50Hz in single phase motors and 230/400V 50Hz in three phase motors.
- Default assembly orientation is LG270.

APPLICATIONS

Designed for inline installation, they are suitable for:

- Industrial applications, air extraction or injection.
- Cooling of machines and parts.
- Clean air transport.
- Maximum working temperature: carried air 130ºC; environment single phase 50ºC, three phase 60ºC.

UNDER REQUEST

- Special voltages.
- 2 speed motors.
- Fan prepared for air transportation up to 250ºC (depending on model).
- With cooling impeller.
- Orientations: LG 0, LG 45, LG 90, LG 135, LG 180, LG 225, LG 315, RD 0, RD 45, RD 90, RD 135, RD 180, RD 225, RD 270, RD 315.
- Option with support for models where it is not included, and without support for models where it is included.

CARACTERÍSTICAS CONSTRUCTIVAS

- Carcasa fabricada en chapa de acero laminado.
- Carcasa totalmente soldada o engatillada.
- Turbina multipala de álabes curvados hacia adelante de simple aspiración fabricada en chapa galvanizada.
- Protegidos contra la corrosión mediante recubrimiento en polvo de resina de poliéster.
- Motor asíncrono normalizado de jaula de ardilla con protección IP-55 y aislamiento clase F. Voltajes estándar 230V 50Hz para motores monofásicos, 230/400V 50Hz para motores trifásicos.
- Orientación estándar LG270.

APLICACIONES

Diseñados para instalación en conducto, son indicados para:

- Procesos industriales, extracción o inyección localizada.
- Refrigeración de máquinas, enfriamiento de piezas.
- Transporte de aire limpio.
- Temperatura máxima de trabajo en continuo: aire transportado 130ºC, ambiente: monofásico 50ºC, trifásico 60ºC.

BAJO DEMANDA

- Ventiladores para trabajar a voltajes especiales.
- Motor 2 velocidades.
- Ventilador preparado para aire hasta 250ºC (según modelo).
- Con rodete de refrigeración.
- Orientaciones: LG 0, LG 45, LG 90, LG 135, LG 180, LG 225, LG 315, RD 0, RD 45, RD 90, RD 135, RD 180, RD 225, RD 270, RD 315.
- Opción con pie para los modelos que no lo llevan o sin pie para los que sí lo llevan.

ACCESSORIES / accesorios



INT
Interruptor de corte
Safety switch



SFC
Variador de velocidad frecuencial
Frecuency speed controller



RBS
Rejilla de boca de salida
Outlet guard



JE 45
Junta elástica
Flexible joint



RA
Rejilla aspiración
Inlet protection guard



AC
Brida conexión
Conection flange



EI
Embocadura impulsión
Outlet flange



BAD
Brida antivibratoria circular-circular
Coupling flange



SIL-C
Silenciador circular aspiración-impulsión
Inlet-outlet circular silencer



BA-400
Brida antivibratoria 400º/2h
Anti-vibrating flange 400º/2h flexible



FS
Pie soporte delantero para ventiladores de media y alta presión
Front support for medium and high pressure fans



AVS
Amortiguador de muelles.
Spring anti-vibration blocks.



AB
Cabinas acústicas para ventiladores centrífugos Casals
Acoustic cabins for Casals centrifugal fans



AVR
Amortiguador antivibrátil de caucho.
Anti-vibration rubber block.

SINGLE PHASE RANGE / serie monofásica

2 POLE / 2 polos

Code	Model	R.P.M.	Rated I (A) 230 V	Rated Power kW	Air flow m³/h	Sound dB (A) **	Weight Kg	Connect. diagram
253100103	MB 14/5 M2 0,25kW	2800	1,87	0,25	840	58	7	1
253110103	MB 16/6 M2 0,37kW	2800	2,61	0,37	1.080	60	9,5	1
253170103	MB 18/7 M2 0,75kW	2800	4,93	0,75	1.470	63	15	1
253240103	MB 20/6 M2 0,37kW	2800	2,61	0,37	785	61	14	1
253190103	MB 20/8 M2 1,1kW	2820	6,71	1,1	1.960	65	19	1

4 POLE / 4 polos

Code	Model	R.P.M.	Rated I (A) 230 V	Rated Power kW	Air flow m³/h	Sound dB (A) **	Weight Kg	Connect. diagram
253080103	MB 12/5 M4 0,08kW	1370	0,9	0,08	250	46	5	1
253090103	MB 14/5 M4 0,08kW	1370	0,9	0,08	414	46	6	1
253150103	MB 16/6 M4 0,08kW	1370	0,9	0,08	600	53	7,5	1

THREE PHASE RANGE / serie trifásica

2 POLE / 2 polos

Code	Model	R.P.M.	Rated I (A)		Rated Power kW	Air flow m³/h	Sound dB (A) **	Weight Kg	Connect. diagram
			230 V	400 V					
253100106	MB 14/5 T2 0,25kW	2800	1,12	0,65	0,25	840	58	7	2
253110106	MB 16/6 T2 0,37kW	2800	1,58	0,91	0,37	1.080	60	9,5	2
253170106	MB 18/7 T2 0,75kW	2800	2,75	1,58	0,75	1.470	63	15	2
253240106	MB 20/6 T2 0,37kW	2800	1,58	0,91	0,37	785	61	14	2
253190106	MB 20/8 T2 1,1kW	2800	4,05	2,33	1,1	1.960	65	19	2

4 POLE / 4 polos

Code	Model	R.P.M.	Rated I (A)		Rated Power kW	Air flow m³/h	Sound dB (A) **	Weight Kg	Connect. diagram
			230 V	400 V					
253080106	MB 12/5 T4 0,08kW	1400	0,035	0,2	0,08	250	46	5	2
253090106	MB 14/5 T4 0,08kW	1400	0,035	0,2	0,08	414	46	6	2
253150106	MB 16/6 T4 0,08kW	1400	0,035	0,2	0,08	600	53	7,5	2

** Total sound pressure level at the point of maximum flow measured in dB(A) in the suction measured in free field at a distance of 6m from the source / Nivel de presión sonora total en el punto de caudal máximo medido en dB(A) en la aspiración, medido en campo libre a una distancia de 6m de la fuente

DIMENSIONS / dimensiones

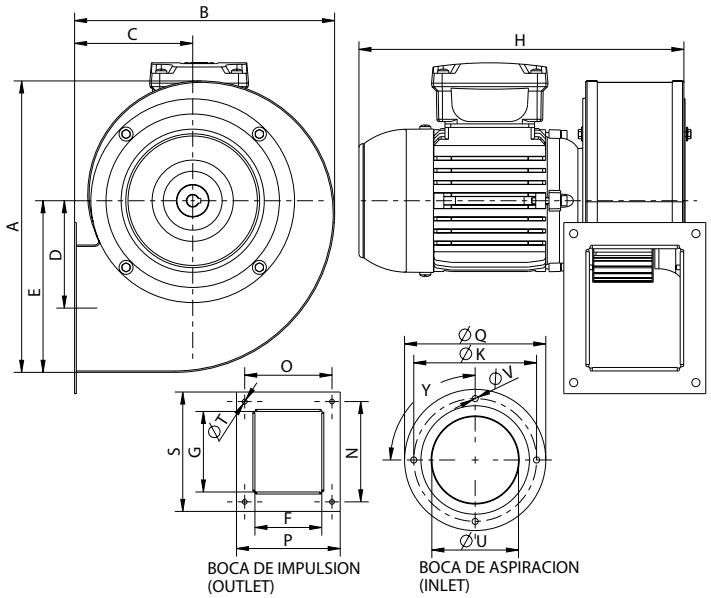

MODEL	A	B	C	D	E	F	G	H	K
MB 12/5 M4/T4 0,08kW	205,5	188	87	71,5	117	72	85	251	135
MB 14/5 M2/T2 0,25kW	250,5	224	102	93	147,5	82	106	278	162
MB 14/5 M2/T2 0,25kW	250,5	224	102	93	147,5	82	106	278	162
MB 16/6 M2/T2 0,37kW	295	266	119	108	171,5	100	120	325	180
MB 16/6 M2/T2 0,37kW	295	266	119	108	171,5	100	120	325	180
MB 18/7 M2/T2 0,75kW	350	305	130	133	205	115	140	358	214
MB 20/6 M2/T2 0,37kW	347	302	132	150	202	105	100	329	230
MB 20/8 M2/T2 1,1kW	374	320	138	139	221	130	160	372	230

MODEL	N	O	P	Q	S	ØT	ØU	ØV	Y
MB 12/5 M4/T4 0,08kW	105	93	106	150	118	7	92,5	7	4x90º
MB 14/5 M2/T2 0,25kW	128	105	123	175	147	7	115	7	4x90º
MB 14/5 M2/T2 0,25kW	128	105	123	175	147	7	115	7	4x90º
MB 16/6 M2/T2 0,37kW	147	128	152	207	172	7	127	9	4x90º
MB 16/6 M2/T2 0,37kW	147	128	152	207	172	7	127	9	4x90º
MB 18/7 M2/T2 0,75kW	169	146	169	237	192	8	143	9	4x90º
MB 20/6 M2/T2 0,37kW	128	134	159	255	153	8	161	9	8x45º
MB 20/8 M2/T2 1,1kW	189	160	184	255	213	8	161	9	8x45º

CONNECTION DIAGRAMS / esquema de conexiones

❶ SINGLE PHASE MOTORS / motores monofásicos

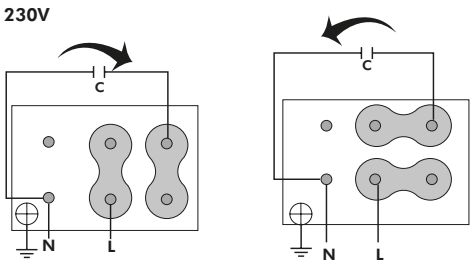

❷ THREE PHASE MOTORS 1 SPEED / motores trifásicos 1 velocidad

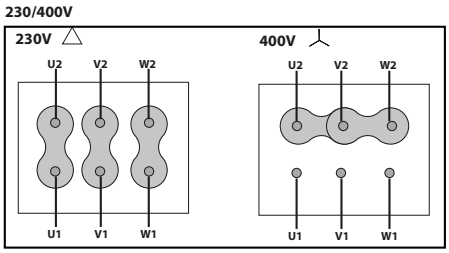

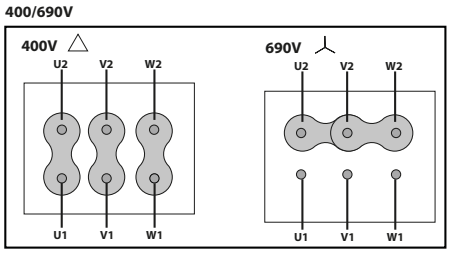

CHARACTERISTIC CURVES / curvas características

2 POLE / 2 polos

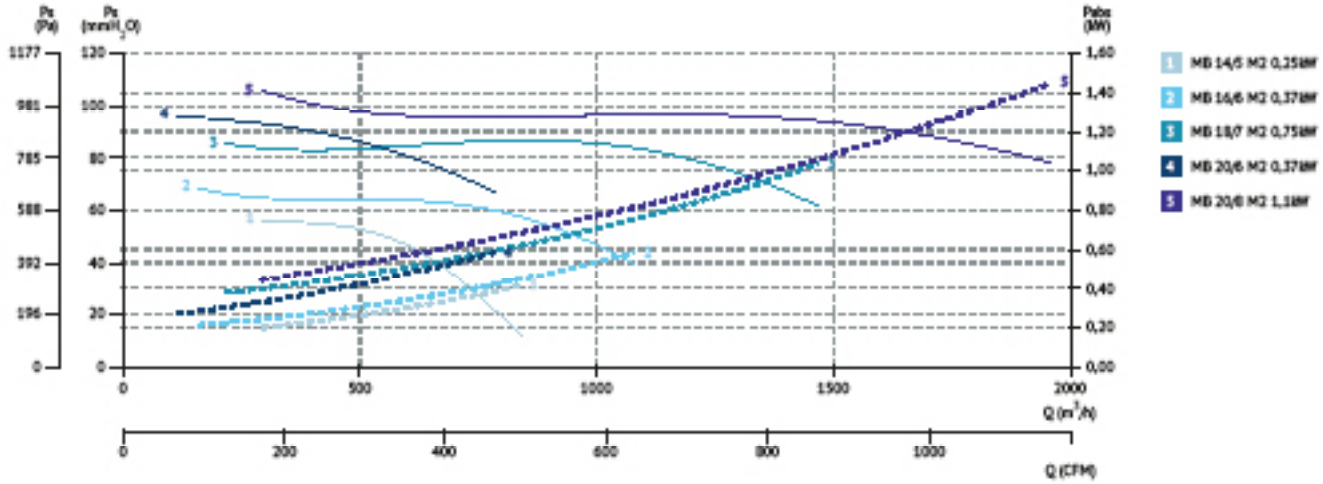

4 POLE / 4 polos

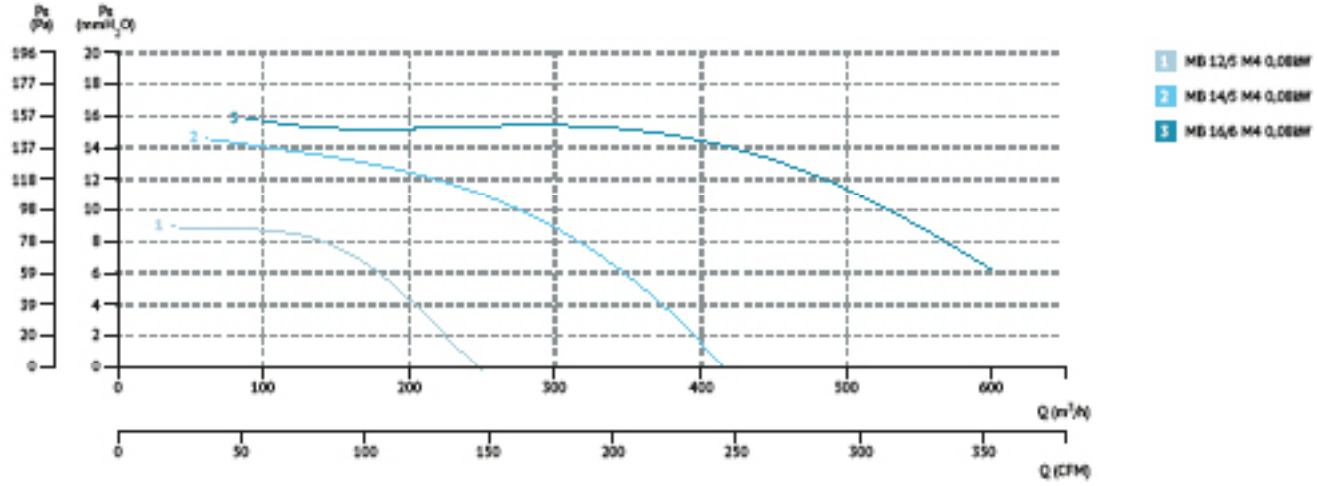

2 POLE / 2 polos

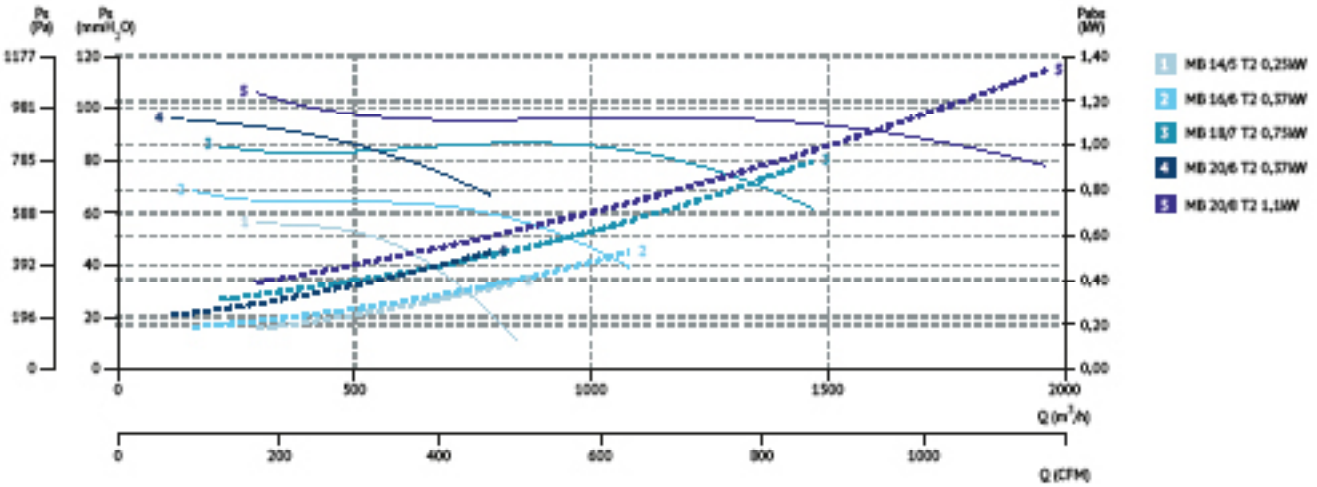

4 POLE / 4 polos

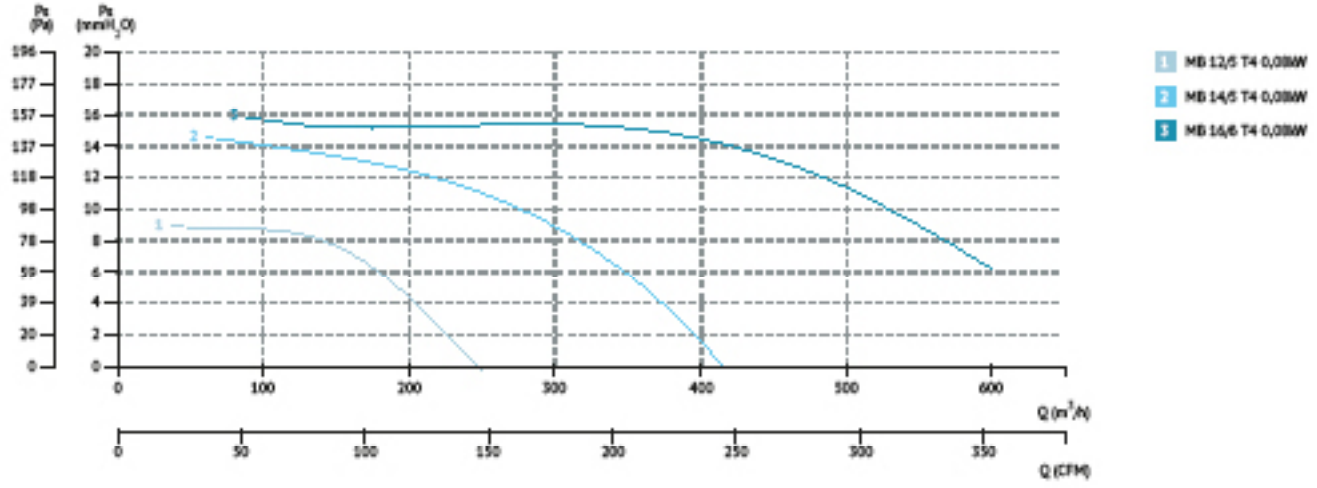

MB 22/9-28/11

Medium pressure fans with forward impeller
Centrífugos de media presión a acción



+ info 60 Hz ErP

MANUFACTURING FEATURES

- Rolling steel sheet housing.
- Completely joined or welded housing.
- Galvanised steel sheet and single inlet forward curved impeller.
- Polyester finishing coat.
- Standard asynchronous squirrel-cage motor with IP-55 protection and Class F insulation. Manufactured with standard voltages: 230V 50Hz in single phase motors and 230/400V 50Hz in three phase motors.
- Default assembly orientation is LG270.

APPLICATIONS

Designed for inline installation, they are suitable for:

- Industrial applications, air extraction or injection.
- Cooling of machines and parts.
- Clean air transport.
- Maximum working temperature: carried air 130ºC; environment single phase 50ºC, three phase 60ºC.

UNDER REQUEST

- Special voltages.
- 2 speed motors.
- Fan prepared for air transportation up to 250ºC (depending on model).
- With cooling impeller.
- Orientations: LG 0, LG 45, LG 90, LG 135, LG 180, LG 225, LG 315, RD 0, RD 45, RD 90, RD 135, RD 180, RD 225, RD 270, RD 315.
- Option with support for models where it is not included, and without support for models where it is included.

CARACTERÍSTICAS CONSTRUCTIVAS

- Carcasa fabricada en chapa de acero laminado.
- Carcasa totalmente soldada o engatillada.
- Turbina multipala de álabes curvados hacia adelante de simple aspiración fabricada en chapa galvanizada.
- Protegidos contra la corrosión mediante recubrimiento en polvo de resina de poliéster.
- Motor asíncrono normalizado de jaula de ardilla con protección IP-55 y aislamiento clase F. Voltajes estándar 230V 50Hz para motores monofásicos, 230/400V 50Hz para motores trifásicos.
- Orientación estándar LG270.

APLICACIONES

Diseñados para instalación en conducto, son indicados para:

- Procesos industriales, extracción o inyección localizada.
- Refrigeración de máquinas, enfriamiento de piezas.
- Transporte de aire limpio.
- Temperatura máxima de trabajo en continuo: aire transportado 130ºC, ambiente: monofásico 50ºC, trifásico 60ºC.

BAJO DEMANDA

- Ventiladores para trabajar a voltajes especiales.
- Motor 2 velocidades.
- Ventilador preparado para aire hasta 250ºC (según modelo).
- Con rodete de refrigeración.
- Orientaciones: LG 0, LG 45, LG 90, LG 135, LG 180, LG 225, LG 315, RD 0, RD 45, RD 90, RD 135, RD 180, RD 225, RD 270, RD 315.
- Opción con pie para los modelos que no lo llevan o sin pie para los que sí lo llevan.

ACCESSORIES / accesorios



INT
Interruptor de corte
Safety switch



RA
Rejilla aspiración
Inlet protection guard



SIL-C
Silenciador circular aspiración-impulsión
Inlet-outlet circular silencer



AB
Cabinas acústicas para ventiladores centrífugos Casals
Acoustic cabins for Casals centrifugal fans



SFC
Variador de velocidad frecuencial
Frecuency speed controller



AC
Brida conexión
Conection flange



BA-400
Brida antivibratoria 400º/2h
Anti-vibrating flange 400º/2h flexible



AVR
Amortiguador antivibrátil de caucho.
Anti-vibration rubber block.



RBS
Rejilla de boca de salida
Outlet guard



EI
Embocadura impulsión
Outlet flange



FS
Pie soporte delantero para ventiladores de media y alta presión
Front support for medium and high pressure fans



JE 45
Junta elástica
Flexible joint



BAD
Brida antivibratoria circular-circular
Coupling flange



AVS
Amortiguador de muelles.
Spring anti-vibration blocks.

THREE PHASE RANGE / serie trifásica

2 POLE / 2 polos

Code	Model	R.P.M.	Rated I (A)		Rated Power kW	Air flow m³/h	Sound dB (A) **	Weight Kg	Connect. diagram
			230 V	400 V					
253210120	MB 22/9 T2 1,1kW	2800	4,05	2,33	1,1	1.480	55	24	1
253200106	MB 22/9 T2 2,2kW	2800	7,97	4,58	2,2	2.890	65	30	1
253280106	MB 25/10 T2 2,2kW	2800	7,97	4,58	2,2	2.540	62	32	1
253290106	MB 25/10 T2 3kW	2870	10,3	5,92	3	3.360	66	38	1
253360106	MB 28/11 T2 4kW	2890	13,3	7,63	4	3.600	70	46	1

4 POLE / 4 polos

Code	Model	R.P.M.	Rated I (A)		Rated Power kW	Air flow m³/h	Sound dB (A) **	Weight Kg	Connect. diagram
			230 V	400 V					
253260106	MB 22/9 T4 0,37kW	1400	1,86	1,07	0,37	1.830	59	21	1
253320106	MB 25/10 T4 0,75kW	1390	2,83	1,63	0,75	2.830	59	26	1
253410106	MB 28/11 T4 1,1kW	1400	4,33	2,49	1,1	3.580	65	32	1

** Total sound pressure level at the point of maximum flow measured in dB(A) in the suction measured in free field at a distance of 6m from the source /
Nivel de presión sonora total en el punto de caudal máximo medido en dB(A) en la aspiración, medido en campo libre a una distancia de 6m de la fuente

DIMENSIONS / dimensiones

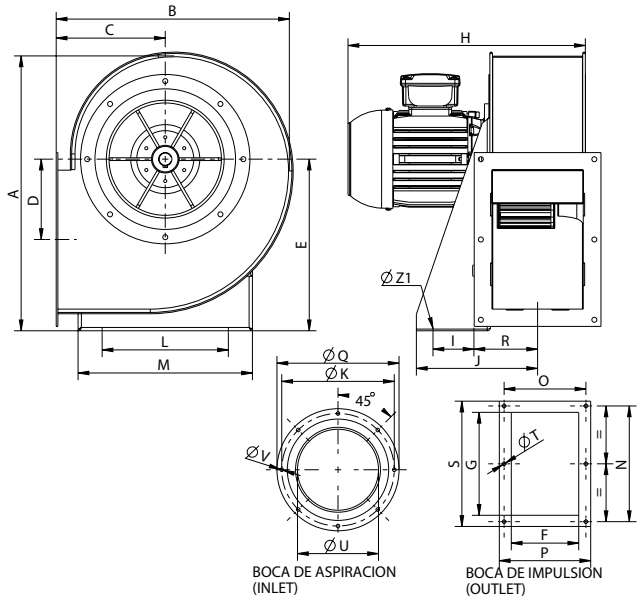

MODEL	A	B	C	D	E	F	G	H	I	J	K	L
MB 22/9 T2 1,1kW	447	382	181	134	280	140	216	403	50	182.5	256	220
MB 22/9 T2 2,2kW	447	382	181	134	280	140	216	439	50	182.5	256	220
MB 22/9 T4 0,37kW	447	382	181	134	280	140	216	403	50	182.5	256	220
MB 25/10 T2 2,2kW	496	420	197	142	310	165	254	463	74	202	282	228
MB 25/10 T2 3kW	496	420	197	142	310	165	254	498	74	202	282	228
MB 25/10 T4 0,75kW	496	420	197	142	310	165	254	427	74	202	282	228
MB 28/11 T2 4kW	549	468	216	154	340	180	300	529,5	95	234.5	320	245
MB 28/11 T4 1,1kW	549	468	216	154	340	180	300	453,5	95	234.5	320	245

MODEL	M	N	O	P	Q	R	S	ØT	ØU	ØV	ØZ1
MB 22/9 T2 1,1kW	290	256	180	204	280	102	282	9	180	9	11
MB 22/9 T2 2,2kW	290	256	180	204	280	102	282	9	180	9	11
MB 22/9 T4 0,37kW	290	256	180	204	280	102	282	9	180	9	11
MB 25/10 T2 2,2kW	315	290	205	229	306	114,5	314	9	203	9	13
MB 25/10 T2 3kW	315	290	205	229	306	114,5	314	9	203	9	13
MB 25/10 T4 0,75kW	315	290	205	229	306	114,5	314	9	203	9	13
MB 28/11 T2 4kW	350	340	220	244	348	110	364	9	228	9	13
MB 28/11 T4 1,1kW	350	340	220	244	348	110	364	9	228	9	13

CONNECTION DIAGRAMS / esquema de conexiones

1 THREE PHASE MOTORS 1 SPEED / motores trifásicos 1 velocidad

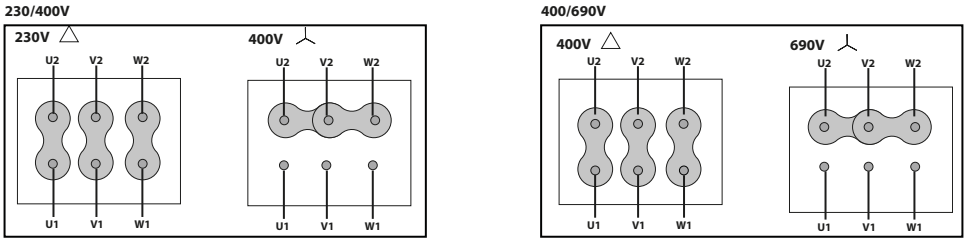

CHARACTERISTIC CURVES / curvas características

2 POLE / 2 polos

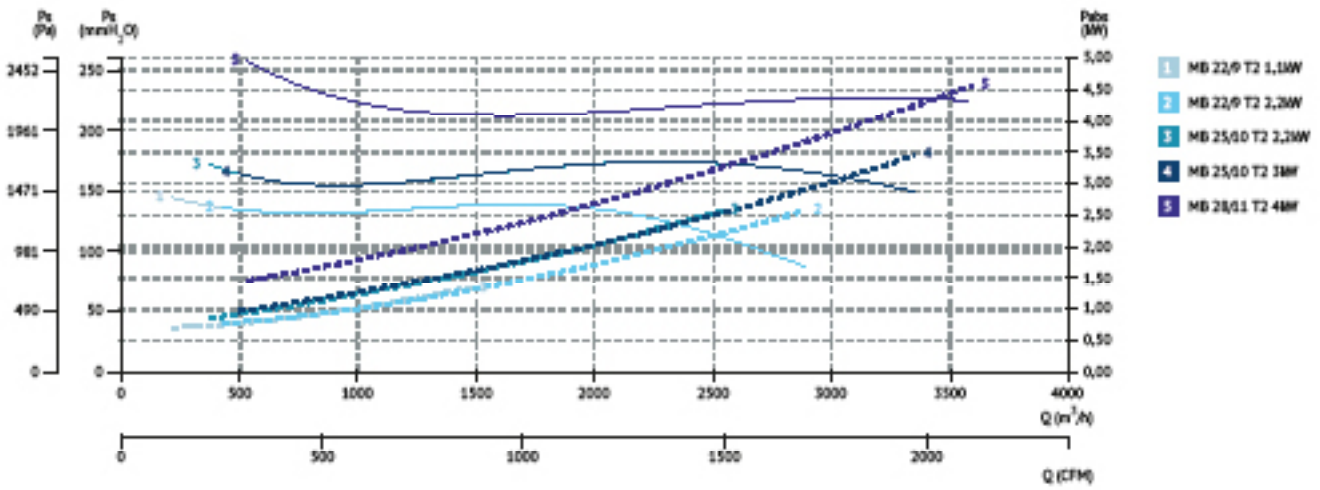

4 POLE / 4 polos

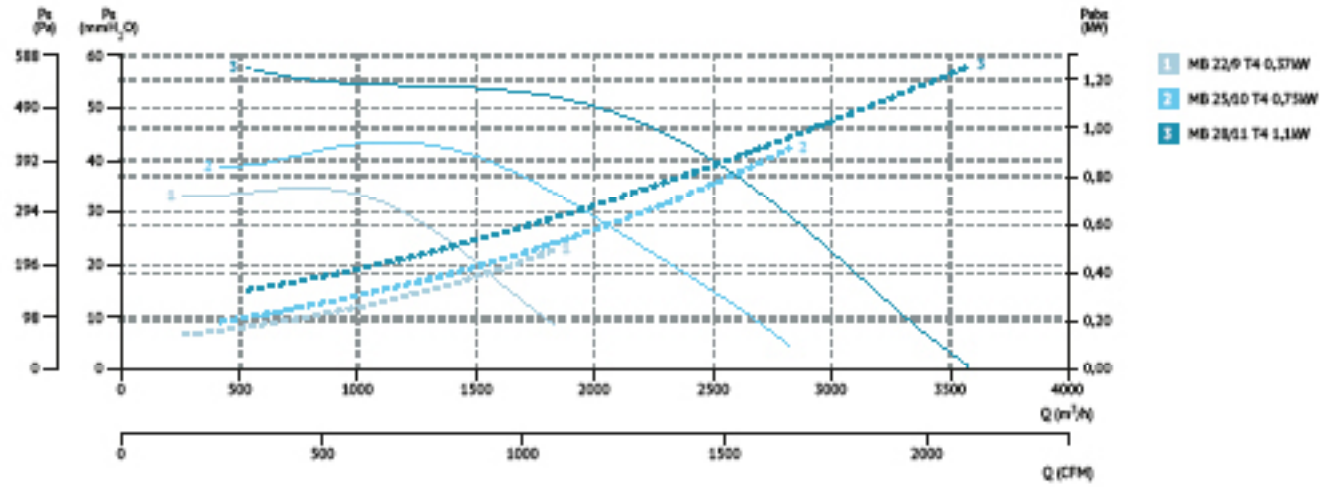

MB 31/12-45/18

Medium pressure fans with forward impeller

Centrífugos de media presión a acción



+ info 60 Hz ErP

MANUFACTURING FEATURES

- Rolling steel sheet housing.
- Completely joined or welded housing.
- Galvanised steel sheet and single inlet forward curved impeller.
- Polyester finishing coat.
- Standard asynchronous squirrel-cage motor with IP-55 protection and Class F insulation. Manufactured with standard voltages: 230V 50Hz in single phase motors and 230/400V 50Hz in three phase motors.
- Default assembly orientation is LG270.

APPLICATIONS

Designed for inline installation, they are suitable for:

- Industrial applications, air extraction or injection.
- Cooling of machines and parts.
- Clean air transport.
- Maximum working temperature: carried air 130ºC; environment single phase 50ºC, three phase 60ºC.

UNDER REQUEST

- Special voltages.
- 2 speed motors.
- Fan prepared for air transportation up to 250ºC (depending on model).
- With cooling impeller.
- Orientations: LG 0, LG 45, LG 90, LG 135, LG 180, LG 225, LG 315, RD 0, RD 45, RD 90, RD 135, RD 180, RD 225, RD 270, RD 315.
- Option with support for models where it is not included, and without support for models where it is inc luded.

CARACTERÍSTICAS CONSTRUCTIVAS

- Carcasa fabricada en chapa de acero laminado.
- Carcasa totalmente soldada o engatillada.
- Turbina multipala de álabes curvados hacia adelante de simple aspiración fabricada en chapa galvanizada.
- Protegidos contra la corrosión mediante recubrimiento en polvo de resina de poliéster.
- Motor asíncrono normalizado de jaula de ardilla con protección IP-55 y aislamiento clase F. Voltajes estándar 230V 50Hz para motores monofásicos, 230/400V 50Hz para motores trifásicos.
- Orientación estándar LG270.

APLICACIONES

Diseñados para instalación en conducto, son indicados para:

- Procesos industriales, extracción o inyección localizada.
- Refrigeración de máquinas, enfriamiento de piezas.
- Transporte de aire limpio.
- Temperatura máxima de trabajo en continuo: aire transportado 130ºC, ambiente: monofásico 50ºC, trifásico 60ºC.

BAJO DEMANDA

- Ventiladores para trabajar a voltajes especiales.
- Motor 2 velocidades.
- Ventilador preparado para aire hasta 250ºC (según modelo).
- Con rodete de refrigeración.
- Orientaciones: LG 0, LG 45, LG 90, LG 135, LG 180, LG 225, LG 315, RD 0, RD 45, RD 90, RD 135, RD 180, RD 225, RD 270, RD 315.
- Opción con pie para los modelos que no lo llevan o sin pie para los que sí lo llevan.

ACCESSORIES / accesorios



INT
Interruptor de corte
Safety switch



SFC
Variador de velocidad frecuencial
Frecuency speed controller



RBS
Rejilla de boca de salida
Outlet guard



JE 45
Junta elástica
Flexible joint



RA
Rejilla aspiración
Inlet protection guard



AC
Brida conexión
Conection flange



EI
Embocadura impulsión
Outlet flange



BAD
Brida antivibratoria circular-circular
Coupling flange



SIL-C
Silenciador circular aspiración-impulsión
Inlet-outlet circular silencer



BA-400
Brida antivibratoria 400º/2h
Anti-vibrating flange 400º/2h flexible



FS
Pie soporte delantero para ventiladores de media y alta presión
Front support for medium and high pressure fans



AVS
Amortiguador de muelles.
Spring anti-vibration blocks.



AB
Cabinas acústicas para ventiladores centrífugos Casals
Acoustic cabins for Casals centrifugal fans



AVR
Amortiguador antivibrátil de caucho.
Anti-vibration rubber block.

THREE PHASE RANGE / serie trifásica

4 POLE /4 polos

Code	Model	R.P.M.	Rated I (A) 400 V	Rated Power kW	Air flow m³/h	Sound dB (A) **	Weight Kg	Connect. diagram
253420106	MB 31/12 T4 2,2kW	1430	4,64	2,2	5.400	63	54	1
253480106	MB 35/14 T4 3kW	1430	6,17	3	5.870	65	63	1
253490106	MB 35/14 T4 4kW	1440	8,32	4	8.020	64	69	1
253510121	MB 40/16 T4 5,5kW	1440	10,5	5,5	8.340	68	101	1
253510106	MB 40/16 T4 7,5kW	1440	14,1	7,5	10.570	72	110	1
253530120	MB 45/18 T4 7,5kW	1440	14,1	7,5	9.160	75	119	1
253530121	MB 45/18 T4 11kW	1460	21,2	11	12.500	76	190	1

6 POLE / 6 polos

Code	Model	R.P.M.	Rated I (A) 400 V	Rated Power kW	Air flow m³/h	Sound dB (A) **	Weight Kg	Connect. diagram
253500106	MB 35/14 T6 1,1kW	910	2,78	1,1	5.200	58	53	1
253520106	MB 40/16 T6 1,5kW	940	3,71	1,5	5.650	59	94	1
253540106	MB 40/16 T6 2,2kW	940	5,94	2,2	7.530	59	94	1
253560106	MB 45/18 T6 2,2kW	940	5,94	2,2	6.060	64	112	1

** Total sound pressure level at the point of maximum flow measured in dB(A) in the suction measured in free field at a distance of 6m from the source /
Nivel de presión sonora total en el punto de caudal máximo medido en dB(A) en la aspiración, medido en campo libre a una distancia de 6m de la fuente

DIMENSIONS / dimensiones

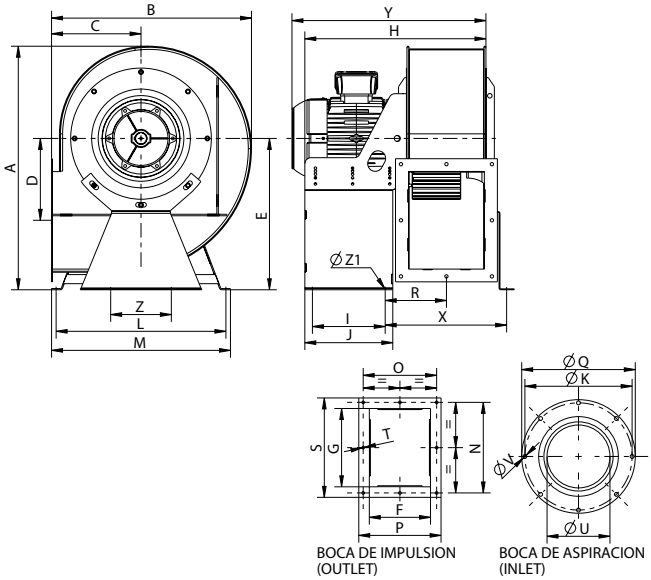

MODEL	A	B	C	D	E	F	G	H	I	J	K	L	M
MB 31/12 T4 2,2kW	640	531	249	180	406	198	319	538	240	290	354,5	457	482
MB 35/14 T4 3kW	715	587	270	242	451	224	280	564	240	290	394,5	449	474
MB 35/14 T4 4kW	715	587	270	242	451	224	280	564	240	290	394,5	449	474
MB 35/14 T6 1,1kW	715	587	270	242	451	224	280	564	240	290	394,5	449	474
MB 40/16 T4 5,5kW	796	652	295	271	499	250	320	595	240	290	438	560	590
MB 40/16 T4 7,5kW	796	652	295	271	499	250	320	595	240	290	438	560	590
MB 40/16 T6 1,5kW	796	652	295	271	499	250	320	595	240	290	438	560	590
MB 45/18 T4 7,5kW	887	730	329	305	553	280	360	791	250	300	485	602	632
MB 45/18 T4 11kW	887	730	329	305	553	280	360	791	400	300	485	602	632
MB 45/18 T6 2,2kW	887	730	329	305	553	280	360	791	250	300	485	602	632

MODEL	N	O	P	Q	R	S	ØT	Ø U	ØV	X	Y	Z	Z1
MB 31/12 T4 2,2kW	360	240	274	382	171	395	11	203	11	-	539,5	-	13
MB 35/14 T4 3kW	318	266	300	422	184	356	11	228	11	-	565,75	-	13
MB 35/14 T4 4kW	318	266	300	422	184	356	11	228	11	-	600	-	13
MB 35/14 T6 1,1kW	318	266	300	422	184	356	11	228	11	-	540	-	13
MB 40/16 T4 5,5kW	370	300	336	464	202	406	11	257	11	400	667,75	200	13
MB 40/16 T4 7,5kW	370	300	336	464	202	406	11	257	11	400	707,75	200	13
MB 40/16 T6 1,5kW	370	300	336	464	202	406	11	257	11	400	612,75	200	13
MB 45/18 T4 7,5kW	404	328	356	515	207	436	11	289	11	415	726,75	200	13
MB 45/18 T4 11kW	404	328	356	515	207	436	11	289	11	438	802,75	200	13
MB 45/18 T6 2,2kW	404	328	356	515	207	436	11	289	11	415	631,75	200	13

CONNECTION DIAGRAMS / esquema de conexiones

❶ THREE PHASE MOTORS 1 SPEED / motores trifásicos 1 velocidad

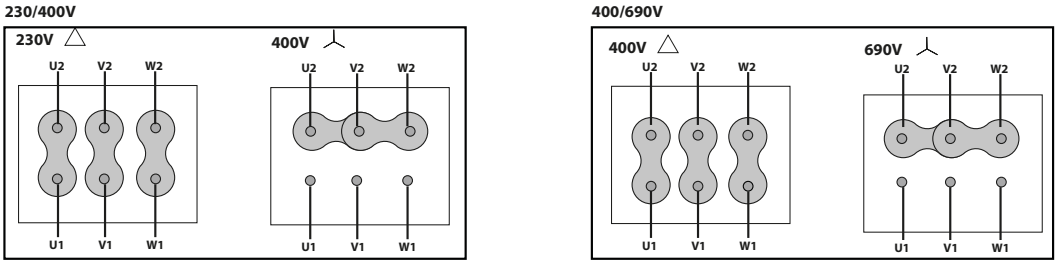

CHARACTERISTIC CURVES / curvas características

4 POLE / 4 polos

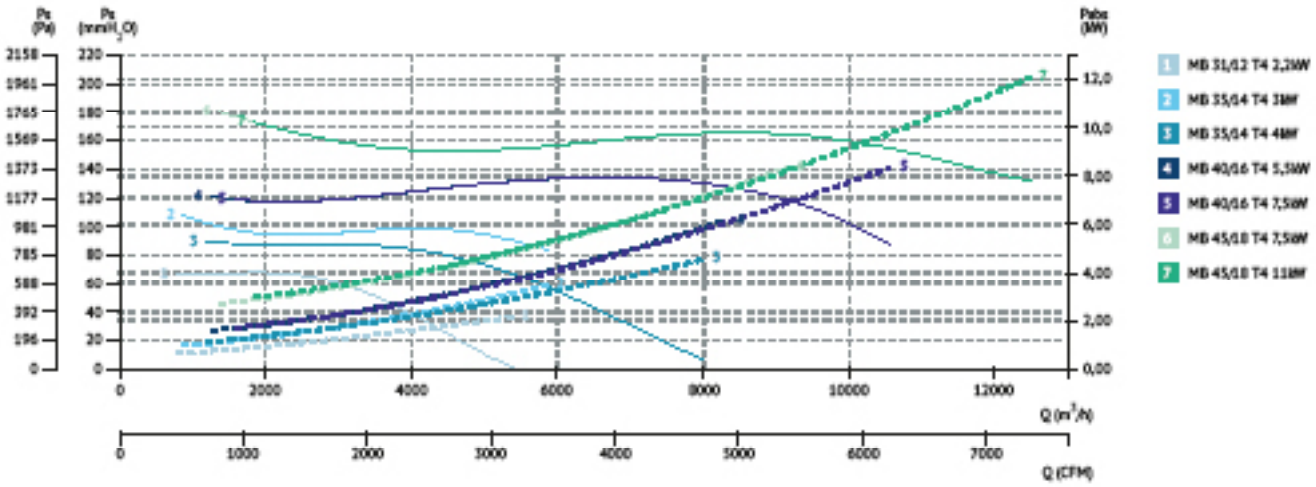

6 POLE / 6 polos

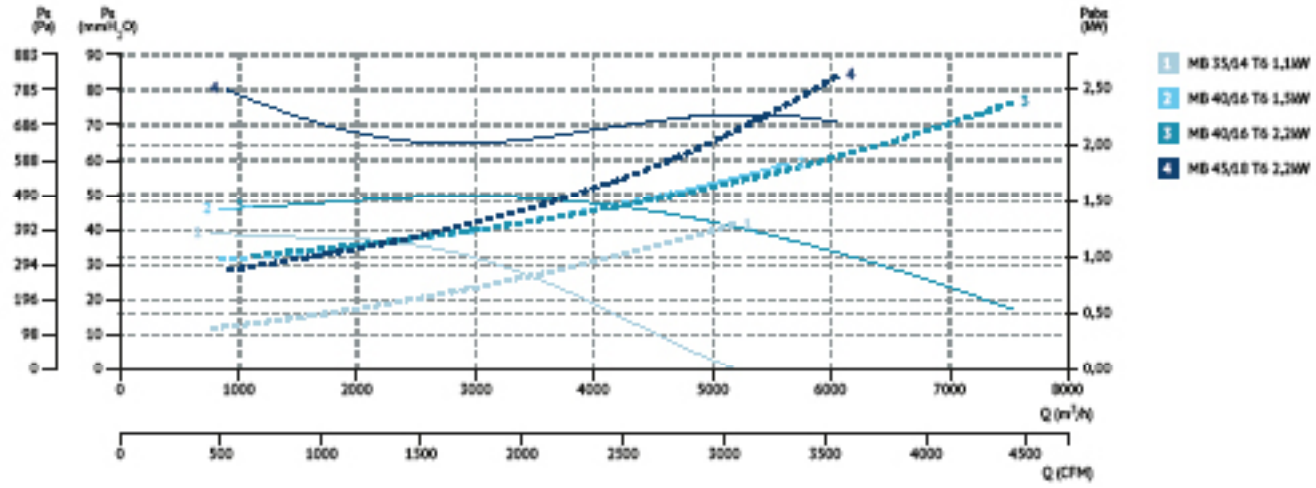

MDE

Forward impeller, external rotor motor
Turbina acción, motor de rotor exterior



+ info 60 Hz

MANUFACTURING FEATURES
- Welded rolled steel sheet housing.
- Laminated steel sheet single inlet forward curved impeller.
- Inlet protection guard included.
- Epoxy powder finishing coat.
- Asynchronous external rotor with IP-44 protection and Class B insulation according to the DIN 40.050 h1 Standard; greased for life ball bearings. Standard voltages: 230V 50Hz.

APPLICATIONS
Designed for inline installation, they are suitable for:
- Industrial applications, air extraction or injection.
- Cooling of machines and parts.
- Clean air transport.
- Maximum working temperature: 50ºC.

CARACTERÍSTICAS CONSTRUCTIVAS
- Carcasa soldada en chapa de acero laminado.
- Turbina multipala de álabes curvados hacia adelante de simple aspiración fabricada en chapa de acero laminado.
- Rejilla protección incluida en el lado de la aspiración.
- Protegidos contra la corrosión mediante recubrimiento en polvo de resina epoxy.
- Motor asíncrono de rotor exterior que incluye protector térmico y rodamientos a bolas de engrase permanente. Protección IP-44 y aislamiento clase B según DIN 40.050 h1. Voltaje estándar 230V 50Hz.

APLICACIONES
Diseñados para instalación en conducto, son indicados para:
- Procesos industriales, extracción o inyección localizada.
- Refrigeración de máquinas, enfriamiento de piezas.
- Transporte de aire limpio.
- Temperatura máxima de trabajo en continuo: 50ºC.

ACCESSORIES / accesorios



INT
Interruptor de corte
Safety switch



REG
Regulador de velocidad manual monofásico
Single phase manual speed controller



REG VMC
Regulador de voltaje monfásico con entrada 0-10V
Single phase voltage regulator with 0-10V entrance

SINGLE PHASE RANGE / serie monofásica

Code	Model	R.P.M.	Rated I (A) 230 V	Rated Power kW	Air flow m³/h	Weight Kg	Connect. diagram
300712100	MDE 120	2930	0,4	0,065	190	2,4	1
300712200	MDE 130	2890	0,5	0,12	400	3	1

DIMENSIONS / dimensiones

MDE 120

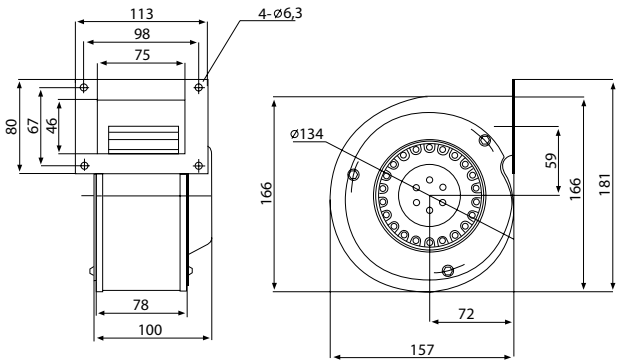

MDE 130

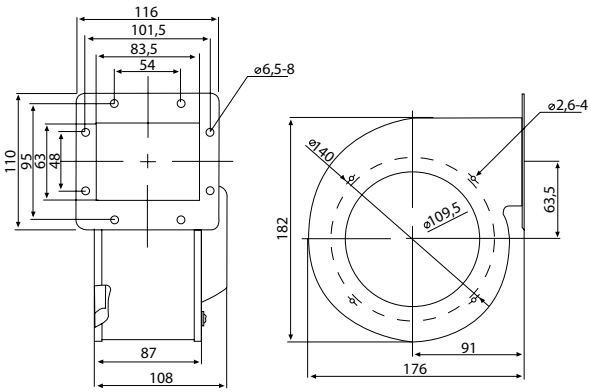

CONNECTION DIAGRAMS / esquema de conexiones

1 SINGLE PHASE MOTORS / motores monofásicos

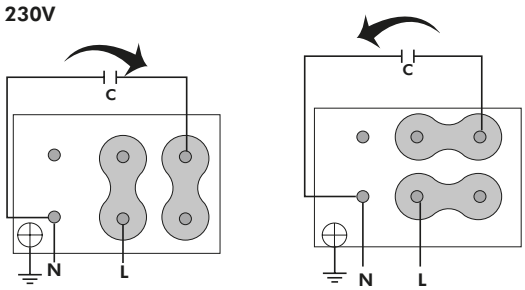

CHARACTERISTIC CURVES / curvas características

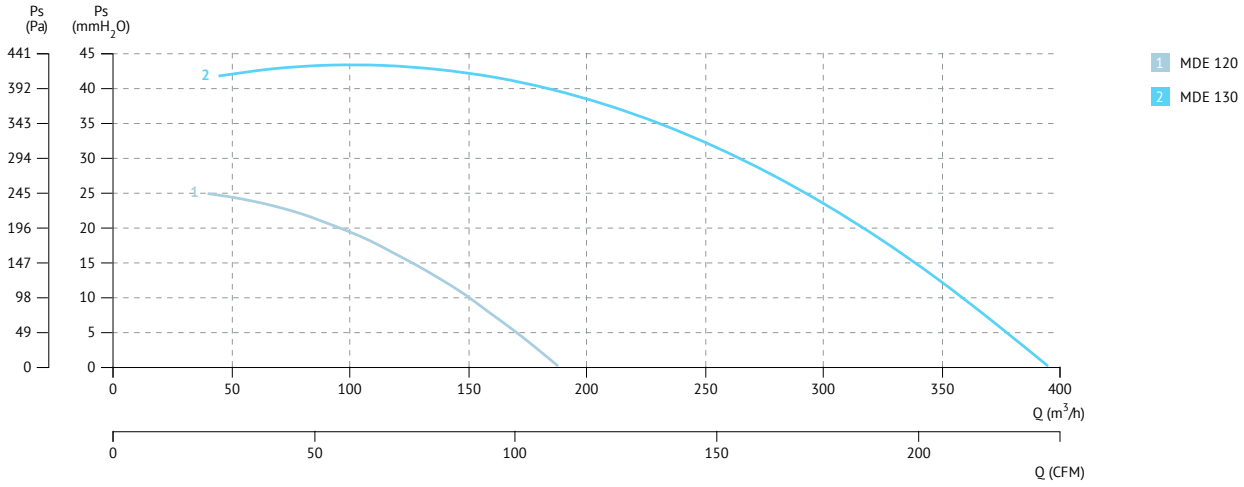

MBCA

Centrifugal fan to move clean air

Ventilador centrífugo para mover aire limpio



+ info 60 Hz

ErP

MANUFACTURING FEATURES

- Fan made of Fe360 sheet.
- The fan paint finish is based on a Qualicoat polyester powder coating stoved at 200ºC, with an average film thickness of 70 microns. Average heat resistance of coating is 180ºC with peaks of 200ºC.
- Single inlet forward curved impeller made of Fe360 sheet statically and dynamically balanced.
- Impellers are painted with polyester primer that resists temperatures up to 300ºC.
- Squirrel cage asynchronous standard motor, IP-55 protection and rated class F insulation.
- Standard voltages 230/400V 50Hz for three phase motors up to 4kW, and 400/690V 50Hz for higher powers.
- Standard orientation LG270.
- It allows adjusting the orientation locally.
- Optional front support up to size 500, size 560 and upper front support is included.

APPLICATIONS

Designed for inline installation, they are suitable for:

- Industrial applications, air extraction or injection.
- Cooling of machines and parts.
- Clean air transport.
- Steam aspiration in places where moving large volumes of air at low pressures.
- Maximum working temperature: carried air 130ºC; environment 60ºC.

UNDER REQUEST

- Fans for special voltages.
- 2 speed motor.
- C4 or C5 coating painting.
- Hot dip galvanized.
- Special steel (Cor-Ten A, Hardox...).
- Inox 304 (normal or electropolished finish).
- Inox 316 (normal or electropolished finish).
- Cooling wheel.
- Anticaloric paint.
- Reinforced housing.
- Fully welded housing (waterproof).
- Welded impeller.
- Insulated housing.
- Split casing (for big sizes).
- Inspection door to facilitate maintenance and cleaning.
- Drain plug.
- Airtight shaft.
- Frontal foot.
- Double suction flange.
- Available in non-sparking air passage and standard motor.
- Other brands of motors.
- Orientation: RD0, RD45, RD90, RD135, RD180, RD225, RD270, RD315, LG0, LG45, LG90, LG135, LG180. LG225, LG315..

CARACTERÍSTICAS CONSTRUCTIVAS

- Ventilador fabricado en chapa Fe360.
- La pintura de los ventiladores está formulada a base de poliéster en polvo Qualicoat polimerizada a 200ºC con un grosor medio de 70 micras. La resistencia térmica media de la pintura es de 180ºC con picos de 200ºC.
- Turbina multipala de álabes curvados hacia adelante de simple aspiración fabricada en Fe360 equilibrada estática y dinámicamente.
- Las turbinas se pintan con imprimación de poliéster con una resistencia térmica de 300ºC.
- Motor asíncrono normalizado de jaula de ardilla con protección IP-55 y aislamiento clase F.
- Voltajes estándar 230/400V 50Hz para motores trifásicos hasta 4kW y 400/690V 50Hz para potencias superiores.
- Orientación estándar LG270.
- Permite variar la orientación en destino.
- Pie delantero opcional hasta tamaño 500, tamaño 560 y superiores pie delantero incluido.

APLICACIONES

Diseñados para instalación en conducto, son indicados para:

- Procesos industriales, extracción o inyección localizada.
- Refrigeración de máquinas, enfriamiento de piezas.
- Transporte de aire limpio.
- Aspiración de vapores en lugares donde se desplazan grandes volúmenes de aire con bajas presiones.
- Temperatura máxima de trabajo en continuo: aire transportado 130ºC, ambiente: 60ºC.

BAJO DEMANDA

- Ventiladores para voltajes especiales.
- Motor 2 velocidades.
- Acabado pintura C4-C5.
- Galvanizado en caliente.
- Aceros especiales (Corten, Hardox...).
- Inox 304 (acabado normal o electropulido).
- Inox 316 (acabado normal o electropulido).
- Rodete de refrigeración.
- Pintura anticalórica.
- Carcasa reforzada.
- Carcasa totalmente soldada (estanca).
- Turbina con palas soldadas.
- Carcasa aislada.
- Carcasa partida (para tamaños grandes).
- Puerta inspección para facilitar el mantenimiento y la limpieza.
- Drenaje.
- Eje estanco.
- Pie frontal.
- Doble anillo aspiración.
- Disponibles con paso de aire antichispas y motor estándar.
- Otras marcas de motores.
- Orientación: RD0, RD45, RD90, RD135, RD180, RD225, RD270, RD315, LG0, LG45, LG90, LG135, LG180. LG225, LG315.

ACCESSORIES / accesorios



INT

Interruptor de corte

Safety switch



SFC

Variador de velocidad frecuencial

Frecuency speed controller



AVR

Amortiguador antivibrátil de caucho

Anti-vibration rubber block



AVS

Amortiguador de muelles

Spring anti-vibration block



RA

Rejilla aspiración

Inlet protection guard



SIL-C

Silenciador circular aspiración/impulsión

inlet-outlet circular silencer



EI

Embocadura impulsión

Outlet flange



JE 45

Junta elástica

Flexible joint



RI

Reja impulsión.

Outlet guard.



BA-400

Brida antivibratoria 400º/2h.

Anti-vibrating flange 400º/2h.



AC

Brida conexión

Conection flange



BAD

Brida de acoplamiento circular-circular.

Circular-Circular coupling flange.



FS

Pie soporte delantero para ventiladores de media y alta presión

Front support for medium and high pressure fans



AB

Cabinas acústicas para ventiladores centrífugos Casals

Acoustic cabins for Casals centrifugal fans

THREE PHASE RANGE / serie trifásica

2 POLE / 2 polos

Code	Model	R.P.M.	Rated I (A) 400 V	Rated Power kW	Air flow m³/h	Sound dB (A)	Weight Kg	Connect. diagram
501401816	MBCA 180 T2 0,55kW	2800	1,29	0,55	1.230	47	19	1
501401818	MBCA 180 T2 1,1kW	2800	2,55	1,1	1.800	51	25	1
501402018	MBCA 200 T2 1,1kW	2800	2,55	1,1	1.800	51	27	1
501402027	MBCA 200 T2 2,2kW	2800	4,98	2,2	2.880	56	33	1
501402219	MBCA 220 T2 1,5kW	2800	3,48	1,5	2.160	52	32	1
501402229	MBCA 220 T2 3kW	2870	6,4	3	3.960	59	41	1
501402529	MBCA 250 T2 3kW	2870	6,4	3	3.240	56	51	1
501402532	MBCA 250 T2 4kW	2890	8,2	4	4.680	60	60	1
501402834	MBCA 280 T2 5,5kW	2900	11	5,5	4.680	60	82	1
501402836	MBCA 280 T2 7,5kW	2900	15	7,5	6.120	63	90	1

4 POLE / 4 polos

Code	Model	R.P.M.	Rated I (A) 400 V	Rated Power kW	Air flow m³/h	Sound dB (A)	Weight Kg	Connect. diagram
501402240	MBCA 220 T4 0,18kW	1400	0,62	0,18	1.230	39	26	1
501402242	MBCA 220 T4 0,37kW	1400	1,07	0,37	1.800	40	28	1
501402542	MBCA 250 T4 0,37kW	1400	1,07	0,37	1.800	43	30	1
501402543	MBCA 250 T4 0,55kW	1400	1,49	0,55	2.520	47	33	1
501402844	MBCA 280 T4 0,75kW	1390	2	0,75	3.000	47	40	1
501402845	MBCA 280 T4 1,1kW	1400	2,75	1,1	3.800	51	42	1
501403146	MBCA 310 T4 1,5kW	1400	3,65	1,5	4.300	51	50	1
501403154	MBCA 310 T4 2,2kW	1430	5	2,2	5.400	55	58	1
501403554	MBCA 350 T4 2,2kW	1430	5	2,2	5.400	52	66	1
501403556	MBCA 350 T4 3kW	1430	6,8	3	7.200	56	66	1
501403559	MBCA 350 T4 4kW	1440	8,8	4	7.920	58	76	1
501404061	MBCA 400 T4 5,5kW	1440	12	5,5	7.920	58	100	1
501404063	MBCA 400 T4 7,5kW	1440	15	7,5	10.800	61	108	1
501404563	MBCA 450 T4 7,5kW	1440	15	7,5	10.080	57	112	1
501404552	MBCA 450 T4 15kW	1460	27,9	15	18.000	65	170	1
501405052	MBCA 500 T4 15kW	1460	27,9	15	16.200	61	200	1
501405055	MBCA 500 T4 22kW	1470	38,5	22	21.600	65	272	1
501405655	MBCA 560 T4 22kW	1470	38,5	22	21.600	61	313	1
501405658	MBCA 560 T4 37kW	1430	69,2	37	32.400	68	497	1

6 POLE /6 polos

Code	Model	R.P.M.	Rated I (A) 400 V	Rated Power kW	Air flow m³/h	Sound dB (A)	Weight Kg	Connect. diagram
501403170	MBCA 310 T6 0,37kW	900	1,23	0,37	2.160	41	43	1
501403171	MBCA 310 T6 0,55kW	900	1,65	0,55	3.240	45	44	1
501403572	MBCA 350 T6 0,75kW	910	2,3	0,75	3.960	46	56	1
501403573	MBCA 350 T6 1,1kW	910	3,2	1,1	5.400	49	59	1
501404074	MBCA 400 T6 1,5kW	940	4	1,5	5.400	48	82	1
501404078	MBCA 400 T6 2,2kW	940	5,6	2,2	7.920	51	90	1
501404580	MBCA 450 T6 3kW	960	7,2	3	9.000	52	112	1
501405083	MBCA 500 T6 4kW	960	9,4	4	9.000	52	153	1
501405085	MBCA 500 T6 5,5kW	960	12,42	5,5	10.800	55	153	1
501405687	MBCA 560 T6 7,5kW	965	16,1	7,5	16.200	55	221	1
501405675	MBCA 560 T6 11kW	970	22,4	11	21.600	61	233	1
501406375	MBCA 630 T6 11kW	970	22,4	11	19.800	56	243	1
501406377	MBCA 630 T6 18,5kW	975	34,8	18,5	28.800	63	400	1

DIMENSIONS / dimensiones

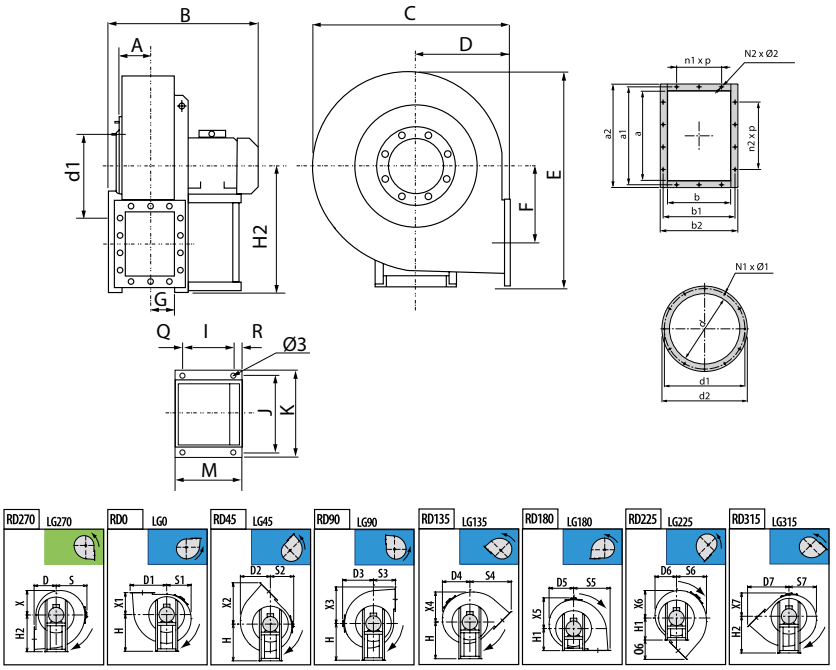

MODEL	Ø3	A	B	C	D	D1	D2	D3	D4	D5	D6	D7	E	F	G	H	H1	H2	I	J	K
MBCA 180 T2 0,55kW	10	67	345	325	145	236	185	210	173	155	168	270	391	108	67	245	145	236	121	203	225
MBCA 180 T2 1,1kW	10	67	365	325	145	236	185	210	173	155	168	270	391	108	67	245	145	236	121	203	225
MBCA 200 T2 1,1kW	10	77	413	368	165	259	210	233	195	177	185	300	440	120	76	265	165	265	133	234	260
MBCA 200 T2 2,2kW	10	77	453	368	165	259	210	233	195	177	185	300	440	120	76	265	165	265	133	234	260
MBCA 220 T2 1,5kW	10	85	471	410	180	286	235	260	220	196	200	330	495	135	86	300	180	300	133	234	260
MBCA 220 T2 3kW	12	85	541	410	180	286	235	260	220	196	200	330	495	135	86	300	180	300	197	289	324
MBCA 220 T4 0,18kW	10	85	386	410	180	286	235	260	220	196	200	330	495	135	86	300	180	300	86	184	206
MBCA 220 T4 0,37kW	10	85	411	410	180	286	235	260	220	196	200	330	495	135	86	300	180	300	121	203	225
MBCA 250 T2 3kW	12	94	560	441	195	313	255	276	235	212	215	359	526	149	96	315	195	315	197	289	324
MBCA 250 T2 4kW	12	94	560	441	195	313	255	276	235	212	215	359	526	149	96	315	195	315	197	289	324
MBCA 250 T4 0,37kW	10	94	430	441	195	313	255	276	235	212	215	359	526	149	96	315	195	315	121	203	225
MBCA 250 T4 0,55kW	10	94	450	441	195	313	255	276	235	212	215	359	526	149	96	315	195	315	121	203	225
MBCA 280 T2 5,5kW	12	105	647	477	200	356	287	305	262	230	226	393	610	172	105	375	200	375	237	337	372
MBCA 280 T2 7,5kW	12	105	647	477	200	356	287	305	262	230	226	393	610	172	105	375	200	375	237	337	372
MBCA 280 T4 0,75kW	10	105	475	477	200	356	287	305	262	230	226	393	610	172	105	375	200	375	121	203	225
MBCA 280 T4 1,1kW	10	105	475	477	200	356	287	305	262	230	226	393	610	172	105	375	200	375	121	203	225
MBCA 310 T4 1,5kW	10	117	539	527	225	397	316	332	288	256	253	440	658	196	117	400	225	400	133	234	260
MBCA 310 T4 2,2kW	12	117	539	527	225	397	316	332	288	256	253	440	658	196	117	400	225	400	133	234	260
MBCA 310 T6 0,37kW	10	117	499	527	225	397	316	332	288	256	253	440	658	196	117	400	225	400	121	203	225
MBCA 310 T6 0,55kW	10	117	499	527	225	397	316	332	288	256	253	440	658	196	117	400	225	400	121	203	225
MBCA 350 T4 2,2kW	12	130	636	600	255	437	359	375	325	289	278	492	740	216	131	450	255	450	197	289	324

MODEL	Ø3	A	B	C	D	D1	D2	D3	D4	D5	D6	D7	E	F	G	H	H1	H2	I	J	K
MBCA 350 T4 3kW	12	130	636	600	255	437	359	375	325	289	278	492	740	216	131	450	255	450	197	289	324
MBCA 350 T4 4kW	12	130	636	600	255	437	359	375	325	289	278	492	740	216	131	450	255	450	197	289	324
MBCA 350 T6 0,75kW	10	130	566	600	255	437	359	375	325	289	278	492	740	216	131	450	255	450	133	234	260
MBCA 350 T6 1,1kW	10	130	566	600	255	437	359	375	325	289	278	492	740	216	131	450	255	450	133	234	260
MBCA 400 T4 5,5kW	12	147	730	655	285	487	387	400	353	311	306	543	815	245	147	500	285	500	237	337	372
MBCA 400 T4 7,5kW	12	147	730	655	285	487	387	400	353	311	306	543	815	245	147	500	285	500	237	337	372
MBCA 400 T6 1,5kW	12	147	668	655	285	487	387	400	353	311	306	543	815	245	147	500	285	500	197	289	324
MBCA 400 T6 2,2kW	12	147	668	655	285	487	387	400	353	311	306	543	815	245	147	500	285	500	197	289	324
MBCA 450 T4 7,5kW	14	163	764	735	320	542	435	445	398	354	342	609	915	275	165	560	320	560	237	237	372
MBCA 450 T4 15kW	12	163	900	735	320	542	435	445	398	354	342	609	915	275	165	560	320	560	337	395	440
MBCA 450 T6 3kW	14	163	764	735	320	542	435	445	398	354	342	609	915	275	165	560	320	560	237	337	372
MBCA 500 T4 15kW	14	183	939	832	360	597	490	502	450	401	380	676	1000	303	185	600	360	600	337	395	440
MBCA 500 T4 22kW	17	183	1014	832	360	597	490	502	450	401	380	676	1000	303	185	600	360	600	357	434	488
MBCA 500 T6 4kW	12	183	939	832	360	597	490	502	450	401	380	676	1000	303	185	600	360	600	197	289	324
MBCA 500 T6 5,5kW	12	183	939	832	360	597	490	502	450	401	380	676	1000	303	185	600	360	600	337	395	440

MODEL	M	N1xØ1	N2xØ2	O6	Q	R	S	S1	S2	S3	S4	S5	S6	S7	X	X1	X2	X3	X4	X5
MBCA 180 T2 0,55kW	211	8x8	6x12	125	45	45	210	155	168	145	270	236	185	173	155	145	270	236	185	210
MBCA 180 T2 1,1kW	211	8x8	6x12	125	45	45	210	155	168	145	270	236	185	173	155	145	270	236	185	210
MBCA 200 T2 1,1kW	246	8x8	8x12	135	55	58	233	177	185	165	300	259	210	195	177	165	300	259	210	233
MBCA 200 T2 2,2kW	246	8x8	8x12	135	55	58	233	177	185	165	300	259	210	195	177	165	300	259	210	233
MBCA 220 T2 1,5kW	246	8x8	8x12	150	55	58	260	196	200	180	330	286	235	220	196	180	330	286	235	260
MBCA 220 T2 3kW	276	8x8	8x12	150	30	49	260	196	200	180	330	286	235	220	196	180	330	286	235	260
MBCA 220 T4 0,18kW	145	8x8	8x12	150	45	14	260	196	200	180	330	286	235	220	196	180	330	286	235	260
MBCA 220 T4 0,37kW	189	8x8	8x12	150	45	23	260	196	200	180	330	286	235	220	196	180	330	286	235	260
MBCA 250 T2 3kW	276	8x10	10x12	164	30	49	276	212	215	195	359	313	255	235	212	195	359	313	255	276
MBCA 250 T2 4kW	276	8x10	10x12	164	30	49	276	212	215	195	359	313	255	235	212	195	359	313	255	276
MBCA 250 T4 0,37kW	189	8x10	10x12	164	45	23	276	212	215	195	359	313	255	235	212	195	359	313	255	276
MBCA 250 T4 0,55kW	211	8x10	10x12	164	45	45	276	212	215	195	359	313	255	235	212	195	359	313	255	276
MBCA 280 T2 5,5kW	336	8x12	10x12	193	40	59	305	230	226	200	393	356	287	262	230	200	393	356	287	305
MBCA 280 T2 7,5kW	336	8x12	10x12	193	40	59	305	230	226	200	393	356	287	262	230	200	393	356	287	305
MBCA 280 T4 0,75kW	211	8x12	10x12	193	45	45	305	230	226	200	393	356	287	262	230	200	393	356	287	305
MBCA 280 T4 1,1kW	211	8x12	10x12	193	45	45	305	230	226	200	393	356	287	262	230	200	393	356	287	305
MBCA 310 T4 1,5kW	246	8x12	10x12	215	55	58	332	256	253	225	440	397	316	288	256	255	440	397	316	332
MBCA 310 T4 2,2kW	246	8x12	10x12	215	55	58	332	256	253	225	440	397	316	288	256	255	440	397	316	332
MBCA 310 T6 0,37kW	211	8x12	10x12	215	45	45	332	256	253	225	440	397	316	288	256	255	440	397	316	332
MBCA 310 T6 0,55kW	211	8x12	10x12	215	45	45	332	256	253	225	440	397	316	288	256	255	440	397	316	332
MBCA 350 T4 2,2kW	276	8x12	10x12	237	30	49	375	289	278	255	492	437	359	325	289	255	492	437	359	375
MBCA 350 T4 3kW	276	8x12	10x12	237	30	49	375	289	278	255	492	437	359	325	289	255	492	437	359	375
MBCA 350 T4 4kW	276	8x12	10x12	237	30	49	375	289	278	255	492	437	359	325	289	255	492	437	359	375
MBCA 350 T6 0,75kW	246	8x12	10x12	237	55	58	375	289	278	255	492	437	359	325	289	255	492	437	359	375
MBCA 350 T6 1,1kW	246	8x12	10x12	237	55	58	375	289	278	255	492	437	359	325	289	255	492	437	359	375
MBCA 400 T4 5,5kW	336	8x12	14x12	258	40	59	400	311	306	285	543	487	387	353	311	285	543	487	387	400
MBCA 400 T4 7,5kW	336	8x12	14x12	258	40	59	400	311	306	285	543	487	387	353	311	285	543	487	387	400
MBCA 400 T6 1,5kW	276	8x12	14x12	258	30	49	400	311	306	285	543	487	387	353	311	285	543	487	387	400
MBCA 400 T6 2,2kW	276	8x12	14x12	258	30	49	400	311	306	285	543	487	387	353	311	285	543	487	387	400
MBCA 450 T4 7,5kW	336	8x12	14x12	289	40	59	445	354	342	320	609	542	435	398	354	320	609	542	435	445
MBCA 450 T4 15kW	436	8x12	14x12	289	50	49	445	354	342	320	609	542	435	398	354	320	609	542	435	445
MBCA 450 T6 3kW	336	8x12	14x12	289	40	59	445	354	342	320	609	542	435	398	354	320	609	542	435	445
MBCA 500 T4 15kW	436	8x14	14x12	316	50	49	502	401	380	360	676	597	490	450	401	360	676	597	490	502
MBCA 500 T4 22kW	460	8x14	14x12	316	70	33	502	401	380	360	676	597	490	450	401	360	676	597	490	502
MBCA 500 T6 4kW	336	8x14	14x12	316	30	59	502	401	380	360	676	597	490	450	401	360	676	597	490	502
MBCA 500 T6 5,5kW	436	16x14	14x12	316	50	49	502	401	380	360	676	597	490	450	401	360	676	597	490	502

MODEL	X6	X7	a	a1	a2	b	b1	b2	d	d1	d2	n1xp	n2xp
MBCA 180 T2 0,55kW	173	168	185	219	255	130	165	201	185	219	250	-	1x112
MBCA 180 T2 1,1kW	173	168	185	219	255	130	165	201	185	219	250	-	1x112
MBCA 200 T2 1,1kW	195	185	207	241	277	148	182	218	205	241	275	1x112	1x112
MBCA 200 T2 2,2kW	195	185	207	241	277	148	182	218	205	241	275	1x112	1x112
MBCA 220 T2 1,5kW	220	200	231	265	301	166	200	236	228	265	298	1x112	1x112
MBCA 220 T2 3kW	220	200	231	265	301	166	200	236	228	265	298	1x112	1x112
MBCA 220 T4 0,18kW	220	200	231	265	301	166	200	236	228	265	298	1x112	1x112
MBCA 220 T4 0,37kW	220	200	231	265	301	166	200	236	228	265	298	1x112	1x112
MBCA 250 T2 3kW	235	215	258	292	328	185	219	255	255	292	325	1x112	2x112
MBCA 250 T2 4kW	235	215	258	292	328	185	219	255	255	292	325	1x112	2x112
MBCA 250 T4 0,37kW	235	215	258	292	328	185	219	255	255	292	325	1x112	2x112
MBCA 250 T4 0,55kW	235	215	258	292	328	185	219	255	255	292	325	1x112	2x112
MBCA 280 T2 5,5kW	262	226	288	332	368	205	249	285	285	332	365	1X125	2X125
MBCA 280 T2 7,5kW	262	226	288	332	368	205	249	285	285	332	365	1X125	2X125
MBCA 280 T4 0,75kW	262	226	288	332	368	205	249	285	285	332	365	1X125	2X125
MBCA 280 T4 1,1kW	262	226	288	332	368	205	249	285	285	332	365	1X125	2X125
MBCA 310 T4 1,5kW	288	253	322	366	402	229	273	309	320	366	400	1x125	2x125
MBCA 310 T4 2,2kW	288	253	322	366	402	229	273	309	320	366	400	1x125	2x125

MODEL	X6	X7	a	a1	a2	b	b1	b2	d	d1	d2	n1xp	n2xp
MBCA 310 T6 0,37kW	288	253	322	366	402	229	273	309	320	366	400	1x125	2x125
MBCA 310 T6 0,55kW	288	253	322	366	402	229	273	309	320	366	400	1x125	2x125
MBCA 350 T4 2,2kW	325	278	361	405	441	256	300	336	360	405	440	1x125	2x125
MBCA 350 T4 3kW	325	278	361	405	441	256	300	336	360	405	440	1x125	2x125
MBCA 350 T4 4kW	325	278	361	405	441	256	300	336	360	405	440	1x125	2x125
MBCA 350 T6 0,75kW	325	278	361	405	441	256	300	336	360	405	440	1x125	2x125
MBCA 350 T6 1,1kW	325	278	361	405	441	256	300	336	360	405	440	1x125	2x125
MBCA 400 T4 5,5kW	353	306	404	448	484	288	332	368	405	448	485	2x125	3x125
MBCA 400 T4 7,5kW	353	306	404	448	484	288	332	368	405	448	485	2x125	3x125
MBCA 400 T6 1,5kW	353	306	404	448	484	288	332	368	405	448	485	2x125	3x125
MBCA 400 T6 2,2kW	353	306	404	448	484	288	332	368	405	448	485	2x125	3x125
MBCA 450 T4 7,5kW	398	342	453	497	533	322	366	402	455	497	535	2x125	3x125
MBCA 450 T4 15kW	398	342	453	497	533	322	366	402	455	497	535	2x125	3x125
MBCA 450 T6 3kW	398	342	453	497	533	322	366	402	455	497	535	2x125	3x125
MBCA 500 T4 15kW	450	380	507	551	578	361	405	441	505	551	585	2x125	3x125
MBCA 500 T4 22kW	450	380	507	551	578	361	405	441	505	551	585	2x125	3x125
MBCA 500 T6 4kW	450	380	507	551	578	361	405	441	505	551	585	2x125	3x125
MBCA 500 T6 5,5kW	450	380	507	551	578	361	405	441	505	551	585	2x125	3x125

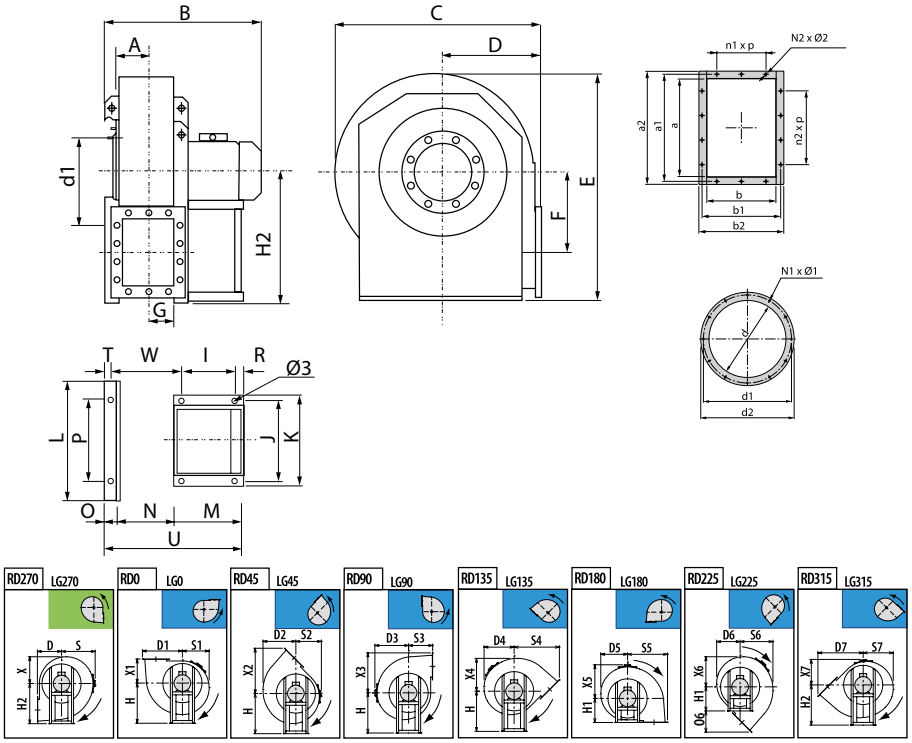

MODEL	Ø3	A	B	C	D	D1	D2	D3	D4	D5	D6	D7	E	F	G	H	H1	H2	I	J	K
MBCA 560 T4 22kW	17	205	1045	940	400	667	555	570	542	485	425	754	1126	332	206	670	400	670	357	434	488
MBCA 560 T4 37kW	19	205	1120	940	400	667	555	570	542	485	425	754	1126	332	206	670	400	670	421	556	616
MBCA 560 T6 7,5kW	14	205	945	940	400	667	555	570	542	485	425	754	1126	332	206	670	400	670	337	395	440
MBCA 560 T6 11kW	14	205	990	940	400	667	555	570	542	485	425	754	1126	332	206	670	400	670	337	395	440
MBCA 630 T6 11kW	14	230	1035	1052	450	742	619	630	603	540	476	843	1260	373	231	750	450	750	337	395	440
MBCA 630 T6 18,5kW	19	230	1160	1052	450	742	619	630	603	540	476	843	1260	373	231	750	450	750	381	506	568

MODEL	L	M	N	N1xØ1	N1xØ2	O	O6	P	R	S	S1	S2	S3	S4	S5	S6	S7	T	U	W
MBCA 560 T4 22kW	692	460	408	16x14	14x14	53	354	632	33	570	485	425	400	754	667	555	542	23	921	508
MBCA 560 T4 37kW	692	540	408	16x14	14x14	53	354	632	39	570	485	425	400	754	667	555	542	23	1001	518
MBCA 560 T6 7,5kW	692	436	408	16x14	14x14	53	354	632	49	570	485	425	400	754	667	555	542	23	897	488
MBCA 560 T6 11kW	692	436	408	16x14	14x14	53	354	632	49	570	485	425	400	754	667	555	542	23	897	488
MBCA 630 T6 11kW	762	436	457	16x14	14x14	53	393	702	49	630	540	476	450	843	742	619	603	23	946	537
MBCA 630 T6 18,5kW	762	500	457	16x14	14x14	53	393	702	39	630	540	476	450	843	742	619	603	23	1010	567

MODEL	X	X1	X2	X3	X4	X5	X6	X7	a	a1	a2	b	b1	b2	d	d1	d2	n1xp	n2xp
MBCA 560 T4 22kW	485	400	754	667	555	570	542	425	569	629	669	404	464	504	565	629	665	2x160	3x160
MBCA 560 T4 37kW	485	400	754	667	555	570	542	425	569	629	669	404	464	504	565	629	665	2x160	3x160
MBCA 560 T6 7,5kW	485	400	754	667	555	570	542	425	569	629	669	404	464	504	565	629	665	2x160	3x160
MBCA 560 T6 11kW	485	400	754	667	555	570	542	425	569	629	669	404	464	504	565	629	665	2x160	3x160
MBCA 630 T6 11kW	540	450	843	742	619	630	603	476	638	698	738	453	513	553	635	698	735	2x160	3x160
MBCA 630 T6 18,5kW	540	450	843	742	619	630	603	476	638	698	738	453	513	553	635	698	735	2x160	3x160

CONNECTION DIAGRAMS / esquema de conexiones

1 THREE PHASE MOTORS 1 SPEED / motores trifásicos 1 velocidad

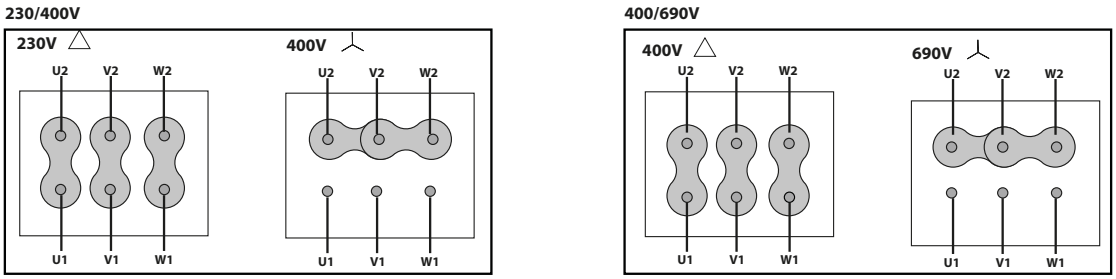

CHARACTERISTIC CURVES / curvas características

2 POLE / 2 polos

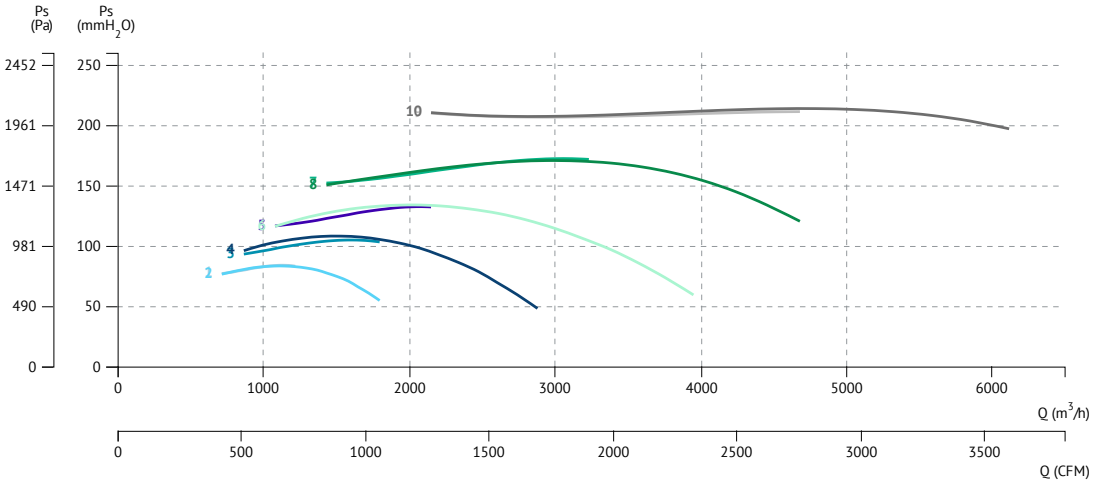

1 MBCA 180 T2 0,55kW
2 MBCA 180 T2 1,1kW
3 MBCA 200 T2 1,1kW
4 MBCA 200 T2 2,2kW
5 MBCA 220 T2 1,5kW
6 MBCA 220 T2 3kW
7 MBCA 250 T2 3kW
8 MBCA 250 T2 4kW
9 MBCA 280 T2 5,5kW
10 MBCA 280 T2 7,5kW

4 POLE / 4 polos

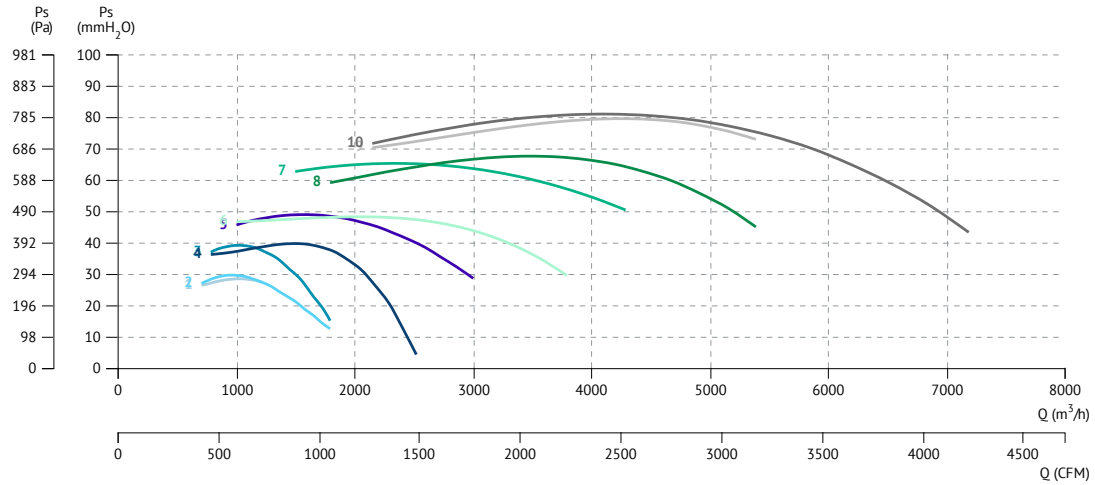

1 MBCA 220 T4 0,18kW
2 MBCA 220 T4 0,37kW
3 MBCA 250 T4 0,37kW
4 MBCA 250 T4 0,55kW
5 MBCA 280 T4 0,75kW
6 MBCA 280 T4 1,1kW
7 MBCA 310 T4 1,5kW
8 MBCA 310 T4 2,2kW
9 MBCA 350 T4 2,2kW
10 MBCA 350 T4 3kW

4 POLE / 4 polos

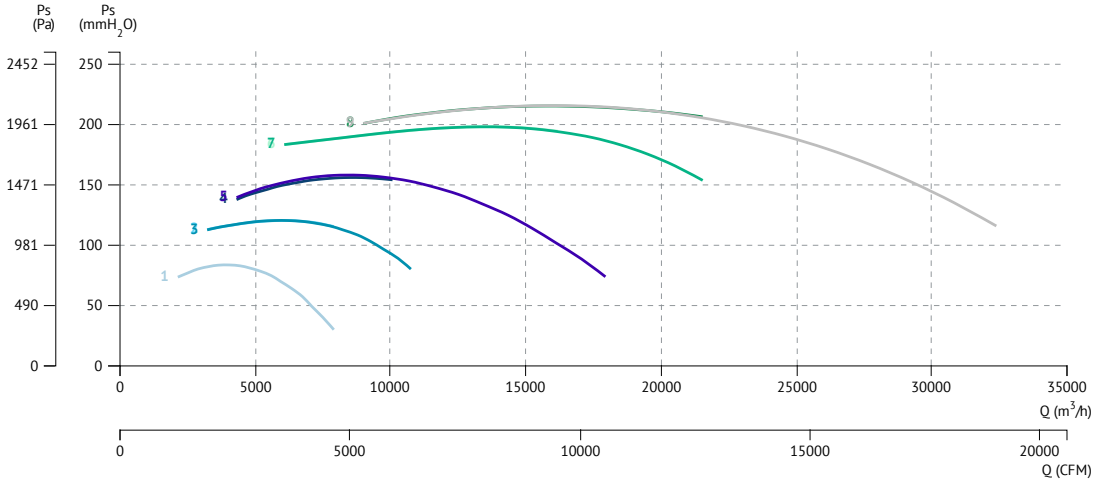

6 POLE / 6 polos

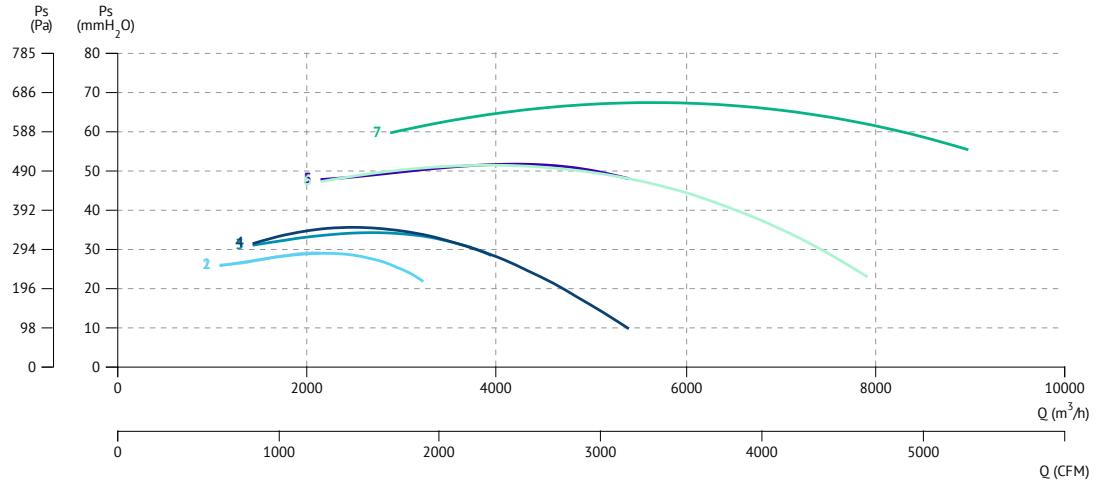

6 POLE / 6 polos

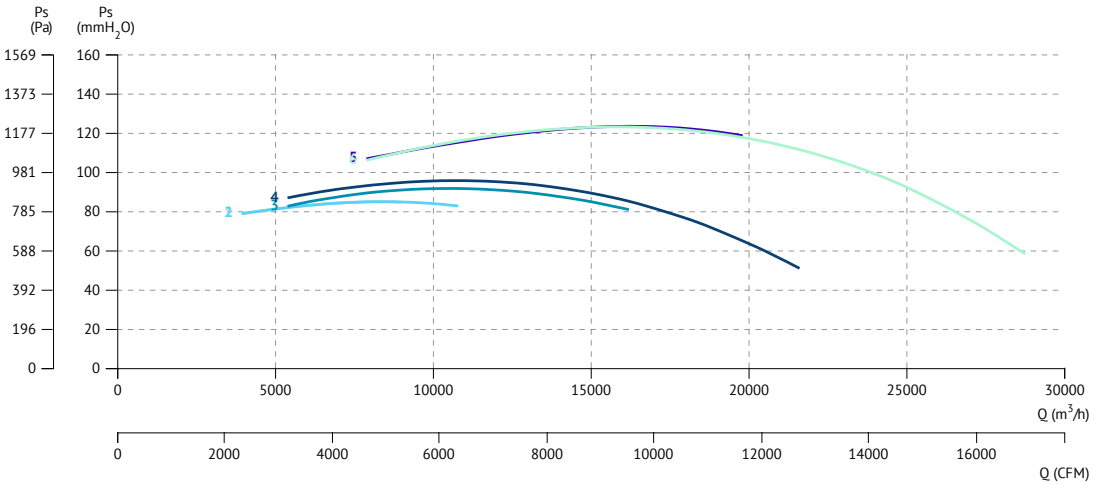

MBC

Centrifugal fan with forward impeller and cubic casing
Centrífugo con turbina a acción y carcasa cúbica



+ info 60 Hz ErP

MANUFACTURING FEATURES
• Reinforced rolling steel sheet, protected against corrosion by powder coating polyester resin.
• Simple inlet forward curved reinforced impeller made of galvanized sheet.
• Standard asynchronous squirrel-cage motor with IP-55 protection and class F insulation. Standard voltages 230V 50Hz in single phase motors, 230/400V 50Hz in three phase motors up to 4kW and 400/690V 50Hz for higher powers.
• Default assembly orientation is LG270.

APPLICATIONS
Designed for inline installation, they are suitable for:
• Extraction of hot gases in ovens or any application with high temperatures.
• Clean air transport.
• Maximum working temperature: carried air up to 250ºC; environment: single phase 50ºC, three phase 60ºC.

UNDER REQUEST
• 2 speed motors.
• Orientations: LG0, LG90, LG180.

CARACTERÍSTICAS CONSTRUCTIVAS
• Carcasa reforzada en acero laminado, protegida contra la corrosión mediante recubrimiento de polvo de resina de poliéster.
• Turbina multipala de álabes curvados hacia adelante de simple aspiración fabricada en chapa galvanizada.
• Motor asíncrono normalizado de jaula de ardilla con protección IP-55 y aislamiento clase F. Voltajes estándar 230V 50Hz para motores monofásicos, 230/400V 50Hz para motores trifásicos hasta 4kW y 400/690V 50Hz para potencias superiores.
• Orientación estándar LG270.

APLICACIONES
Diseñados para instalación en conducto, son indicados para:
• Extracción de gases calientes en hornos o cualquier tipo de aplicación donde haya altas temperaturas.
• Transporte de aire limpio.
• Temperatura máxima de trabajo en continuo: aire transportado 250ºC, ambiente: monofásico 50ºC, trifásico 60ºC.

BAJO DEMANDA
• Motor 2 velocidades.
• Orientaciones: LG0, LG90, LG180.

ACCESSORIES / accesorios



INT
Interruptor de corte
Safety switch



SFC
Variador de velocidad frecuencial
Frecuency speed controller



SIL-C
Silenciador circular aspiración-impulsión
Inlet-outlet circular silencer



JE 45
Junta elástica
Flexible joint



RA
Rejilla aspiración
Inlet protection guard



AC
Brida conexión
Conection flange



EI
Embocadura impulsión
Outlet flange



BAD
Brida antivibratoria circular-circular
Coupling flange



BA-400
Brida antivibratoria 400º/2h
Anti-vibrating flange 400º/2h flexible

SINGLE PHASE RANGE / serie monofásica

2 POLE / 2 polos

Code	Model	R.P.M.	Rated I (A) 230 V	Rated Power kW	Air flow m³/h	Sound dB (A)	Weight Kg	Connect. diagram
253310143	MBC 25/10 M4 1,1kW	1400	7,45	1,1	2.530	60	63	1

6 POLE / 6 polos

Code	Model	R.P.M.	Rated I (A) 230 V	Rated Power kW	Air flow m³/h	Sound dB (A)	Weight Kg	Connect. diagram
253300143	MBC 25/10 M6 0,55kW	890	3,9	0,55	1.670	56	61	1
253380143	MBC 28/11 M6 0,75kW	900	4,9	0,75	2.300	58	67	1

THREE PHASE RANGE / serie trifásica

2 POLE / 2 polos

Code	Model	R.P.M.	Rated I (A) 400 V	Rated Power kW	Air flow m³/h	Sound dB (A)	Weight Kg	Connect. diagram
253280146	MBC 25/10 T2 2,2kW	2800	4,58	2,2	2.550	64	65	2
253290146	MBC 25/10 T2 3kW	2870	5,92	3	3.700	65	66	2
253360146	MBC 28/11 T2 4kW	2890	7,63	4	3.800	68	66	2

4 POLE / 4 polos

Code	Model	R.P.M.	Rated I (A) 400 V	Rated Power kW	Air flow m³/h	Sound dB (A)	Weight Kg	Connect. diagram
253310146	MBC 25/10 T4 1,1kW	1400	2,49	1,1	2.530	60	64	2
253370146	MBC 28/11 T4 2,2kW	1430	4,64	2,2	3.490	64	70	2
253460146	MBC 31/12 T4 3kW	1430	6,17	3	6.160	68	72	2
253480146	MBC 35/14 T4 3kW	1430	6,17	3	6.500	72	75	2
253490146	MBC 35/14 T4 5,5kW	1440	10,5	5,5	8.290	73	78	2
253510146	MBC 40/16 T4 5,5kW	1440	10,5	5,5	9.000	75	87	2
253520146	MBC 40/16 T4 7,5kW	1440	14,1	7,5	11.500	77	89	2
253530146	MBC 45/18 T4 5,5kW	1440	10,5	5,5	8.500	79	91	2
253540146	MBC 45/18 T4 7,5kW	1440	14,1	7,5	9.500	80	93	2

6 POLE / 6 polos

Code	Model	R.P.M.	Rated I (A) 400 V	Rated Power kW	Air flow m³/h	Sound dB (A)	Weight Kg	Connect. diagram
253300146	MBC 25/10 T6 0,55kW	900	1,8	0,55	1.670	56	63	2
253380146	MBC 28/11 T6 0,75kW	910	1,95	0,75	2.300	58	69	2
253430146	MBC 31/12 T6 1,5kW	940	3,71	1,5	4.060	63	71	2
253470146	MBC 35/14 T6 1,5kW	940	3,71	1,5	5.170	67	77	2
253500146	MBC 40/16 T6 2,2kW	940	5,94	2,2	7.150	71	86	2
253560146	MBC 45/18 T6 2,2kW	940	5,94	2,2	6.800	75	90	2

DIMENSIONS / dimensiones

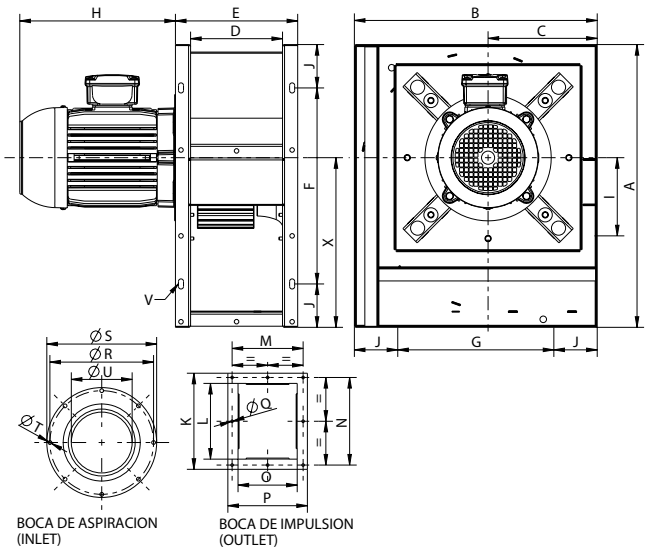

MODEL	A	B	C	D	E	F	G	H	I	J	K	L	M	N	O	P	Q	R	S	T	U	V	X
MBC 25/10 M4 1,1kW	502	440	197	169	229	330	268	265	144	86	314	253	205	290	169	229	9	282	306	9	203	10x20	301
MBC 25/10 M6 0,55kW	502	440	197	169	229	330	268	245	144	86	314	253	205	290	169	229	9	282	306	9	203	10x20	301
MBC 25/10 T2 2,2kW	502	440	197	169	229	330	268	258	144	86	314	253	205	290	169	229	9	282	306	9	203	10x20	301
MBC 25/10 T2 3kW	502	440	197	169	229	330	268	290	144	86	314	253	205	290	169	229	9	282	306	9	203	10x20	301
MBC 25/10 T4 1,1kW	502	440	197	169	229	330	268	265	144	86	314	253	205	290	169	229	9	282	306	9	203	10x20	301
MBC 25/10 T6 0,55kW	502	440	197	169	229	330	268	245	144	86	314	253	205	290	169	229	9	282	306	9	203	10x20	301
MBC 28/11 M6 0,75kW	560	481	216	182	240	388	309	270	153	86	362	300	220	340	182	242	9	320	348	9	228	10x20	335
MBC 28/11 T2 4kW	560	481	216	182	240	388	309	322,5	153	86	362	300	220	340	182	242	9	320	348	9	228	10x20	335
MBC 28/11 T4 2,2kW	560	481	216	182	240	388	309	300	153	86	362	300	220	340	182	242	9	320	348	9	228	10x20	335
MBC 28/11 T6 0,75kW	560	481	216	182	240	388	309	270	153	86	362	300	220	340	182	242	9	320	348	9	228	10x20	335
MBC 31/12 T4 3kW	630	550	246	204	274	458	378	300	181	86	393	321	240	360	204	274	11	355	382	11	257	10x20	377
MBC 31/12 T6 1,5kW	630	550	246	204	274	458	378	300	181	86	393	321	240	360	204	274	11	355	382	11	257	10x20	377
MBC 35/14 T4 3kW	700	602	267	230	300	528	430	300	243	86	356	282	266	318	230	300	11	395	422	11	289	10x20	420
MBC 35/14 T4 5,5kW	700	602	267	230	300	528	430	375	243	86	356	282	266	318	230	300	11	395	422	11	289	10x20	420
MBC 35/14 T6 1,5kW	700	602	267	230	300	528	430	300	243	86	356	282	266	318	230	300	11	395	422	11	289	10x20	420
MBC 40/16 T4 5,5kW	790	670	292	254	334	618	498	375	270	86	406	322	300	370	254	334	11	438	464	11	325	10x20	473
MBC 40/16 T4 7,5kW	790	670	292	254	334	618	498	400	270	86	406	322	300	370	254	334	11	438	464	11	325	10x20	473
MBC 40/16 T6 2,2kW	790	670	292	254	334	618	498	320	270	86	406	322	300	370	254	334	11	438	464	11	325	10x20	473
MBC 45/18 T4 5,5kW	880	760	326	280	360	708	588	375	305	86	444	360	328	404	280	360	11	485	515	11	365	10x20	527
MBC 45/18 T4 7,5kW	880	760	326	280	360	708	588	400	305	86	444	360	328	404	280	360	11	485	515	11	365	10x20	527
MBC 45/18 T6 2,2kW	880	760	326	280	360	708	588	320	305	86	444	360	328	404	280	360	11	485	515	11	365	10x20	527

CONNECTION DIAGRAMS / esquema de conexiones

❶ **SINGLE PHASE MOTORS** / motores monofásicos

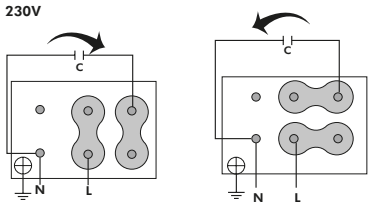

❷ THREE PHASE MOTORS 1 SPEED / motores trifásicos 1 velocidad

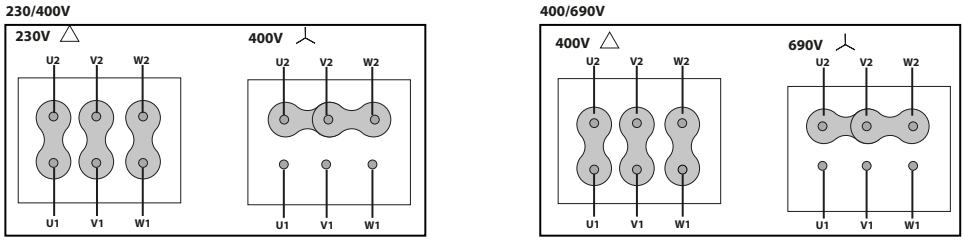

CHARACTERISTIC CURVES / curvas características

4 POLE / 4 polos

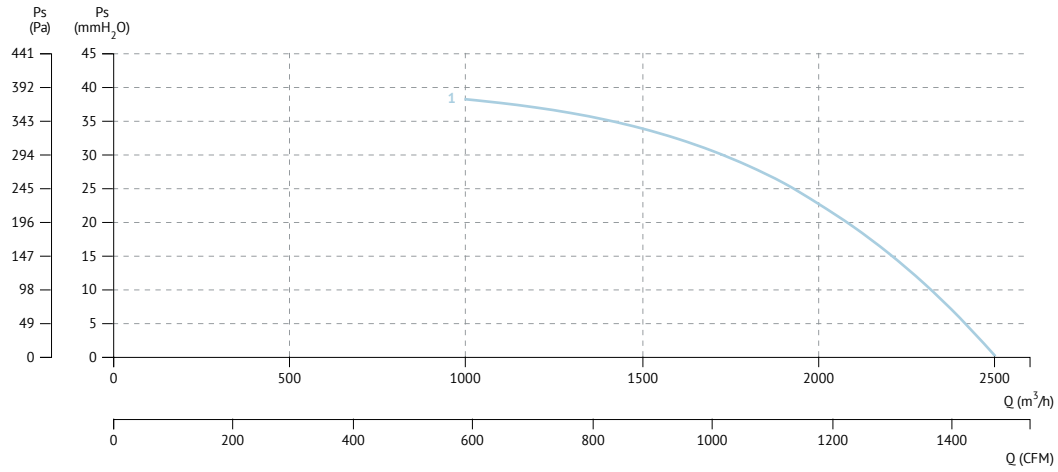

6 POLE / 6 polos

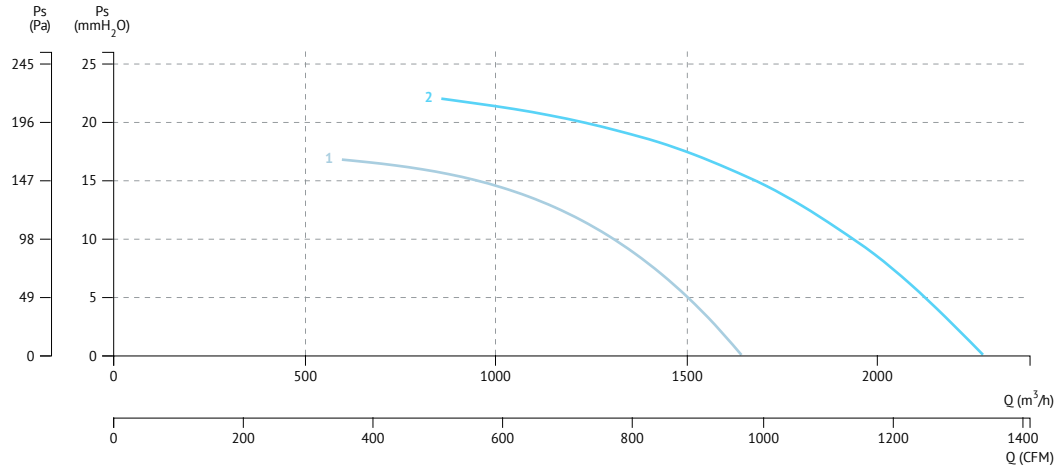

2 POLE / 2 polos

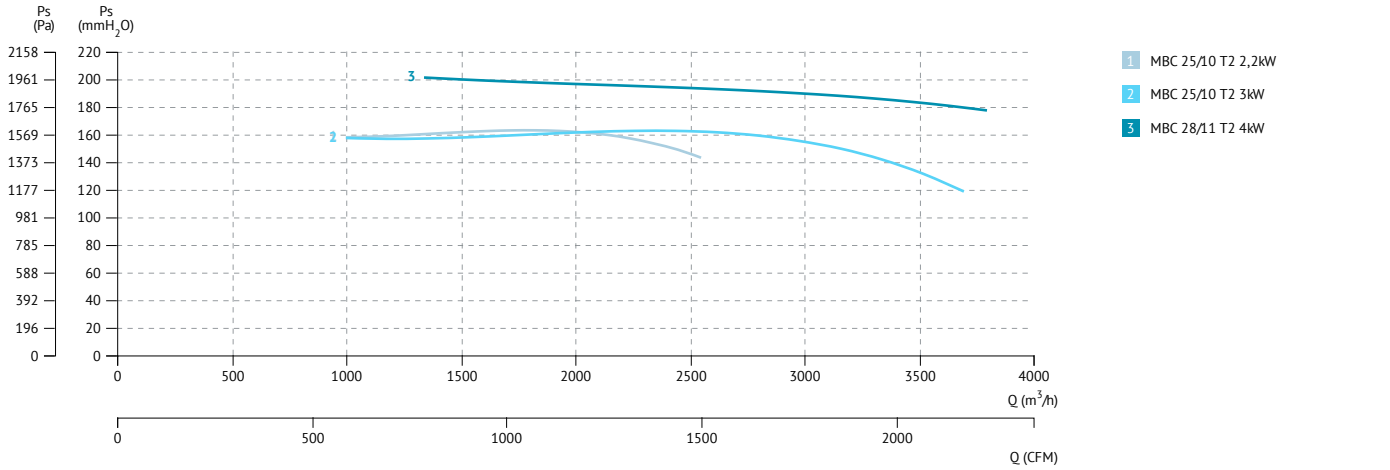

4 POLE / 4 polos

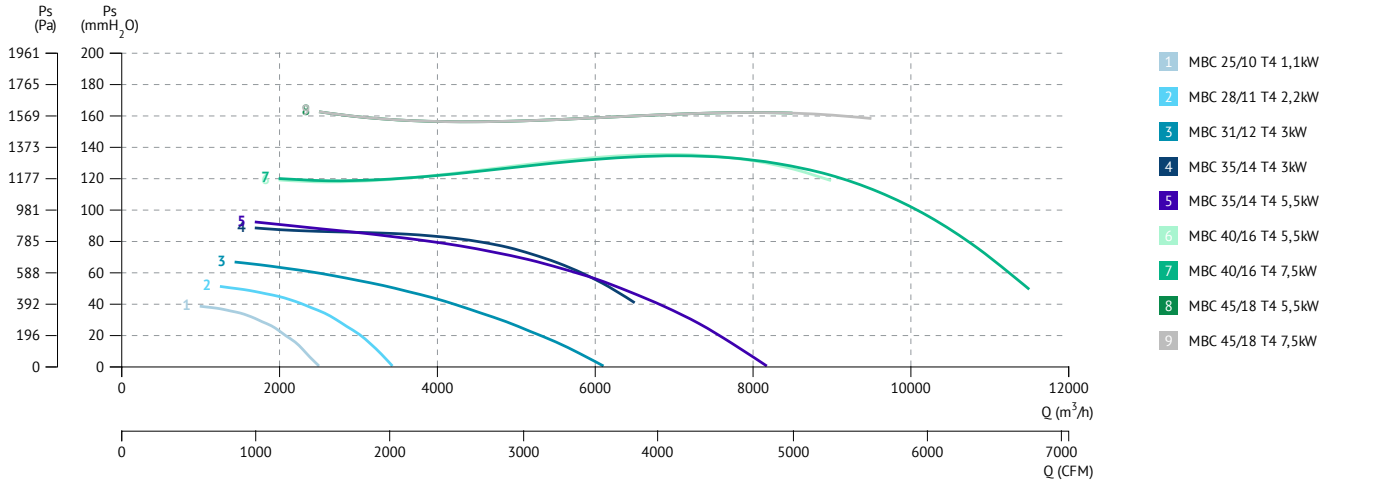

6 POLE / 6 polos

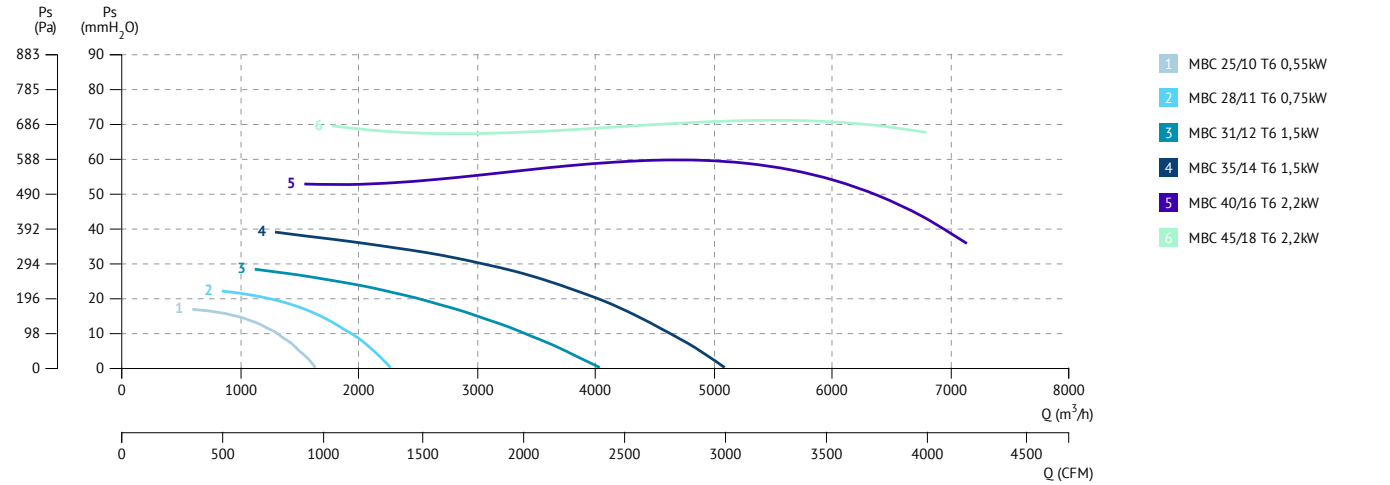

MBRM

Backward impeller, for clean or dusty air

Ventilador centrífugo, para aire limpio o polvoriento



ErP + info 60 Hz

MANUFACTURING FEATURES

- Rolling steel sheet housing.
- Fully welded or joined housing.
- High efficiency single inlet and backward curved impeller, made of Fe360 sheet statically and dynamically balanced.
- The fan paint finish is based on a Qualicoat polyester powder coating stoved at 200ºC, with an average film thickness of 70 microns. Average heat resistance of coating is 180ºC with peaks of 200ºC.
- Impellers are painted with polyester primer that resists temperatures up to 300ºC.
- Standard asynchronous squirrel-cage motor with IP-55 protection and rated class F insulation. Manufactured with standard voltages: 230V 50Hz for single phase motors, 230/400V 50Hz for three phase motors up to 4kW and 400/690V 50Hz for higher powers.
- Standard orientation LG270.
- Allows you to vary the orientation locally at models from 250 to 630. In sizes ranging from 710 to 1400, the orientation is fixed.
- Optional front support up to size 500, size 560 and upper front support is included.

APPLICATIONS

Designed for inline installation, they are suitable for:

- Industrial applications, air extraction or injection.
- Cooling of machines and parts.
- Transport of dusty air and small loads of pellet materials.
- Exhaust after filters, separators and cyclones.
- Pneumatic transport.
- Maximum working temperature: carried air 130ºC; environment 60ºC.

UNDER REQUEST

- Fans for special voltages.
- 2 speed motor.
- C4 or C5 coating painting.
- Hot dip galvanized.
- Special steel (Cor-Ten A, Hardox...).
- Inox 304 (normal or electropolished finish).
- Inox 316 (normal or electropolished finish).
- Cooling wheel.
- Anticaloric paint.
- Reinforced housing.
- Fully welded housing (waterproof).
- Insulated housing.
- Split casing (for big sizes).
- Inspection door to facilitate maintenance and cleaning.
- Drain plug.
- Airtight shaft.
- Frontal foot.
- Double suction flange.
- Available in non-sparking air passage and standard motor.
- Other brands of motors.
- Orientation: RD0, RD45, RD90, RD135, RD180, RD225, RD270, RD315, LG0, LG45, LG90, LG135, LG180. LG225, LG315.

CARACTERÍSTICAS CONSTRUCTIVAS

- Ventilador fabricado en chapa Fe360.
- Carcasa totalmente soldada o engatillada.
- Turbina de álabes curvados hacia atrás (a reacción) de simple aspiración y alto rendimiento, fabricada en Fe360 equilibrada estática y dinámicamente.
- Pintura formulada a base de poliéster en polvo Qualicoat polimerizada a 200ºC con un grosor medio de 70 micras. La resistencia térmica media de la pintura es de 180ºC con picos de 200ºC.
- Las turbinas se pintan con imprimación de poliéster con una resistencia térmica de 300ºC.
- Motor asíncrono normalizado de jaula de ardilla con protección IP-55 y aislamiento clase F. Voltajes estándar 230V 50Hz para motores monofásicos, 230/400V 50Hz para motores trifásicos hasta 4kW y 400/690V 50Hz para potencias superiores.
- Orientación estándar LG270.
- Permite variar la orientación en destino, en los modelos del 220 al 630. En los tamaños que van del 710 al 1400, la orientación es fija.
- Pie delantero opcional hasta tamaño 500, tamaño 560 y superiores pie delantero incluido.

APLICACIONES

Diseñados para instalación en conducto, son indicados para:

- Procesos industriales, extracción o inyección localizada.
- Refrigeración de máquinas, enfriamiento de piezas.
- Transporte de aire polvoriento o con ligera carga de materiales granulados exceptuando materiales filamentosos.
- Aspiración después de filtros, separadores y ciclones.
- Transporte neumático.
- Temperatura máxima de trabajo en continuo: aire transportado 130ºC, ambiente: 60ºC.

BAJO DEMANDA

- Ventiladores para voltajes especiales.
- Motor 2 velocidades.
- Acabado pintura C4-C5.
- Galvanizado en caliente.
- Aceros especiales (Corten, Hardox...).
- Inox 304 (acabado normal o electropulido).
- Inox 316 (acabado normal o electropulido).
- Rodete de refrigeración.
- Pintura anticalórica.
- Carcasa reforzada.
- Carcasa totalmente soldada (estanca).
- Carcasa aislada.
- Carcasa partida (para tamaños grandes).
- Puerta inspección para facilitar el mantenimiento y la limpieza.
- Drenaje.
- Eje estanco.
- Pie frontal.
- Doble anillo aspiración.
- Disponibles con paso de aire antichispas y motor estándar.
- Otras marcas de motores.
- Orientación: RD0, RD45, RD90, RD135, RD180, RD225, RD270, RD315, LG0, LG45, LG90, LG135, LG180. LG225, LG315.

ACCESSORIES / accesorios



INT

Interruptor de corte

Safety switch



SFC

Variador de velocidad frecuencial

Frecuency speed controller



AVR

Amortiguador antivibrátil de caucho

Anti-vibration rubber block



AVS

Amortiguador de muelles

Spring anti-vibration block



RA

Rejilla aspiración

Inlet protection guard



SIL-C

Silenciador circular aspiración/impulsión

inlet-outlet circular silencer



EI

Embocadura impulsión

Outlet flange



JE 45

Junta elástica

Flexible joint



RI

Reja impulsión.

Outlet guard.



BA-400

Brida antivibratoria 400º/2h.

Anti-vibrating flange 400º/2h.



AC

Brida conexión

Conection flange



BAD

Brida de acoplamiento circular-circular.

Circular-Circular coupling flange.



FS

Pie soporte delantero para ventiladores de media y alta presión

Front support for medium and high pressure fans



AB

Cabinas acústicas para ventiladores centrífugos Casals

Acoustic cabins for Casals centrifugal fans

THREE PHASE RANGE / serie trifásica

2 POLE / 2 polos

Code	Model	R.P.M.	Rated I (A) 400 V	Rated Power kW	Air flow m³/h	Sound dB (A)	Weight Kg	Connect. diagram
501802213	MBRM 220 T2 0,18kW	2.800	0,51	0,18	790	47	18	1
501802514	MBRM 251 T2 0,25kW	2.800	0,65	0,25	1.080	49	24	1
501802515	MBRM 252 T2 0,37kW	2.800	0,91	0,37	1.370	50	26	1
501802816	MBRM 281 T2 0,55kW	2.800	1,29	0,55	1.620	52	30	1
501802817	MBRM 282 T2 0,75kW	2.800	1,58	0,75	1.800	54	35	1
501803118	MBRM 311 T2 1,1kW	2.800	2,33	1,1	2.520	56	42	1
501803119	MBRM 312 T2 1,5kW	2.800	3,14	1,5	2.520	57	45	1
501803519	MBRM 351 T2 1,5kW	2.800	3,14	1,5	2.160	54	66	1
501803527	MBRM 352 T2 2,2kW	2.800	4,58	2,2	3.960	59	70	1
501804029	MBRM 401 T2 3kW	2.870	5,92	3	5.400	63	85	1
501804032	MBRM 402 T2 4kW	2.890	7,63	4	6.120	63	93	1
501804534	MBRM 451 T2 5,5kW	2.900	10,6	5,5	7.920	66	115	1
501804536	MBRM 452 T2 7,5kW	2.900	14,1	7,5	7.920	66	118	1
501805021	MBRM 501 T2 11kW	2.930	20,8	11	10.800	69	175	1
501805024	MBRM 502 T2 15kW	2.930	27,4	15	10.800	70	180	1
501805626	MBRM 561 T2 18,5kW	2.935	34,4	18,5	16.200	72	220	1
501805628	MBRM 562 T2 22kW	2.940	39,8	22	16.200	72	276	1

4 POLE / 4 polos

Code	Model	R.P.M.	Rated I (A) 400 V	Rated Power kW	Air flow m³/h	Sound dB (A)	Weight Kg	Connect. diagram
501805045	MBRM 503 T4 1,1kW	1.400	2,49	1,1	4.680	55	100	1
501805046	MBRM 504 T4 1,5kW	1.400	3,26	1,5	5.400	56	106	1
501805654	MBRM 563 T4 2,2kW	1.430	4,64	2,2	7.200	58	128	1
501805656	MBRM 564 T4 3kW	1.430	6,17	3	7.920	59	136	1
501806359	MBRM 631 T4 4kW	1.440	8,32	4	10.080	61	190	1
501806361	MBRM 632 T4 5,5kW	1.440	10,5	5,5	10.800	63	205	1
501807163	MBRM 711 T4 7,5kW	1.440	14,1	7,5	14.400	64	287	1
501807149	MBRM 712 T4 11kW	1.460	21,2	11	18.000	65	338	1
501808052	MBRM 801 T4 15kW	1.460	29,8	15	21.600	67	504	1
501808053	MBRM 802 T4 18,5kW	1.465	35,6	18,5	25.200	68	512	1
501809057	MBRM 901 T4 30kW	1.475	56,3	30	32.400	70	684	1
501809058	MBRM 902 T4 37kW	1.475	69,2	37	32.400	71	767	1
501810060	MBRM 1001 T4 45kW	1.475	80,7	45	43.200	72	963	1
501810062	MBRM 1002 T4 55kW	1.480	97,1	55	46.800	74	1.081	1
501811264	MBRM 1121 T4 75kW	1.480	133	75	61.200	75	1.445	1
501811266	MBRM 1122 T4 90kW	1.485	158	90	68.400	77	1.486	1

6 POLE / 6 polos

Code	Model	R.P.M.	Rated I (A) 400 V	Rated Power kW	Air flow m³/h	Sound dB (A)	Weight Kg	Connect. diagram
501808083	MBRM 803 T6 4kW	960	9,46	4	14400	59	391	1
501808085	MBRM 804 T6 5,5kW	960	12,8	5,5	16200	60	395	1
501809087	MBRM 903 T6 7,5kW	965	15,2	7,5	21600	62	511	1
501809075	MBRM 904 T6 11kW	970	22,6	11	21600	64	531	1
501810076	MBRM 1003 T6 15kW	970	27,7	15	28800	65	743	1
501810077	MBRM 1004 T6 18,5kW	975	35,7	18,5	32400	66	850	1
501811279	MBRM 1123 T6 22kW	975	42,3	22	39600	66	955	1
501811281	MBRM 1124 T6 30kW	980	54,4	30	46800	68	1156	1
501812582	MBRM 1251 T6 37kW	980	66,8	37	54000	70	1430	1
501812584	MBRM 1252 T6 45kW	980	84,8	45	61200	71	1915	1
501814086	MBRM 1401 T6 55kW	980	102	55	76500	73	1850	1
501814088	MBRM 1402 T6 75kW	985	138	75	86400	74	2346	1

DIMENSIONS / dimensiones

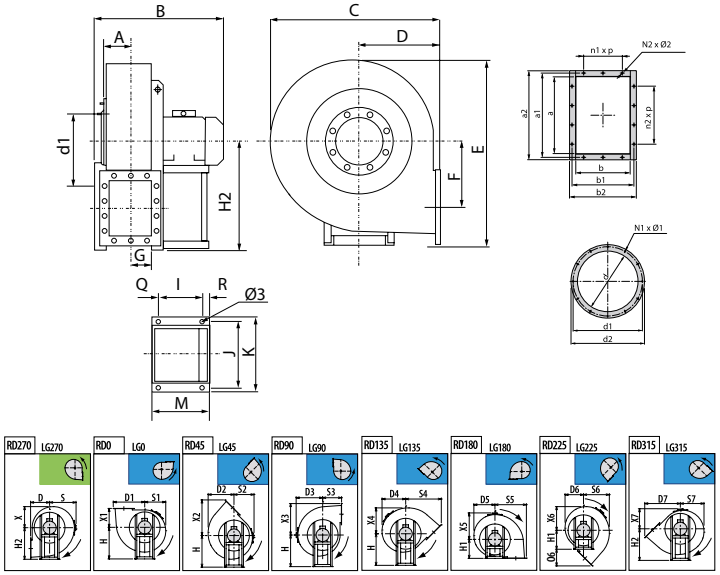

MODEL	Ø 3	A	B	C	D	D1	D2	D3	D4	D5	D6	D7	E	F	G	H	H1	H2
MBRM 220 T2 0,18kW	10	62	325	360	165	232	200	226	190	175	190	280	425	150	55	255	165	255
MBRM 251 T2 0,25kW	10	86	380	441	195	314	255	276	235	212	215	360	526	175	76	315	195	315
MBRM 252 T2 0,37kW	10	86	400	441	195	314	255	276	235	212	215	360	526	175	76	315	195	315
MBRM 281 T2 0,55kW	10	95	420	477	200	353	287	305	262	231	226	391	610	202	86	375	200	375
MBRM 282 T2 0,75kW	10	95	440	477	200	353	287	305	262	231	226	391	610	202	86	375	200	375
MBRM 311 T2 1,1kW	10	105	460	527	225	393	316	332	288	256	253	437	658	229	96	400	225	400
MBRM 312 T2 1,5kW	10	105	480	527	225	393	316	332	288	256	253	437	658	229	96	400	225	400
MBRM 351 T2 1,5kW	10	115	500	600	255	437	359	375	325	288	278	489	740	253	107	450	255	450
MBRM 352 T2 2,2kW	10	115	530	600	255	437	359	375	325	288	278	489	740	253	107	450	255	450
MBRM 401 T2 3kW	12	127	590	655	285	487	387	400	353	311	306	546	815	286	118	500	285	500
MBRM 402 T2 4kW	12	127	630	655	285	487	387	400	353	311	306	546	815	286	118	500	285	500
MBRM 451 T2 5,5kW	12	141	670	735	320	542	435	445	398	354	342	609	915	321	131	560	320	560
MBRM 452 T2 7,5kW	12	141	670	735	320	542	435	445	398	354	342	609	915	321	131	560	320	560
MBRM 501 T2 11kW	14	157	830	832	360	597	490	502	450	400	380	677	1000	355	148	600	360	600
MBRM 502 T2 15kW	14	157	830	832	360	597	490	502	450	400	380	677	1000	355	148	600	360	600
MBRM 503 T4 1,1kW	10	157	580	832	360	597	490	502	450	400	380	677	1000	355	148	600	360	600
MBRM 504 T4 1,5kW	10	157	615	832	360	597	490	502	450	400	380	677	1000	355	148	600	360	600

MODEL	I	J	K	M	N1xØ1	N2xØ2	O6	Q	R	S	S1	S2	S3	S4	S5	S6	S7	X
MBRM 220 T2 0,18kW	86	184	206	145	4x4	4x8	115	45	14	226	175	190	165	280	232	200	190	175
MBRM 251 T2 0,25kW	86	184	206	145	8x8	8x12	165	45	14	276	212	215	195	360	314	255	235	212
MBRM 252 T2 0,37kW	121	203	225	180	8x8	8x12	165	45	23	276	212	215	195	360	314	255	235	212
MBRM 281 T2 0,55kW	121	203	225	189	8x8	8x12	191	45	23	305	231	226	200	391	353	287	262	231
MBRM 282 T2 0,75kW	121	203	225	211	8x8	8x12	191	45	45	305	231	226	200	391	353	287	262	231
MBRM 311 T2 1,1kW	121	203	225	211	8x8	10x12	212	45	45	332	256	253	225	437	393	316	288	256
MBRM 312 T2 1,5kW	133	234	260	246	8x8	10x12	212	55	58	332	256	253	225	437	393	316	288	256
MBRM 351 T2 1,5kW	133	234	260	246	8x10	10x12	234	55	58	375	288	278	255	489	437	359	325	288
MBRM 352 T2 2,2kW	133	234	260	246	8x10	10x12	234	55	58	375	288	278	255	489	437	359	325	288
MBRM 401 T2 3kW	197	289	324	276	8x12	10x12	261	30	49	400	311	306	285	543	487	387	353	311
MBRM 402 T2 4kW	197	289	324	276	8x12	10x12	261	30	49	400	311	306	285	543	487	387	353	311
MBRM 451 T2 5,5kW	237	337	372	336	8x12	10x12	289	40	59	445	354	342	320	609	542	435	398	354
MBRM 452 T2 7,5kW	237	337	372	336	8x12	10x12	289	40	59	445	354	342	320	609	542	435	398	354
MBRM 501 T2 11kW	337	395	440	436	8x12	14x12	317	50	49	502	400	380	360	676	597	490	450	400
MBRM 502 T2 15kW	337	395	440	436	8x12	14x12	317	50	49	502	400	380	360	676	597	490	450	400
MBRM 503 T4 1,1kW	133	234	260	246	8x12	14x12	317	55	58	502	400	380	360	676	597	490	450	400
MBRM 504 T4 1,5kW	133	234	260	246	8x12	14x12	317	55	58	502	400	380	360	676	597	490	450	400

MODEL	X1	X2	X3	X4	X5	X6	X7	a	a1	a2	b	b1	b2	d	d1	d2	n1xp	n2xp
MBRM 220 T2 0,18kW	165	280	232	200	226	190	190	124	145	164	103	125	143	130	150	170	-	-
MBRM 251 T2 0,25kW	195	360	314	255	276	235	215	207	241	277	148	182	218	185	219	255	1x112	1x112
MBRM 252 T2 0,37kW	195	360	314	255	276	235	215	207	241	277	148	182	218	185	219	255	1x112	1x112
MBRM 281 T2 0,55kW	200	391	353	287	305	262	226	231	265	301	166	200	236	205	241	275	1x112	1x112
MBRM 282 T2 0,75kW	200	391	353	287	305	262	226	231	265	301	166	200	236	205	241	275	1x112	1x112
MBRM 311 T2 1,1kW	225	437	393	316	332	288	253	258	292	328	185	219	255	228	265	298	1x112	2x112
MBRM 312 T2 1,5kW	225	437	393	316	332	288	253	258	292	328	185	219	255	228	265	298	1x112	2x112
MBRM 351 T2 1,5kW	255	489	437	359	375	325	278	288	332	368	205	249	285	255	292	325	1x125	2x125
MBRM 352 T2 2,2kW	255	489	437	359	375	325	278	288	332	368	205	249	285	255	292	325	1x125	2x125
MBRM 401 T2 3kW	285	543	487	387	400	353	306	322	366	402	229	273	309	285	332	365	1x125	2x125
MBRM 402 T2 4kW	285	543	487	387	400	353	306	322	366	402	229	273	309	285	332	365	1x125	2x125
MBRM 451 T2 5,5kW	320	609	542	435	445	398	342	361	405	441	256	300	336	320	366	400	1x125	2x125
MBRM 452 T2 7,5kW	320	609	542	435	445	398	342	361	405	441	256	300	336	320	366	400	1x125	2x125
MBRM 501 T2 11kW	360	677	597	490	502	450	380	404	448	484	288	332	368	360	405	440	2x125	3x125
MBRM 502 T2 15kW	360	677	597	490	502	450	380	404	448	484	288	332	368	360	405	440	2x125	3x125
MBRM 503 T4 1,1kW	360	677	597	490	502	450	380	404	448	484	288	332	368	360	405	440	2x125	3x125
MBRM 504 T4 1,5kW	360	677	597	490	502	450	380	404	448	484	288	332	368	360	405	440	2x125	3x125

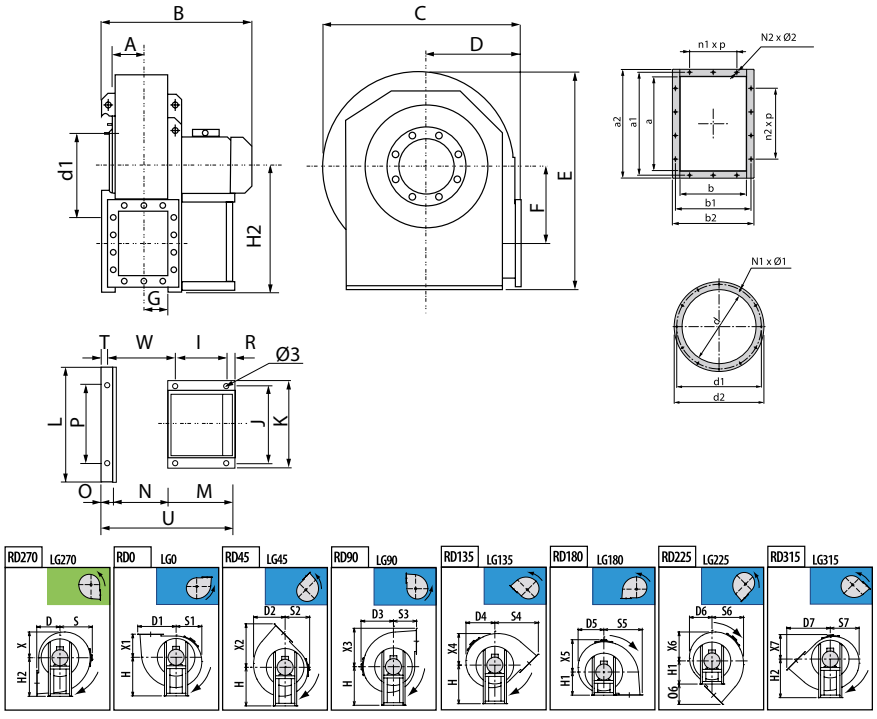

MODEL	Ø 3	A	B	C	D	D1	D2	D3	D4	D5	D6	D7	E	F	G	H	H1	H2
MBRM 561 T2 18,5kW	14	177	880	940	400	657	555	570	542	485	425	747	1126	390	165	670	400	670
MBRM 562 T2 22kW	17	177	935	940	400	657	555	570	542	485	425	747	1126	390	165	670	400	670
MBRM 563 T4 2,2kW	12	177	705	940	400	657	555	570	542	485	425	747	1126	390	165	670	400	670
MBRM 564 T4 3kW	12	177	705	940	400	657	555	570	542	485	425	747	1126	390	165	670	400	670
MBRM 631 T4 4kW	12	195	775	1052	450	733	619	630	603	550	476	836	1260	439	185	750	450	750
MBRM 632 T4 5,5kW	12	195	815	1052	450	733	619	630	603	550	476	836	1260	439	185	750	450	750

MODEL	I	J	K	L	M	N	N1xØ1	N2xØ2	O	O6	P	R	S	S1	S2	S3	S4	S5
MBRM 561 T2 18,5kW	337	395	440	692	436	326	12x12	14x12	53	347	632	49	570	485	425	400	747	667
MBRM 562 T2 22kW	357	434	488	692	460	326	12x12	14x12	53	347	632	33	570	485	425	400	747	667
MBRM 563 T4 2,2kW	197	289	324	692	276	326	12x12	14x12	53	347	632	49	570	485	425	400	747	667
MBRM 564 T4 3kW	197	289	324	692	276	326	12x12	14x12	53	347	632	49	570	485	425	400	747	667
MBRM 631 T4 4kW	197	289	324	762	276	365	12x12	14x12	53	386	702	49	630	550	476	450	836	733
MBRM 632 T4 5,5kW	237	337	372	762	336	365	12x12	14x12	53	386	702	59	630	550	476	450	836	733

MODEL	S6	S7	T	U	W	X	X1	X2	X3	X4	X5	X6	X7	a	a1	a2	b	b1
MBRM 561 T2 18,5kW	555	542	23	815	406	485	400	747	657	555	570	542	425	453	497	533	322	366
MBRM 562 T2 22kW	555	542	23	839	426	485	400	747	657	555	570	542	425	453	497	533	322	366
MBRM 563 T4 2,2kW	555	542	23	655	386	485	400	747	657	555	570	542	425	453	497	533	322	366
MBRM 564 T4 3kW	555	542	23	655	386	485	400	747	657	555	570	542	425	453	497	533	322	366
MBRM 631 T4 4kW	619	603	23	694	425	550	450	836	733	619	630	603	476	507	551	587	361	405
MBRM 632 T4 5,5kW	619	603	23	754	435	550	450	836	733	619	630	603	476	507	551	587	361	405

MODEL	S6	S7	T	U	W	X
MBRM 561 T2 18,5kW	402	405	448	485	2x125	2x125
MBRM 562 T2 22kW	402	405	448	485	2x125	3x125
MBRM 563 T4 2,2kW	402	405	448	485	2x125	3x125
MBRM 564 T4 3kW	402	405	448	485	2x125	3x125
MBRM 631 T4 4kW	441	455	497	535	2x125	3x125
MBRM 632 T4 5,5kW	441	455	497	535	2x125	3x125

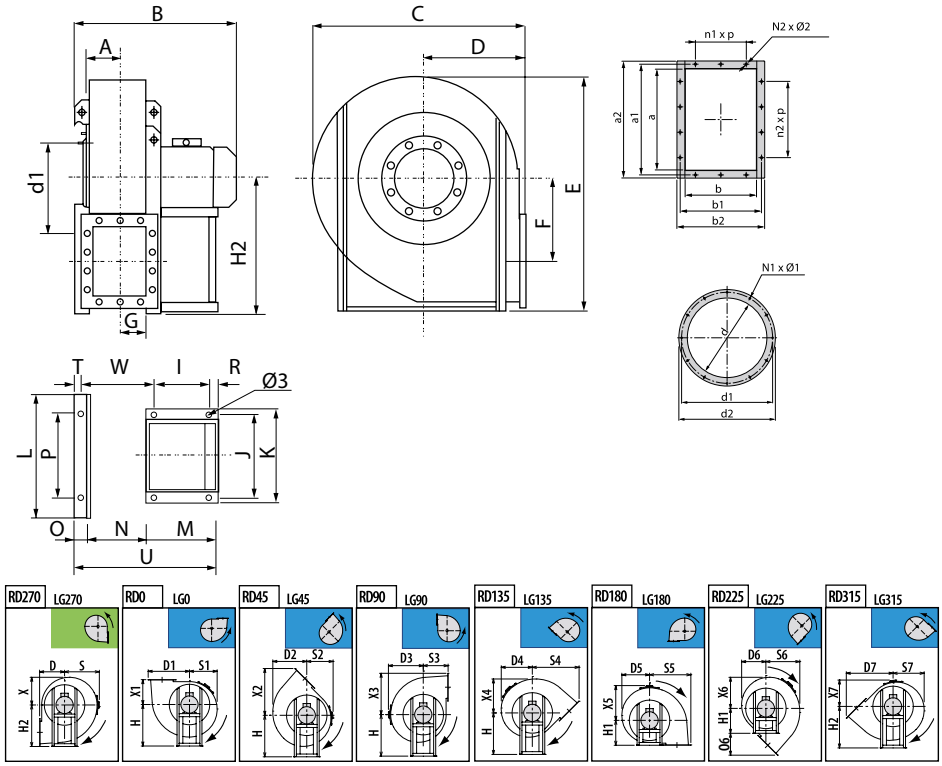

MODEL	Ø 3	A	B	C	D	D1	D2	D3	D4	D5	D6	D7	E	F	G	H	H1	H2
MBRM 711 T4 7,5kW	20	216	880	1189	500	835	719	690	662	565	497	944	1416	500	202	670	500	850
MBRM 712 T4 11kW	20	216	960	1189	500	835	719	690	662	565	497	944	1416	500	202	670	500	850
MBRM 801 T4 15kW	20	241	1010	1340	560	929	811	782	749	641	562	1053	1591	560	226	755	560	950
MBRM 802 T4 18,5kW	20	241	1050	1340	560	929	811	782	749	641	562	1053	1591	560	226	755	560	950
MBRM 803 T6 4kW	20	241	940	1340	560	929	811	782	749	641	562	1053	1591	560	226	755	560	950
MBRM 804 T6 5,5kW	20	241	940	1340	560	929	811	782	749	641	562	1053	1591	560	226	755	560	950
MBRM 901 T4 30kW	20	275	1230	1500	630	1038	905	870	835	721	633	1180	1780	630	253	850	630	1060
MBRM 902 T4 37kW	20	275	1260	1500	630	1038	905	870	835	721	633	1180	1780	630	253	850	630	1060
MBRM 903 T6 7,5kW	20	275	1070	1500	630	1038	905	870	835	721	633	1180	1780	630	253	850	630	1060
MBRM 904 T6 11kW	20	275	1070	1500	630	1038	905	870	835	721	633	1180	1780	630	253	850	630	1060
MBRM 1001 T4 45kW	20	308	1320	1685	710	1171	1015	976	936	814	718	1330	1993	710	284	950	710	1180
MBRM 1002 T4 55kW	20	308	1380	1685	710	1171	1015	976	936	814	718	1330	1993	710	284	950	710	1180
MBRM 1003 T6 15kW	20	308	1230	1685	710	1171	1015	976	936	814	718	1330	1993	710	284	950	710	1180
MBRM 1004 T6 18,5kW	20	308	1300	1685	710	1171	1015	976	936	814	718	1330	1993	710	284	950	710	1180

MODEL	Ø 3	A	B	C	D	D1	D2	D3	D4	D5	D6	D7	E	F	G	H	H1	H2
MBRM 1121 T4 75kW	24	350	1620	1884	800	1309	1133	1084	1037	932	793	1491	2222	800	319	1060	800	1320
MBRM 1122 T4 90kW	24	350	1620	1884	800	1309	1133	1084	1037	932	793	1491	2222	800	319	1060	800	1320
MBRM 1123 T6 22kW	24	350	1390	1884	800	1309	1133	1084	1037	932	793	1491	2222	800	319	1060	800	1320
MBRM 1124 T6 30kW	24	350	1410	1884	800	1309	1133	1084	1037	932	793	1491	2222	800	319	1060	800	1320
MBRM 1251 T6 37kW	24	388	1550	2116	900	1464	1270	1214	1163	1048	898	1671	2517	900	357	1190	900	1500
MBRM 1252 T6 45kW	24	388	1700	2116	900	1464	1270	1214	1163	1048	898	1671	2517	900	357	1190	900	1500
MBRM 1401 T6 55kW	24	442	1790	2325	1000	1464	1270	1214	1163	1048	898	1671	2816	1000	400	1190	900	1700
MBRM 1402 T6 75kW	24	442	1800	2325	1000	1464	1270	1214	1163	1048	898	1671	2816	1000	400	1190	900	1700

MODEL	I	J	K	L	M	N	N1xØ1	N2xØ2	O	O6	P	R	S	S1	S2	S3	S4	S5
MBRM 711 T4 7,5kW	201	772	826	915	336	404	12x14	14x14	60	444	772	75	690	565	497	500	944	835
MBRM 712 T4 11kW	316	772	826	915	436	404	12x14	14x14	60	444	772	60	690	565	497	500	944	835
MBRM 801 T4 15kW	315	862	926	1045	436	453	12x14	14x14	80	493	862	60	782	641	562	560	1053	929
MBRM 802 T4 18,5kW	361	862	926	1045	460	453	12x14	14x14	80	493	862	39	782	641	562	560	1053	929
MBRM 803 T6 4kW	201	862	926	1045	336	453	12x14	14x14	80	493	862	75	782	641	562	560	1053	929
MBRM 804 T6 5,5kW	201	862	926	1045	336	453	12x14	14x14	80	493	862	75	782	641	562	560	1053	929
MBRM 901 T4 30kW	401	962	1026	1145	500	507	12x14	16x14	80	550	962	39	870	721	633	630	1180	1038
MBRM 902 T4 37kW	441	962	1026	1145	540	507	12x14	16x14	80	550	962	39	870	721	633	630	1180	1038
MBRM 903 T6 7,5kW	316	962	1026	1145	436	507	12x14	16x14	80	550	962	60	870	721	633	630	1180	1038
MBRM 904 T6 11kW	316	962	1026	1145	436	507	12x14	16x14	80	550	962	60	870	721	633	630	1180	1038
MBRM 1001 T4 45kW	440	1056	1128	1255	540	569	16x14	14x14	100	620	1056	45	976	814	718	710	1330	1171
MBRM 1002 T4 55kW	500	1056	1128	1255	600	569	16x14	14x14	100	620	1056	45	976	814	718	710	1330	1171
MBRM 1003 T6 15kW	360	1056	1128	1255	460	569	16x14	14x14	100	620	1056	45	976	814	718	710	1330	1171
MBRM 1004 T6 18,5kW	400	1056	1128	1255	500	569	16x14	14x14	100	620	1056	45	976	814	718	710	1330	1171
MBRM 1121 T4 75kW	565	1178	1268	1400	690	638	16x14	18x14	100	691	1178	45	1084	932	793	800	1491	1309
MBRM 1122 T4 90kW	565	1178	1268	1400	690	638	16x14	18x14	100	691	1178	45	1084	932	793	800	1491	1309
MBRM 1123 T6 22kW	375	1178	1268	1400	500	638	16x14	18x14	100	691	1178	45	1084	932	793	800	1491	1309
MBRM 1124 T6 30kW	415	1178	1268	1400	540	638	16x14	18x14	100	691	1178	45	1084	932	793	800	1491	1309
MBRM 1251 T6 37kW	475	1310	1400	1530	600	715	16x14	18x14	100	771	1310	45	1214	1048	898	900	1671	1464
MBRM 1252 T6 45kW	565	1310	1400	1530	690	715	16x14	18x14	100	771	1310	45	1214	1048	898	900	1671	1464
MBRM 1401 T6 55kW	535	1450	1560	1690	690	801	24x14	20x18	130	771	1450	55	1214	1048	898	900	1671	1464
MBRM 1402 T6 75kW	645	1450	1560	1690	800	801	24x14	20x18	130	771	1450	55	1214	1048	898	900	1671	1464

MODEL	S6	S7	T	U	W	X	X1	X2	X3	X4	X5	X6	X7
MBRM 711 T4 7,5kW	719	662	27	800	497	565	500	944	835	719	690	662	497
MBRM 712 T4 11kW	719	662	27	900	497	565	500	944	835	719	690	662	497
MBRM 801 T4 15kW	811	749	47	970	546	641	560	1053	929	811	782	749	562
MBRM 802 T4 18,5kW	811	749	47	993	546	641	560	1053	929	811	782	749	562
MBRM 803 T6 4kW	811	749	47	870	546	641	560	1053	929	811	782	749	562
MBRM 804 T6 5,5kW	811	749	47	870	546	641	560	1053	929	811	782	749	562
MBRM 901 T4 30kW	905	835	47	1087	500	721	630	1180	1038	905	870	835	633
MBRM 902 T4 37kW	905	835	47	1127	540	721	630	1180	1038	905	870	835	633
MBRM 903 T6 7,5kW	905	835	47	1023	436	721	630	1180	1038	905	870	835	633
MBRM 904 T6 11kW	905	835	47	1023	436	721	630	1180	1038	905	870	835	633
MBRM 1001 T4 45kW	1015	936	67	1209	657	814	710	1330	1171	1015	976	936	718
MBRM 1002 T4 55kW	1015	936	67	1269	657	814	710	1330	1171	1015	976	936	718
MBRM 1003 T6 15kW	1015	936	67	1129	657	814	710	1330	1171	1015	976	936	718
MBRM 1004 T6 18,5kW	1015	936	67	1169	657	814	710	1330	1171	1015	976	936	718
MBRM 1121 T4 75kW	1133	1037	55	1428	763	932	800	1491	1309	1133	1084	1037	793
MBRM 1122 T4 90kW	1133	1037	55	1428	763	932	800	1491	1309	1133	1084	1037	793
MBRM 1123 T6 22kW	1133	1037	55	1238	763	932	800	1491	1309	1133	1084	1037	793
MBRM 1124 T6 30kW	1133	1037	55	1278	763	932	800	1491	1309	1133	1084	1037	793
MBRM 1251 T6 37kW	1270	1163	55	1415	840	1048	900	1671	1464	1270	1214	1163	898
MBRM 1252 T6 45kW	1270	1163	55	1505	840	1048	900	1671	1464	1270	1214	1163	898
MBRM 1401 T6 55kW	1270	1163	85	1621	946	1048	900	1671	1464	1270	1214	1163	898
MBRM 1402 T6 75kW	1270	1163	85	1731	946	1048	900	1671	1464	1270	1214	1163	898

MODEL	a	a1	a2	b	b1	b2	d	d1	d2	n1xp	n2xp
MBRM 711 T4 7,5kW	569	629	669	404	464	504	505	551	585	2x160	3x160
MBRM 712 T4 11kW	569	629	669	404	464	504	505	551	585	2x160	3x160
MBRM 801 T4 15kW	638	698	738	453	513	553	565	629	665	2x160	3x160
MBRM 802 T4 18,5kW	638	698	738	453	513	553	565	629	665	2x160	3x160
MBRM 803 T6 4kW	638	698	738	453	513	553	565	629	665	2x160	3x160
MBRM 804 T6 5,5kW	638	698	738	453	513	553	565	629	665	2x160	3x160
MBRM 901 T4 30kW	715	775	815	507	567	607	635	698	735	2x160	4x160
MBRM 902 T4 37kW	715	775	815	507	567	607	635	698	735	2x160	4x160
MBRM 903 T6 7,5kW	715	775	815	507	567	607	635	698	735	2x160	4x160
MBRM 904 T6 11kW	715	775	815	507	567	607	635	698	735	2x160	4x160
MBRM 1001 T4 45kW	801	871	921	569	639	689	715	775	815	2x200	3x200
MBRM 1002 T4 55kW	801	871	921	569	639	689	715	775	815	2x200	3x200
MBRM 1003 T6 15kW	801	871	921	569	639	689	715	775	815	2x200	3x200
MBRM 1004 T6 18,5kW	801	871	921	569	639	689	715	775	815	2x200	3x200
MBRM 1121 T4 75kW	898	968	1018	638	708	758	805	861	905	3x200	4x200
MBRM 1122 T4 90kW	898	968	1018	638	708	758	805	861	905	3x200	4x200
MBRM 1123 T6 22kW	898	968	1018	638	708	758	805	861	905	3x200	4x200
MBRM 1124 T6 30kW	898	968	1018	638	708	758	805	861	905	3x200	4x200
MBRM 1251 T6 37kW	1007	1077	1127	715	785	835	905	958	1005	3x200	4x200
MBRM 1252 T6 45kW	1007	1077	1127	715	785	835	905	958	1005	3x200	4x200
MBRM 1401 T6 55kW	1130	1210	1270	801	881	941	1007	1067	1107	3x200	5x200
MBRM 1402 T6 75kW	1130	1210	1270	801	881	941	1007	1067	1107	3x200	5x200

CONNECTION DIAGRAMS / esquema de conexiones

1 THREE PHASE MOTORS 1 SPEED / motores trifásicos 1 velocidad

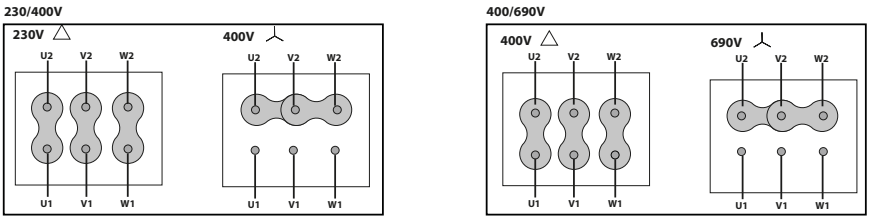

CHARACTERISTIC CURVES / curvas características

2 POLE / 2 polos

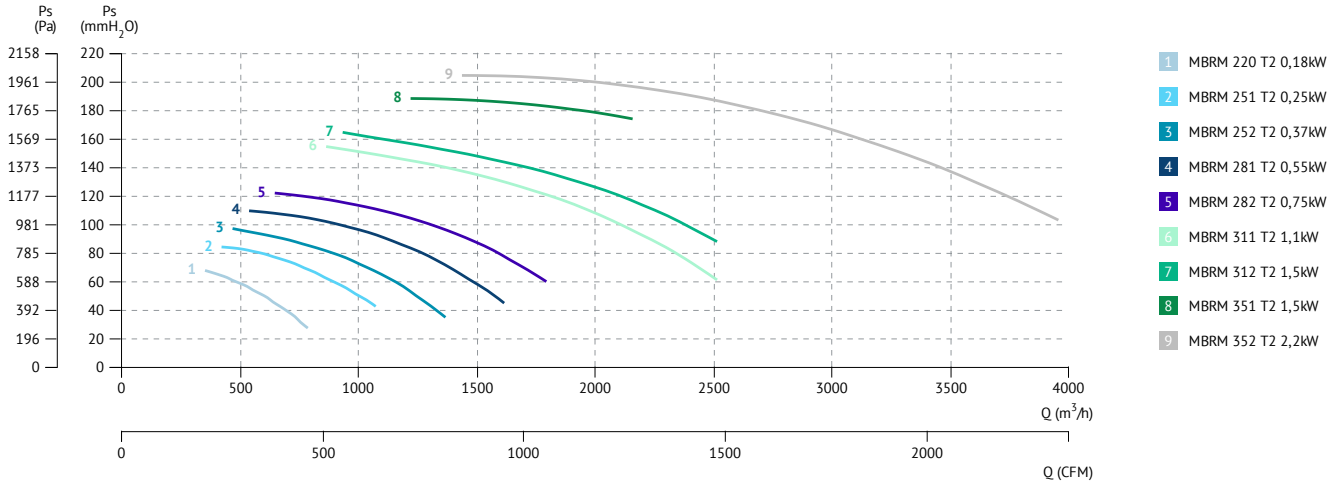

2 POLE / 2 polos

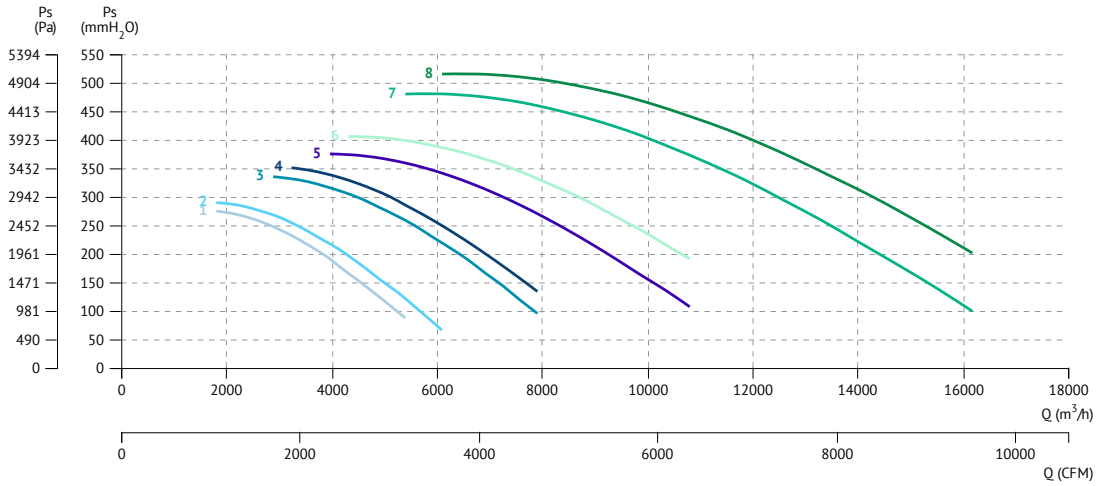

- 1 MBRM 401 T2 3kW
- 2 MBRM 402 T2 4kW
- 3 MBRM 451 T2 5,5kW
- 4 MBRM 452 T2 7,5kW
- 5 MBRM 501 T2 11kW
- 6 MBRM 502 T2 15kW
- 7 MBRM 561 T2 18,5kW
- 8 MBRM 562 T2 22kW

4 POLE / 4 polos

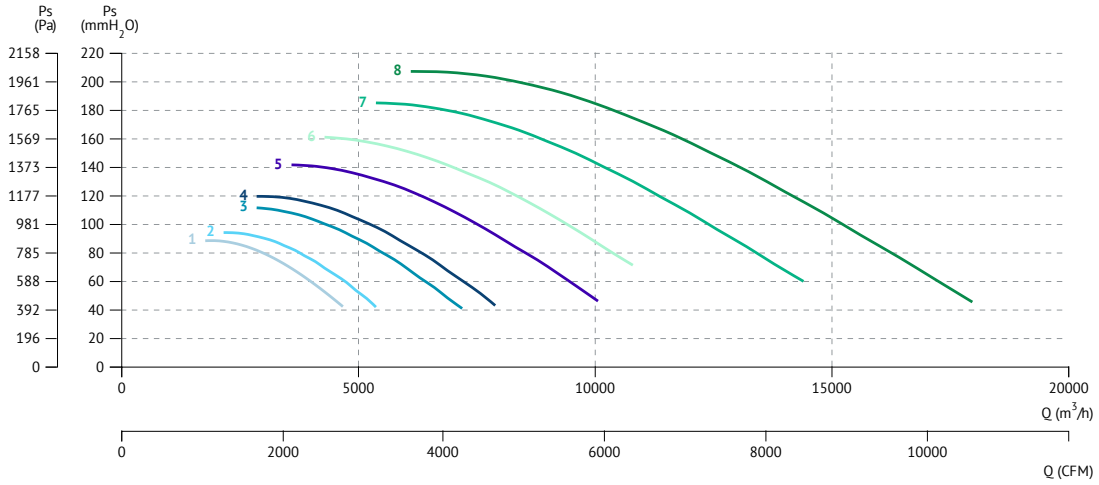

- 1 MBRM 503 T4 1,1kW
- 2 MBRM 504 T4 1,5kW
- 3 MBRM 563 T4 2,2kW
- 4 MBRM 564 T4 3kW
- 5 MBRM 631 T4 4kW
- 6 MBRM 632 T4 5,5kW
- 7 MBRM 711 T4 7,5kW
- 8 MBRM 712 T4 11kW

4 POLE / 4 polos

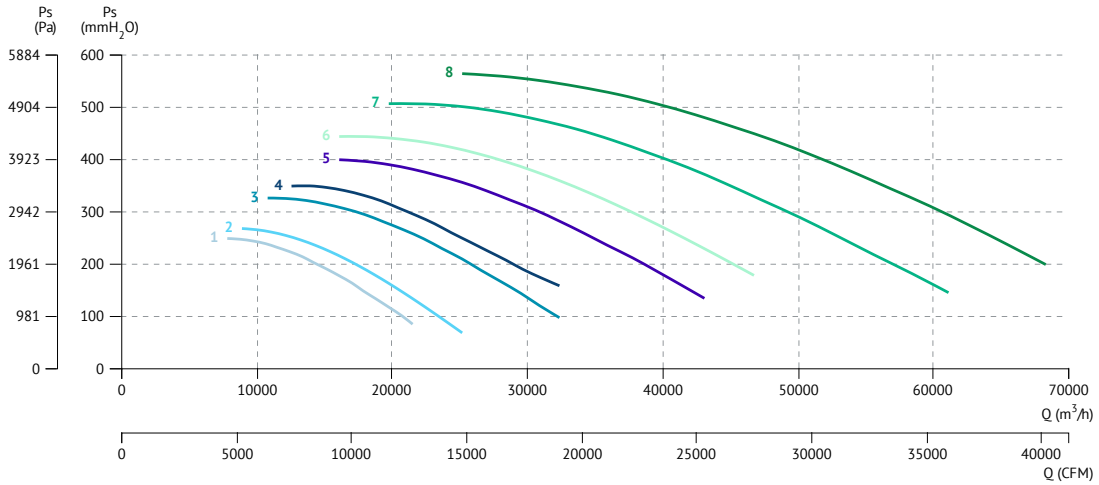

1 MBRM 801 T4 15kW
2 MBRM 802 T4 18,5kW
3 MBRM 901 T4 30kW
4 MBRM 902 T4 37kW
5 MBRM 1001 T4 45kW
6 MBRM 1002 T4 55kW
7 MBRM 1121 T4 75kW
8 MBRM 1122 T4 90kW

6 POLE / 6 polos

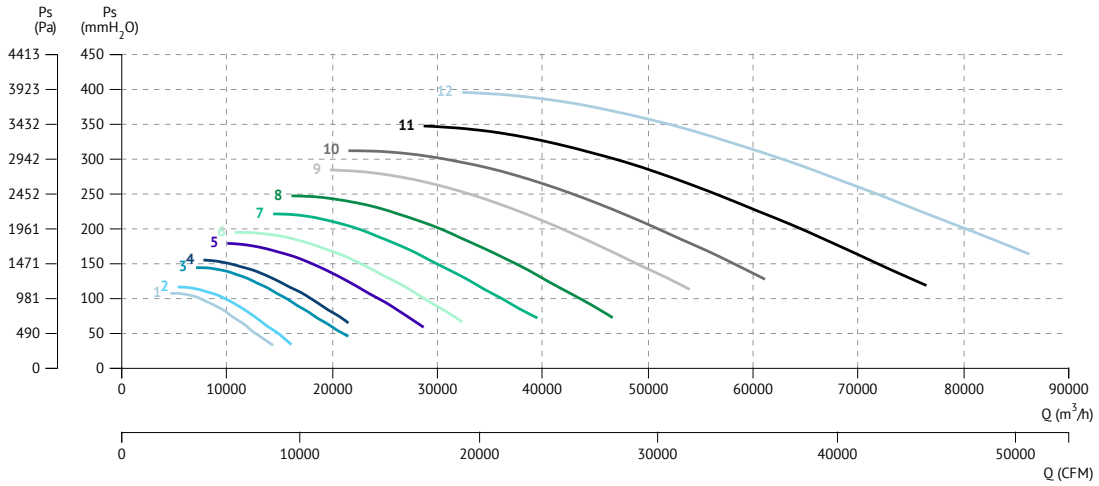

1 MBRM 803 T6 4kW
2 MBRM 804 T6 5,5kW
3 MBRM 903 T6 7,5kW
4 MBRM 904 T6 11kW
5 MBRM 1003 T6 15kW
6 MBRM 1004 T6 18,5kW
7 MBRM 1123 T6 22kW
8 MBRM 1124 T6 30kW
9 MBRM 1251 T6 37kW
10 MBRM 1252 T6 45kW
11 MBRM 1401 T6 55kW
12 MBRM 1402 T6 75kW

MBRU

Centrifugal impeller, for clean or dusty air

Ventilador centrífugo, para aire limpio o polvoriento



+ info 60 Hz

ErP

MANUFACTURING FEATURES

- Fan made of Fe360 sheet.
- Fully welded or joined housing.
- High efficiency single inlet and backward curved impeller made of Fe360 sheet statically and dynamically balanced.
- The fan paint finish is based on a Qualicoat polyester powder coating stoved at 200ºC, with an average film thickness of 70 microns. Average heat resistance of coating is 180ºC with peaks of 200ºC.
- Impellers are painted with polyester primer that resists temperatures up to 300ºC.
- Standard asynchronous squirrel-cage motor with IP-55 protection and rated class F insulation. Manufactured with standard voltages: 230V 50Hz for single phase motors, 230/400V 50Hz for three phase motors up to 4kW, and 400/690V 50Hz for higher powers.
- Standard orientation LG270.
- Allows you to vary the orientation locally at models from 250 to 630. In sizes ranging from 710 to 1400, the orientation is fixed.
- Optional front support up to size 500, size 560 and upper front support is included.

APPLICATIONS

Designed for inline installation, they are suitable for:

- Industrial applications, air extraction or injection.
- Cooling of machines and parts.
- Transport of dusty air and small loads of pellet materials.
- Exhaust after filters, separators and cyclones.
- Pneumatic transport.
- Maximum working temperature: carried air 130ºC; environment 60ºC.

UNDER REQUEST

- Fans for special voltages.
- 2 speed motor.
- C4 or C5 coating painting.
- Hot dip galvanized.
- Special steel (Cor-Ten A, Hardox...).
- Inox 304 (normal or electropolished finish).
- Inox 316 (normal or electropolished finish).
- Cooling wheel.
- Anticaloric paint.
- Reinforced housing.
- Fully welded housing (waterproof).
- Welded impeller.
- Insulated housing.
- Split casing (for big sizes).
- Inspection door to facilitate maintenance and cleaning.
- Drain plug.
- Airtight shaft.
- Frontal foot.
- Double suction flange.
- Available in non-sparking air passage and standard motor.
- Other brands of motors.
- Orientation: RD0, RD45, RD90, RD135, RD180, RD225, RD270, RD315, LG0, LG45, LG90, LG135, LG180. LG225, LG315

CARACTERÍSTICAS CONSTRUCTIVAS

- Ventilador fabricado en chapa Fe360.
- Carcasa totalmente soldada o engatillada.
- Turbina de álabes curvados hacia atrás (a reacción) de simple aspiración y alto rendimiento, fabricada en Fe360 equilibrada estática y dinámicamente.
- Pintura formulada a base de poliéster en polvo Qualicoat polimerizada a 200ºC con un grosor medio de 70 micras. La resistencia térmica media de la pintura es de 180ºC con picos de 200ºC.
- Las turbinas se pintan con imprimación de poliéster con una resistencia térmica de 300ºC.
- Motor asíncrono normalizado de jaula de ardilla con protección IP-55 y aislamiento clase F. Voltajes estándar 230V 50Hz para motores monofásicos, 230/400V 50Hz para motores trifásicos hasta 4kW y 400/690V 50Hz para potencias superiores.
- Orientación estándar LG270.
- Permite variar la orientación en destino, en los modelos del 250 al 630. En los tamaños que van del 710 al 1400, la orientación es fija.
- Pie delantero opcional hasta tamaño 500, tamaño 560 y superiores pie delantero incluido.

APLICACIONES

Diseñados para instalación en conducto, son indicados para:

- Procesos industriales, extracción o inyección localizada.
- Refrigeración de máquinas, enfriamiento de piezas.
- Transporte de aire polvoriento o con ligera carga de materiales granulados.
- Aspiración después de filtros, separadores y ciclones.
- Transporte neumático.
- Temperatura máxima de trabajo en continuo: aire transportado 130ºC; ambiente: 60ºC.

BAJO DEMANDA

- Ventiladores para voltajes especiales.
- Motor 2 velocidades.
- Acabado pintura C4-C5.
- Galvanizado en caliente.
- Aceros especiales (Corten, Hardox...).
- Inox 304 (acabado normal o electropulido).
- Inox 316 (acabado normal o electropulido).
- Rodete de refrigeración.
- Pintura anticalórica.
- Carcasa reforzada.
- Carcasa totalmente soldada (estanca).
- Turbina con palas soldadas.
- Carcasa aislada.
- Carcasa partida (para tamaños grandes).
- Puerta inspección para facilitar el mantenimiento y la limpieza.
- Drenaje.
- Eje estanco.
- Pie frontal.
- Doble anillo aspiración.
- Disponibles con paso de aire antichispas y motor estándar.
- Otras marcas de motores.
- Orientación: RD0, RD45, RD90, RD135, RD180, RD225, RD270, RD315, LG0, LG45, LG90, LG135, LG180. LG225, LG315.

ACCESSORIES / accesorios



INT

Interruptor de corte

Safety switch



SFC

Variador de velocidad frecuencial

Frecuency speed controller



AVR

Amortiguador antivibrátil de caucho

Anti-vibration rubber block



AVS

Amortiguador de muelles

Spring anti-vibration block



RA

Rejilla aspiración

Inlet protection guard



SIL-C

Silenciador circular aspiración/impulsión

inlet-outlet circular silencer



EI

Embocadura impulsión

Outlet flange



JE 45

Junta elástica

Flexible joint



RI

Reja impulsión.

Outlet guard.



BA-400

Brida antivibratoria 400º/2h.

Anti-vibrating flange 400º/2h.



AC

Brida conexión

Conection flange



BAD

Brida de acoplamiento circular-circular.

Circular-Circular coupling flange.



FS

Pie soporte delantero para ventiladores de media y alta presión

Front support for medium and high pressure fans



AB

Cabinas acústicas para ventiladores centrífugos Casals

Acoustic cabins for Casals centrifugal fans

THREE PHASE RANGE / serie trifásica

2 POLE / 2 polos

Code	Model	R.P.M.	Rated I (A) 400 V	Rated Power kW	Air flow m³/h	Sound dB (A)	Weight Kg	Connect. diagram
501902515	MBRU 250 T2 0,37kW	2.800	0,91	0,37	1.080	49	28	1
501902816	MBRU 280 T2 0,55kW	2.800	1,29	0,55	1.440	50	30	1
501903118	MBRU 310 T2 1,1kW	2.800	2,33	1,1	2.160	51	42	1
501903527	MBRU 350 T2 2,2kW	2.800	4,58	2,2	2.880	54	62	1
501904032	MBRU 400 T2 4kW	2.890	7,63	4	4.320	57	90	1
501904536	MBRU 450 T2 7,5kW	2.900	14,1	7,5	7.920	62	115	1
501905021	MBRU 501 T2 11kW	2.930	20,8	11	9.000	62	175	1
501905624	MBRU 561 T2 15kW	2.930	27,4	15	12.600	65	217	1
501905626	MBRU 562 T2 18,5KW	2.935	34,4	18,5	12.600	64	228	1
501906330	MBRU 631 T2 30kW	2.950	56,6	30	21.600	71	438	1
501906331	MBRU 632 T2 37kW	2.955	66,7	37	25.200	70	443	1
501907135	MBRU 711 T2 55kW	2.965	95	55	28.800	71	625	1
501907137	MBRU 712 T2 75kW	2.965	130	75	36.000	73	760	1
501908038	MBRU 801 T2 90kW	2.970	156	90	28.800	71	904	1
501908022	MBRU 802 T2 110kW	2.975	188	110	36.000	75	1.046	1

4 POLE / 4 polos

Code	Model	R.P.M.	Rated I (A) 400 V	Rated Power kW	Air flow m³/h	Sound dB (A)	Weight Kg	Connect. diagram
501905045	MBRU 502 T4 1,1kW	1.400	2,49	1,1	3600	51	100	1
501905654	MBRU 563 T4 2,2kW	1.430	4,64	2,2	6.120	53	143	1
501906359	MBRU 633 T4 4kW	1.440	8,32	4	10.800	55	190	1
501907161	MBRU 713 T4 5,5kW	1.440	10,5	5,5	10.080	55	275	1
501907163	MBRU 714 T4 7,5kW	1.440	14,1	7,5	14.400	59	288	1
501908049	MBRU 803 T4 11kW	1.460	21,2	11	16.200	58	418	1
501908052	MBRU 804 T4 15kW	1.460	29,8	15	25.200	62	432	1
501909053	MBRU 901 T4 18,5KW	1.465	35,6	18,5	18.000	58	590	1
501909057	MBRU 902 T4 30kW	1.475	56,3	30	32.400	64	687	1
501910058	MBRU 1001 T4 37kW	1.475	69,2	37	39.600	66	933	1
501910060	MBRU 1002 T4 45kW	1.475	80,7	45	43.200	66	975	1
501911262	MBRU 1121 T4 55kW	1.480	97,1	55	54.000	64	1.210	1
501911264	MBRU 1122 T4 75kW	1.480	133	75	61.200	66	1.390	1
501912550	MBRU 1251 T4 110KW	1.485	194	110	76.500	71	1.840	1
501912551	MBRU 1252 T4 132KW	1.485	230	132	85.000	73	1.875	1
501914105	MBRU 1401 T4 200kW	1.489	351	200	110.000	74	2.336	1
501914108	MBRU 1402 T4 250kW	1.490	428	250	110.000	74	2.336	1

6 POLE / 6 polos

Code	Model	R.P.M.	Rated I (A) 400 V	Rated Power kW	Air flow m³/h	Sound dB (A)	Weight Kg	Connect. diagram
501908083	MBRU 805 T6 4kW	960	9,46	4	14.400	54	390	1
501909087	MBRU 903 T6 7,5kW	965	15,2	7,5	21.600	55	504	1
501910075	MBRU 1003 T6 11kW	970	22,6	11	25.200	58	684	1
501910076	MBRU 1004 T6 15kW	970	27,7	15	28.800	58	759	1
501911277	MBRU 1123 T6 18,5kW	975	35,7	18,5	32.400	61	935	1
501911279	MBRU 1124 T6 22kW	975	42,3	22	39.600	62	956	1
501912581	MBRU 1253 T6 30kW	980	54,4	30	46.800	62	1.283	1
501912582	MBRU 1254 T6 37kW	980	66,8	37	54.000	63	1.378	1
501914084	MBRU 1403 T6 45kW	980	84,8	45	61.200	61	2.150	1
501914088	MBRU 1404 T6 75kW	985	138	75	76.500	65	2.336	1

DIMENSIONS / dimensiones

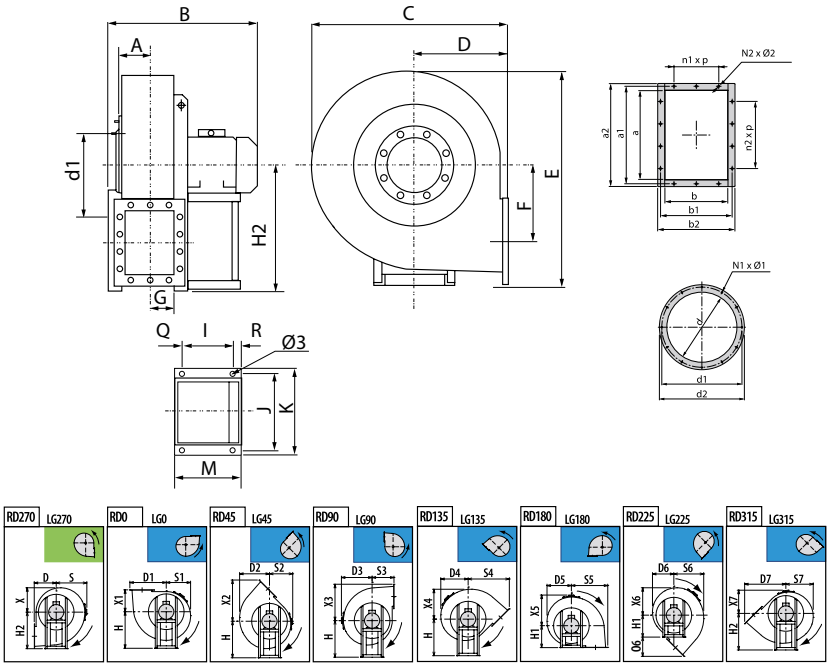

MODEL	Ø 3	A	B	C	D	D1	D2	D3	D4	D5	D6	D7	E	F	G	H	H1	H2
MBRU 250 T2 0,37kW	10	86	396	471	195	314	255	276	235	212	215	360	527	175	77	315	195	315
MBRU 280 T2 0,55kW	10	95	414	505	200	353	287	305	262	231	226	391	606	202	86	375	200	375
MBRU 310 T2 1,1kW	10	105	458	557	225	393	316	332	288	256	253	437	656	229	96	400	225	400
MBRU 350 T2 2,2kW	10	115	530	600	255	437	359	375	325	288	278	489	738	253	106	450	255	450
MBRU 400 T2 4kW	12	127	606	685	285	487	387	400	353	311	306	546	811	286	118	500	285	500
MBRU 450 T2 7,5kW	12	141	673	765	320	542	435	445	398	354	342	609	914	321	132	560	320	560
MBRU 501 T2 11kW	14	157	810	862	360	597	490	502	450	400	380	677	1000	355	148	600	360	600
MBRU 502 T4 1,1kW	10	157	613	862	360	597	490	502	450	400	380	677	1000	355	148	600	360	600

MODEL	I	J	K	M	N1xØ1	N2xØ2	O6	Q	R	S	S1	S2	S3	S4	S5	S6	S7	X
MBRU 250 T2 0,37kW	121	203	225	189	8x8	8x12	165	45	23	276	212	215	195	360	314	255	235	212
MBRU 280 T2 0,55kW	121	203	225	189	8x8	8x12	191	45	23	305	231	226	200	391	353	287	262	231
MBRU 310 T2 1,1kW	121	203	225	211	8x10	10x12	212	45	45	332	256	253	225	437	393	316	288	256
MBRU 350 T2 2,2kW	133	234	260	246	8x12	10x12	234	55	58	375	288	278	255	489	437	359	325	288
MBRU 400 T2 4kW	197	289	324	276	8x12	10x12	261	30	49	400	311	306	285	543	487	387	353	311
MBRU 450 T2 7,5kW	237	337	372	336	8x12	10x12	289	40	59	445	354	342	320	609	542	435	398	354
MBRU 501 T2 11kW	337	395	440	436	12x12	14x12	317	50	49	502	400	380	360	676	597	490	450	400
MBRU 502 T4 1,1kW	133	234	260	246	12x12	14x12	317	55	58	502	400	380	360	676	597	490	450	400

MODEL	X1	X2	X3	X4	X5	X6	X7	a	a1	a2	b	b1	b2	d	d1	d2	n1xp	n2xp
MBRU 250 T2 0,37kW	195	360	314	255	276	235	215	207	241	277	148	182	218	205	241	275	1x112	1x112
MBRU 280 T2 0,55kW	200	391	353	287	305	262	226	231	265	301	166	200	236	228	265	298	1x112	1x112
MBRU 310 T2 1,1kW	225	437	393	316	332	288	253	258	292	328	185	219	255	255	292	325	1x112	2x112
MBRU 350 T2 2,2kW	255	489	437	359	375	325	278	288	332	368	205	249	285	285	332	365	1x125	2x125
MBRU 400 T2 4kW	285	543	487	387	400	353	306	322	366	402	229	273	309	320	366	400	1x125	2x125
MBRU 450 T2 7,5kW	320	609	542	435	445	398	342	361	405	441	256	300	336	360	405	440	1x125	2x125
MBRU 501 T2 11kW	360	677	597	490	502	450	380	404	448	484	288	332	368	405	448	485	2x125	3x125
MBRU 502 T4 1,1kW	360	677	597	490	502	450	380	404	448	484	288	332	368	405	448	485	2x125	3x125

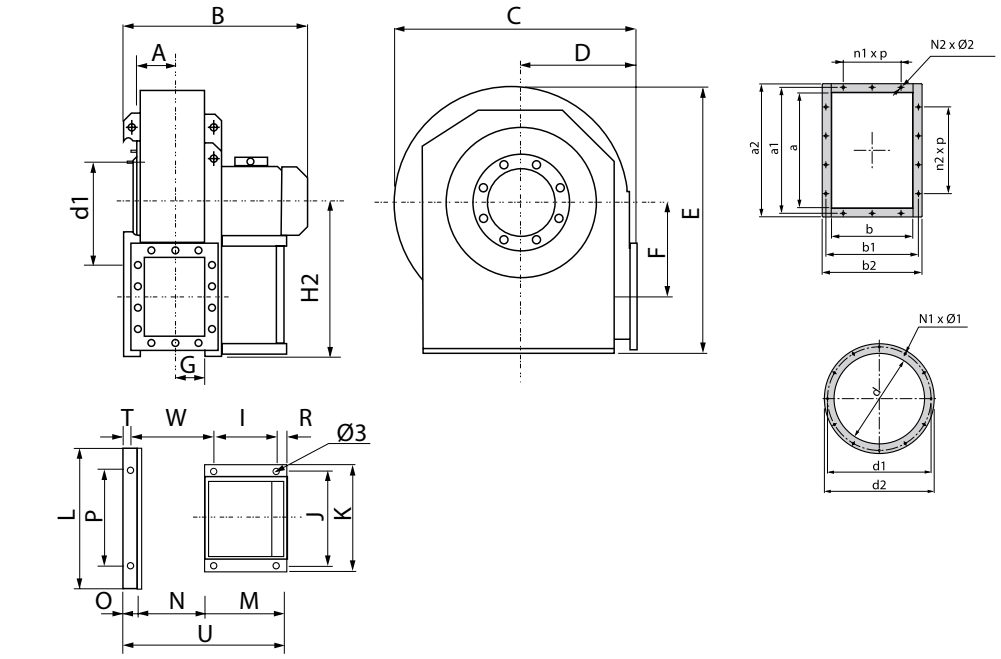

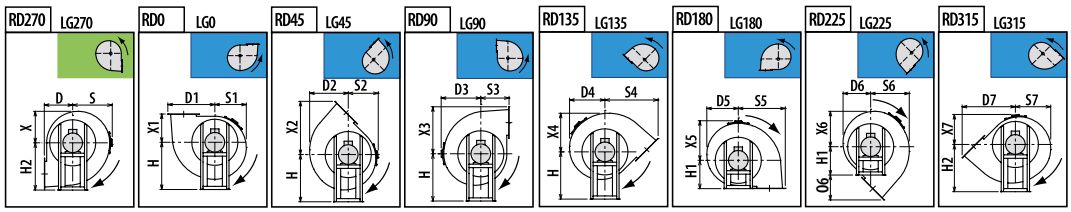

MODEL	Ø 3	A	B	C	D	D1	D2	D3	D4	D5	D6	D7	E	F	G	H	H1	H2
MBRU 561 T2 15kW	14	180	857	970	400	657	555	570	542	485	425	747	1155	390	165	670	400	670
MBRU 562 T2 18,5kW	14	180	857	970	400	657	555	570	542	485	425	747	1155	390	165	670	400	670
MBRU 563 T4 2,2kW	12	180	691	970	400	657	555	570	542	485	425	747	1155	390	165	670	400	670
MBRU 631 T2 30kW	20	200	1086	1080	450	733	619	630	603	550	476	836	1300	439	185	750	450	750
MBRU 632 T2 37kW	20	200	1086	1080	450	733	619	630	603	550	476	836	1300	439	185	750	450	750
MBRU 633 T4 4kW	12	200	752	1080	450	733	619	630	603	550	476	836	1300	439	185	750	450	750

MODEL	I	J	K	L	M	N1xØ1	N2xØ2	O	O6	P	R	S	S1	S2	S3	S4	S5	S6
MBRU 561 T2 15kW	337	395	440	692	436	12x12	14x12	53	347	632	49	570	485	425	400	747	667	555
MBRU 562 T2 18,5kW	337	395	440	692	436	12x12	14x12	53	347	632	49	570	485	425	400	747	667	555
MBRU 563 T4 2,2kW	197	289	324	692	276	12x12	14x12	53	347	632	49	570	485	425	400	747	667	555
MBRU 631 T2 30kW	381	506	568	762	500	12x14	14x12	53	386	702	39	630	550	476	450	836	733	619
MBRU 632 T2 37kW	381	506	568	762	500	12x14	14x12	53	386	702	39	630	550	476	450	836	733	619
MBRU 633 T4 4kW	197	289	324	762	276	12x14	14x12	53	386	702	49	630	550	476	450	836	733	619

MODEL	S7	T	U	W	X	X1	X2	X3	X4	X5	X6	X7	a	a1
MBRU 561 T2 15kW	542	23	815	406	485	400	747	657	555	570	542	425	453	497
MBRU 562 T2 18,5kW	542	23	815	406	485	400	747	657	555	570	542	425	453	497
MBRU 563 T4 2,2kW	542	23	655	386	485	400	747	657	555	570	542	425	453	497
MBRU 631 T2 30kW	603	23	918	475	550	450	836	733	619	630	603	476	507	551
MBRU 632 T2 37kW	603	23	918	475	550	450	836	733	619	630	603	476	507	551
MBRU 633 T4 4kW	603	23	668	425	550	450	836	733	619	630	603	476	507	551

MODEL	a2	b	b1	b2	d	d1	d2	n1xp	n2xp
MBRU 561 T2 15kW	533	322	366	402	455	497	535	2x125	3x125
MBRU 562 T2 18,5kW	533	322	366	402	455	497	535	2x125	3x125
MBRU 563 T4 2,2kW	533	322	366	402	455	497	535	2x125	3x125
MBRU 631 T2 30kW	587	361	405	441	505	551	585	2x125	3x125
MBRU 632 T2 37kW	587	361	405	441	505	551	585	2x125	3x125
MBRU 633 T4 4kW	587	361	405	441	505	551	585	2x125	3x125

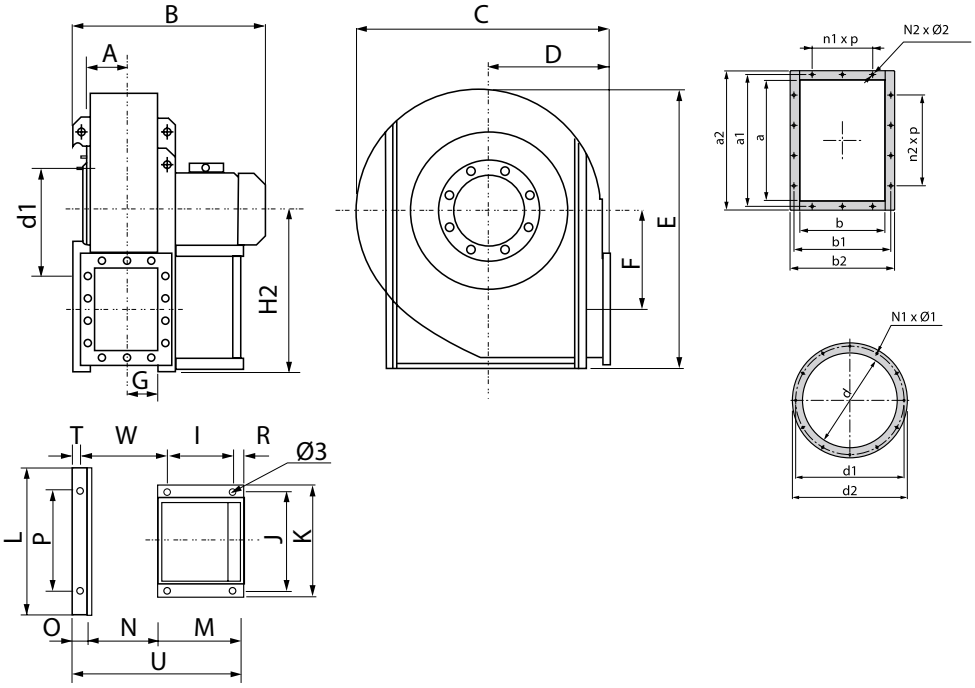

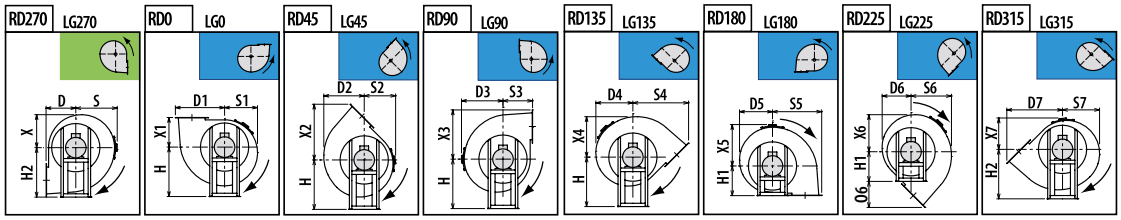

MODEL	Ø 3	A	B	C	D	D1	D2	D3	D4	D5	D6	D7	E	F	G	H	H1	H2
MBRU 711 T2 55kW	20	221	880	1189	500	835	719	690	662	565	497	944	1416	500	202	670	500	850
MBRU 712 T2 75kW	20	221	880	1189	500	835	719	690	662	565	497	944	1416	500	202	670	500	850
MBRU 713 T4 5,5kW	20	221	880	1189	500	835	719	690	662	565	497	944	1416	500	202	670	500	850
MBRU 714 T4 7,5kW	20	221	920	1189	500	835	719	690	662	565	497	944	1416	500	202	670	500	850
MBRU 801 T2 90kW	20	246	1353	1342	560	929	811	782	749	641	562	1053	1591	560	226	755	560	950
MBRU 802 T2 110kW	20	246	1565	1342	560	929	811	782	749	641	562	1053	1591	560	226	755	560	950
MBRU 803 T4 11kW	20	246	1011	1342	560	929	811	782	749	641	562	1053	1591	560	226	755	560	950
MBRU 804 T4 15kW	20	246	1011	1342	560	929	811	782	749	641	562	1053	1591	560	226	755	560	950
MBRU 805 T6 4kW	20	246	906	1342	560	929	811	782	749	641	562	1053	1591	560	226	755	560	950
MBRU 901 T4 18,5kW	20	277	1146	1500	630	1038	905	870	835	721	633	1180	1781	630	253	850	630	1060
MBRU 902 T4 30kW	20	277	1254	1500	630	1038	905	870	835	721	633	1180	1781	630	253	850	630	1060
MBRU 903 T6 7,5kW	20	277	1065	1500	630	1038	905	870	835	721	633	1180	1781	630	253	850	630	1060
MBRU 1001 T4 37kW	20	308	1318	1686	710	1171	1015	976	936	814	718	1330	1994	710	284	950	710	1180
MBRU 1002 T4 45kW	20	308	1378	1686	710	1171	1015	976	936	814	718	1330	1994	710	284	950	710	1180
MBRU 1003 T6 11kW	20	308	1147	1686	710	1171	1015	976	936	814	718	1330	1994	710	284	950	710	1180
MBRU 1004 T6 15kW	20	308	1279	1686	710	1171	1015	976	936	814	718	1330	1994	710	284	950	710	1180
MBRU 1121 T4 55kW	24	350	1555	1884	800	1309	1133	1084	1037	932	793	1491	2252	800	319	1060	800	1320
MBRU 1122 T4 75kW	24	350	1555	1884	800	1309	1133	1084	1037	932	793	1491	2252	800	319	1060	800	1320
MBRU 1123 T6 18,5kW	24	350	1405	1884	800	1309	1133	1084	1037	932	793	1491	2252	800	319	1060	800	1320
MBRU 1124 T6 22kW	24	350	1405	1884	800	1309	1133	1084	1037	932	793	1491	2252	800	319	1060	800	1320
MBRU 1251 T4 110kW	24	388	1847	2114	900	1464	1270	1214	1163	1048	898	1671	2548	900	358	1190	900	1500
MBRU 1252 T4 132kW	24	388	1847	2114	900	1464	1270	1214	1163	1048	898	1671	2548	900	358	1190	900	1500
MBRU 1253 T6 30kW	24	388	1524	2114	900	1464	1270	1214	1163	1048	898	1671	2548	900	358	1190	900	1500
MBRU 1254 T6 37kW	24	388	1632	2114	900	1464	1270	1214	1163	1048	898	1671	2548	900	358	1190	900	1500
MBRU 1401 T4 200kW	24	430	1963	2325	1000	1635	1395	1325	1272	1145	990	1863	2845	1000	401	1320	1000	1700
MBRU 1402 T4 250kW	24	430	1963	2325	1000	1635	1395	1325	1272	1145	990	1863	2845	1000	401	1320	1000	1700
MBRU 1403 T6 45kW	24	430	1751	2325	1000	1635	1395	1325	1272	1145	990	1863	2845	1000	401	1320	1000	1700
MBRU 1404 T6 75kW	24	430	1963	2325	1000	1635	1395	1325	1272	1145	990	1863	2845	1000	401	1320	1000	1700

MODEL	I	J	K	L	M	N	N1xØ1	N2xØ2	O	O6	P	R	S	S1	S2	S3	S4	S5
MBRU 711 T2 55kW	201	772	826	915	300	404	12x14	14x14	60	444	772	39	690	565	497	500	944	835
MBRU 712 T2 75kW	201	772	826	915	300	404	12x14	14x14	60	444	772	39	690	565	497	500	944	835
MBRU 713 T4 5,5kW	201	772	826	915	300	404	12x14	14x14	60	444	772	39	690	565	497	500	944	835
MBRU 714 T4 7,5kW	201	772	826	915	300	404	12x14	14x14	60	444	772	39	690	565	497	500	944	835
MBRU 801 T2 90kW	591	862	926	1044	690	453	12x14	14x14	80	493	862	39	782	641	562	560	1053	929
MBRU 802 T2 110kW	675	862	926	1044	800	453	12x14	14x14	80	493	862	65	782	641	562	560	1053	929
MBRU 803 T4 11kW	315	862	926	1044	436	453	12x14	14x14	80	493	862	60	782	641	562	560	1053	929
MBRU 804 T4 15kW	315	862	926	1044	436	453	12x14	14x14	80	493	862	60	782	641	562	560	1053	929
MBRU 805 T6 4kW	201	862	926	1044	336	453	12x14	14x14	80	493	862	75	782	641	562	560	1053	929
MBRU 901 T4 18,5kW	361	962	1026	1144	460	507	16x14	16x14	80	550	962	39	870	721	633	630	1180	1038
MBRU 902 T4 30kW	401	962	1026	1144	500	507	16x14	16x14	80	550	962	39	870	721	633	630	1180	1038
MBRU 903 T6 7,5kW	316	962	1026	1144	436	507	16x14	16x14	80	550	962	60	870	721	633	630	1180	1038
MBRU 1001 T4 37kW	440	1056	1128	1254	540	569	16x14	14x14	100	620	1056	45	976	814	718	710	1330	1171
MBRU 1002 T4 45kW	440	1056	1128	1254	540	569	16x14	14x14	100	620	1056	45	976	814	718	710	1330	1171
MBRU 1003 T6 11kW	315	1056	1128	1254	436	569	16x14	14x14	100	620	1056	65	976	814	718	710	1330	1171
MBRU 1004 T6 15kW	360	1056	1128	1254	460	569	16x14	14x14	100	620	1056	45	976	814	718	710	1330	1171
MBRU 1121 T4 55kW	475	1178	1268	1400	600	638	16x14	18x14	100	691	1178	45	1084	932	793	800	1491	1309
MBRU 1122 T4 75kW	565	1178	1268	1400	690	638	16x14	18x14	100	691	1178	45	1084	932	793	800	1491	1309
MBRU 1123 T6 18,5kW	375	1178	1268	1400	500	638	16x14	18x14	100	691	1178	45	1084	932	793	800	1491	1309
MBRU 1124 T6 22kW	375	1178	1268	1400	500	638	16x14	18x14	100	691	1178	45	1084	932	793	800	1491	1309
MBRU 1251 T4 110kW	675	1310	1400	1530	800	716	24x14	18x14	100	771	1310	45	1214	1048	898	900	1671	1464
MBRU 1252 T4 132kW	675	1310	1400	1530	800	716	24x14	18x14	100	771	1310	45	1214	1048	898	900	1671	1464
MBRU 1253 T6 30kW	415	1310	1400	1530	540	716	24x14	18x14	100	771	1310	45	1214	1048	898	900	1671	1464
MBRU 1254 T6 37kW	475	1310	1400	1530	600	716	24x14	18x14	100	771	1310	45	1214	1048	898	900	1671	1464
MBRU 1401 T4 200kW	645	1450	1560	1690	800	802	24x14	20x18	130	863	1450	55	1325	1145	990	1000	1863	1635
MBRU 1402 T4 250kW	645	1450	1560	1690	800	802	24x14	20x18	130	863	1450	55	1325	1145	990	1000	1863	1635
MBRU 1403 T6 45kW	535	1450	1560	1690	690	802	24x14	20x18	130	863	1450	55	1325	1145	990	1000	1863	1635
MBRU 1404 T6 75kW	645	1450	1560	1690	800	802	24x14	20x18	130	863	1450	55	1325	1145	990	1000	1863	1635

MODEL	S6	S7	T	U	W	X	X1	X2	X3	X4	X5	X6	X7	a
MBRU 711 T2 55kW	719	662	27	764	497	565	500	944	835	719	690	662	497	569
MBRU 712 T2 75kW	719	662	27	764	497	565	500	944	835	719	690	662	497	569
MBRU 713 T4 5,5kW	719	662	27	764	497	565	500	944	835	719	690	662	497	569
MBRU 714 T4 7,5kW	719	662	27	764	497	565	500	944	835	719	690	662	497	569
MBRU 801 T2 90kW	811	749	47	1223	546	641	560	1053	929	811	782	749	562	638
MBRU 802 T2 110kW	811	749	47	1333	546	641	560	1053	929	811	782	749	562	638
MBRU 803 T4 11kW	811	749	47	968	546	641	560	1053	929	811	782	749	562	638
MBRU 804 T4 15kW	811	749	47	968	546	641	560	1053	929	811	782	749	562	638
MBRU 805 T6 4kW	811	749	47	869	546	641	560	1053	929	811	782	749	562	638
MBRU 901 T4 18,5kW	905	835	47	1047	600	721	630	1180	1038	905	870	835	633	715
MBRU 902 T4 30kW	905	835	47	1087	600	721	630	1180	1038	905	870	835	633	715
MBRU 903 T6 7,5kW	905	835	47	1023	600	721	630	1180	1038	905	870	835	633	715
MBRU 1001 T4 37kW	1015	936	67	1209	657	814	710	1330	1171	1015	976	936	718	801
MBRU 1002 T4 45kW	1015	936	67	1209	657	814	710	1330	1171	1015	976	936	718	801
MBRU 1003 T6 11kW	1015	936	67	1105	657	814	710	1330	1171	1015	976	936	718	801
MBRU 1004 T6 15kW	1015	936	67	1129	657	814	710	1330	1171	1015	976	936	718	801
MBRU 1121 T4 55kW	1133	1037	55	1338	763	932	800	1491	1309	1133	1084	1037	793	898
MBRU 1122 T4 75kW	1133	1037	55	1428	763	932	800	1491	1309	1133	1084	1037	793	898
MBRU 1123 T6 18,5kW	1133	1037	55	1238	763	932	800	1491	1309	1133	1084	1037	793	898
MBRU 1124 T6 22kW	1133	1037	55	1238	763	932	800	1491	1309	1133	1084	1037	793	898
MBRU 1251 T4 110kW	1270	1163	55	1615	840	1048	900	1671	1464	1270	1214	1163	898	1007
MBRU 1252 T4 132kW	1270	1163	55	1615	840	1048	900	1671	1464	1270	1214	1163	898	1007
MBRU 1253 T6 30kW	1270	1163	55	1355	840	1048	900	1671	1464	1270	1214	1163	898	1007
MBRU 1254 T6 37kW	1270	1163	55	1415	840	1048	900	1671	1464	1270	1214	1163	898	1007
MBRU 1401 T4 200kW	1395	1272	85	1731	946	1145	1000	1863	1635	1395	1325	1272	990	1130
MBRU 1402 T4 250kW	1395	1272	85	1731	946	1145	1000	1863	1635	1395	1325	1272	990	1130
MBRU 1403 T6 45kW	1395	1272	85	1621	946	1145	1000	1863	1635	1395	1325	1272	990	1130
MBRU 1404 T6 75kW	1395	1272	85	1731	946	1145	1000	1863	1635	1395	1325	1272	990	1130

MODEL	a1	a2	b	b1	b2	d	d1	d2	n1xp	n2xp
MBRU 711 T2 55kW	629	669	404	464	504	565	629	665	160	160
MBRU 712 T2 75kW	629	669	404	464	504	565	629	665	160	160
MBRU 713 T4 5,5kW	629	669	404	464	504	565	629	665	160	160
MBRU 714 T4 7,5kW	629	669	404	464	504	565	629	665	160	160
MBRU 801 T2 90kW	698	738	453	513	553	635	698	735	2x160	3x160
MBRU 802 T2 110kW	698	738	453	513	553	635	698	735	2x160	3x160
MBRU 803 T4 11kW	698	738	453	513	553	635	698	735	2x160	3x160
MBRU 804 T4 15kW	698	738	453	513	553	635	698	735	2x160	3x160
MBRU 805 T6 4kW	698	738	453	513	553	635	698	735	2x160	3x160
MBRU 901 T4 18,5kW	775	815	507	567	607	715	775	815	2x160	4x160
MBRU 902 T4 30kW	775	815	507	567	607	715	775	815	2x160	4x160
MBRU 903 T6 7,5kW	775	815	507	567	607	715	775	815	2x160	4x160
MBRU 1001 T4 37kW	871	921	569	639	689	805	861	905	2x200	3x200
MBRU 1002 T4 45kW	871	921	569	639	689	805	861	905	2x200	3x200

MODEL	a1	a2	b	b1	b2	d	d1	d2	n1xp	n2xp
MBRU 1003 T6 11kW	871	921	569	639	689	805	861	905	2x200	3x200
MBRU 1004 T6 15kW	871	921	569	639	689	805	861	905	2x200	3x200
MBRU 1121 T4 55kW	968	1018	638	708	758	905	958	1005	3x200	4x200
MBRU 1122 T4 75kW	968	1018	638	708	758	905	958	1005	3x200	4x200
MBRU 1123 T6 18,5kW	968	1018	638	708	758	905	958	1005	3x200	4x200
MBRU 1124 T6 22kW	968	1018	638	708	758	905	958	1005	3x200	4x200
MBRU 1251 T4 110kW	1077	1127	715	785	835	1007	1067	1107	3x200	4x200
MBRU 1252 T4 132kW	1077	1127	715	785	835	1007	1067	1107	3x200	4x200
MBRU 1253 T6 30kW	1077	1127	715	785	835	1007	1067	1107	3x200	4x200
MBRU 1254 T6 37kW	1077	1127	715	785	835	1007	1067	1107	3x200	4x200
MBRU 1401 T4 200kW	1210	1270	801	881	941	1130	1200	1250	3x200	5x200
MBRU 1402 T4 250kW	1210	1270	801	881	941	1130	1200	1250	3x200	5x200
MBRU 1403 T6 45kW	1210	1270	801	881	941	1130	1200	1250	3x200	5x200
MBRU 1404 T6 75kW	1210	1270	801	881	941	1130	1200	1250	3x200	5x200

CONNECTION DIAGRAMS / esquema de conexiones

1 THREE PHASE MOTORS 1 SPEED / motores trifásicos 1 velocidad

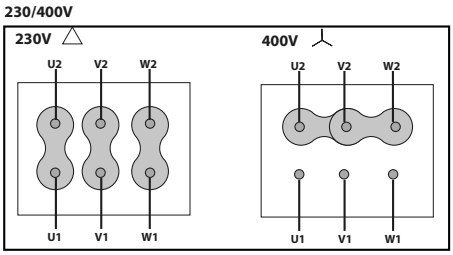

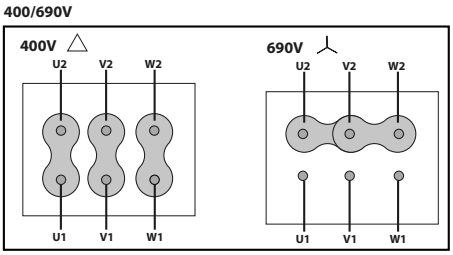

CHARACTERISTIC CURVES / curvas características

2 POLE / 2 polos

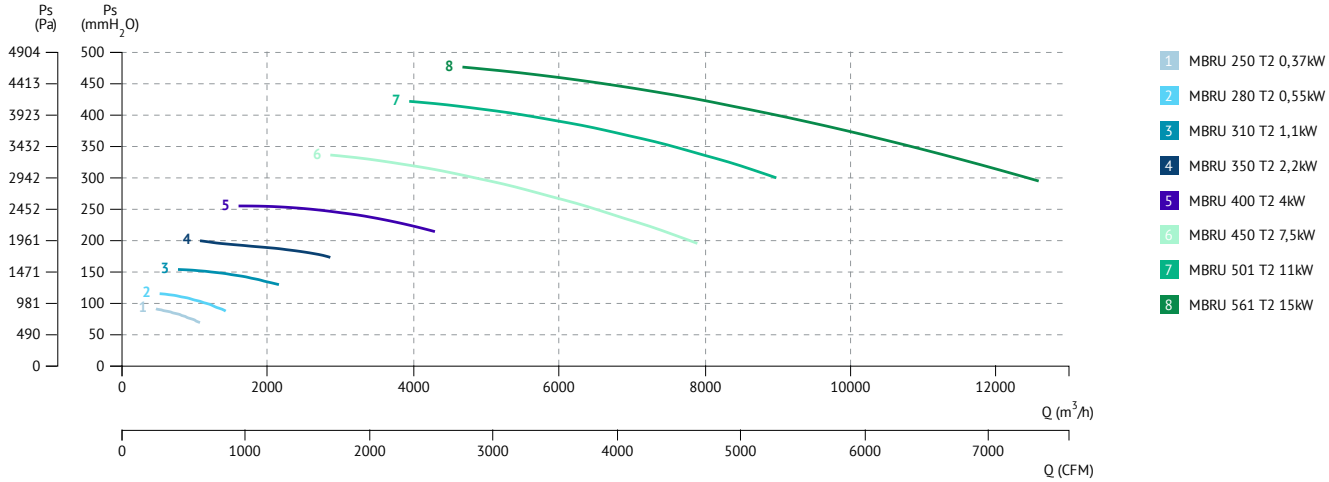

2 POLE / 2 polos

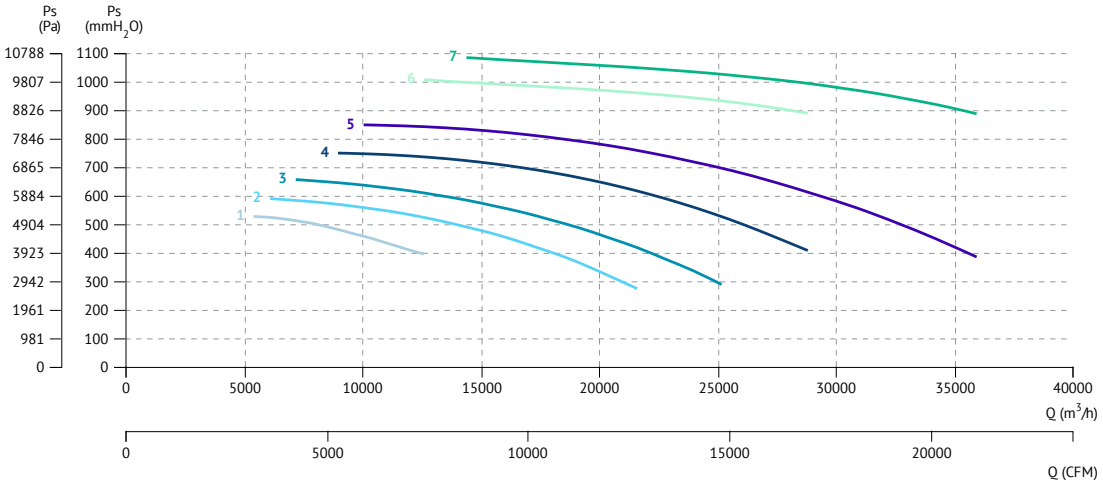

1 MBRU 562 T2 18,5kW
2 MBRU 631 T2 30kW
3 MBRU 632 T2 37kW
4 MBRU 711 T2 55kW
5 MBRU 712 T2 75kW
6 MBRU 801 T2 90kW
7 MBRU 802 T2 110kW

4 POLE / 4 polos

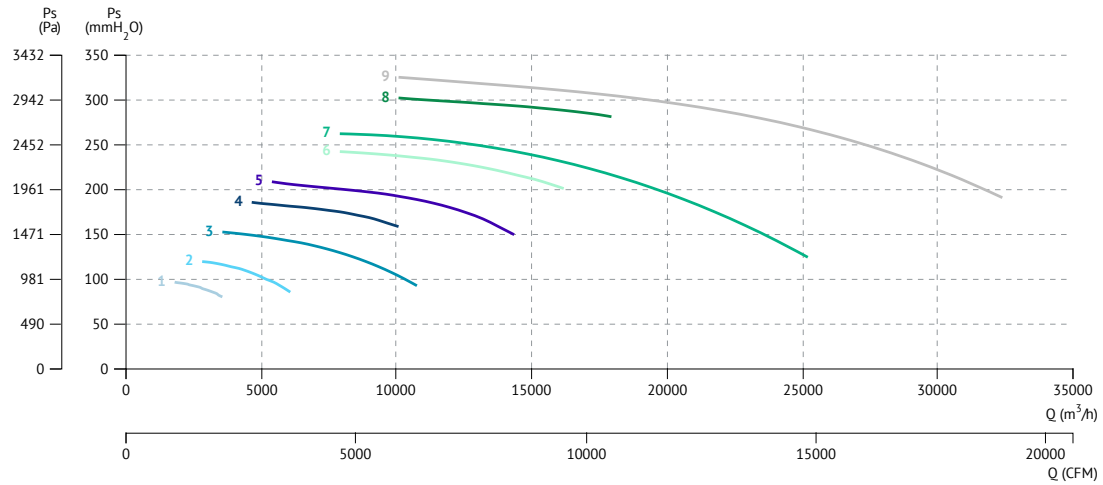

1 MBRU 502 T4 1,1kW
2 MBRU 563 T4 2,2kW
3 MBRU 633 T4 4kW
4 MBRU 713 T4 5,5kW
5 MBRU 714 T4 7,5kW
6 MBRU 803 T4 11kW
7 MBRU 804 T4 15kW
8 MBRU 901 T4 18,5kW
9 MBRU 902 T4 30kW

4 POLE / 4 polos

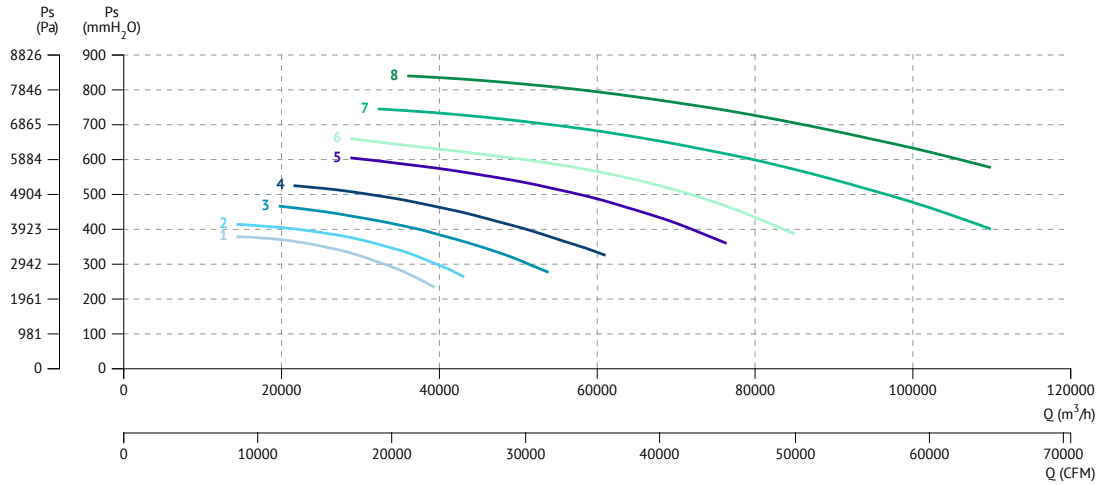

1 MBRU 1001 T4 37kW
2 MBRU 1002 T4 45kW
3 MBRU 1121 T4 55kW
4 MBRU 1122 T4 75kW
5 MBRU 1251 T4 110kW
6 MBRU 1252 T4 132kW
7 MBRU 1401 T4 200kW
8 MBRU 1402 T4 250kW

6 POLE / 6 polos

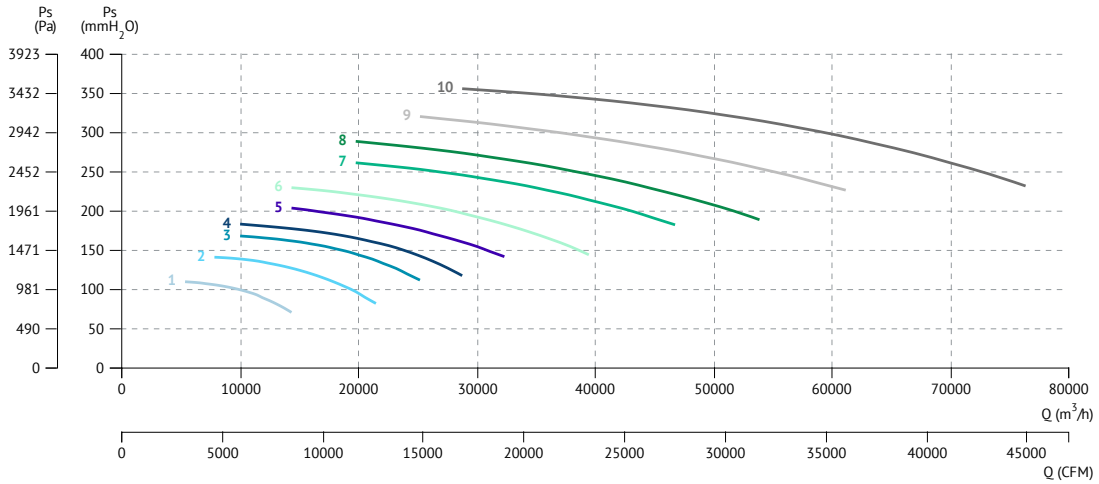

1 MBRU 805 T6 4kW
2 MBRU 903 T6 7,5kW
3 MBRU 1003 T6 11kW
4 MBRU 1004 T6 15kW
5 MBRU 1123 T6 18,5kW
6 MBRU 1124 T6 22kW
7 MBRU 1253 T6 30kW
8 MBRU 1254 T6 37kW
9 MBRU 1403 T6 45kW
10 MBRU 1404 T6 75kW

MBGR

Centrifugal fan for clean or dusty air

Ventilador centrífugo, para aire limpio o ligeramente polvoriento



+ info 60 Hz

ErP

MANUFACTURING FEATURES

• Fan made of Fe360 sheet. The fan paint finish is based on a Qualicoat polyester powder coating stoved at 200ºC, with an average film thickness of 70 microns. Average heat resistance of coating is 180ºC with peaks of 200ºC.
• Fully welded housing.
• Single inlet backward curved impeller made of Fe360 sheet statically and dynamically balanced. Impellers are painted with polyester primer that resists temperatures up to 300ºC.
• Standard asynchronous squirrel-cage motor with IP-55 protection and class F insulation. Manufactured with standard voltages: 230/400V 50Hz in three phase motors up to 4kW and 400/690V 50Hz for higher powers.
• Standard orientation LG270.
• It allows adjusting the orientation locally from models 400 to 630. Models sizes from 710 to 1400 size the orientation is fixed.
• Optional front support up to size 500, size 560 and upper front support is included.

APPLICATIONS

Designed for inline installation, they are suitable for:
• Industrial applications, extraction or injection of air.
• Cooling of machines and parts.
• Clean and slightly dusty air transport.
• Exhaust after filters, separators and cyclones.
• Pneumatic transport.
• Maximum working temperature: carried air 130ºC, environment 60ºC.

UNDER REQUEST

• Fans for special voltages.
• 2 speed motor.
• C4 or C5 coating painting.
• Hot dip galvanized.
• Special steel (Cor-Ten A, Hardox...).
• Inox 304 (normal or electropolished finish).
• Inox 316 (normal or electropolished finish).
• Cooling wheel.
• Anticaloric paint.
• Reinforced housing.
• Fully welded housing (waterproof).
• Welded impeller.
• Insulated housing.
• Split casing (for big sizes).
• Inspection door to facilitate maintenance and cleaning.
• Drain plug.
• Airtight shaft.
• Frontal foot.
• Double suction flange.
• Available in non-sparking air passage and standard motor.
• Other brands of motors.
• Orientation: RD0, RD45, RD90, RD135, RD180, RD225, RD270, RD315, LG0, LG45, LG90, LG135, LG180. LG225, LG315

CARACTERÍSTICAS CONSTRUCTIVAS

• Ventilador fabricado en chapa Fe360. La pintura de los ventiladores está formulada a base de poliéster en polvo Qualicoat polimerizada a 200ºC con un grosor medio de 70 micras. La resistencia térmica media de la pintura es de 180ºC con picos de 200ºC.
• Carcasa totalmente soldada o engatillada.
• Turbina de álabes curvados hacia atrás (a reacción) de simple aspiración y alto rendimiento, fabricada en Fe360 equilibrada estática y dinámicamente. Las turbinas se pintan con imprimación de poliéster con una resistencia térmica de 300ºC.
• Motor asíncrono normalizado de jaula de ardilla con protección IP-55 y aislamiento clase F. Voltajes estándar 230/400V 50Hz para motores trifásicos hasta 4kW y 400/690V 50Hz para potencias superiores.
• Orientación estándar RD270.
• Permite variar la orientación en destino, en los modelos del 400 al 630. En los tamaños que van del 710 al 1400, la orientación es fija.
• Pie delantero opcional hasta tamaño 500, tamaño 560 y superiores pie delantero incluido.

APLICACIONES

Diseñados para instalación en conducto, son indicados para:
• Procesos industriales, extracción o inyección localizada.
• Refrigeración de máquinas, enfriamiento de piezas.
• Transporte de aire limpio o ligeramente polvoriento.
• Transporte de aire polvoriento o con ligera carga de materiales granulados si pasar por el interior del ventilador.
• Aspiración después de filtros, separadores y ciclones.
• Transporte neumático.
• Temperatura máxima de trabajo en continuo: aire transportado 130ºC, ambiente: 60ºC.

BAJO DEMANDA

• Ventiladores para voltajes especiales.
• Motor 2 velocidades.
• Acabado pintura C4-C5.
• Galvanizado en caliente.
• Aceros especiales (Corten, Hardox...).
• Inox 304 (acabado normal o electropulido).
• Inox 316 (acabado normal o electropulido).
• Rodete de refrigeración.
• Pintura anticalórica.
• Carcasa reforzada.
• Carcasa totalmente soldada (estanca).
• Turbina con palas soldadas.
• Carcasa aislada.
• Carcasa partida (para tamaños grandes).
• Puerta inspección para facilitar el mantenimiento y la limpieza.
• Drenaje.
• Eje estanco.
• Pie frontal.
• Doble anillo aspiración.
• Disponibles con paso de aire antichispas y motor estándar.
• Otras marcas de motores.
• Orientación: RD0, RD45, RD90, RD135, RD180, RD225, RD270, RD315, LG0, LG45, LG90, LG135, LG180. LG225, LG315.

ACCESSORIES / accesorios



INT

Interruptor de corte

Safety switch



SFC

Variador de velocidad frecuencial

Frecuency speed controller



AVR

Amortiguador antivibrátil de caucho

Anti-vibration rubber block



AVS

Amortiguador de muelles

Spring anti-vibration block



RA

Rejilla aspiración

Inlet protection guard



SIL-C

Silenciador circular aspiración/impulsión

inlet-outlet circular silencer



EI

Embocadura impulsión

Outlet flange



JE 45

Junta elástica

Flexible joint



RI

Reja impulsión.

Outlet guard.



BA-400

Brida antivibratoria 400º/2h.

Anti-vibrating flange 400º/2h.



AC

Brida conexión

Conection flange



BAD

Brida de acoplamiento circular-circular.

Circular-Circular coupling flange.



FS

Pie soporte delantero para ventiladores de media y alta presión

Front support for medium and high pressure fans



AB

Cabinas acústicas para ventiladores centrífugos Casals

Acoustic cabins for Casals centrifugal fans

THREE PHASE RANGE / serie trifásica

2 POLE / 2 polos

Code	Model	R.P.M.	Rated I (A) 400 V	Rated Power kW	Air flow m³/h	Sound dB (A)	Weight Kg	Connect. diagram
502004027	MBGR 401 T2 2,2kW	2.800	4,58	2,2	2.880	56	73	1
502004029	MBGR 402 T2 3kW	2.870	5,92	3	3.600	59	81	1
502004532	MBGR 451 T2 4kW	2.890	7,63	4	4.320	62	107	1
502004534	MBGR 452 T2 5,5kW	2.900	10,6	5,5	5.400	66	136	1
502005036	MBGR 501 T2 7,5kW	2.900	14,1	7,5	7.200	71	145	1
502005021	MBGR 502 T2 11kW	2.930	20,8	11	8.640	72	210	1
502005621	MBGR 561 T2 11kW	2.930	20,8	11	8.640	70	227	1
502005624	MBGR 562 T2 15kW	2.930	27,4	15	12.600	74	240	1
502006328	MBGR 631 T2 22kW	2.940	39,8	22	14.400	77	315	1
502006330	MBGR 632 T2 30kW	2.950	56,6	30	18.000	78	400	1
502007131	MBGR 711 T2 37kW	2.955	66,7	37	19.800	81	492	1
502007133	MBGR 712 T2 45kW	2.960	78	45	21.600	82	602	1
502008037	MBGR 801 T2 75kW	2.965	130	75	28.800	84	800	1
502008038	MBGR 802 T2 90kW	2.970	156	90	36.000	85	860	1
502009023	MBGR 901 T2 132kW	2.980	223	132	36.000	89	1.065	1
502009025	MBGR 902 T2 160kW	2.980	269	160	46.800	92	1.090	1

4 POLE / 4 polos

Code	Model	R.P.M.	Rated I (A) 400 V	Rated Power kW	Air flow m³/h	Sound dB (A)	Weight Kg	Connect. diagram
502005646	MBGR 563 T4 1,5kW	1.400	3,26	1,5	4.680	53	165	1
502005654	MBGR 564 T4 2,2kW	1.430	4,64	2,2	5.400	56	169	1
502006356	MBGR 633 T4 3kW	1.430	6,17	3	6.120	58	180	1
502006359	MBGR 634 T4 4kW	1.440	8,32	4	7.920	59	190	1
502007159	MBGR 713 T4 4kW	1.440	8,32	4	9.360	62	249	1
502007161	MBGR 714 T4 5,5kW	1.440	10,5	5,5	10.800	65	272	1
502008063	MBGR 803 T4 7,5kW	1.440	14,1	7,5	10.800	65	370	1
502008049	MBGR 804 T4 11kW	1.460	21,2	11	18.000	69	415	1
502009052	MBGR 903 T4 15kW	1.460	29,8	15	19.800	67	495	1
502009055	MBGR 904 T4 22kW	1.470	40,1	22	25.200	73	576	1
502010057	MBGR 1001 T4 30kW	1.475	56,3	30	28.800	75	794	1
502010058	MBGR 1002 T4 37kW	1.475	69,2	37	36.000	77	893	1
502011260	MBGR 1121 T4 45kW	1.475	80,7	45	36.000	79	1032	1
502011262	MBGR 1122 T4 55kW	1.480	97,1	55	46.800	80	1132	1
502012564	MBGR 1251 T4 75kW	1.480	133	75	54.000	83	1.442	1
502012550	MBGR 1252 T4 110kW	1.485	194	110	72.000	85	1.770	1
502014051	MBGR 1401 T4 132kW	1.485	230	132	72.000	86	2.150	1
502014104	MBGR 1402 T4 160kW	1.489	278	160	90.000	84	2.170	1

6 POLE / 6 polos

Code	Model	R.P.M.	Rated I (A) 400 V	Rated Power kW	Air flow m³/h	Sound dB (A)	Weight Kg	Connect. diagram
502009083	MBGR 905 T6 4kW	960	9,46	4	10.800	55	441	1
502009085	MBGR 906 T6 5,5kW	960	12,8	5,5	14.400	57	450	1
502010087	MBGR 1003 T6 7,5kW	965	15,2	7,5	18.000	62	613	1
502010075	MBGR 1004 T6 11kW	970	22,6	11	21.600	67	626	1
502011276	MBGR 1123 T6 15kW	970	27,7	15	25.200	67	836	1
502011277	MBGR 1124 T6 18,5kW	975	35,7	18,5	32.400	68	861	1
502012579	MBGR 1253 T6 22kW	975	42,3	22	36.000	71	900	1
502012581	MBGR 1254 T6 30kW	980	54,4	30	46.800	73	1.287	1
502014082	MBGR 1403 T6 37kW	980	66,8	37	46.800	76	1.819	1
502014086	MBGR 1404 T6 55kW	980	102	55	61.000	76	2.058	1

DIMENSIONS / dimensiones

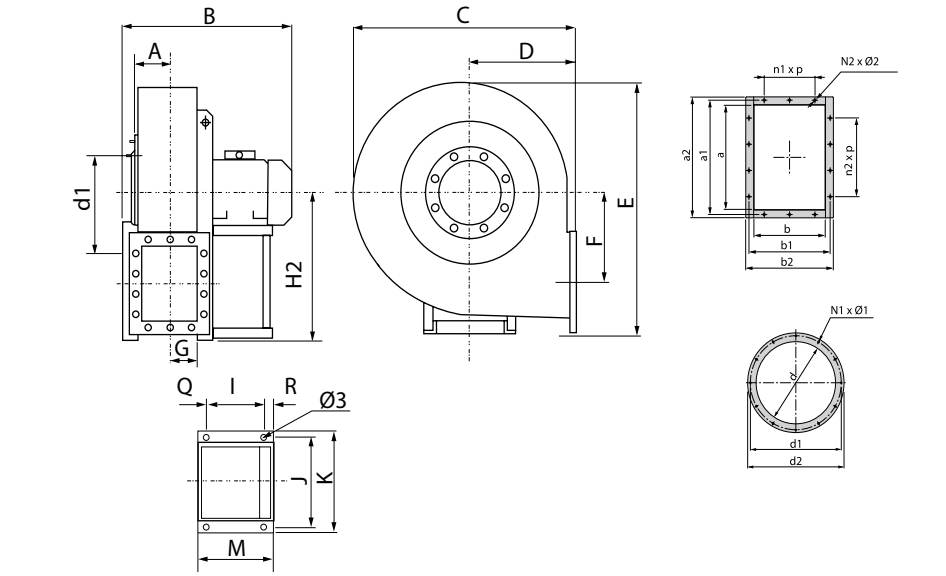

MODEL	Ø 3	A	B	C	D	D1	D2	D3	D4	D5	D6	D7	E	F	G	H	H1	H2
MBGR 401 T2 2,2kW	12	105	511	685	285	483	387	400	353	315	306	543	815	319	95	500	285	500
MBGR 402 T2 3kW	12	105	560	655	285	483	387	400	353	315	306	543	815	319	95	500	285	500
MBGR 451 T2 4kW	12	115	585	735	320	541	435	445	398	354	342	609	915	357	106	560	320	560
MBGR 452 T2 5,5kW	12	115	647	735	320	541	435	445	398	354	342	609	915	357	106	560	320	560
MBGR 501 T2 7,5kW	12	127	671	832	360	597	490	502	450	400	380	676	1000	396	118	600	360	600
MBGR 502 T2 11kW	12	127	807	832	360	597	490	502	450	400	380	676	1000	396	118	600	360	600

MODEL	I	J	K	M	N1xØ1	N2xØ2	O6	Q	R	S	S1	S2	S3	S4	S5	S6	S7	X
MBGR 401 T2 2,2kW	133	234	260	246	8x10	10x12	258	55	58	400	315	306	285	543	483	387	353	315
MBGR 402 T2 3kW	197	289	324	276	8x10	10x12	258	30	49	400	315	306	285	543	483	387	353	315
MBGR 451 T2 4kW	197	289	324	276	8x12	10x12	289	30	49	445	354	342	320	609	541	435	398	354
MBGR 452 T2 5,5kW	237	337	372	336	8x12	10x12	289	40	59	445	354	342	320	609	541	435	398	354
MBGR 501 T2 7,5kW	237	337	372	336	8x12	10x12	316	40	59	502	400	380	360	676	597	490	450	400
MBGR 502 T2 11kW	337	395	440	436	8x12	10x12	316	50	49	502	400	380	360	676	597	490	450	400

MODEL	X1	X2	X3	X4	X5	X6	X7	a	a1	a2	b	b1	b2	d	d1	d2	n1xp	n2xp
MBGR 401 T2 2,2kW	285	543	483	387	400	353	306	258	292	328	185	219	255	255	292	325	1x112	2x112
MBGR 402 T2 3kW	285	543	483	387	400	353	306	258	292	328	185	219	255	255	292	325	1x112	2x112
MBGR 451 T2 4kW	320	609	541	435	445	398	342	288	332	368	205	249	285	285	332	365	1x125	2x125
MBGR 452 T2 5,5kW	320	609	541	435	445	398	342	288	332	368	205	249	285	285	332	365	1x125	2x125
MBGR 501 T2 7,5kW	360	676	597	490	502	450	380	322	366	402	229	273	309	320	366	400	1x125	2x125
MBGR 502 T2 11kW	360	676	597	490	502	450	380	322	366	402	229	273	309	320	366	400	1x125	2x125

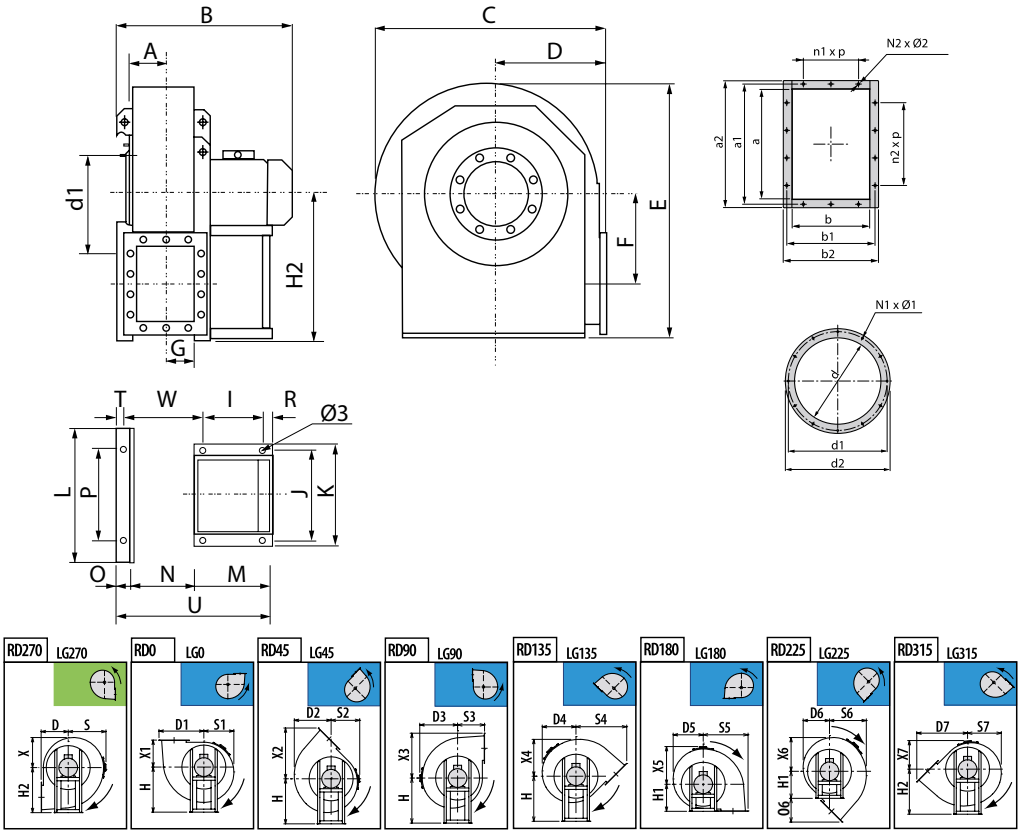

MODEL	Ø 3	A	B	C	D	D1	D2	D3	D4	D5	D6	D7	E	F	G	H	H1	H2
MBGR 561 T2 11kW	14	142	847	940	400	657	555	570	542	485	425	747	1126	436	132	670	400	670
MBGR 562 T2 15kW	14	142	847	940	400	657	555	570	542	485	425	747	1126	436	132	670	400	670
MBGR 563 T4 1,5kW	10	142	579	940	400	657	555	570	542	485	425	747	1126	436	132	670	400	670
MBGR 564 T4 2,2kW	12	142	649	940	400	657	555	570	542	485	425	747	1126	436	132	670	400	670
MBGR 631 T2 22kW	18	158	954	1052	450	732	619	630	603	540	476	836	1260	490	148	750	450	750
MBGR 632 T2 30kW	20	158	954	1052	450	732	619	630	603	540	476	836	1260	490	148	750	450	750
MBGR 633 T4 3kW	12	158	681	1052	450	732	619	630	603	540	476	836	1260	490	148	750	450	750
MBGR 634 T4 4kW	12	158	681	1052	450	732	619	630	603	540	476	836	1260	490	148	750	450	750

MODEL	I	J	K	L	M	N	N1xØ1	N2xØ2	O	O6	P	R	S	S1	S2	S3	S4	S5
MBGR 561 T2 11kW	337	395	440	692	436	260	8x12	10x12	53	347	632	49	570	485	425	400	747	657
MBGR 562 T2 15kW	337	395	440	692	436	260	8x12	10x12	53	347	632	49	570	485	425	400	747	657
MBGR 563 T4 1,5kW	133	234	260	692	246	260	8x12	10x12	53	347	632	58	570	485	425	400	747	657
MBGR 564 T4 2,2kW	197	289	324	692	276	260	8x12	10x12	53	347	632	49	570	485	425	400	747	657
MBGR 631 T2 22kW	357	434	488	762	460	292	12x12	14x12	53	386	702	33	630	540	476	450	836	732
MBGR 632 T2 30kW	381	506	568	762	500	292	12x12	14x12	53	386	702	39	630	540	476	450	836	732
MBGR 633 T4 3kW	197	289	324	762	276	292	12x12	14x12	53	386	702	49	630	540	476	450	836	732
MBGR 634 T4 4kW	197	289	324	762	276	292	12x12	14x12	53	386	702	49	630	540	476	450	836	732

MODEL	S6	S7	T	U	W	X	X1	X2	X3	X4	X5	X6	X7	a
MBGR 561 T2 11kW	555	542	23	750	340	485	400	747	657	555	570	542	425	361
MBGR 562 T2 15kW	555	542	23	750	340	485	400	747	657	555	570	542	425	361
MBGR 563 T4 1,5kW	555	542	23	564	345	485	400	747	657	555	570	542	425	361
MBGR 564 T4 2,2kW	555	542	23	590	320	485	400	747	657	555	570	542	425	361
MBGR 631 T2 22kW	619	603	23	805	392	540	450	836	732	619	630	603	476	404
MBGR 632 T2 30kW	619	603	23	845	402	540	450	836	732	619	630	603	476	404
MBGR 633 T4 3kW	619	603	23	621	352	540	450	836	732	619	630	603	476	404
MBGR 634 T4 4kW	619	603	23	621	352	540	450	836	732	619	630	603	476	404

MODEL	a1	a2	b	b1	b2	d	d1	d2	n1xp	n2xp
MBGR 561 T2 11kW	405	441	256	300	336	360	405	440	1x125	2x125
MBGR 562 T2 15kW	405	441	256	300	336	360	405	440	1x125	2x125
MBGR 563 T4 1,5kW	405	441	256	300	336	360	405	440	1x125	2x125
MBGR 564 T4 2,2kW	405	441	256	300	336	360	405	440	1x125	2x125
MBGR 631 T2 22kW	448	484	288	332	368	405	448	485	2x125	3x125
MBGR 632 T2 30kW	448	484	288	332	368	405	448	485	2x125	3x125
MBGR 633 T4 3kW	448	484	288	332	368	405	448	485	2x125	3x125
MBGR 634 T4 4kW	448	484	288	332	368	405	448	485	2x125	3x125

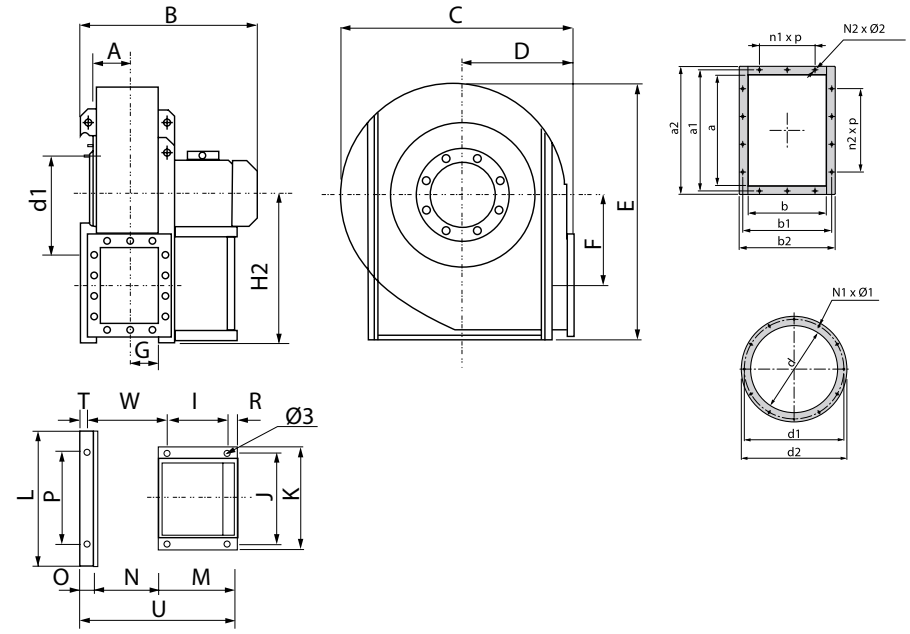

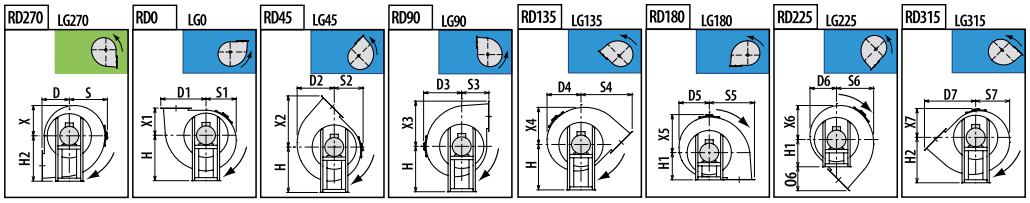

MODEL	Ø 3	A	B	C	D	D1	D2	D3	D4	D5	D6	D7	E	F	G	H	H1	H2
MBGR 711 T2 37kW	20	185	995	1189	500	825	719	690	662	596	497	937	1416	558	161	670	500	850
MBGR 712 T2 45kW	20	185	1072	1189	500	825	719	690	662	596	497	937	1416	558	161	670	500	850
MBGR 713 T4 4kW	20	185	772	1189	500	825	719	690	662	596	497	937	1416	558	161	670	500	850
MBGR 714 T4 5,5kW	20	185	784	1189	500	825	719	690	662	596	497	937	1416	558	161	670	500	850
MBGR 801 T2 75kW	20	199	1260	1340	560	919	811	782	749	672	562	1045	1591	625	180	755	560	950
MBGR 802 T2 90kW	20	199	1260	1340	560	919	811	782	749	672	562	1045	1591	625	180	755	560	950
MBGR 803 T4 7,5kW	20	199	842	1340	560	919	811	782	749	672	562	1045	1591	625	180	755	560	950
MBGR 804 T4 11kW	20	199	978	1340	560	919	811	782	749	672	562	1045	1591	625	180	755	560	950
MBGR 901 T2 132kW	20	221	1446	1500	630	1038	905	870	835	721	633	1179	1780	703	202	850	630	1060
MBGR 902 T2 160kW	20	221	1446	1500	630	1038	905	870	835	721	633	1179	1780	703	202	850	630	1060
MBGR 903 T4 15kW	20	221	1022	1500	630	1038	905	870	835	721	633	1179	1780	703	202	850	630	1060
MBGR 904 T4 22kW	20	221	1097	1500	630	1038	905	870	835	721	633	1179	1780	703	202	850	630	1060
MBGR 905 T6 4kW	20	221	886	1500	630	1038	905	870	835	721	633	1179	1780	703	202	850	630	1060
MBGR 906 T6 5,5kW	20	221	886	1500	630	1038	905	870	835	721	633	1179	1780	703	202	850	630	1060
MBGR 1001 T4 30kW	20	246	1165	1685	710	1160	1015	976	936	813	718	1322	1993	791	226	950	710	1180
MBGR 1002 T4 37kW	20	246	1242	1685	710	1160	1015	976	936	813	718	1322	1993	791	226	950	710	1180
MBGR 1003 T6 7,5kW	20	246	1090	1685	710	1160	1015	976	936	813	718	1322	1993	791	226	950	710	1180
MBGR 1004 T6 11kW	20	246	1090	1685	710	1160	1015	976	936	813	718	1322	1993	791	226	950	710	1180
MBGR 1121 T4 45kW	24	277	1296	1884	800	1300	1123	1084	1037	932	793	1487	2222	891	253	1060	800	1320
MBGR 1122 T4 55kW	24	277	1296	1884	800	1300	1123	1084	1037	932	793	1487	2222	891	253	1060	800	1320
MBGR 1123 T6 15kW	24	277	1219	1884	800	1300	1123	1084	1037	932	793	1487	2222	891	253	1060	800	1320
MBGR 1124 T6 18,5kW	24	277	1219	1884	800	1300	1123	1084	1037	932	793	1487	2222	891	253	1060	800	1320
MBGR 1251 T4 75kW	24	310	1489	2116	900	1464	1270	1214	1163	1048	898	1671	2517	1003	284	1190	900	1500
MBGR 1252 T4 110kW	24	310	1489	2116	900	1464	1270	1214	1163	1048	898	1671	2517	1003	284	1190	900	1500
MBGR 1253 T6 22kW	24	310	1282	2116	900	1464	1270	1214	1163	1048	898	1671	2517	1003	284	1190	900	1500
MBGR 1254 T6 30kW	24	310	1359	2116	900	1464	1270	1214	1163	1048	898	1671	2517	1003	284	1190	900	1500
MBGR 1401 T4 132kW	24	344	1730	2325	1000	1625	1395	1325	1272	1145	990	1856	2816	1116	319	1320	1000	1700
MBGR 1402 T4 160kW	24	344	1730	2325	1000	1625	1395	1325	1272	1145	990	1856	2816	1116	319	1320	1000	1700
MBGR 1403 T6 37kW	24	344	1458	2325	1000	1625	1395	1325	1272	1145	990	1856	2816	1116	319	1320	1000	1700
MBGR 1404 T6 55kW	24	344	1558	2325	1000	1625	1395	1325	1272	1145	990	1856	2816	1116	319	1320	1000	1700

MODEL	I	J	K	L	M	N	N1xØ1	N2xØ2	O	O6	P	R	S	S1	S2	S3	S4	S5
MBGR 711 T2 37kW	401	772	826	914	500	322	12x12	14x12	60	437	772	39	690	596	497	500	937	825
MBGR 712 T2 45kW	440	772	826	914	540	322	12x12	14x12	60	437	772	39	690	596	497	500	937	825
MBGR 713 T4 4kW	151	772	826	914	276	322	12x12	14x12	60	437	772	65	690	596	497	500	937	825
MBGR 714 T4 5,5kW	201	772	826	914	336	322	12x12	14x12	60	437	772	75	690	596	497	500	937	825
MBGR 801 T2 75kW	591	862	926	1044	690	361	12x14	14x12	80	485	862	39	782	672	562	560	1045	919
MBGR 802 T2 90kW	591	862	926	1044	690	361	12x14	14x12	80	485	862	39	782	672	562	560	1045	919
MBGR 803 T4 7,5kW	201	862	926	1044	336	361	12x14	14x12	80	485	862	75	782	672	562	560	1045	919

MODEL	I	J	K	L	M	N	N1xØ1	N2xØ2	O	O6	P	R	S	S1	S2	S3	S4	S5
MBGR 804 T4 11kW	316	862	926	1044	436	361	12x14	14x12	80	485	862	60	782	672	562	560	1045	919
MBGR 901 T2 132kW	701	962	1026	1144	800	404	12x14	14x14	80	549	962	39	870	721	633	630	1179	1038
MBGR 902 T2 160kW	701	962	1026	1144	800	404	12x14	14x14	80	549	962	39	870	721	633	630	1179	1038
MBGR 903 T4 15kW	316	962	1026	1144	436	404	12x14	14x14	80	549	962	60	870	721	633	630	1179	1038
MBGR 904 T4 22kW	361	962	1026	1144	460	404	12x14	14x14	80	549	962	39	870	721	633	630	1179	1038
MBGR 905 T6 4kW	201	962	1026	1144	336	404	12x14	14x14	80	549	962	75	870	721	633	630	1179	1038
MBGR 906 T6 5,5kW	201	962	1026	1144	336	404	12x14	14x14	80	549	962	75	870	721	633	630	1179	1038
MBGR 1001 T4 30kW	400	1056	1128	1254	500	453	12x14	14x14	100	612	1056	45	976	813	718	710	1322	1160
MBGR 1002 T4 37kW	440	1056	1128	1254	540	453	12x14	14x14	100	612	1056	45	976	813	718	710	1322	1160
MBGR 1003 T6 7,5kW	315	1056	1128	1254	436	453	12x14	14x14	100	612	1056	66	976	813	718	710	1322	1160
MBGR 1004 T6 11kW	315	1056	1128	1254	436	453	12x14	14x14	100	612	1056	66	976	813	718	710	1322	1160
MBGR 1121 T4 45kW	415	1178	1268	1400	540	507	16x14	16x14	100	687	1178	45	1084	932	793	800	1487	1300
MBGR 1122 T4 55kW	475	1178	1268	1400	600	507	16x14	16x14	100	687	1178	45	1084	932	793	800	1487	1300
MBGR 1123 T6 15kW	335	1178	1268	1400	460	507	16x14	16x14	100	687	1178	45	1084	932	793	800	1487	1300
MBGR 1124 T6 18,5kW	375	1178	1268	1400	500	507	16x14	16x14	100	687	1178	45	1084	932	793	800	1487	1300
MBGR 1251 T4 75kW	565	1310	1400	1530	690	569	16x14	14x14	100	771	1310	45	1214	1048	898	900	1671	1464
MBGR 1252 T4 110kW	675	1310	1400	1530	800	569	16x14	14x14	100	771	1310	45	1214	1048	898	900	1671	1464
MBGR 1253 T6 22kW	375	1310	1400	1530	500	569	16x14	14x14	100	771	1310	45	1214	1048	898	900	1671	1464
MBGR 1254 T6 30kW	415	1310	1400	1530	540	569	16x14	14x14	100	771	1310	45	1214	1048	898	900	1671	1464
MBGR 1401 T4 132kW	645	1450	1560	1690	800	638	16x14	18x14	130	856	1450	55	1325	1145	990	1000	1856	1625
MBGR 1402 T4 160kW	645	1450	1560	1690	800	638	16x14	18x14	130	856	1450	55	1325	1145	990	1000	1856	1625
MBGR 1403 T6 37kW	475	1450	1560	1690	600	638	16x14	18x14	130	856	1450	55	1325	1145	990	1000	1856	1625
MBGR 1404 T6 55kW	535	1450	1560	1690	690	638	16x14	18x14	130	856	1450	55	1325	1145	990	1000	1856	1625

MODEL	S6	S7	T	U	W	X	X1	X2	X3	X4	X5	X6	X7
MBGR 711 T2 37kW	719	662	27	882	415	596	500	937	825	719	690	662	497
MBGR 712 T2 45kW	719	662	27	992	415	596	500	937	825	719	690	662	497
MBGR 713 T4 4kW	719	662	27	658	415	596	500	937	825	719	690	662	497
MBGR 714 T4 5,5kW	719	662	27	682	415	596	500	937	825	719	690	662	497
MBGR 801 T2 75kW	811	749	47	1131	454	672	560	1045	919	811	782	749	562
MBGR 802 T2 90kW	811	749	47	1131	454	672	560	1045	919	811	782	749	562
MBGR 803 T4 7,5kW	811	749	47	778	454	672	560	1045	919	811	782	749	562
MBGR 804 T4 11kW	811	749	47	878	454	672	560	1045	919	811	782	749	562
MBGR 901 T2 132kW	905	835	47	1284	497	721	630	1179	1038	905	870	835	633
MBGR 902 T2 160kW	905	835	47	1284	497	721	630	1179	1038	905	870	835	633
MBGR 903 T4 15kW	905	835	47	920	497	721	630	1179	1038	905	870	835	633
MBGR 904 T4 22kW	905	835	47	944	497	721	630	1179	1038	905	870	835	633
MBGR 905 T6 4kW	905	835	47	820	497	721	630	1179	1038	905	870	835	633
MBGR 906 T6 5,5kW	905	835	47	820	497	721	630	1179	1038	905	870	835	633
MBGR 1001 T4 30kW	1015	936	67	1053	541	813	710	1322	1160	1015	976	936	718
MBGR 1002 T4 37kW	1015	936	67	1093	541	813	710	1322	1160	1015	976	936	718
MBGR 1003 T6 7,5kW	1015	936	67	990	541	813	710	1322	1160	1015	976	936	718
MBGR 1004 T6 11kW	1015	936	67	990	541	813	710	1322	1160	1015	976	936	718
MBGR 1121 T4 45kW	1123	1037	55	1147	632	932	800	1487	1300	1123	1084	1037	793
MBGR 1122 T4 55kW	1123	1037	55	1207	632	932	800	1487	1300	1123	1084	1037	793
MBGR 1123 T6 15kW	1123	1037	55	1067	632	932	800	1487	1300	1123	1084	1037	793
MBGR 1124 T6 18,5kW	1123	1037	55	1107	632	932	800	1487	1300	1123	1084	1037	793
MBGR 1251 T4 75kW	1270	1163	55	1359	694	1048	900	1671	1464	1270	1214	1163	898
MBGR 1252 T4 110kW	1270	1163	55	1469	694	1048	900	1671	1464	1270	1214	1163	898
MBGR 1253 T6 22kW	1270	1163	55	1169	694	1048	900	1671	1464	1270	1214	1163	898
MBGR 1254 T6 30kW	1270	1163	55	1209	694	1048	900	1671	1464	1270	1214	1163	898
MBGR 1401 T4 132kW	1395	1272	85	1568	783	1145	1000	1856	1625	1395	1325	1272	990
MBGR 1402 T4 160kW	1395	1272	85	1568	783	1145	1000	1856	1625	1395	1325	1272	990
MBGR 1403 T6 37kW	1395	1272	85	1368	753	1145	1000	1856	1625	1395	1325	1272	990
MBGR 1404 T6 55kW	1395	1272	85	1458	783	1145	1000	1856	1625	1395	1325	1272	990

MODEL	a	a1	a2	b	b1	b2	d	d1	d2	n1xp	n2xp
MBGR 711 T2 37kW	453	497	533	322	366	402	455	497	535	2x125	3x125
MBGR 712 T2 45kW	453	497	533	322	366	402	455	497	535	2x125	3x125
MBGR 713 T4 4kW	453	497	533	322	366	402	455	497	535	2x125	3x125
MBGR 714 T4 5,5kW	453	497	533	322	366	402	455	497	535	2x125	3x125
MBGR 801 T2 75kW	507	551	587	361	405	441	505	551	585	2x125	3x125
MBGR 802 T2 90kW	507	551	587	361	405	441	505	551	585	2x125	3x125
MBGR 803 T4 7,5kW	507	551	587	361	405	441	505	551	585	2x125	3x125
MBGR 804 T4 11kW	507	551	587	361	405	441	505	551	585	2x125	3x125
MBGR 901 T2 132kW	569	629	669	404	464	504	565	629	665	2x160	3x160
MBGR 902 T2 160kW	569	629	669	404	464	504	565	629	665	2x160	3x160
MBGR 903 T4 15kW	569	629	669	404	464	504	565	629	665	2x160	3x160
MBGR 904 T4 22kW	569	629	669	404	464	504	565	629	665	2x160	3x160
MBGR 905 T6 4kW	569	629	669	404	464	504	565	629	665	2x160	3x160
MBGR 906 T6 5,5kW	569	629	669	404	464	504	565	629	665	2x160	3x160
MBGR 1001 T4 30kW	638	698	738	453	513	553	635	698	735	2x160	3x160
MBGR 1002 T4 37kW	638	698	738	453	513	553	635	698	735	2x160	3x160

MODEL	a	a1	a2	b	b1	b2	d	d1	d2	n1xp	n2xp
MBGR 1003 T6 7,5kW	638	698	738	453	513	553	635	698	735	2x160	3x160
MBGR 1004 T6 11kW	638	698	738	453	513	553	635	698	735	2x160	3x160
MBGR 1121 T4 45kW	715	775	815	507	567	607	715	775	815	2x160	4x160
MBGR 1122 T4 55kW	715	775	815	507	567	607	715	775	815	2x160	4x160
MBGR 1123 T6 15kW	715	775	815	507	567	607	715	775	815	2x160	4x160
MBGR 1124 T6 18,5kW	715	775	815	507	567	607	715	775	815	2x160	4x160
MBGR 1251 T4 75kW	801	871	921	569	639	689	805	861	905	2x200	3x200
MBGR 1252 T4 110kW	801	871	921	569	639	689	805	861	905	2x200	3x200
MBGR 1253 T6 22kW	801	871	921	569	639	689	805	861	905	2x200	3x200
MBGR 1254 T6 30kW	801	871	921	569	639	689	805	861	905	2x200	3x200
MBGR 1401 T4 132kW	898	968	1018	638	708	758	905	958	1005	3x200	4x200
MBGR 1402 T4 160kW	898	968	1018	638	708	758	905	958	1005	3x200	4x200
MBGR 1403 T6 37kW	898	968	1018	638	708	758	905	958	1005	3x200	4x200
MBGR 1404 T6 55kW	898	968	1018	638	708	758	905	958	1005	3x200	4x200

CONNECTION DIAGRAMS / esquema de conexiones

1 THREE PHASE MOTORS 1 SPEED / motores trifásicos 1 velocidad

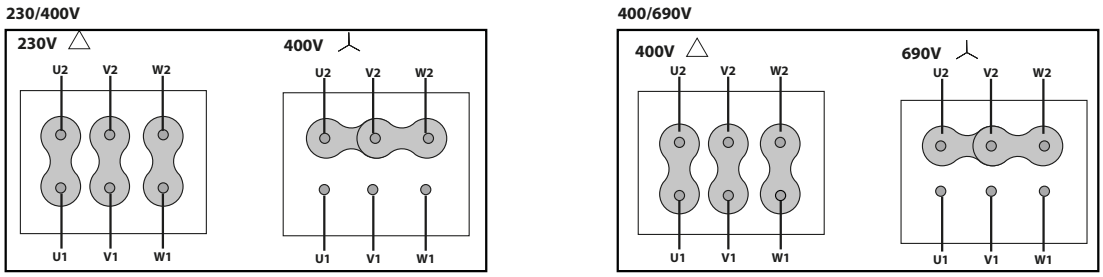

CHARACTERISTIC CURVES / curvas características

2 POLE / 2 polos

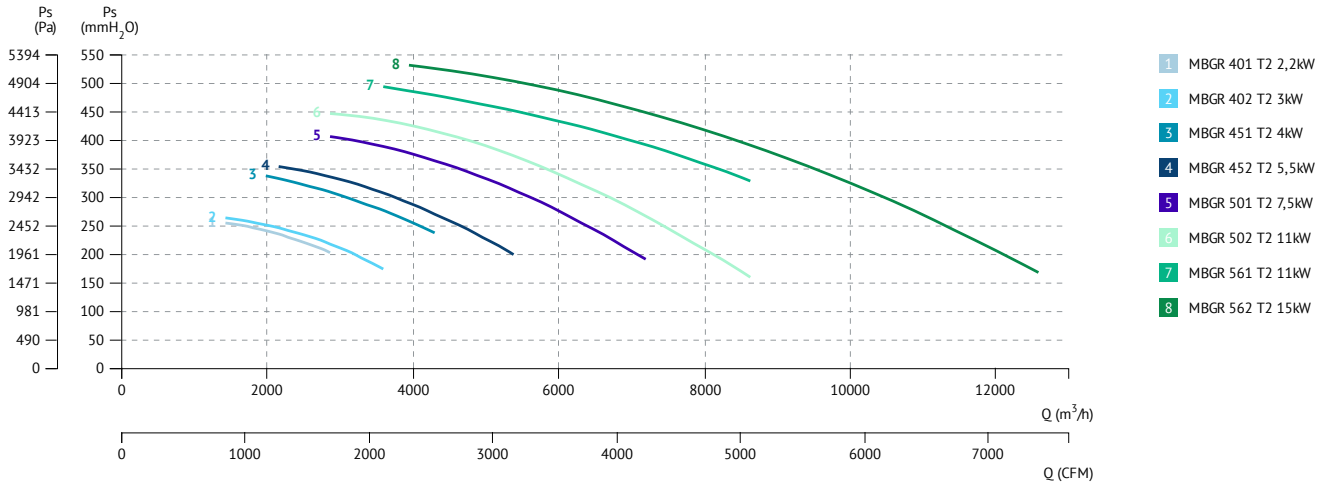

2 POLE / 2 polos

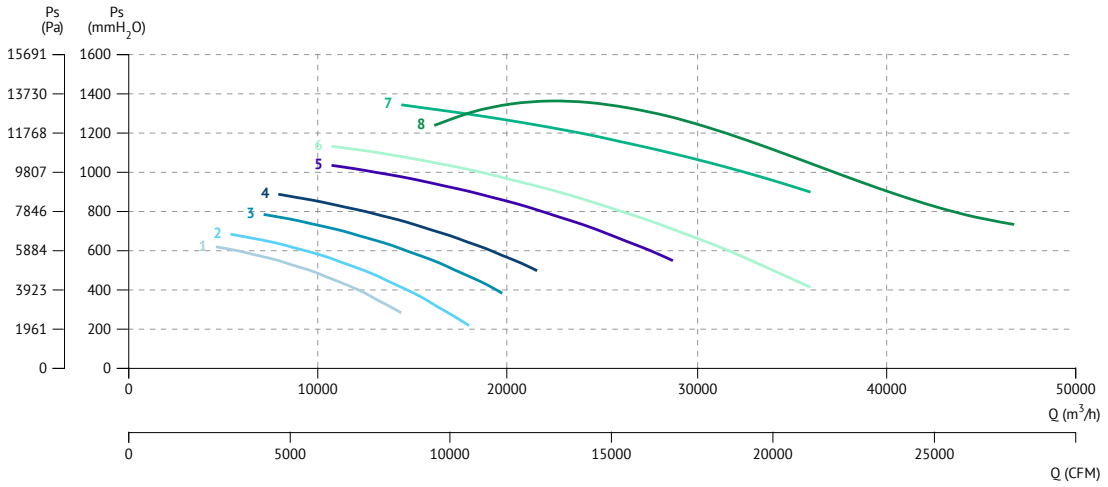

1 MBGR 631 T2 22kW
2 MBGR 632 T2 30kW
3 MBGR 711 T2 37kW
4 MBGR 712 T2 45kW
5 MBGR 801 T2 75kW
6 MBGR 802 T2 90kW
7 MBGR 901 T2 132kW
8 MBGR 902 T2 160kW

4 POLE / 4 polos

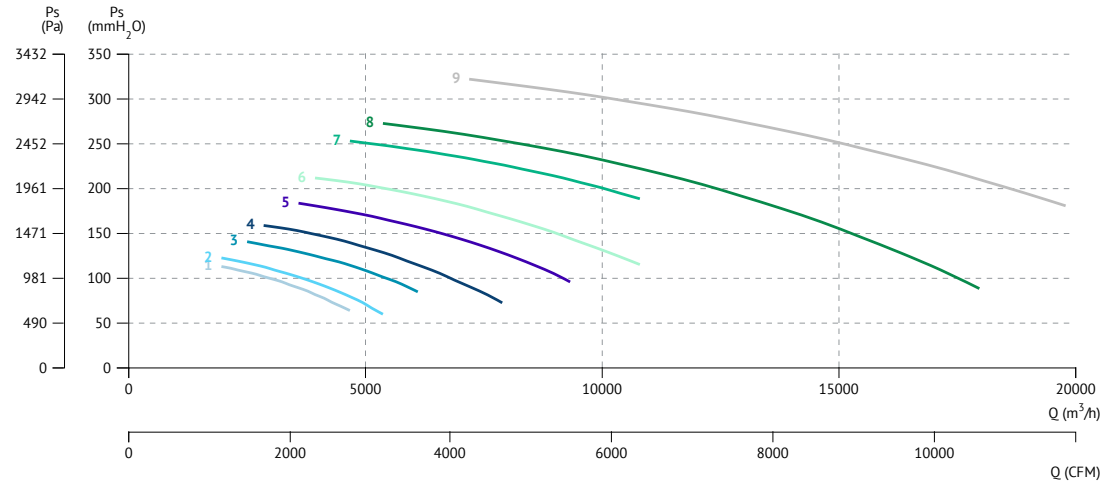

1 MBGR 563 T4 1,5kW
2 MBGR 564 T4 2,2kW
3 MBGR 633 T4 3kW
4 MBGR 634 T4 4kW
5 MBGR 713 T4 4kW
6 MBGR 714 T4 5,5kW
7 MBGR 803 T4 7,5kW
8 MBGR 804 T4 11kW
9 MBGR 903 T4 15kW

4 POLE / 4 polos

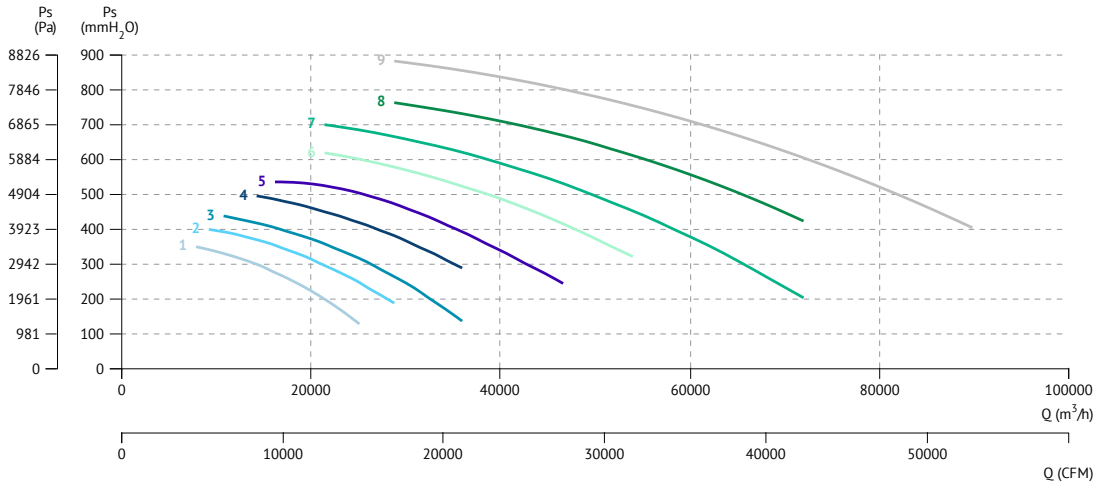

1 MBGR 904 T4 22kW
2 MBGR 1001 T4 30kW
3 MBGR 1002 T4 37kW
4 MBGR 1121 T4 45kW
5 MBGR 1122 T4 55kW
6 MBGR 1251 T4 75kW
7 MBGR 1252 T4 110kW
8 MBGR 1401 T4 132kW
9 MBGR 1402 T4 160kW

6 POLE / 6 polos

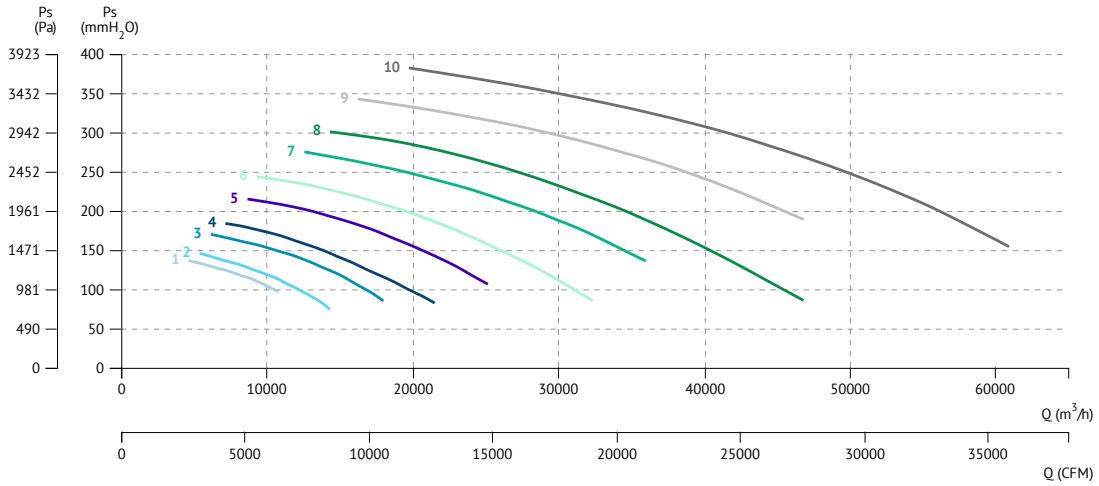

1 MBGR 905 T6 4kW
2 MBGR 906 T6 5,5kW
3 MBGR 1003 T6 7,5kW
4 MBGR 1004 T6 11kW
5 MBGR 1123 T6 15kW
6 MBGR 1124 T6 18,5kW
7 MBGR 1253 T6 22kW
8 MBGR 1254 T6 30kW
9 MBGR 1403 T6 37kW
10 MBGR 1404 T6 55kW

MA P/R

Straight blade impeller, in cast aluminum
Turbina de pala recta, en fundición de aluminio



exempt ErP
+ info 60 Hz

MANUFACTURING FEATURES
- Cast aluminium housing.
- Straight blade made of cast aluminium.
- Polyester finishing coat.
- Squirrel cage asynchronous standard motor, IP-55 protection and rated class F insulation. Standard voltages 230/400V 50Hz.
- Default assembly orientation is LG270.

APPLICATIONS
Designed for inline installation, they are suitable for:
- Solid material transport (except for textile fibers).
- Maximum working temperature: carried air 130ºC; environment 60ºC.

UNDER REQUEST
- Special voltages.
- 2 speed motors.
- Orientations: LG 0, LG 45, LG 90, LG 135, LG 180, LG 315.

CARACTERÍSTICAS CONSTRUCTIVAS
- Carcasa fabricada en fundición de aluminio.
- Turbina de pala recta en fundición de aluminio.
- Protegidos contra la corrosión mediante recubrimiento en polvo de resina de poliéster.
- Motor asíncrono normalizado de jaula de ardilla con protección IP-55 y aislamiento clase F. Voltajes estándar 230/400V 50Hz.
- Orientación estándar LG270.

APLICACIONES
Diseñados para instalación en conducto, son indicados para:
- Transporte de materia sólida excepto fibras textiles.
- Temperatura máxima de trabajo en continuo: aire transportado 130ºC, ambiente: 60ºC.

BAJO DEMANDA
- Voltajes especiales.
- Motor 2 velocidades.
- Orientaciones: LG 0, LG 45, LG 90, LG 135, LG 180, LG 315.

ACCESSORIES / accesorios



INT
Interruptor de corte
Safety switch



SFC
Variador de velocidad frecuencial
Frecuency speed controller



AVR
Amortiguador antivibrátil de caucho
Anti-vibration rubber block



AVS
Amortiguador de muelles
Spring anti-vibration block



SIL-C
Silenciador circular aspiración/impulsión
inlet-outlet circular silencer



BAD
Brida de acoplamiento circular-circular.
Circular-Circular coupling flange.



JE 45
Junta elástica
Flexible joint



AB
Cabinas acústicas para ventiladores centrífugos Casals
Acoustic cabins for Casals centrifugal fans



FS
Pie soporte delantero para ventiladores de media y alta presión
Front support for medium and high pressure fans



BA-400
Brida antivibratoria 400º/2h.
Anti-vibrating flange 400º/2h.



AC
Brida conexión
Conection flange

THREE PHASE RANGE / serie trifásica

2 POLE / 2 polos

Code	Model	R.P.M.	Rated I (A) 400V	Rated Power kW	Air flow m³/h	Sound dB (A)	Weight Kg	Connect. diagram
253300160	MA 26 T2 0,37kW P/R	2800	0,91	0,37	700	51	14	1
300006000	MA 27 T2 0,55kW P/R	2800	1,29	0,55	850	53	16	1
300140600	MA 28 T2 0,75kW P/R	2800	1,58	0,75	1.400	55	21	1
300032600	MA 31 T2 1,5kW P/R	2800	3,14	1,5	1.800	58	25	1

DIMENSIONS / dimensiones

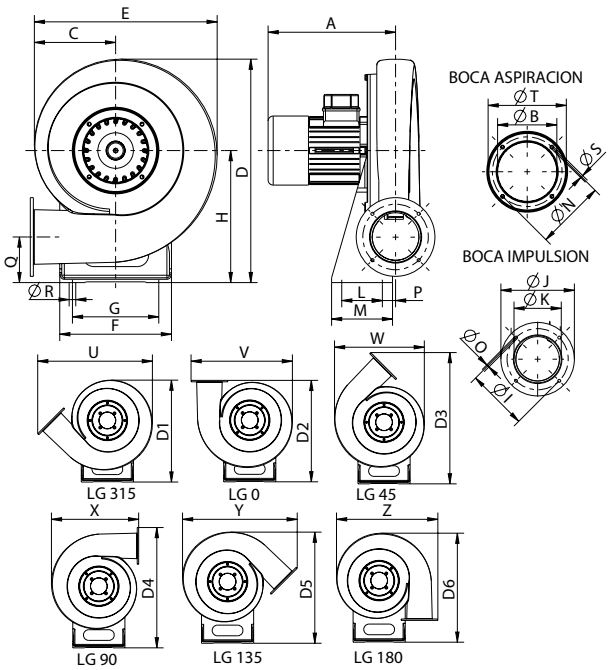

MODEL	A	Ø B	C	D	D1	D2	D3	D4	D5	D6	E	F	G	H	I	J	Ø K	L
MA 26 T2 0,37kW P/R	240	110	162	413	405	402	519	473	440	431	353	210	160	240	90	140	119	65
MA 27 T2 0,55kW P/R	250	125	168	440	431	428	552	505	470	460	368	220	170	260	100	155	129	80
MA 28 T2 0,75kW P/R	275	125	168	440	470	468	605	558	516	505	393	230	180	290	134,5	182	160	100
MA 31 T2 1,5kW P/R	320	160	193	530	518	513	668	620	568	555	428	240	190	323	145	200	175	120

MODEL	M	Ø N	Ø O	P	Q	Ø R	S	T	U	V	W	X	Y	Z
MA 26 T2 0,37kW P/R	105	132	6,2	18,5	77	13	M6	152	460	406	363	353	460	406
MA 27 T2 0,55kW P/R	120	147	6,2	26	90	13	M6	165	482	425	381	168	482	425
MA 28 T2 0,75kW P/R	140	162	10,2	20	113	13	M6	187	518	460	406	393	518	460
MA 31 T2 1,5kW P/R	160	180	10,2	18,5	122	13	M6	215	570	510	445	428	570	510

CONNECTION DIAGRAMS / esquema de conexiones

❶ **THREE PHASE MOTORS 1 SPEED** / motores trifásicos 1 velocidad

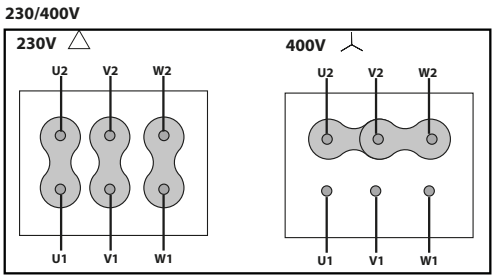

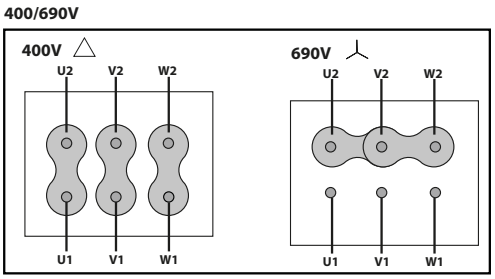

CHARACTERISTIC CURVES / curvas características

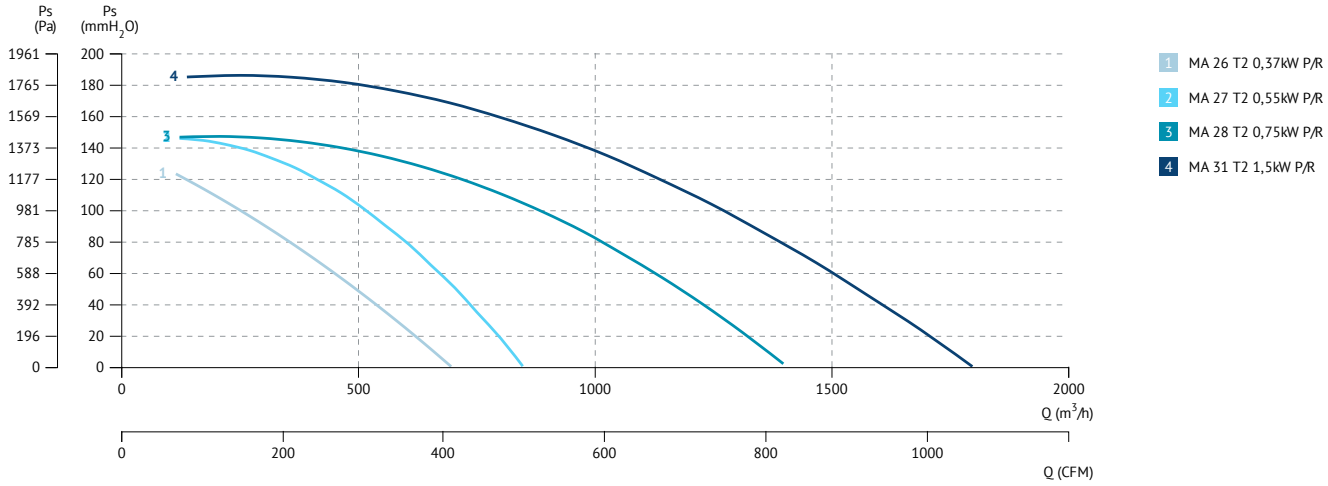

MB P/R

Straight blade impeller

Turbina de pala recta



exempt ErP

+ info 60 Hz

MANUFACTURING FEATURES

- Rolled steel sheet housing.
- Completely welded and reinforced housing.
- Single inlet straight blade impeller manufactured in steel sheet and with reinforced with a welded ring protected with polyester powder finishing coat.
- Polyester finishing coat.
- Standard asynchronous squirrel-cage motor with IP-55 protection and rated class F insulation. Manufactured with standard voltages 230/400V 50Hz in three phase motors up to 4kW, and 400/690V 50Hz for higher powers.
- Default assembly orientation is LG270.

APPLICATIONS

Designed for inline installation, they are suitable for:

- Solid material transport (except for textile fibers).
- Maximum working temperature: carried air 130ºC; environment 60ºC.

UNDER REQUEST

- 2 speed motors.
- Fan prepared for air up to 250ºC (depending on model).
- Fan equipped with cooling impeller for high temperature air transport.
- Orientations: LG0, LG 45, LG 90, LG 135, LG 180, LG225, LG315, RD0, RD45, RD90, RD135, RD180, RD225, RD 270, RD315.

CARACTERÍSTICAS CONSTRUCTIVAS

- Carcasa fabricada en chapa de acero laminado.
- Carcasa totalmente soldada y reforzada.
- Turbina de pala recta fabricada con chapa de acero y con aro de refuerzo soldado y protegida contra la corrosión mediante recubrimiento de polvo de resina de poliéster.
- Protegidos contra la corrosión mediante recubrimiento en polvo de resina de poliéster.
- Motor asíncrono normalizado de jaula de ardilla con protección IP-55 y aislamiento clase F. Voltajes estándar 230/400V 50Hz para motores trifásicos hasta 4kW y 400/690V 50Hz para potencias superiores.
- Orientación estándar: LG270.

APLICACIONES

Diseñados para instalación en conducto, son indicados para:

- Transporte de materia sólida excepto fibras textiles.
- Temperatura máxima de trabajo en continuo: aire transportado 130ºC, ambiente: 60ºC.

BAJO DEMANDA

- Motor 2 velocidades.
- Ventilador preparado para aire hasta 250ºC (según modelo).
- Ventilador equipado con rodete de refrigeración para transporte de aire de altas temperaturas.
- Orientación: LG0, LG 45, LG 90, LG 135, LG 180, LG225, LG315, RD0, RD45, RD90, RD135, RD180, RD225, RD 270, RD315.

ACCESSORIES / accesorios



INT

Interruptor de corte

Safety switch



SFC

Variador de velocidad frecuencial

Frecuency speed controller



AVR

Amortiguador antivibrátil de caucho

Anti-vibration rubber block



AVS

Amortiguador de muelles

Spring anti-vibration block



SIL-C

Silenciador circular aspiración/impulsión

inlet-outlet circular silencer



BAD

Brida de acoplamiento circular-circular.

Circular-Circular coupling flange.



JE 45

Junta elástica

Flexible joint



AB

Cabinas acústicas para ventiladores centrífugos Casals

Acoustic cabins for Casals centrifugal fans



FS

Pie soporte delantero para ventiladores de media y alta presión

Front support for medium and high pressure fans



BA-400

Brida antivibratoria 400º/2h.

Anti-vibrating flange 400º/2h.



AC

Brida conexión

Conection flange



EI

Embocadura impulsión.

Outlet flange.

THREE PHASE RANGE / serie trifásica

2 POLE / 2 polos

Code	Model	R.P.M.	Rated I (A) 400V	Rated Power kW	Air flow m³/h	Sound dB (A)	Weight Kg	Connect. diagram
253210160	MB 22/9 T2 1,1kW P/R	2800	2,33	1,1	2.100	70	23	1
253280160	MB 25/10 T2 1,5kW P/R	2800	3,14	1,5	2.550	72	31	1
253360161	MB 28/11 T2 2,2kW P/R	2800	4,58	2,2	4.500	75	40	1
253450160	MB 31/12 T2 3kW P/R	2870	5,92	3	5.300	77	55	1
253480161	MB 35/14 T2 5,5kW P/R	2900	10,6	5,5	7.800	80	85	1
253510160	MB 40/16 T2 7,5kW P/R	2900	14,1	7,5	9.500	84	103	1
253530160	MB 45/18 T2 11kW P/R	2930	20,8	11	10.500	87	180	1
253530161	MB 45/18 T2 15kW P/R	2930	27,4	15	12.500	88	191	1

DIMENSIONS / dimensiones

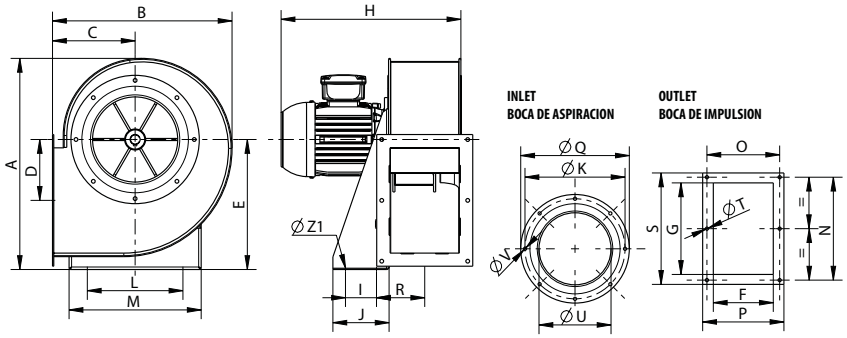

MODEL	A	B	C	D	E	F	G	H	I	J	K	L	M	N	O	P	Q	R	S	ØT	ØU	ØV	ØZ1
MB 22/9 T2 1,1kW P/R	447	382	181	134	280	140	216	402	50	110	256	220	290	256	280	204	280	102	282	9	180	9	11
MB 25/10 T2 1,5kW P/R	496	420	197	142	310	165	254	437	74	134	282	228	315	290	205	229	306	1145	314	9	203	9	13
MB 28/11 T2 2,2kW P/R	549	468	216	154	340	180	300	477	95	144	320	245	350	340	220	244	348	111,5	364	9	228	9	13

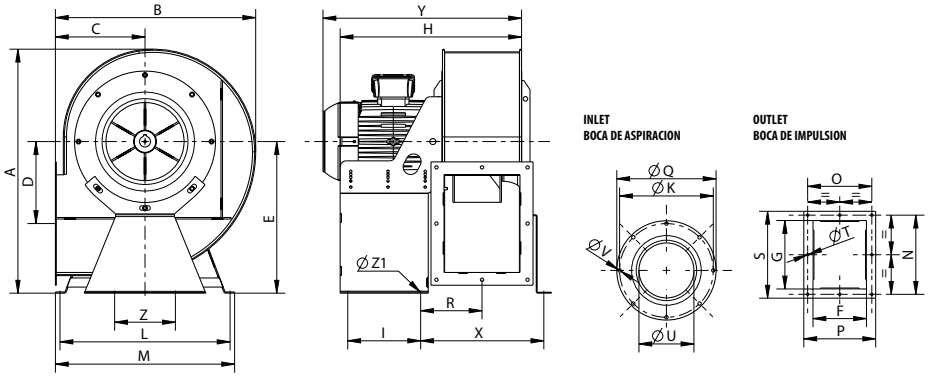

MODEL	A	B	C	D	E	F	G	H	I	J	K	L	M	N	O	P	Q	R
MB 31/12 T2 3kW P/R	640	531	249	180	406	198	319	538	240	290	354,5	457	482	360	240	274	382	171
MB 35/14 T2 5,5kW P/R	715	587	270	242	451	224	280	564	240	290	394,5	449	474	318	266	300	422	184
MB 40/16 T2 7,5kW P/R	796	652	295	271	499	250	320	595	240	290	438	560	590	370	300	336	464	202
MB 45/18 T2 11kW P/R	887	730	329	305	553	280	360	791	250	300	485	602	632	404	328	356	515	207
MB 45/18 T2 15kW P/R	887	730	329	305	553	280	360	791	250	300	485	602	632	404	328	356	515	207

MODEL	S	ØT	ØU	ØV	X	Y	Z	ØZ1
MB 31/12 T2 3kW P/R	395	11	203	11	-	533	-	13
MB 35/14 T2 5,5kW P/R	356	11	228	11	-	674	-	13
MB 40/16 T2 7,5kW P/R	406	11	257	11	400	700	200	13
MB 45/18 T2 11kW P/R	436	11	289	11	415	856	200	13
MB 45/18 T2 15kW P/R	436	11	289	11	415	856	200	13

CONNECTION DIAGRAMS / esquema de conexiones

❶ **THREE PHASE MOTORS 1 SPEED** / motores trifásicos 1 velocidad

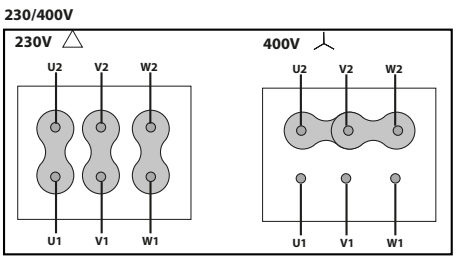

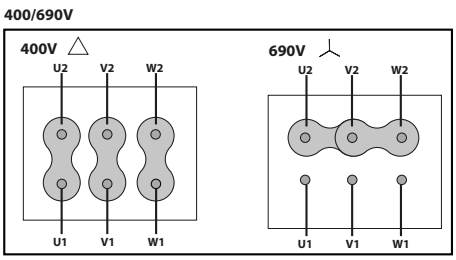

CHARACTERISTIC CURVES / curvas características

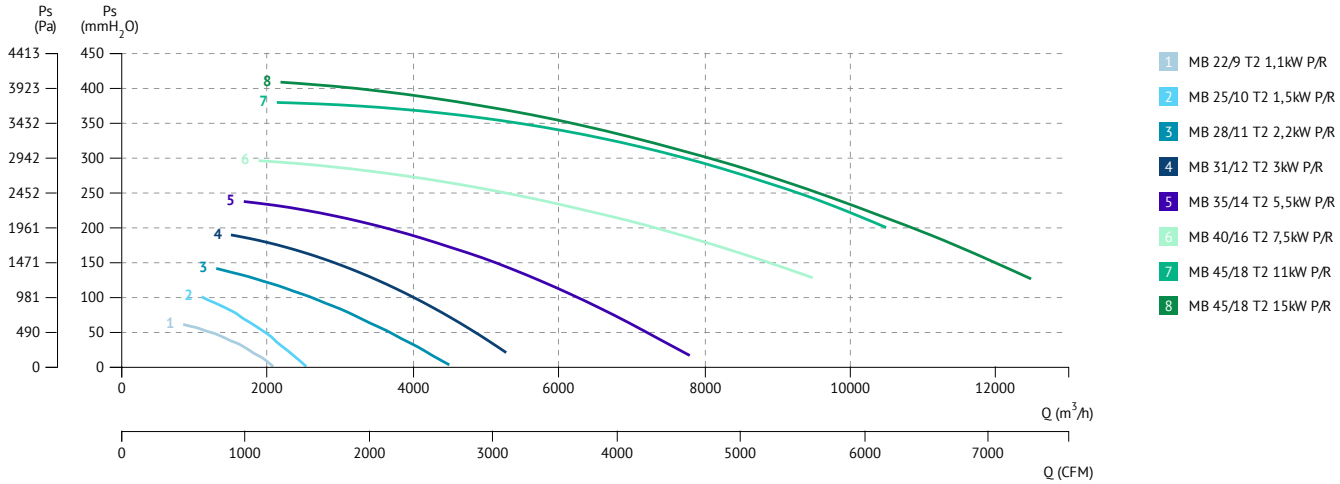

1 MB 22/9 T2 1,1kW P/R
2 MB 25/10 T2 1,5kW P/R
3 MB 28/11 T2 2,2kW P/R
4 MB 31/12 T2 3kW P/R
5 MB 35/14 T2 5,5kW P/R
6 MB 40/16 T2 7,5kW P/R
7 MB 45/18 T2 11kW P/R
8 MB 45/18 T2 15kW P/R

MBZM P/R

Centrifugal fan for solid material transport

Ventilador centrífugo para transporte de material sólido



+ info 60 Hz

ErP

MANUFACTURING FEATURES

- Fan made of Fe360 sheet.
- Fully welded and reinforced housing.
- Single inlet straight blade impeller made of made of Fe360 sheet statically and dynamically balanced.
- The fan paint finish is based on a Qualicoat polyester powder coating stoved at 200ºC, with an average film thickness of 70 microns. Average heat resistance of coating is 180ºC with peaks of 200ºC.
- Impellers are painted with polyester primer that resists temperatures up to 300ºC.
- Standard asynchronous squirrel-cage motor with IP-55 protection and rated class F insulation. Standard voltages 230/400V 50Hz for three phase motors up to 4kW and 400/690V 50Hz for higher powers.
- Standard orientation LG270.
- It allows adjusting the orientation locally from models 220 to 630. Models sizes from 710 to 1000 size the orientation is fixed.
- Optional front support up to size 500, size 560 and upper front support is included.

APPLICATIONS

Designed for inline installation, they are suitable for:

- For pneumatic transport of solid materials mixed with air, sawdust and wood chips; also filamentary materials.
- Maximum working temperature: carried air 130ºC; environment 60ºC.

UNDER REQUEST

- Fans for special voltages.
- 2 speed motor.
- C4 or C5 coating painting.
- Hot dip galvanized.
- Special steel (Cor-Ten A, Hardox...).
- Inox 304 (normal or electropolished finish).
- Inox 316 (normal or electropolished finish).
- Cooling wheel.
- Anticaloric paint.
- Reinforced housing.
- Fully welded housing (waterproof).
- Welded impeller.
- Insulated housing.
- Split casing (for big sizes).
- Inspection door to facilitate maintenance and cleaning.
- Drain plug.
- Airtight shaft.
- Frontal foot.
- Double suction flange.
- Available in non-sparking air passage and standard motor.
- Other brands of motors.
- Orientation: RD0, RD45, RD90, RD135, RD180, RD225, RD270, RD315, LG0, LG45, LG90, LG135, LG180. LG225, LG315

CARACTERÍSTICAS CONSTRUCTIVAS

- Ventilador fabricado en chapa Fe360.
- Carcasa totalmente soldada y reforzada.
- Turbina de pala recta y simple aspiración fabricada en Fe360 equilibrada estática y dinámicamente.
- La pintura de los ventiladores está formulada a base de poliéster en polvo Qualicoat polimerizada a 200ºC con un grosor medio de 70 micras. La resistencia térmica media de la pintura es de 180ºC con picos de 200ºC.
- Las turbinas se pintan con imprimación de poliéster con una resistencia térmica de 300ºC.
- Motor asíncrono normalizado de jaula de ardilla con protección IP-55 y aislamiento clase F. Voltajes estándar 230/400V 50Hz para motores trifásicos hasta 4kW y 400/690V 50Hz para potencias superiores.
- Orientación estándar LG270.
- Permite variar la orientación en destino, en los modelos del 220 al 630. En los tamaños que van del 710 al 1000, la orientación es fija.
- Pie delantero opcional hasta tamaño 500, tamaño 560 y superiores pie delantero incluido.

APLICACIONES

Diseñados para instalación en conducto, son indicados para:

- Para transporte neumático de materiales solidos mezclados con aire, serrín y virutas de madera; también para materiales filamentosos.
- Temperatura máxima de trabajo en continuo: aire transportado 130ºC, ambiente: 60ºC.

BAJO DEMANDA

- Ventiladores para voltajes especiales.
- Motor 2 velocidades.
- Acabado pintura C4-C5.
- Galvanizado en caliente.
- Aceros especiales (Corten, Hardox...).
- Inox 304 (acabado normal o electropulido).
- Inox 316 (acabado normal o electropulido).
- Rodete de refrigeración.
- Pintura anticalórica.
- Carcasa reforzada.
- Carcasa totalmente soldada (estanca).
- Turbina con palas soldadas.
- Carcasa aislada.
- Carcasa partida (para tamaños grandes).
- Puerta inspección para facilitar el mantenimiento y la limpieza.
- Drenaje.
- Eje estanco.
- Pie frontal.
- Doble anillo aspiración.
- Disponibles con paso de aire antichispas y motor estándar.
- Otras marcas de motores.
- Orientación: RD0, RD45, RD90, RD135, RD180, RD225, RD270, RD315, LG0, LG45, LG90, LG135, LG180. LG225, LG315.

ACCESSORIES / accesorios



INT

Interruptor de corte

Safety switch



SFC

Variador de velocidad frecuencial

Frecuency speed controller



AVR

Amortiguador antivibrátil de caucho

Anti-vibration rubber block



AVS

Amortiguador de muelles

Spring anti-vibration block



BAD

Brida de acoplamiento circular-circular.

Circular-Circular coupling flange.



SIL-C

Silenciador circular aspiración/impulsión

inlet-outlet circular silencer



EI

Embocadura impulsión

Outlet flange



JE 45

Junta elástica

Flexible joint



FS

Pie soporte delantero para ventiladores de media y alta presión

Front support for medium and high pressure fans



BA-400

Brida antivibratoria 400º/2h.

Anti-vibrating flange 400º/2h.



AC

Brida conexión

Conection flange



AB

Cabinas acústicas para ventiladores centrífugos Casals

Acoustic cabins for Casals centrifugal fans

THREE PHASE RANGE / serie trifásica

2 POLE / 2 polos

Code	Model	R.P.M.	Rated I (A) 400 V	Rated Power kW	Air flow m³/h	Sound dB (A)	Weight Kg	Connect. diagram
501502215	MBZM 220 T2 0,37kW P/R	2800	0,91	0,37	870	51	20	1
501502516	MBZM 251 T2 0,55kW P/R	2800	1,29	0,55	1.080	55	25	1
501502517	MBZM 252 T2 0,75kW P/R	2800	1,67	0,75	1.230	56	30	1
501502818	MBZM 281 T2 1,1kW P/R	2800	2,55	1,1	1.370	57	33	1
501502819	MBZM 282 T2 1,5kW P/R	2800	3,48	1,5	1.800	59	37	1
501503119	MBZM 311 T2 1,5kW P/R	2800	3,48	1,5	1.620	58	43	1
501503127	MBZM 312 T2 2,2kW P/R	2800	4,98	2,2	2.160	61	47	1
501503529	MBZM 351 T2 3kW P/R	2870	6,4	3	2.520	63	63	1
501503532	MBZM 352 T2 4kW P/R	2890	8,2	4	3.00	65	72	1
501504034	MBZM 401 T2 5,5kW P/R	2900	11	5,5	4.320	67	101	1
501504036	MBZM 402 T2 7,5kW P/R	2900	15	7,5	5.400	68	106	1
501504521	MBZM 452 T2 11kW P/R	2930	19,8	11	7.200	71	155	1
501505024	MBZM 501 T2 15kW P/R	2930	26,6	15	9.000	73	180	1
501505028	MBZM 502 T2 22kW P/R	2940	39	22	10..800	74	250	1

4 POLE / 4 polos

Code	Model	R.P.M.	Rated I (A) 400 V	Rated Power kW	Air flow m³/h	Sound dB (A)	Weight Kg	Connect. diagram
501504546	MBZM 454 T4 1,5kW P/R	1400	3,65	1,5	3.600	57	85	1
501505054	MBZM 503 T4 2,2kW P/R	1430	5	2,2	4.680	56	112	1
501505056	MBZM 504 T4 3kW P/R	1430	6,8	3	5.400	60	117	1
501505659	MBZM 561 T4 4kW P/R	1440	8,8	4	6120	61	156	1
501505661	MBZM 562 T4 5,5kW P/R	1440	12	5,5	7.200	63	177	1
501506363	MBZM 631 T4 7,5kW P/R	1440	15	7,5	7.920	64	202	1
501506349	MBZM 632 T4 11kW P/R	1460	20,9	11	10.080	66	250	1
501507149	MBZM 711 T4 11kW P/R	1460	20,9	11	12.600	68	358	1
501507152	MBZM 712 T4 15kW P/R	1460	27,9	15	12.600	68	370	1
501508053	MBZM 801 T4 18,5kW P/R	1465	33	18,5	19800	70	526	1
501508057	MBZM 802 T4 30kW P/R	1475	53,2	30	21.600	72	639	1
501509058	MBZM 901 T4 37kW P/R	1475	66,7	37	28.800	74	782	1
501509060	MBZM 902 T4 45kW P/R	1475	78,6	45	28.800	75	817	1
501510062	MBZM 1001 T4 55kW P/R	1480	96,2	55	36.000	76	1083	1
501510064	MBZM 1002 T4 75kW P/R	1480	130	75	42.120	77	1227	1

DIMENSIONS / dimensiones

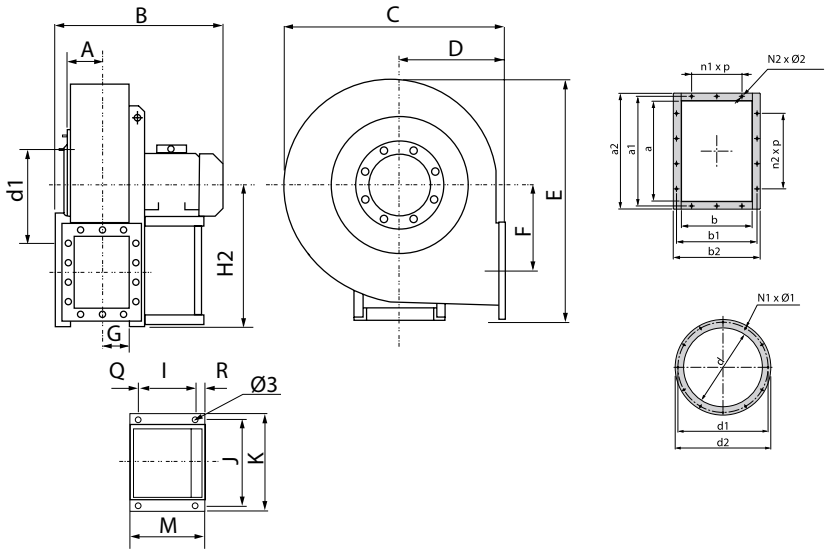

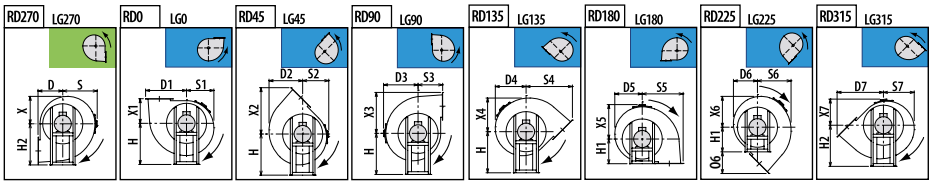

MODEL	Ø 3	A	B	C	D	D1	D2	D3	D4	D5	D6	D7	E	F	G	H	H1	H2
MBZM 220 T2 0,37kW P/R	10	62	337	391	165	232	200	226	190	175	190	280	430	150	55	165	165	255
MBZM 251 T2 0,55kW P/R	10	86	396	471	195	314	255	276	235	212	215	360	527	175	77	315	195	315
MBZM 252 T2 0,75kW P/R	10	86	420	471	195	314	255	276	235	212	215	360	527	175	77	315	195	315
MBZM 281 T2 1,1kW P/R	10	95	438	505	200	353	287	305	262	231	226	391	606	202	86	375	200	375
MBZM 282 T2 1,5kW P/R	10	95	485	505	200	353	287	305	262	231	226	391	606	202	86	375	200	375
MBZM 311 T2 1,5kW P/R	10	105	505	557	225	393	316	332	288	256	253	437	656	229	96	400	225	400
MBZM 312 T2 2,2kW P/R	10	105	505	557	225	393	316	332	288	256	253	437	656	229	96	400	225	400
MBZM 351 T2 3kW P/R	12	115	561	630	255	437	359	375	325	288	278	489	738	253	106	450	255	450
MBZM 352 T2 4kW P/R	12	115	582	630	255	437	359	375	325	288	278	489	738	253	106	450	255	450
MBZM 401 T2 5,5kW P/R	12	127	646	685	306	487	387	400	353	311	306	546	811	286	118	500	285	500
MBZM 402 T2 7,5kW P/R	12	127	646	685	306	487	387	400	353	311	306	546	811	286	118	500	285	500
MBZM 452 T2 11kW P/R	14	141	778	765	320	542	435	445	398	354	342	609	914	321	132	560	320	560
MBZM 454 T4 1,5kW P/R	10	141	581	765	320	542	435	445	398	354	342	609	914	321	132	560	320	560
MBZM 501 T2 15kW P/R	14	157	810	862	360	597	490	502	450	400	380	677	1000	355	148	600	360	600
MBZM 502 T2 22kW P/R	17	157	891	862	360	597	490	502	450	400	380	677	1000	355	148	600	360	600
MBZM 503 T4 2,2kW P/R	12	157	644	862	360	597	490	502	450	400	380	677	1000	355	148	600	360	600
MBZM 504 T4 3kW P/R	12	157	644	862	360	597	490	502	450	400	380	677	1000	355	148	600	360	600

MODEL	I	J	K	M	N1xØ1	N2xØ2	O6	Q	R	S	S1	S2	S3	S4	S5	S6	S7	X
MBZM 220 T2 0,37kW P/R	121	203	225	195	4x4	4x8	115	48	26	226	175	190	165	280	232	200	190	175
MBZM 251 T2 0,55kW P/R	121	203	225	195	8x8	8x12	165	48	26	276	212	215	195	360	314	255	235	212
MBZM 252 T2 0,75kW P/R	121	203	225	217	8x8	8x12	165	48	48	276	212	215	195	360	314	255	235	212
MBZM 281 T2 1,1kW P/R	121	203	225	217	8x8	8x12	191	48	48	305	231	226	200	391	353	287	262	231
MBZM 282 T2 1,5kW P/R	133	234	260	251	8x8	8x12	191	58	60	305	231	226	200	391	353	287	262	231
MBZM 311 T2 1,5kW P/R	133	234	260	246	8x8	10x12	212	55	58	332	256	253	225	437	393	316	288	256
MBZM 312 T2 2,2kW P/R	133	234	260	246	8x8	10x12	212	55	17	332	256	253	225	437	393	316	288	256
MBZM 351 T2 3kW P/R	197	289	324	276	8x10	10x12	234	30	49	375	288	278	255	489	437	359	325	288
MBZM 352 T2 4kW P/R	197	289	324	276	8x10	10x12	234	30	23	375	288	278	255	489	437	359	325	288
MBZM 401 T2 5,5kW P/R	237	337	372	336	8x12	10x12	261	40	59	400	311	306	285	546	487	387	353	311
MBZM 402 T2 7,5kW P/R	237	337	372	336	8x12	10x12	261	40	59	400	311	306	285	546	487	387	353	311
MBZM 452 T2 11kW P/R	337	395	440	436	8x12	10x12	289	50	49	445	354	342	320	609	542	435	398	354
MBZM 454 T4 1,5kW P/R	133	234	260	246	8x12	10x12	289	55	58	445	354	342	320	609	542	435	398	354
MBZM 501 T2 15kW P/R	337	395	440	436	8x12	14x12	317	50	49	502	400	380	360	677	597	490	450	400
MBZM 502 T2 22kW P/R	357	434	488	460	8x12	14x12	317	70	33	502	400	380	360	677	597	490	450	400
MBZM 503 T4 2,2kW P/R	197	289	324	276	8x12	14x12	317	30	49	502	400	380	360	677	597	490	450	400
MBZM 504 T4 3kW P/R	197	289	324	276	8x12	14x12	317	30	49	502	400	380	360	677	597	490	450	400

MODEL	X1	X2	X3	X4	X5	X6	X7	a	a1	a2	b	b1	b2	d	d1	d2	n1xp	n2xp
MBZM 220 T2 0,37kW P/R	165	280	232	200	226	190	190	124	145	164	103	125	143	130	150	170	-	-
MBZM 251 T2 0,55kW P/R	195	360	314	255	276	235	215	207	241	277	148	182	218	185	219	250	1x112	1x112
MBZM 252 T2 0,75kW P/R	195	360	314	255	276	235	215	207	241	277	148	182	218	185	219	250	1x112	1x112
MBZM 281 T2 1,1kW P/R	200	391	353	287	305	262	226	231	265	301	166	200	236	205	241	275	1x112	1x112
MBZM 282 T2 1,5kW P/R	200	391	353	287	305	262	226	231	265	301	166	200	236	205	241	275	1x112	1x112
MBZM 311 T2 1,5kW P/R	225	437	393	316	332	288	253	258	292	328	185	219	255	228	265	298	1x112	2x112
MBZM 312 T2 2,2kW P/R	225	437	393	316	332	288	253	258	292	328	185	219	255	228	265	298	1x112	2x112
MBZM 351 T2 3kW P/R	255	489	437	359	375	325	278	288	332	368	205	249	285	255	292	325	1x125	2x125
MBZM 352 T2 4kW P/R	255	489	437	359	375	325	278	288	332	368	205	249	285	255	292	325	1x125	2x125
MBZM 401 T2 5,5kW P/R	285	546	487	387	400	353	306	322	366	402	229	273	309	285	332	365	1x125	2x125
MBZM 402 T2 7,5kW P/R	285	546	487	387	400	353	306	322	366	402	229	273	309	285	332	365	1x125	2x125
MBZM 452 T2 11kW P/R	320	609	542	435	445	398	342	361	405	441	256	300	336	320	366	400	1x125	2x125
MBZM 454 T4 1,5kW P/R	320	609	542	435	445	398	342	361	405	441	256	300	336	320	366	400	1x125	2x125
MBZM 501 T2 15kW P/R	360	677	597	490	502	450	380	404	448	484	288	332	368	360	405	440	2x125	3x125
MBZM 502 T2 22kW P/R	360	677	597	490	502	450	380	404	448	484	288	332	368	360	405	440	2x125	3x125
MBZM 503 T4 2,2kW P/R	360	677	597	490	502	450	380	404	448	484	288	332	368	360	405	440	2x125	3x125
MBZM 504 T4 3kW P/R	360	677	597	490	502	450	380	404	448	484	288	332	368	360	405	440	2x125	3x125

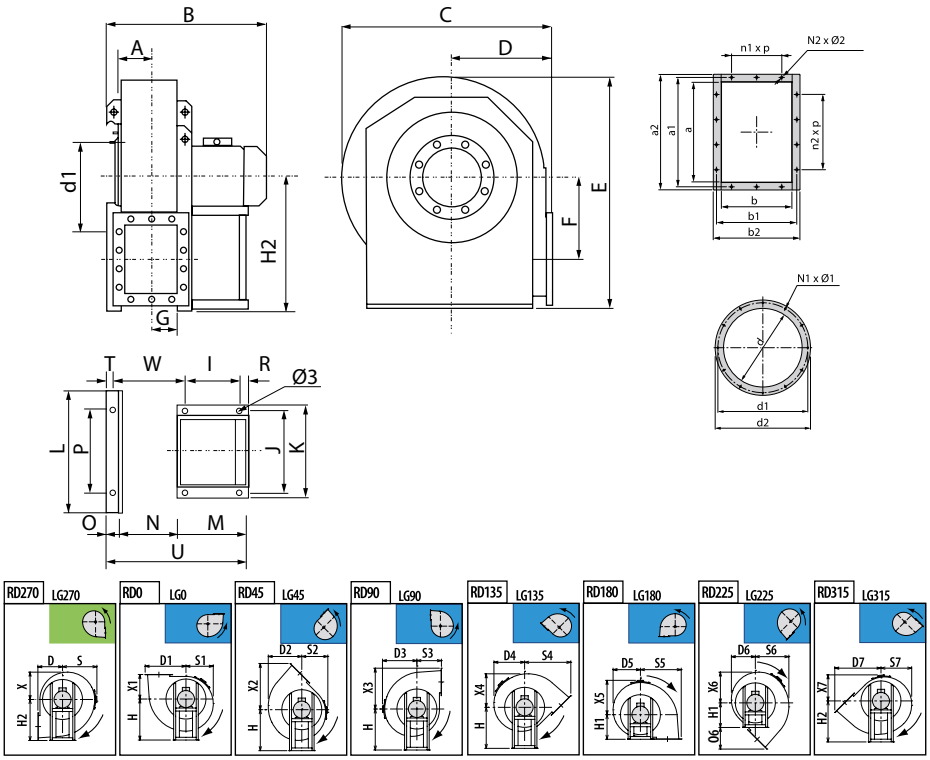

MODEL	Ø 3	A	B	C	D	D1	D2	D3	D4	D5	D6	D7	E	F	G	H	H1	H2
MBZM 561 T4 4kW P/R	12	177	712	970	400	657	555	570	542	485	425	747	1155	390	165	670	400	670
MBZM 562 T4 5,5kW P/R	12	177	752	970	400	657	555	570	542	485	425	747	1155	390	165	670	400	670
MBZM 631 T4 7,5kW P/R	12	195	792	1080	450	733	619	630	603	550	476	836	1300	439	185	750	450	750
MBZM 632 T4 11kW P/R	14	195	897	1080	450	733	619	630	603	550	476	836	1300	439	185	750	450	750

MODEL	I	J	K	L	M	N	N1XØ1	N2XØ2	O	O6	P	R	S	S1	S2	S3	S4	S5
MBZM 561 T4 4kW P/R	197	289	324	692	277	326	12x12	14x12	53	347	632	49	570	485	425	400	747	657
MBZM 562 T4 5,5kW P/R	237	337	372	692	337	326	12x12	14x12	53	347	632	59	570	485	425	400	747	657
MBZM 631 T4 7,5kW P/R	237	337	372	762	337	366	12x12	14x12	53	386	702	59	630	550	476	450	836	733
MBZM 632 T4 11kW P/R	337	395	440	762	437	366	12x12	14x12	53	386	702	49	630	550	476	450	836	733

MODEL	S6	S7	T	U	W	X	X1	X2	X3	X4	X5	X6	X7	a	a1	a2	b	b1
MBZM 561 T4 4kW P/R	555	542	23	656	387	485	400	747	657	555	570	542	425	453	497	533	322	366
MBZM 562 T4 5,5kW P/R	555	542	23	716	397	485	400	747	657	555	570	542	425	453	497	533	322	366
MBZM 631 T4 7,5kW P/R	619	603	23	755	436	550	450	836	733	619	630	603	476	507	551	587	361	405
MBZM 632 T4 11kW P/R	619	603	23	855	446	550	450	836	733	619	630	603	476	507	551	587	361	405

MODEL	b2	d	d1	d2	n1xp	n2xp
MBZM 561 T4 4kW P/R	402	405	448	485	2x125	3x125
MBZM 562 T4 5,5kW P/R	402	405	448	485	2x125	3x125
MBZM 631 T4 7,5kW P/R	441	455	497	535	2x125	3x125
MBZM 632 T4 11kW P/R	441	455	497	535	2x125	3x125

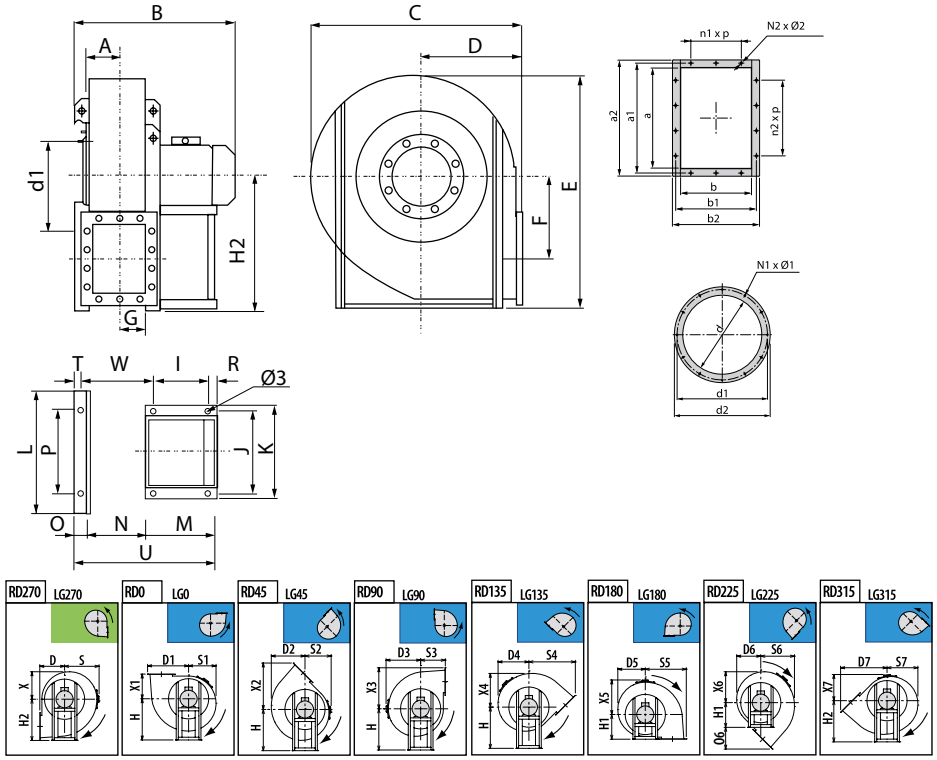

MODEL	Ø 3	A	B	C	D	D1	D2	D3	D4	D5	D6	D7	E	F	G	H	H1	H2
MBZM 711 T4 11kW P/R	20	216	942	1190	500	835	719	690	662	565	497	944	1415	500	202	670	500	850
MBZM 712 T4 15kW P/R	20	216	942	1190	500	835	719	690	662	565	497	944	1415	500	202	670	500	850
MBZM 801 T4 18,5kW P/R	20	241	1092	1342	560	929	811	782	749	641	562	1053	1591	560	226	755	560	950
MBZM 802 T4 30kW P/R	20	241	1200	1342	560	929	811	782	749	641	562	1053	1591	560	226	755	560	950
MBZM 901 T4 37kW P/R	20	275	1236	1500	630	1038	905	870	835	721	633	1180	1781	1038	253	850	630	1060
MBZM 902 T4 45kW P/R	20	275	1296	1500	630	1038	905	870	835	721	633	1180	1781	1038	253	850	630	1060
MBZM 1001 T4 55kW P/R	20	308	1486	1686	710	1171	1015	976	936	814	718	1330	1994	710	284	950	710	1180
MBZM 1002 T4 75kW P/R	20	308	1489	1686	710	1171	1015	976	936	814	718	1330	1994	710	284	950	710	1180

MODEL	I	J	K	L	M	N	N1XØ1	N2XØ2	O	O6	P	R	S	S1	S2	S3	S4	S5
MBZM 711 T4 11kW P/R	316	772	826	914	436	404	12x14	14x14	60	444	772	49	690	565	497	500	944	835
MBZM 712 T4 15kW P/R	316	772	826	914	436	404	12x14	14x14	60	444	772	49	690	565	497	500	944	835
MBZM 801 T4 18,5kW P/R	361	862	926	1044	460	453	12x14	14x14	80	493	862	39	782	641	562	560	1053	929
MBZM 802 T4 30kW P/R	401	862	926	1044	500	453	12x14	14x14	80	493	862	39	782	641	562	560	1053	929
MBZM 901 T4 37kW P/R	441	962	1026	1144	540	507	12x14	16x14	80	550	962	39	870	721	633	630	1180	1038
MBZM 902 T4 45kW P/R	441	962	1026	1144	540	507	12x14	16x14	80	550	962	39	870	721	633	630	1180	1038
MBZM 1001 T4 55kW P/R	500	1056	1128	1254	600	569	16x14	14x14	100	620	1056	45	976	814	718	710	1330	1171
MBZM 1002 T4 75kW P/R	590	1056	1128	1254	690	569	16x14	14x14	100	620	1056	45	976	814	718	710	1330	1171

MODEL	S6	S7	T	U	W	X	X1	X2	X3	X4	X5	X6	X7	a	a1	a2	b	b1
MBZM 711 T4 11kW P/R	719	662	27	889	497	565	500	944	835	719	690	662	497	569	629	669	404	464
MBZM 712 T4 15kW P/R	719	662	27	889	497	565	500	944	835	719	690	662	497	569	629	669	404	464
MBZM 801 T4 18,5kW P/R	811	749	47	993	546	641	560	1053	929	811	782	749	562	638	698	738	453	513
MBZM 802 T4 30kW P/R	811	749	47	1033	546	641	560	1053	929	811	782	749	562	638	698	738	453	513
MBZM 901 T4 37kW P/R	905	835	47	1127	600	721	630	1180	1038	905	870	835	633	715	775	815	507	567
MBZM 902 T4 45kW P/R	905	835	47	1127	600	721	630	1180	1038	905	870	835	633	715	775	815	507	567
MBZM 1001 T4 55kW P/R	1015	936	67	1269	657	814	710	1330	1171	1015	976	936	718	801	871	921	569	639
MBZM 1002 T4 75kW P/R	1015	936	67	1359	657	814	710	1330	1171	1015	976	936	718	801	871	921	569	639

MODEL	b2	d	d1	d2	n1xp	n2xp
MBZM 711 T4 11kW P/R	669	505	551	585	2x160	3x160
MBZM 712 T4 15kW P/R	504	505	551	585	2x160	3x160
MBZM 801 T4 18,5kW P/R	553	565	629	665	2x160	3x160
MBZM 802 T4 30kW P/R	553	565	629	665	2x160	3x160
MBZM 901 T4 37kW P/R	607	635	698	735	2x160	4x160
MBZM 902 T4 45kW P/R	607	635	698	735	2x160	4x160
MBZM 1001 T4 55kW P/R	689	715	775	815	2x200	3x200
MBZM 1002 T4 75kW P/R	689	715	775	815	2x200	3x200

CONNECTION DIAGRAMS / esquema de conexiones

1 THREE PHASE MOTORS 1 SPEED / motores trifásicos 1 velocidad

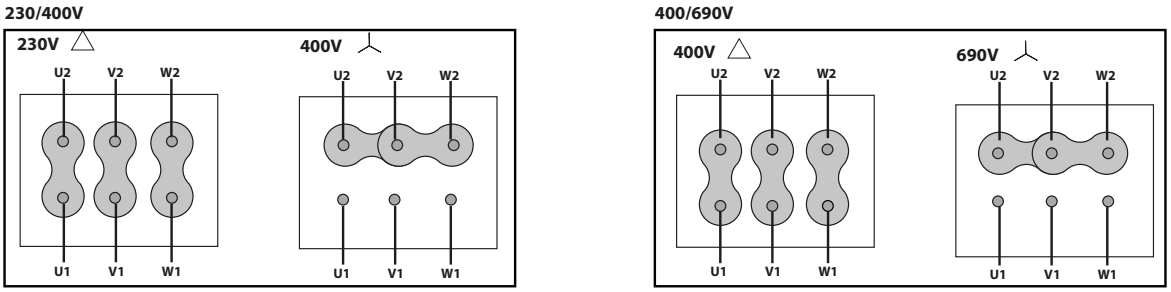

CHARACTERISTIC CURVES / curvas características

2 POLE / 2 polos

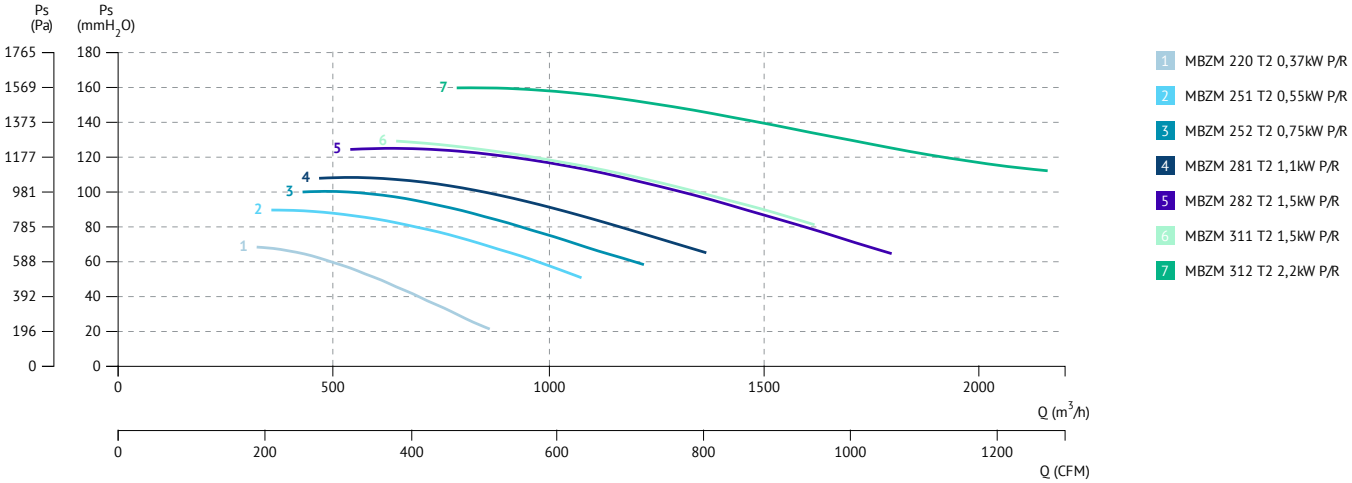

2 POLE / 2 polos

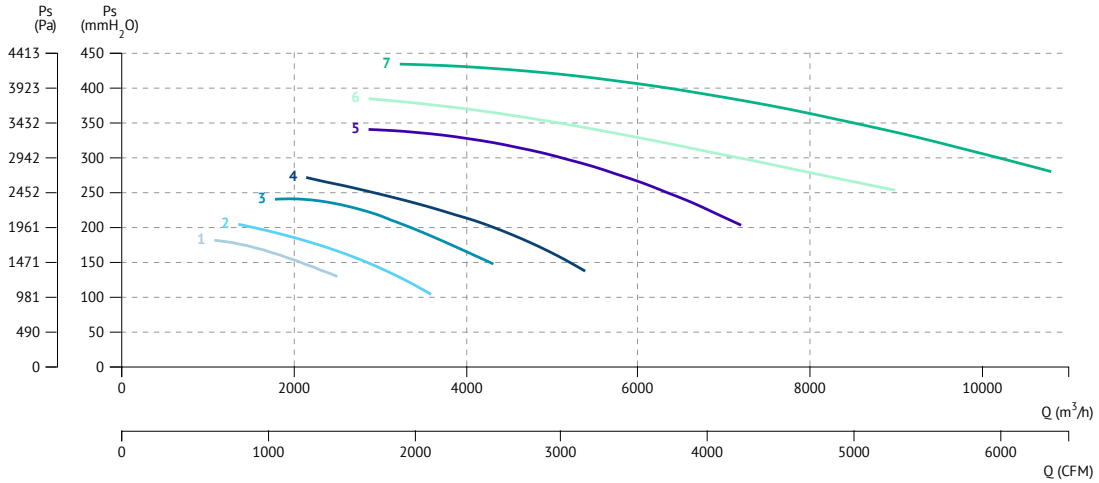

1 MBZM 351 T2 3kW P/R
2 MBZM 352 T2 4kW P/R
3 MBZM 401 T2 5,5kW P/R
4 MBZM 402 T2 7,5kW P/R
5 MBZM 452 T2 11kW P/R
6 MBZM 501 T2 15kW P/R
7 MBZM 502 T2 22kW P/R

4 POLE / 4 polos

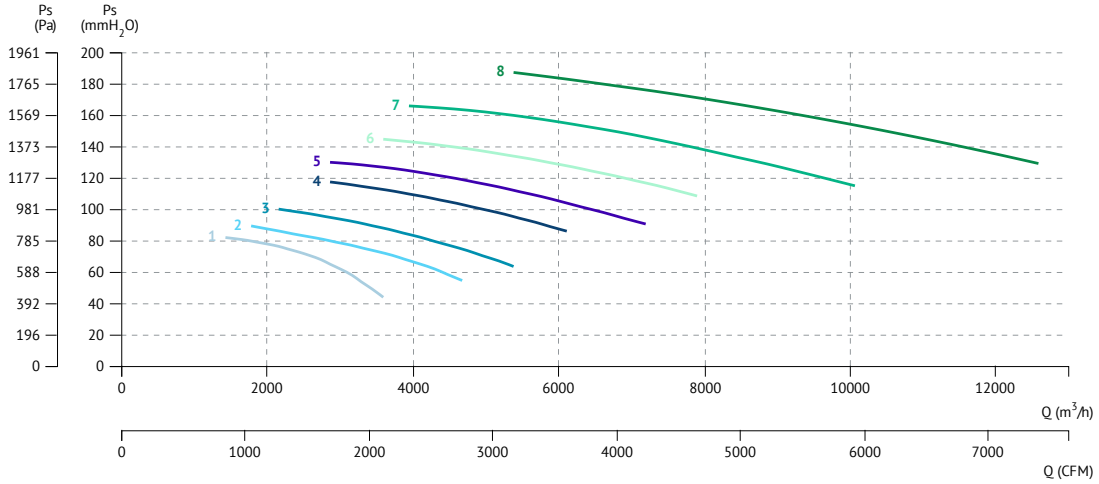

1 MBZM 454 T4 1,5kW P/R
2 MBZM 503 T4 2,2kW P/R
3 MBZM 504 T4 3kW P/R
4 MBZM 561 T4 4kW P/R
5 MBZM 562 T4 5,5kW P/R
6 MBZM 631 T4 7,5kW P/R
7 MBZM 632 T4 11kW P/R
8 MBZM 711 T4 11kW P/R

4 POLE / 4 polos

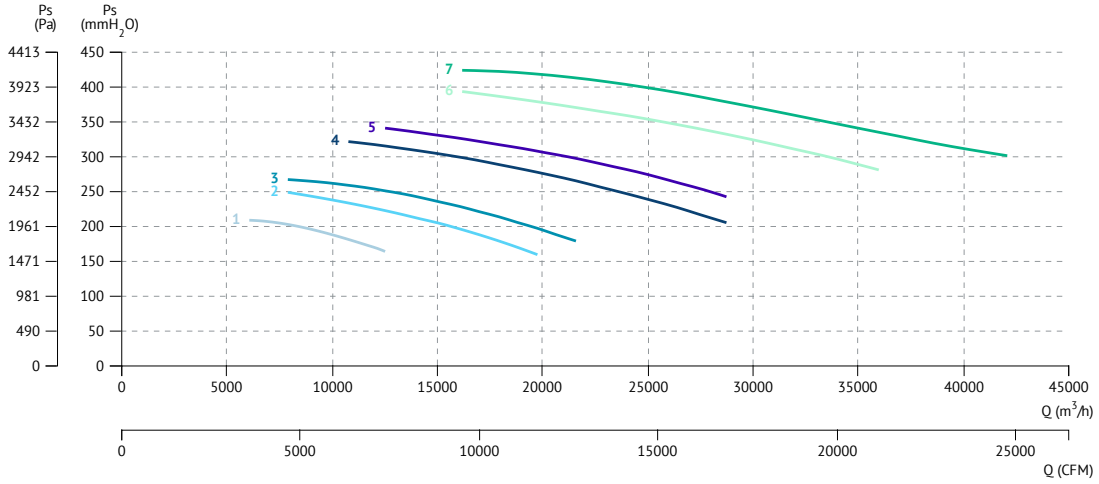

1 MBZM 712 T4 15kW P/R
2 MBZM 801 T4 18,5kW P/R
3 MBZM 802 T4 30kW P/R
4 MBZM 901 T4 37kW P/R
5 MBZM 902 T4 45kW P/R
6 MBZM 1001 T4 55kW P/R
7 MBZM 1002 T4 75kW P/R

MDI

Forward impeller, stainless steel AISI 304

Turbina acción, acero inoxidable AISI 304



+ info 60 Hz

ErP

MANUFACTURING FEATURES

- Welded stainless steel AISI 304 housing.
- Stainless steel single inlet forward curved impeller.
- Standard asynchronous squirrel-cage motor with IP-55 protection and class F insulation. Standard voltages 230V 50Hz in single phase motors and 230/400V 50Hz in three phase motors.

APPLICATIONS

Designed for inline installation, they are suitable for:

- Industrial applications, air extraction or injection.
- Cooling of machines and parts.
- Clean air transport.
- Air transport with corrosive components.
- Maximum working temperature: carried air 130ºC; environment single phase 50ºC, three phase 60ºC.

UNDER REQUEST

- Special voltages.
- 2 speed motors.
- Fans provided with cooling disk for high temperatures.

CARACTERÍSTICAS CONSTRUCTIVAS

- Carcasa engatillada fabricada en acero inoxidable AISI 304.
- Turbina multipala de álabes curvados hacia adelante de simple aspiración fabricada en acero inoxidable.
- Motor asíncrono normalizado de jaula de ardilla con protección IP-55 y aislamiento clase F. Voltajes estándar 230V 50Hz para motores monofásicos, 230/400V 50Hz para motores trifásicos.

APLICACIONES

Diseñados para instalación en conducto, son indicados para:

- Procesos industriales, extracción o inyección localizada.
- Refrigeración de máquinas, enfriamiento de piezas.
- Transporte de aire limpio.
- Transporte de aire con componentes corrosivos.
- Temperatura máxima de trabajo en continuo: aire transportado: 130ºC, ambiente: monofásico 50ºC, trifásico 60ºC.

BAJO DEMANDA

- Voltajes especiales.
- Motor 2 velocidades.
- Ventilador equipado con rodete de refrigeración para transporte de aire de altas temperatura.

ACCESSORIES / accesorios



INT

Interruptor de corte

Safety switch



SFC

Variador de velocidad frecuencial

Frecuency speed controller



RAI

Rejilla aspiración inox

Inlet stainless steel guard



AB

Cabinas acústicas para ventiladores centrífugos Casals

Acoustic cabins for Casals centrifugal fans

SINGLE PHASE RANGE / serie monofásica

2 POLE / 2 polos

Code	Model	R.P.M.	Rated I (A) 230 V	Rated Power kW	Air flow m³/h	Sound dB (A)	Weight Kg	Connect. diagram
300716100	MDI 10/5 M2 0,09kW	2850	0,75	0,09	270	51	2,4	1
300716400	MDI 13/6 M2 0,18kW	2850	1,42	0,18	560	56	5,3	1
300716600	MDI 13/8 M2 0,25kW	2850	1,87	0,25	740	58	9,4	1
300716700	MDI 16/8 M2 0,37kW	2850	2,61	0,37	1.100	62	6,2	1
300716900	MDI 18/8 M2 0,55kW	2850	3,71	0,55	1.380	66	10,2	1
300717100	MDI 20/10 M2 1,1kW	2850	6,71	1,1	2.510	71	19	1
300717500	MDI 25/13 M2 2,2kW	2850	13,67	2,2	5.060	76	11	1

4 POLE / 4 polos

Code	Model	R.P.M.	Rated I (A) 230 V	Rated Power kW	Air flow m³/h	Sound dB (A)	Weight Kg	Connect. diagram
300716300	MDI 13/6 M4 0,12kW	1450	1,15	0,12	260	46	4,9	1
300716500	MDI 13/8 M4 0,12kW	1450	1,15	0,12	330	48	5,8	1
300716800	MDI 16/8 M4 0,13kW	1450	1,55	0,18	520	52	9	1
300717000	MDI 18/8 M4 0,25kW	1450	1,93	0,25	660	54	9,7	1
300717200	MDI 20/10 M4 0,25kW	1450	1,93	0,25	1.210	58	11	1
300717300	MDI 25/13 M4 0,55kW	1450	3,98	0,55	2.600	54	24	1

THREE PHASE RANGE / serie trifásica

2 POLE / 2 polos

Code	Model	R.P.M.	Rated I (A) 400 V	Rated Power kW	Air flow m³/h	Sound dB (A)	Weight Kg	Connect. diagram
300717600	MDI 10/5 T2 0,09kW	2850	0,32	0,09	270	51	2,4	2
300717800	MDI 13/6 T2 0,18kW	2850	0,51	0,18	560	56	5,3	2
300718100	MDI 13/8 T2 0,25kW	2850	0,65	0,25	740	58	9,4	2
300718200	MDI 16/8 T2 0,37kW	2850	0,91	0,37	1.100	62	6,2	2
300718400	MDI 18/8 T2 0,55kW	2850	1,29	0,55	1.380	66	10,2	2
300718600	MDI 20/10 T2 1,1kW	2850	2,55	1,1	2.510	71	19	2
300718800	MDI 25/13 T2 2,2kW	2850	4,98	2,2	5.060	76	32	2

4 POLE / 4 polos

Code	Model	R.P.M.	Rated I (A) 400 V	Rated Power kW	Air flow m³/h	Sound dB (A)	Weight Kg	Connect. diagram
300717900	MDI 13/6 T4 0,12kW	1450	0,46	0,12	260	46	4,9	2
300718000	MDI 13/8 T4 0,12kW	1450	0,46	0,12	330	48	5,8	2
300718300	MDI 16/8 T4 0,18kW	1450	0,62	0,18	520	52	9	2
300718500	MDI 18/8 T4 0,25kW	1450	0,79	0,25	660	54	9,7	2
300718700	MDI 20/10 T4 0,25kW	1450	0,79	0,25	1.210	58	11	2
300718900	MDI 25/13 T4 0,55kW	1450	1,49	0,55	2.600	54	24	2

DIMENSIONS / dimensiones

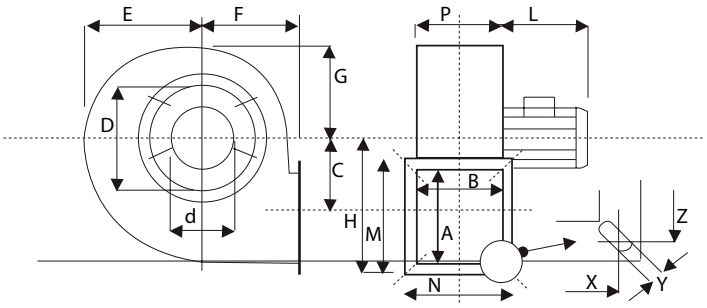

MODEL	A	B	C	D	E	F	G	H	L	M	N	P	X	Y	Z	d
MDI 10/5 M2 0,09kW	70	70	65	115	90	80	77	120	165	100	100	72	85	7X14	85	75
MDI 10/5 T2 0,09kW	70	70	65	115	90	80	77	120	165	100	100	72	85	7X14	85	75
MDI 13/6 M2 0,18kW	90	90	92	158	125	104	110	160	190	130	130	92	110	9X16	110	101
MDI 13/6 M4 0,12kW	90	90	92	158	125	104	110	160	190	130	130	92	110	9X16	110	101
MDI 13/6 T2 0,18kW	90	90	92	158	125	104	110	160	190	130	130	92	110	9X16	110	101
MDI 13/6 T4 0,12kW	90	90	92	158	125	104	110	160	190	130	130	92	110	9X16	110	101
MDI 13/8 M2 0,25kW	90	110	92	158	125	104	110	160	190	130	150	112	130	9X16	110	101
MDI 13/8 M4 0,12kW	90	110	92	158	125	104	110	160	190	130	150	112	130	9X16	110	101
MDI 13/8 T2 0,25kW	90	110	92	158	125	104	110	160	190	130	150	112	130	9x16	110	101
MDI 13/8 T4 0,12kW	90	110	92	158	125	104	110	160	190	130	150	112	130	9X16	110	101
MDI 16/8 M2 0,37kW	110	110	115	182	158	120	134	192,5	215	155	150	114	133	9x16	133	120
MDI 16/8 M4 0,18kW	110	110	115	182	158	120	134	195	190	155	155	114	133	9x16	133	120
MDI 16/8 T2 0,37kW	110	110	115	182	158	120	134	192,5	215	155	150	114	133	9x16	133	120
MDI 16/8 T4 0,25kW	110	110	115	182	158	120	134	195	190	155	155	114	133	9x16	133	120
MDI 18/8 M2 0,55kW	110	110	115	200	158	120	134	195	215	155	155	114	133	9X16	133	140
MDI 18/8 M4 0,18kW	110	110	115	200	158	120	134	195	190	155	155	114	133	9X16	133	140
MDI 18/8 T2 0,55kW	110	110	115	200	158	120	134	195	215	155	155	114	133	9X16	133	140
MDI 18/8 T4 0,25kW	110	110	115	200	158	120	134	195	190	155	155	114	133	9X16	133	140
MDI 20/10 M2 1,1kW	140	140	145	220	190	155	160	240	250	190	190	144	165	9X16	165	170
MDI 20/10 M4 0,25kW	140	140	145	220	190	155	160	240	190	190	190	144	165	9X16	165	170
MDI 20/10 T2 1,1kW	140	140	145	220	190	155	160	240	250	190	190	144	165	9X16	165	170
MDI 20/10 T4 0,25kW	140	140	145	220	190	155	160	240	190	190	190	144	165	9X16	165	170
MDI 25/13 M2 2,2kW	200	200	185	280	245	180	200	310	230	250	250	204	230	9	230	250
MDI 25/13 M4 0,55kW	200	200	185	280	245	180	200	310	230	250	250	204	230	9	230	250
MDI 25/13 T2 2,2kW	200	200	185	280	245	180	200	310	230	250	250	204	230	9	230	250
MDI 25/13 T4 0,55kW	200	200	185	280	245	180	200	310	230	250	250	204	230	9	230	250

CONNECTION DIAGRAMS / esquema de conexiones

1 SINGLE PHASE MOTORS / motores monofásicos

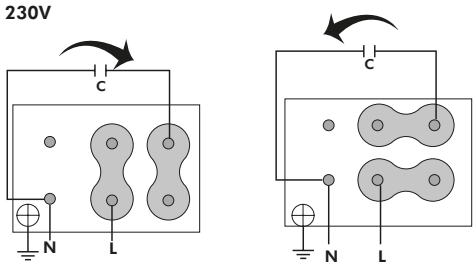

2 THREE PHASE MOTORS 1 SPEED / motores trifásicos 1 velocidad

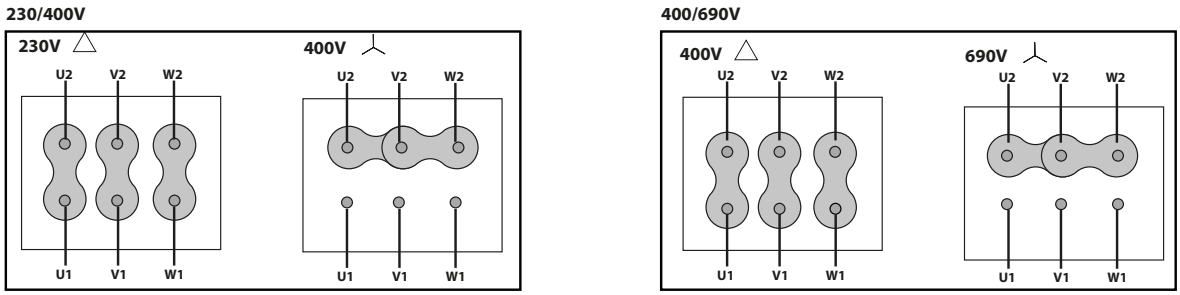

CHARACTERISTIC CURVES / curvas características

2 POLE / 2 polos

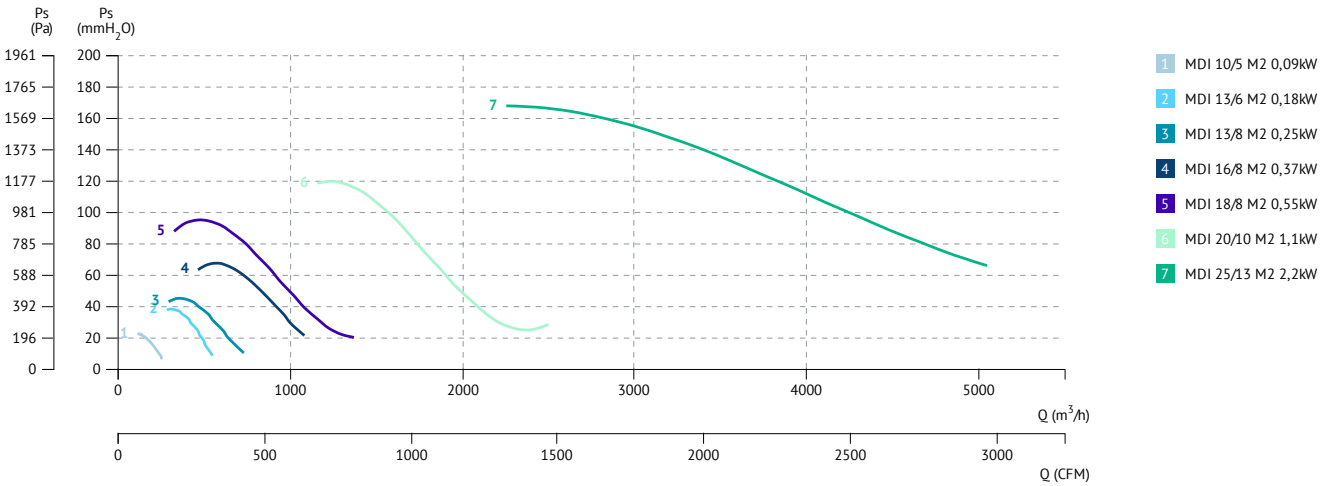

4 POLE / 4 polos

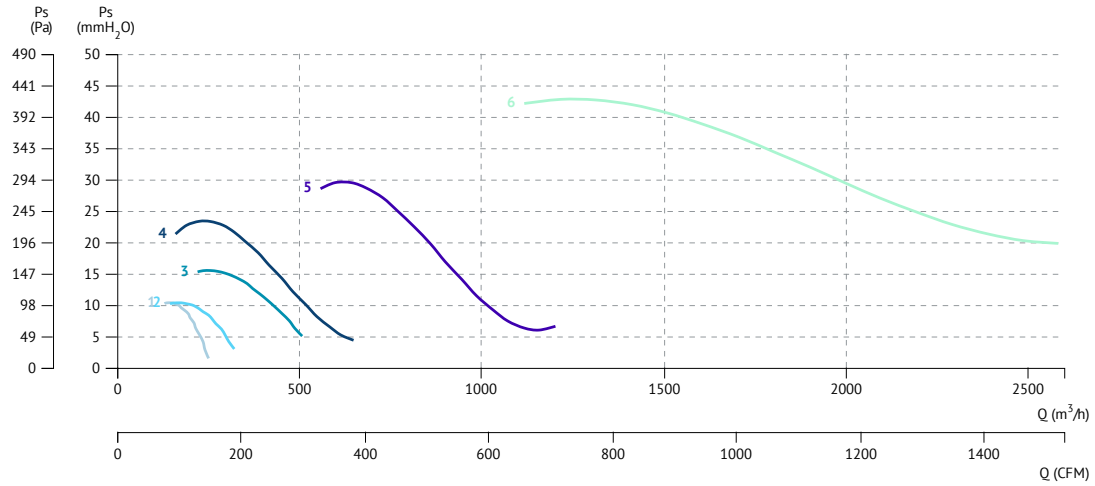

1 MDI 13/6 M4 0,12kW
2 MDI 13/8 M4 0,12kW
3 MDI 16/8 M4 0,18kW
4 MDI 18/8 M4 0,25kW
5 MDI 20/10 M4 0,25kW
6 MDI 25/13 M4 0,55kW

2 POLE / 2 polos

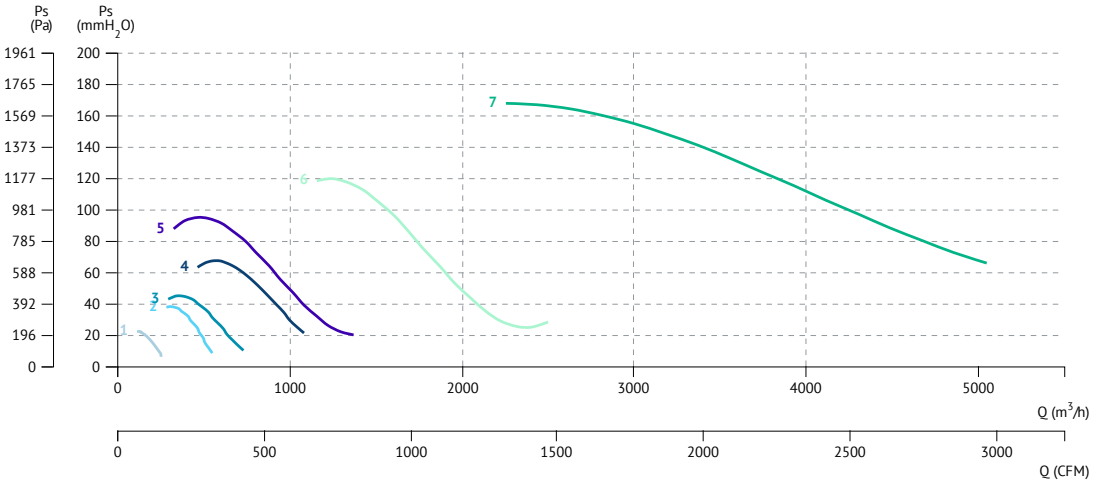

1 MDI 10/5 T2 0,09kW
2 MDI 13/6 T2 0,18kW
3 MDI 13/8 T2 0,25kW
4 MDI 16/8 T2 0,37kW
5 MDI 18/8 T2 0,55kW
6 MDI 20/10 T2 1,1kW
7 MDI 25/13 T2 2,2kW

4 POLE / 4 polos

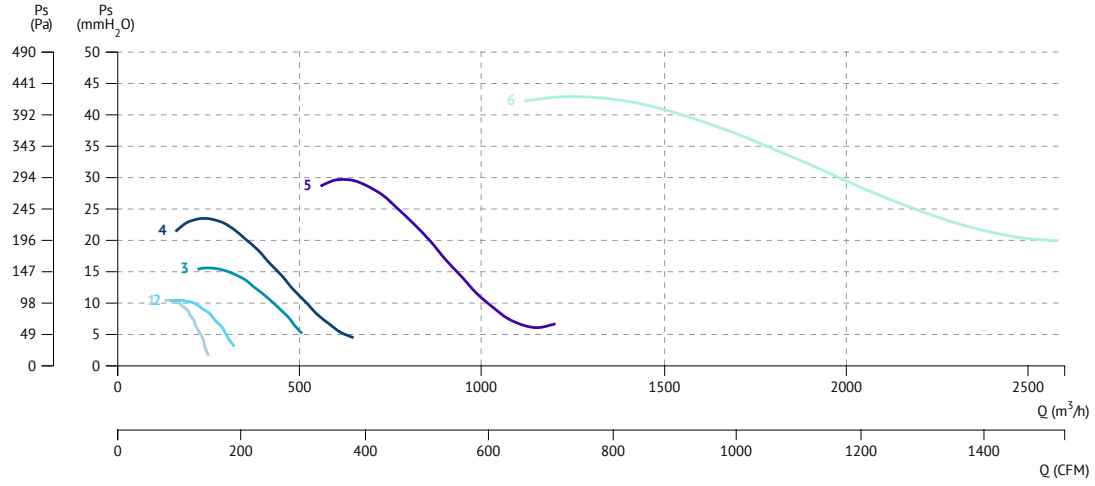

1 MDI 13/6 T4 0,12kW
2 MDI 13/8 T4 0,12kW
3 MDI 16/8 T4 0,18kW
4 MDI 18/8 T4 0,25kW
5 MDI 20/10 T4 0,25kW
6 MDI 25/13 T4 0,55kW

MBP

Backward impeller, anticorrosive plastic material
Turbina reacción, material plástico anticorrosivo



+ info 60 Hz

exempt ErP

MANUFACTURING FEATURES
- PE plastic housing.
- Backward curved impeller in PP plastic.
- Motor support made of rolled steel sheet with polyester powder finishing coat.
- Stainless steel nuts and bolts.
- Standard asynchronous squirrel-cage motor, IP-55, class F insulation. Standard voltages 230/400V 50Hz.
- Standard orientation: LG270.

APPLICATIONS
Designed for inline installation, they are suitable for:
- Corrosive air transport.
- Chemical and petrochemical industry.
- Laboratories and gas cabinets.
- Maximum temperature of transported air: if it is clean air 70ºC, other depends on the gas (see table in documentation).

UNDER REQUEST
- Single phase motors (up to 1,5kW).
- Special voltages fans.
- 2 speed motors.
- Motors with PTC/PTO temperature probes.
- Stainless steel motor support.
- Casing made of PP.
- Orientations: RD0, RD45, RD90, RD135, RD180, RD225, RD270, RD315, LG0, LG45, LG90, LG135, LG180. LG225, LG315.

CARACTERÍSTICAS CONSTRUCTIVAS
- Carcasa fabricada en plástico PE.
- Turbina a reacción en plástico PP.
- Soporte motor fabricado en chapa de acero recubierto contra la corrosión en polvo de resina de poliéster.
- Tornillería en acero inoxidable.
- Motor asíncrono normalizado de jaula de ardilla con protección IP-55 y aislamiento clase F. Voltajes estándar 230/400V 50Hz.
- Orientación estándar: LG270.

APLICACIONES
Diseñados para instalación en conducto, son indicados para:
- Transporte de aire con componentes corrosivos.
- Industria química y petroquímica.
- Laboratorios y vitrinas de gases.
- Temperatura máxima del aire transportado: si es aire limpio a 70ºC, otros dependerá del gas (consulte la tabla en la documentación).

BAJO DEMANDA
- Motores monofásicos (hasta 1,5kW).
- Voltajes especiales.
- Motores 2 velocidades.
- Motores con sondas de temperatura PTC/PTO.
- Pie soporte en acero inoxidable.
- Carcasa en PP.
- Orientación: RD0, RD45, RD90, RD135, RD180, RD225, RD270, RD315, LG0, LG45, LG90, LG135, LG180. LG225, LG315.

ACCESSORIES / accesorios



INT
Interruptor de corte
Safety switch



SFC
Variador de velocidad frecuencial
Frecuency speed controller



AVR
Amortiguador antivibrátil de caucho
Anti-vibration rubber block



AVS
Amortiguador de muelles
Spring anti-vibration block



BA-400
Brida antivibratoria 400º/2h.
Anti-vibrating flange 400º/2h.



SIL-C
Silenciador circular aspiración/impulsión
inlet-outlet circular silencer



JE 45
Junta elástica
Flexible joint

THREE PHASE RANGE / serie trifásica

2 POLE / 2 polos

Code	Model	R.P.M.	Rated I (A) 400 V	Rated Power kW	Air flow m³/h	Sound dB (A)	Weight Kg	Connect. diagram
502202013	MBP 20 T2 0,18kW	2800	0,51	0,18	1.150	57	9	1
502202515	MBP 25 T2 0,37kW	2800	0,91	0,37	2.150	65	13	1
502202817	MBP 28 T2 0,75kW	2800	1,67	0,75	3.170	69	19	1
502203119	MBP 31 T2 1,5kW	2800	3,48	1,5	4.700	71	26	1
502203527	MBP 35 T2 2,2kW	2800	4,98	2,2	6.700	73	32	1

4 POLE / 4 polos

Code	Model	R.P.M.	Rated I (A) 400 V	Rated Power kW	Air flow m³/h	Sound dB (A)	Weight Kg	Connect. diagram
502202039	MBP 20 T4 0,12kW	1400	0,46	0,12	570	42	9	1
502202539	MBP 25 T4 0,12kW	1400	0,46	0,12	1.090	49	10	1
502202840	MBP 28 T4 0,18kW	1400	0,62	0,18	1.610	53	14	1
502203141	MBP 31 T4 0,25kW	1400	0,79	0,25	2.390	55	19	1
502203542	MBP 35 T4 0,37kW	1400	1,07	0,37	3.400	57	23	1
502204043	MBP 40 T4 0,55kW	1400	1,49	0,55	4.850	62	33	1
502204545	MBP 45 T4 1,1kW	1400	2,75	1,1	6.400	63	40	1

6 POLE / 6 polos

Code	Model	R.P.M.	Rated I (A) 400 V	Rated Power kW	Air flow m³/h	Sound dB (A)	Weight Kg	Connect. diagram
502203168	MBP 31 T6 0,18kW	900	0,72	0,18	1.570	45	19	1
502203568	MBP 35 T6 0,18kW	900	0,72	0,18	2.230	47	23	1
502204069	MBP 40 T6 0,25kW	900	0,92	0,25	3.180	52	30	1
502204570	MBP 45 T6 0,37kW	900	1,27	0,37	4.190	52	37	1

DIMENSIONS / dimensiones

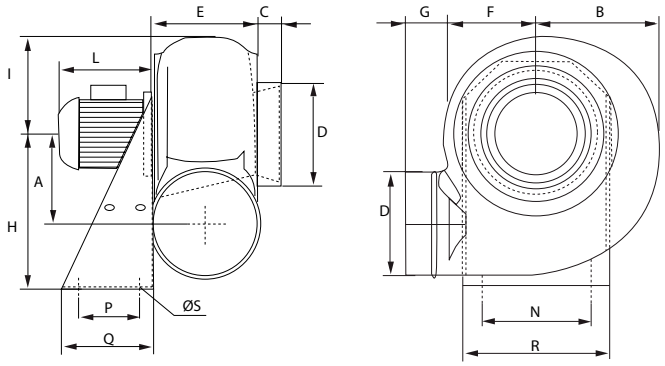

MODEL	A	B	C	Ø D	E	F	G	H	I	L	N	P	Q	R	S
MBP 20 T2 0,18kW	140	180	35	160	160	138	55	250	150	195	200	100	140	235	11
MBP 20 T4 0,12kW	140	180	35	160	160	138	55	250	150	190	200	100	140	235	11
MBP 25 T2 0,37kW	173	228	35	200	185	170	55	310	190	220	255	100	140	290	11
MBP 25 T4 0,12kW	173	228	35	200	185	170	55	310	190	190	255	100	140	290	11
MBP 28 T2 0,75kW	208	255	40	225	195	190	70	350	210	240	280	120	190	316	11
MBP 28 T4 0,18kW	208	255	40	225	195	190	70	350	210	190	280	120	190	316	11
MBP 31 T2 1,5kW	240	280	40	250	200	210	70	410	230	290	320	150	230	355	11
MBP 31 T4 0,25kW	240	280	40	250	200	210	70	410	230	220	320	150	230	355	11
MBP 31 T6 0,18kW	240	280	40	250	200	210	70	410	230	210	320	150	230	355	11
MBP 35 T2 2,2kW	260	312	40	280	237	230	50	445	270	290	355	150	230	390	11
MBP 35 T4 0,37kW	260	312	40	280	237	230	50	445	270	220	355	150	230	390	11
MBP 35 T6 0,18kW	260	312	40	280	237	230	50	445	270	210	355	150	230	390	11
MBP 40 T4 0,55kW	290	356	40	315	252	264	55	495	295	240	325	170	250	365	11
MBP 40 T6 0,25kW	290	356	40	315	252	264	55	495	295	220	325	170	250	365	11
MBP 45 T4 1,1kW	324	400	40	355	287	395	55	550	330	290	370	170	250	410	11
MBP 45 T6 0,37kW	324	400	40	355	287	295	55	550	330	240	370	170	250	410	11

CONNECTION DIAGRAMS / esquema de conexiones

❶ **THREE PHASE MOTORS 1 SPEED** / motores trifásicos 1 velocidad

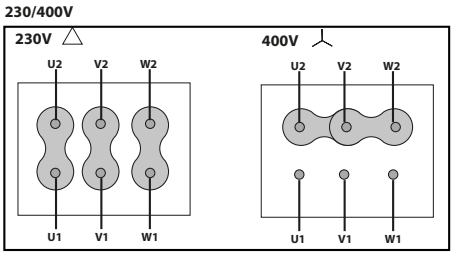

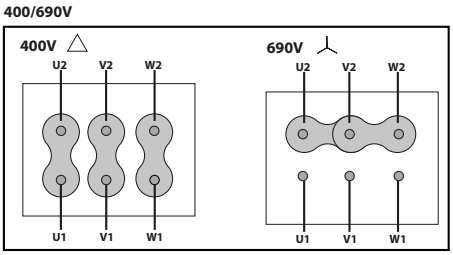

CHARACTERISTIC CURVES / curvas características

2 POLE / 2 polos

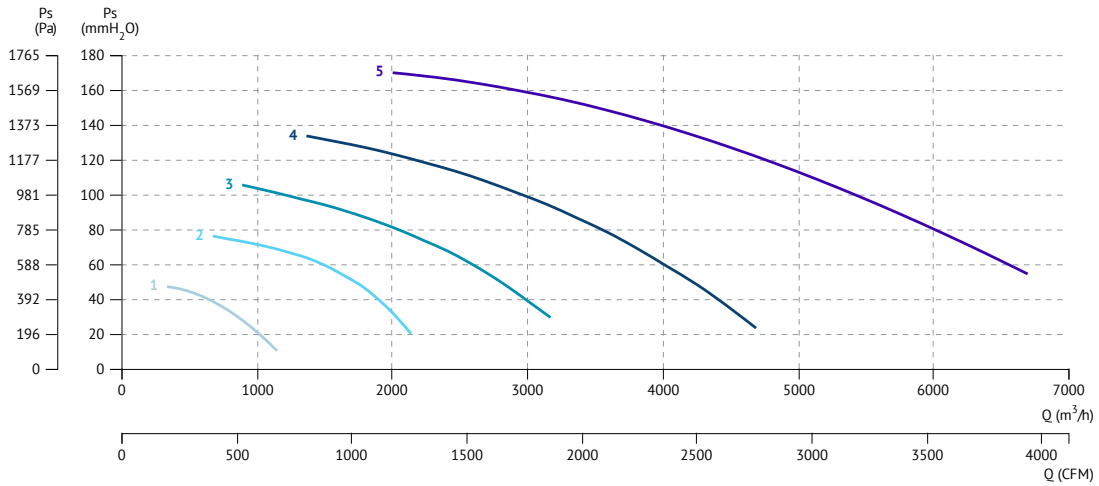

1 MBP 20 T2 0,18kW
2 MBP 25 T2 0,37kW
3 MBP 28 T2 0,75kW
4 MBP 31 T2 1,5kW
5 MBP 35 T2 2,2kW

4 POLE / 4 polos

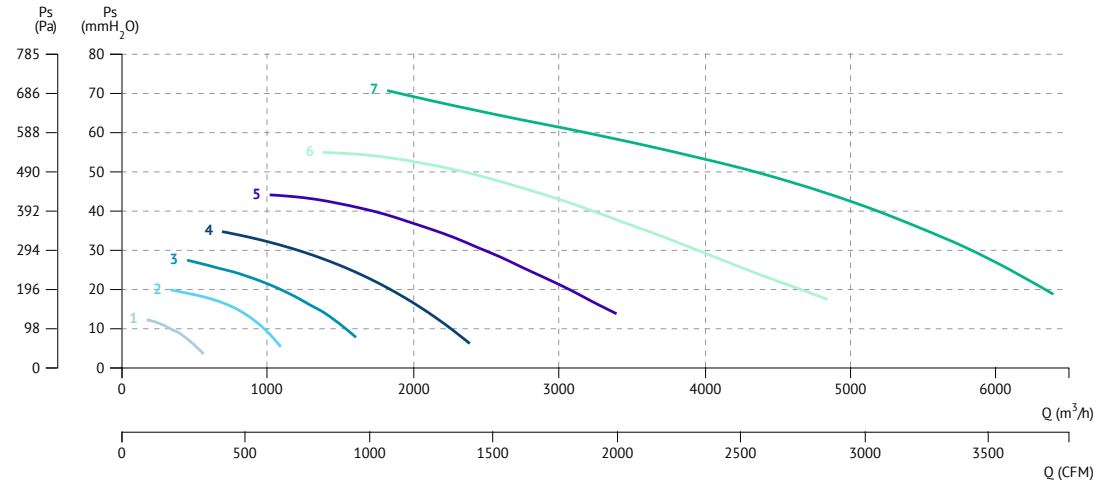

1 MBP 20 T4 0,12kW
2 MBP 25 T4 0,12kW
3 MBP 28 T4 0,18kW
4 MBP 31 T4 0,25kW
5 MBP 35 T4 0,37kW
6 MBP 40 T4 0,55kW
7 MBP 45 T4 1,1kW

6 POLE / 6 polos

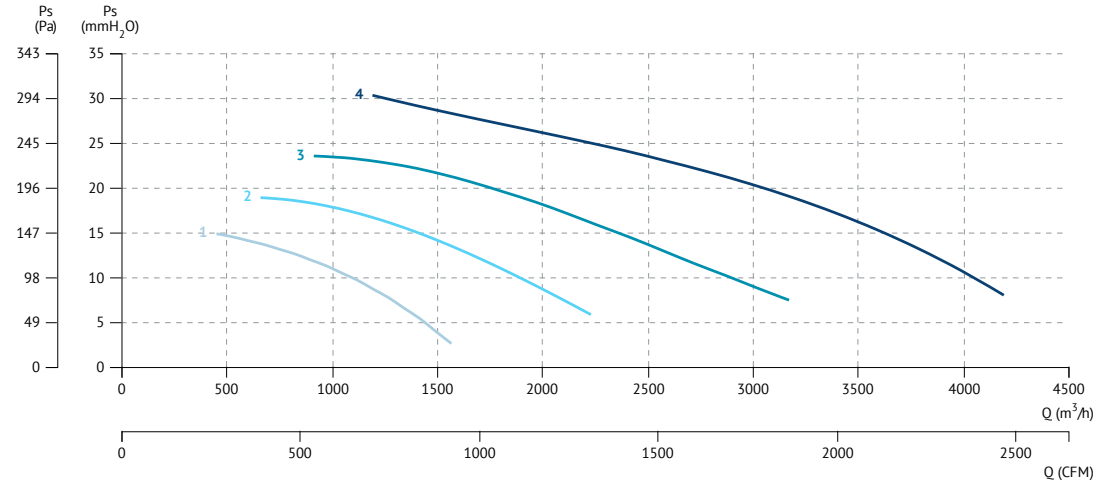

1 MBP 31 T6 0,18kW
2 MBP 35 T6 0,18kW
3 MBP 40 T6 0,25kW
4 MBP 45 T6 0,37kW

ACCESSORIES FOR MBP | ACCESORIOS PARA MBP



FJ Flexible joint/ Junta flexible

Code Código	Model Modelo	Appliaction Aplicable
FJ-160	FJ Ø160	MBP-MBPX 20
FJ-200	FJ Ø200	MBP-MBPX 25
FJ-225	FJ Ø225	MBP-MBPX 28
FJ-250	FJ Ø250	MBP-MBPX 31
FJ-280	FJ Ø280	MBP-MBPX 35
FJ-315	FJ Ø315	MBP-MBPX 40
FJ-355	FJ Ø355	MBP-MBPX 45



CSC Gravity shutter/ Compuerta sobrepresión circular

Code Código	Model Modelo	Appliaction Aplicable
CSC160	CSC Ø160	MBP-MBPX 20
CSC200	CSC Ø200	MBP-MBPX 25
CSC225	CSC Ø225	MBP-MBPX 28
CSC250	CSC Ø250	MBP-MBPX 31
CSC280	CSC Ø280	MBP-MBPX 35
CSC315	CSC Ø315	MBP-MBPX 40
CSC355	CSC Ø355	MBP-MBPX 45



PC Housing protection/ Protección de carcasa

Code Código	Model Modelo	Appliaction Aplicable
PC20	PC 20	MBP-MBPX 20
PC25	PC 25	MBP-MBPX 25
PC28	PC 28	MBP-MBPX 28
PC31	PC 31	MBP-MBPX 31
PC35	PC 35	MBP-MBPX 35
PC40	PC 40	MBP-MBPX 40
PC45	PC 45	MBP-MBPX 45



AV Anti-vibration mounts kit/ Kit soporte antivibración

Code Código	Model Modelo	Appliaction Aplicable
AV-1	AV 1	MBP-MBPX 20, 25, 28
AV-2	AV 2	MBP-MBPX 31, 35, 40, 45



RPI Stainless protection grid/ Rejilla de protección inoxidable

Code Código	Model Modelo	Appliaction Aplicable
RPI160	RPI Ø160	MBP-MBPX 20
RPI200	RPI Ø200	MBP-MBPX 25
RPI225	RPI Ø225	MBP-MBPX 28
RPI250	RPI Ø250	MBP-MBPX 31
RPI280	RPI Ø280	MBP-MBPX 35
RPI315	RPI Ø315	MBP-MBPX 40
RPI355	RPI Ø355	MBP-MBPX 45



DG Diffusor with grid/ Difusor con rejilla

Code Código	Model Modelo	Appliaction Aplicable
DG160	DG Ø160	MBP-MBPX 20
DG200	DG Ø200	MBP-MBPX 25
DG225	DG Ø225	MBP-MBPX 28
DG250	DG Ø250	MBP-MBPX 31
DG280	DG Ø280	MBP-MBPX 35
DG315	DG Ø315	MBP-MBPX 40
DG355	DG Ø355	MBP-MBPX 45



AD djustable damper/ Compuerta ajustable

Code Código	Model Modelo	Appliaction Aplicable
AD-160	AD Ø160	MBP-MBPX 20
AD-200	AD Ø200	MBP-MBPX 25
AD-225	AD Ø225	MBP-MBPX 28
AD-250	AD Ø250	MBP-MBPX 31
AD-280	AD Ø280	MBP-MBPX 35
AD-315	AD Ø315	MBP-MBPX 40
AD-355	AD Ø355	MBP-MBPX 45



PCM Motor protection cover/ Tapa protección motor

Code Código	Model Modelo	Appliaction Aplicable
PCM1	PCM 1	MBP-MBPX 20, 25, 28
PCM2	PCM 2	MBP-MBPX 31, 35, 40
PCM3	PCM 3	MBP-MBPX 45



PD Drain plug/ Tapón de drenaje

Code Código	Model Modelo	Appliaction Aplicable
PD1	PD 1	MBP-MBPX 20, 25, 28, 31, 35, 40, 45



WS Wall bracket/ Soporte para pared

Code Código	Model Modelo	Appliaction Aplicable
WS1	WS 1	MBP-MBPX 20, 25, 28, 31, 35, 40, 45

MBPC

Forward impeller, anticorrosive plastic material

Turbina acción, material plástico anticorrosivo

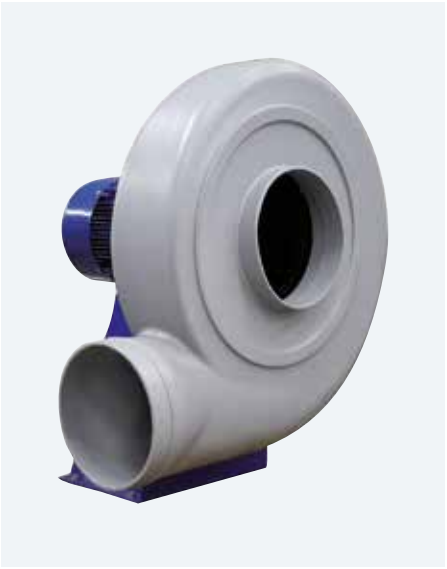

exempt ErP

+ info 60 Hz

MANUFACTURING FEATURES

- PE plastic housing.
- Forward curved impeller in PP plastic.
- Motor support made of rolled steel sheet with polyester powder finishing coat.
- Stainless steel nuts and bolts.
- Standard asynchronous squirrel-cage motor, IP-55, class F insulation. Standard voltages 230/400V 50Hz.
- Standard orientation: LG270.

APPLICATIONS

Designed for inline installation, they are suitable for:

- Corrosive air transport.
- Chemical and petrochemical industry.
- Laboratories and gas cabinets.
- Maximum temperature of transported air: if it is clean air 70ºC, other depends on the gas (see table in documentation).

UNDER REQUEST

- Single phase motors (up to 1,5kW).
- 2 speed motors.
- Motors with PTC/PTO temperature probes.
- Stainless steel motor support.
- Casing made of PP.
- Orientations: RD0, RD45, RD90, RD135, RD180, RD225, RD270, RD315, LG0, LG45, LG90, LG135, LG180. LG225, LG315.

CARACTERÍSTICAS CONSTRUCTIVAS

- Carcasa fabricada en plástico PE.
- Turbina a acción en plástico PP.
- Soporte motor fabricado en chapa de acero recubierto contra la corrosión en polvo de resina de poliéster.
- Tornillería en acero inoxidable
- Motor asíncrono normalizado de jaula de ardilla con protección IP-55 y aislamiento clase F. Voltajes estándar 230/400V 50Hz.
- Orientación estándar: LG270.

APLICACIONES

Diseñados para instalación en conducto, son indicados para:

- Transporte de aire con componentes corrosivos.
- Industria química y petroquímica.
- Laboratorios y vitrinas de gases.
- Temperatura máxima del aire transportado: si es aire limpio a 70ºC, otros dependerá del gas (consulte la tabla en la documentación).

BAJO DEMANDA

- Motores monofásicos (hasta 1,5kW).
- Motores 2 velocidades.
- Motores con sondas de temperatura PTC/PTO.
- Pie soporte en acero inoxidable.
- Carcasa en PP.
- Orientación: RD0, RD45, RD90, RD135, RD180, RD225, RD270, RD315, LG0, LG45, LG90, LG135, LG180. LG225, LG315.

ACCESSORIES / accesorios



INT

Interruptor de corte

Safety switch



SFC

Variador de velocidad frecuencial

Frecuency speed controller



AVR

Amortiguador antivibrátil de caucho

Anti-vibration rubber block



AVS

Amortiguador de muelles

Spring anti-vibration block



BA-400

Brida antivibratoria 400º/2h.

Anti-vibrating flange 400º/2h.



SIL-C

Silenciador circular aspiración/impulsión

inlet-outlet circular silencer



JE 45

Junta elástica

Flexible joint

THREE PHASE RANGE / serie trifásica

2 POLE / 2 polos

Code	Model	R.P.M.	Rated I (A) 400 V	Rated Power kW	Air flow m³/h	Sound dB (A)	Weight Kg	Connect. diagram
502302014	MBPC 20 T2 0,25kW	2850	0,65	0,25	620	68	9	1
502302517	MBPC 25 T2 0,75kW	2850	1,67	0,75	1.230	73	13	1
502302818	MBPC 28 T2 1,1kW	2850	2,55	1,1	1.700	78	19	1
502303119	MBPC 31 T2 1,5kW	2850	3,48	1,5	2.710	82	26	1
502303527	MBPC 35 T2 2,2kW	2850	4,98	2,2	2.710	81	50	1

4 POLE / 4 polos

Code	Model	R.P.M.	Rated I (A) 400 V	Rated Power kW	Air flow m³/h	Sound dB (A)	Weight Kg	Connect. diagram
502302039	MBPC 20 T4 0,12kW	1370	0,46	0,12	320	52	9	1
502302540	MBPC 25 T4 0,18kW	1370	0,62	0,18	630	57	10	1
502302840	MBPC 28 T4 0,18kW	1370	0,62	0,18	870	62	14	1
502303141	MBPC 31 T4 0,25kW	1400	0,79	0,25	1.520	67	19	1
502303542	MBPC 35 T4 0,37kW	1450	1,07	0,37	2.110	65	40	1
502304044	MBPC 40 T4 0,75kW	1410	2	0,75	2.560	69	33	1
502304545	MBPC 45 T4 1,5kW	1450	3,65	1,5	3.900	71	65	1
502305054	MBPC 50 T4 2,2kW	1450	5	2,2	5.250	75	100	1
502305661	MBPC 56 T4 5,5kW	1450	12	5,5	8.990	77	115	1

6 POLE / 6 polos

Code	Model	R.P.M.	Rated I (A) 400 V	Rated Power kW	Air flow m³/h	Sound dB (A)	Weight Kg	Connect. diagram
502303167	MBPC 31 T6 0,12kW	930	0,62	0,12	1000	56	19	1
502304069	MBPC 40 T6 0,25kW	920	0,92	0,25	1680	58	30	1
502305072	MBPC 50 T6 0,75kW	900	2,18	0,75	3440	63	90	1
502305678	MBPC 56 T6 2,2kW	900	5,6	2,2	5900	66	95	1

DIMENSIONS / dimensiones

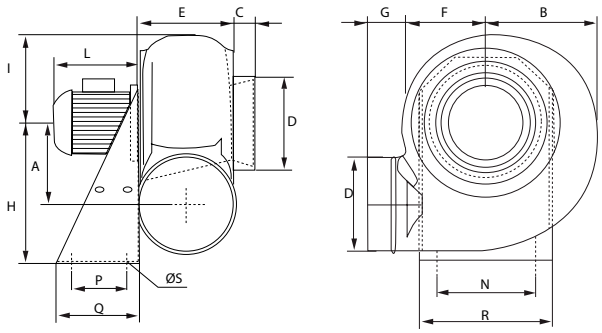

MODEL	A	B	C	Ø D	E	F	G	H	I	L	N	P	Q	R	Ø S
MBPC 20 T2 0,25kW	142	187	40	125	120	150	60	250	165	195	200	100	140	235	11
MBPC 20 T4 0,12kW	142	187	40	125	120	150	60	250	165	190	200	100	140	235	11
MBPC 25 T2 0,75kW	183	228	40	160	153	188	60	310	210	220	255	100	140	290	11
MBPC 25 T4 0,18kW	183	228	40	160	153	188	60	310	210	190	255	100	140	290	11
MBPC 28 T2 1,1kW	208	274	40	180	160	204	60	350	230	190	277	120	190	316	11
MBPC 28 T4 0,18kW	208	274	40	180	160	204	60	350	230	240	277	120	190	316	11
MBPC 31 T2 1,5kW	230	310	40	200	170	220	60	410	245	290	320	150	230	355	11
MBPC 31 T4 0,25kW	230	310	40	200	170	220	60	410	245	210	320	150	230	355	11
MBPC 31 T6 0,12kW	230	310	40	200	170	220	60	410	245	210	320	150	230	355	11
MBPC 40 T4 0,75kW	290	380	40	250	194	265	80	495	330	240	330	170	250	365	11
MBPC 40 T6 0,25kW	290	380	40	250	194	265	80	495	330	220	330	170	250	365	11

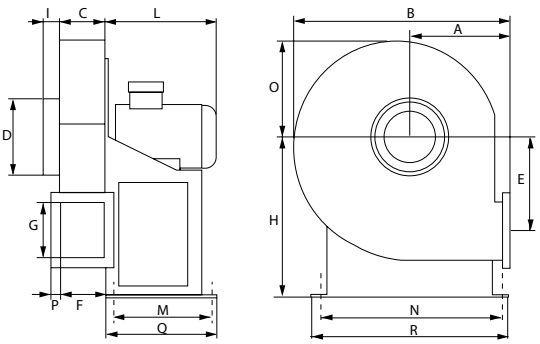

MODEL	A	B	C	D	E	F	G	H	I	L	M	N	O	Q	R
MBPC 35 T2 2,2kW	270	598	185	225	275	175	250	445	50	270	150	350	40	230	385
MBPC 35 T4 0,37kW	270	598	185	225	275	175	252	445	50	210	150	350	40	230	385
MBPC 45 T4 1,5kW	340	722	220	280	292	210	300	550	80	260	170	370	40	250	410
MBPC 50 T4 2,2kW	400	890	270	315	377	260	365	630	80	355	197	290	50	275	340
MBPC 50 T6 0,75kW	400	890	270	315	377	260	365	630	80	320	197	290	50	275	340
MBPC 56 T4 5,5kW	438	998	320	400	416	310	460	710	80	480	237	289	50	315	340
MBPC 56 T6 2,2kW	438	998	320	400	416	310	460	710	80	380	237	289	50	315	340

CONNECTION DIAGRAMS / esquema de conexiones

❶ THREE PHASE MOTORS 1 SPEED / motores trifásicos 1 velocidad

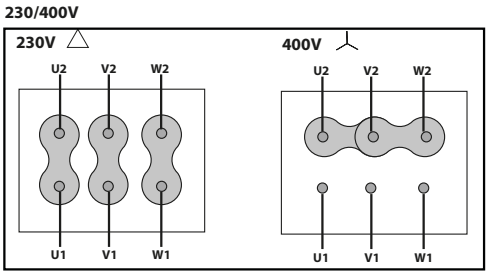

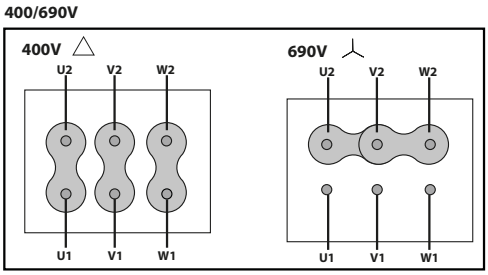

CHARACTERISTIC CURVES / curvas características

2 POLE / 2 polos

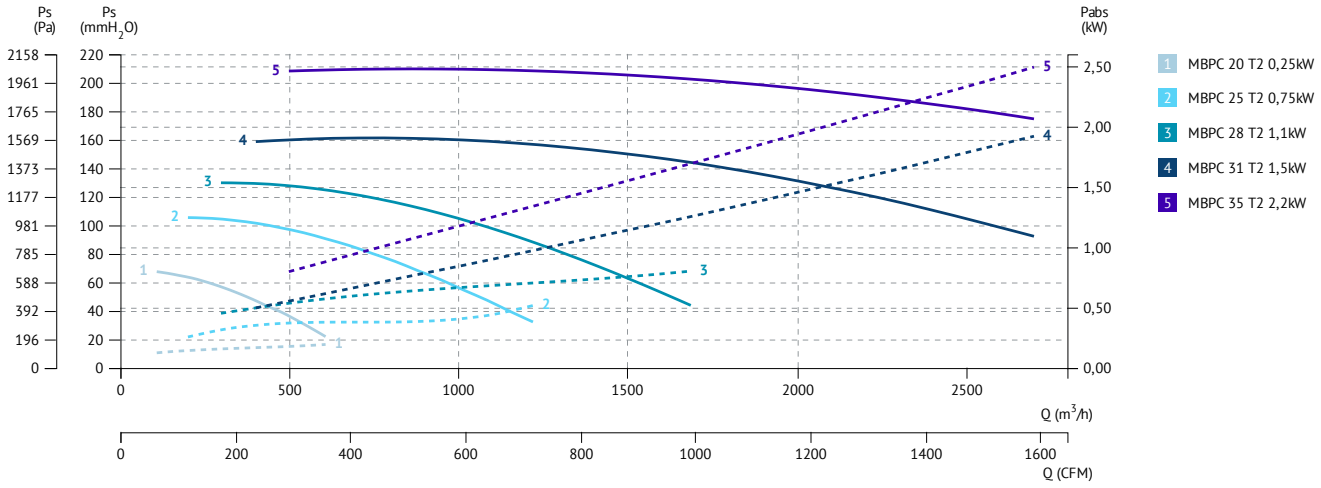

4 POLE / 4 polos

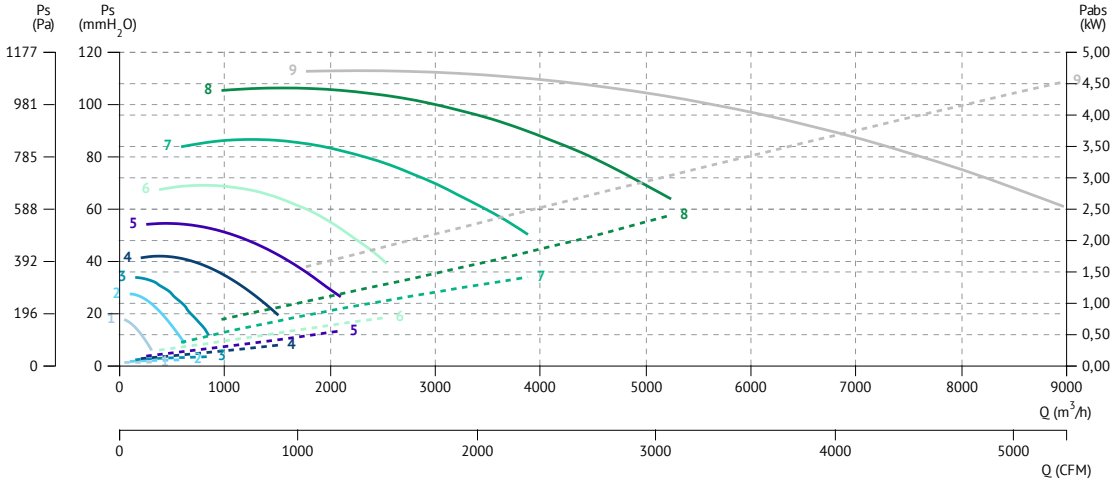

6 POLE / 6 polos

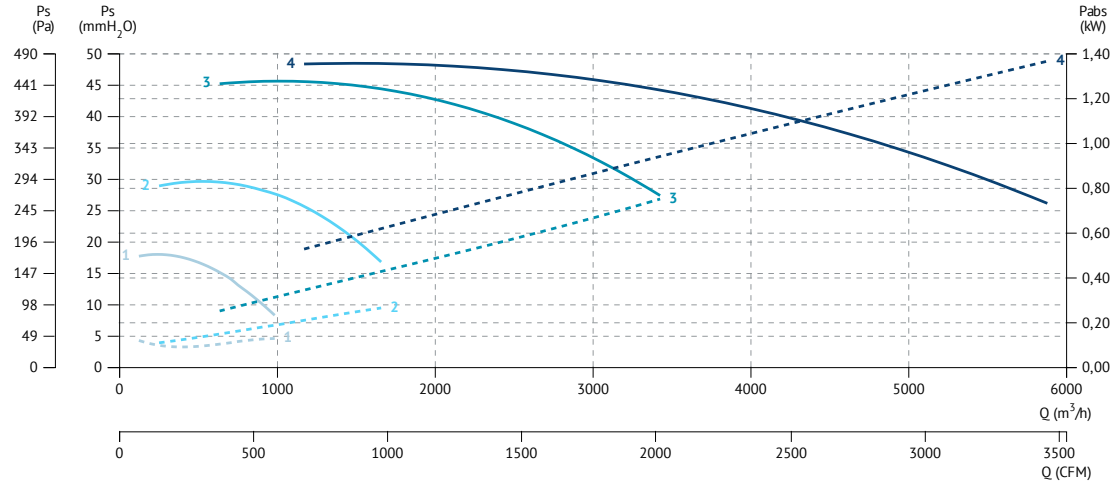

ACCESSORIES FOR MBPC | ACCESORIOS PARA MBPC



FJ Flexible joint/ Junta flexible

Code	Model	Appliaction
Código	Modelo	Aplicable
FJ-125	FJ Ø125	MBPC-MBPCX 20
FJ-160	FJ Ø160	MBPC-MBPCX 25
FJ-180	FJ Ø180	MBPC-MBPCX 28
FJ-200	FJ Ø200	MBPC-MBPCX 31
FJ-250	FJ Ø250	MBPC-MBPCX 40
FJ-280	FJ Ø280	MBPC-MBPCX 45
FJ-315	FJ Ø315	MBPC-MBPCX 50
FJ-400	FJ Ø400	MBPC-MBPCX 56



CSC Gravity shutter/ Compuerta sobrepresión circular

Code	Model	Appliaction
Código	Modelo	Aplicable
CSC125	CSC Ø125	MBPC-MBPCX 20
CSC160	CSC Ø160	MBPC-MBPCX 25
CSC180	CSC Ø180	MBPC-MBPCX 28
CSC200	CSC Ø200	MBPC-MBPCX 31
CSC250	CSC Ø250	MBPC-MBPCX 40
CSC280	CSC Ø280	MBPC-MBPCX 45
CSC315	CSC Ø315	MBPC-MBPCX 50
CSC400	CSC Ø400	MBPC-MBPCX 56



AV Anti-vibration mounts kit/ Kit soporte antivibración

Code	Model	Appliaction
Código	Modelo	Aplicable
AV-1	AV 1	MBPC-MBPCX 20, 25, 28
AV-2	AV 2	MBPC-MBPCX 31, 40, 45
AV-3	AV 3	MBPC-MBPCX 50, 56



WS Wall bracket/ Soporte para pared

Code	Model	Appliaction
Código	Modelo	Aplicable
WS1	WS 1	MBP-MBPX 20,25,28,31,35, 40, 45



DG Diffusor with grid/ Difusor con rejilla

Code	Model	Appliaction
Código	Modelo	Aplicable
DG125	DG Ø125	MBPC-MBPCX 20
DG160	DG Ø160	MBPC-MBPCX 25
DG180	DG Ø180	MBPC-MBPCX 28
DG200	DG Ø200	MBPC-MBPCX 31
DG250	DG Ø250	MBPC-MBPCX 40
DG280	DG Ø280	MBPC-MBPCX 45
DG315	DG Ø315	MBPC-MBPCX 50
DG400	DG Ø400	MBPC-MBPCX 56



RPI Stainless protection grid/ Rejilla de protección inoxidable

Code	Model	Appliaction
Código	Modelo	Aplicable
RPI125	RPI Ø125	MBPC-MBPCX 20
RPI160	RPI Ø160	MBPC-MBPCX 25
RPI180	RPI Ø180	MBPC-MBPCX 28
RPI200	RPI Ø200	MBPC-MBPCX 31
RPI250	RPI Ø250	MBPC-MBPCX 40
RPI280	RPI Ø280	MBPC-MBPCX 45
RPI315	RPI Ø315	MBPC-MBPCX 50



PD Drain plug/ Tapón de drenaje

Code	Model	Appliaction
Código	Modelo	Aplicable
PD1	PD 1	MBPC-MBPCX 20,25,28,31,40,45
PD2	PD 2	MBPC-MBPCX 50, 56

BSTB

Single inlet, free shaft without motor
Simple aspiración, eje libre sin motor



+ info 60 Hz

ErP

MANUFACTURING FEATURES
- Fully made of galvanised steel sheet.
- Single inlet backward curved impeller in all models.
- Belt driven shaft with anticorrosion treatment.

APPLICATIONS
Designed for assembly in equipment:
- Ventilation boxes and air handling units.
- Centrifugal heaters.
- Industrial and professional kitchen hoods.
- Maximum working temperature: carried air 130ºC; environment 60ºC

CARACTERÍSTICAS CONSTRUCTIVAS
- Ventiladores totalmente fabricados en acero.
- Turbina de álabes curvados hacia atrás de simple oído.
- Eje de transmisión con tratamiento anticorrosión

APLICACIONES
Diseñados para ser integrados en equipos:
- Cajas de ventilación y unidades de tratamiento de aire.
- Aerotermos centrífugos.
- Campanas de cocina industriales y profesionales.
- Temperatura máxima de trabajo en continuo: aire transportado 130ºC, ambiente 60ºC.

ACCESSORIES / accesorios



SIL-C
Silenciador circular conducto.
Duct circular silencer.



BA-400
Brida antivibratoria 400º/2h
Anti-vibrating flange 400º/2h. flexible



JE 45
Junta elástica
Flexible joint

BELT DRIVEN / transmisión

Code	Model	R.P.M. min	R.P.M. max	Max. Power kW	Max.Air flow m³/h	Sound dB (A)	Weight Kg
300784400	BSTB 315	1400	3250	3	5.500	68	63
300784500	BSTB 355	1300	2900	3	7.000	68	64
300784600	BSTB 400	1200	2800	4	8.700	74	66
300784700	BSTB 450	1200	2800	7,5	13.000	79	93
300784800	BSTB 500	900	2500	7,5	14.300	78	116
300822600	BSTB 560	800	2200	11	19.100	79	146
300822700	BSTB 630	800	1900	15	24.170	78	185
300822800	BSTB 710	600	1800	18,5	29.390	79	223

DIMENSIONS / dimensiones

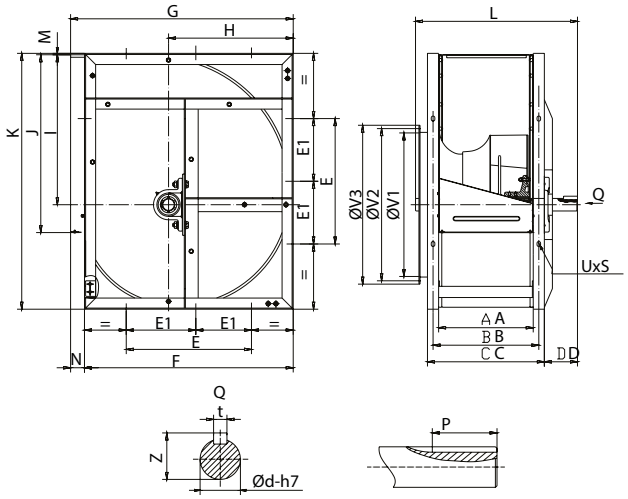

MODEL	A	B	C	D	E	F	G	H	I	J	K	L
BSTB 315	230	260	290	80	280	480	518	282	340	404	572	415
BSTB 355	252	292	332	93	315	548	578	318	383	452	654	460
BSTB 400	280	320	360	93	355	612	650	360	432	506	736	490
BSTB 450	309	349	389	115	400	681	726	404	486	586	827	542
BSTB 500	340	380	420	119	450	750	800	448	538	638	918	582
BSTB 560	382	432	482	133	250	844	892	502	603	714	1030	650
BSTB 630	425	475	525	133	280	945	998	564	679	800	1157	700
BSTB 710	478	528	578	141	315	1075	1120	636	765	898	1302	758

MODEL	M	N	P	UXS	Ø V1	Ø V2	Ø V3	Ø d	T	Z
BSTB 315	3	38	50	13x18	320	356	380	25	8	28,3
BSTB 355	6	30	40	13x18	362	397	420	30	8	33,3
BSTB 400	5	38	50	13x18	410	438	464	35	10	38,3
BSTB 450	5	45	70	13x18	457	490	520	40	12	43,3
BSTB 500	5	50	70	13x18	506	546	570	40	12	43,3
BSTB 560	7	48	90	13x18	570	600	636	50	14	53,5
BSTB 630	6	53	90	13x18	641	580	710	50	14	53,5
BSTB 710	7	63	90	17x22	709	762	800	50	14	53,5

CHARACTERISTIC CURVES / curvas características

BSTB 315

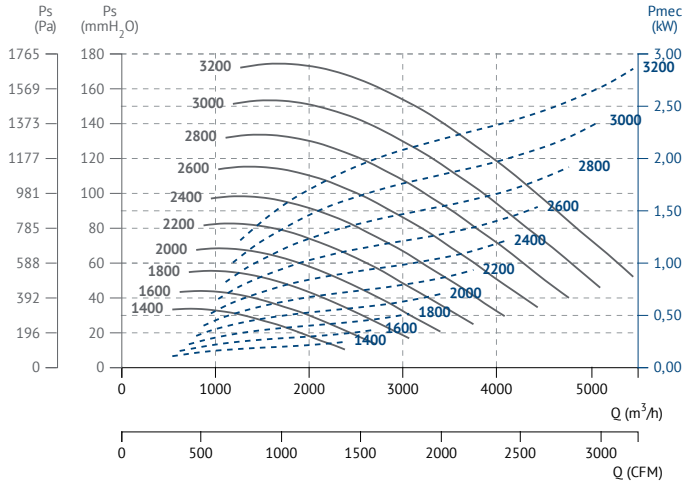

BSTB 355

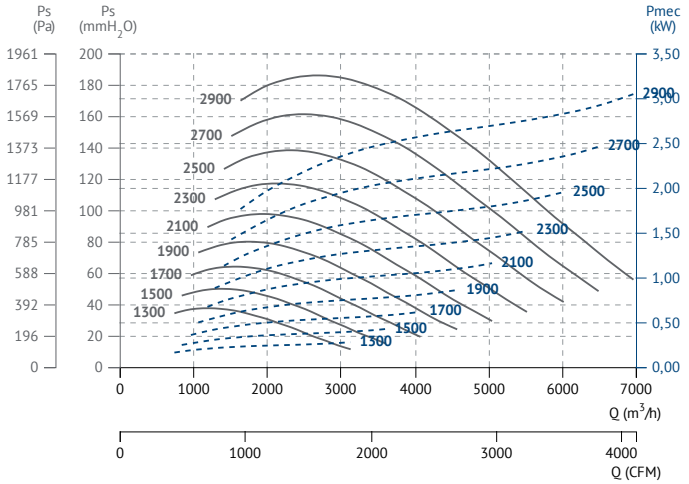

BSTB 315

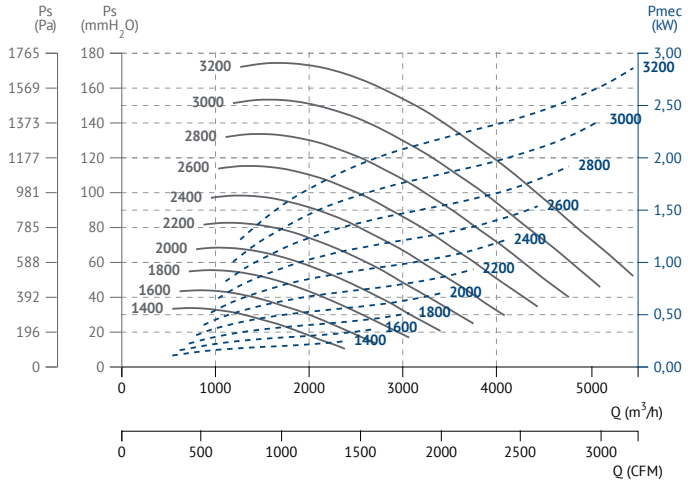

BSTB 355

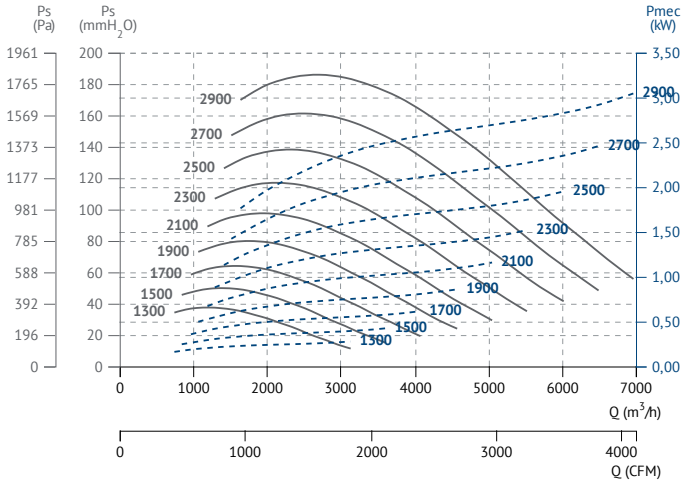

BSTB 400

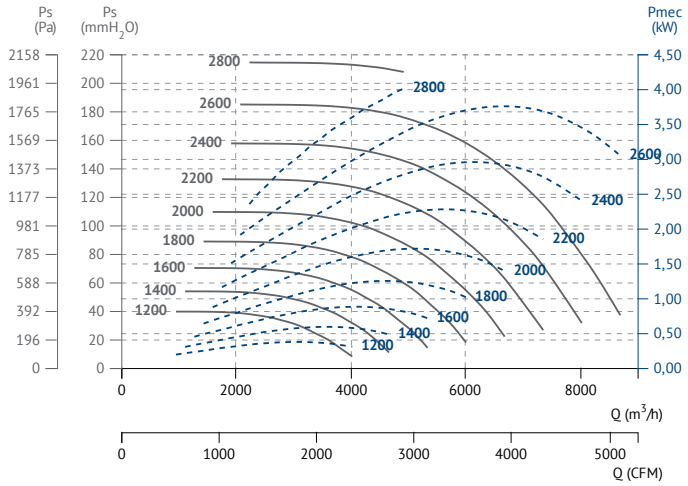

BSTB 450

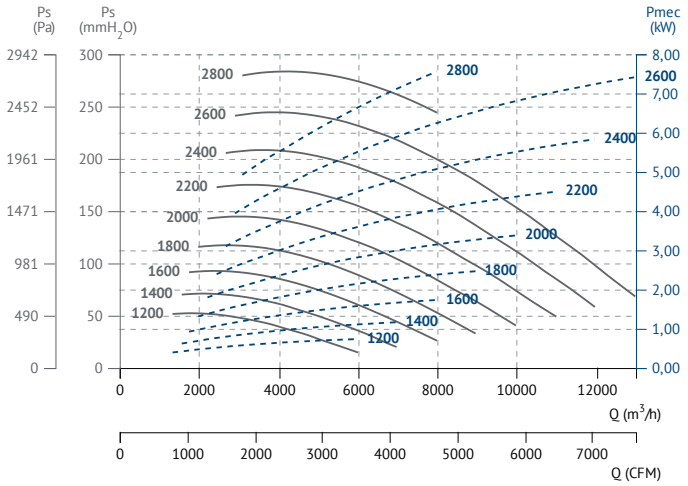

BSTB 500

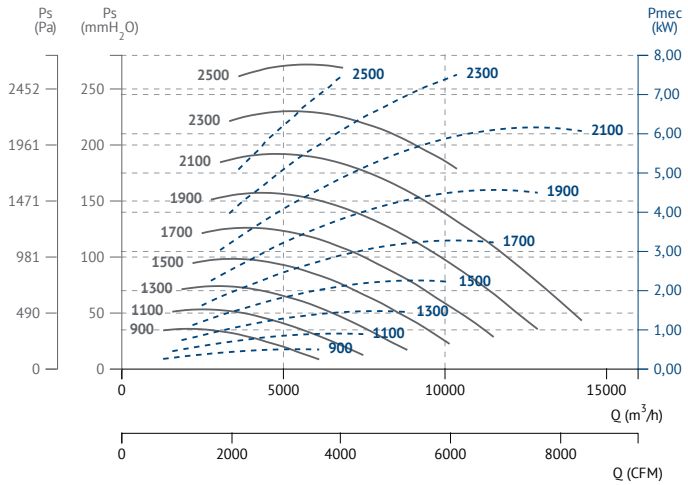

BSTB 560

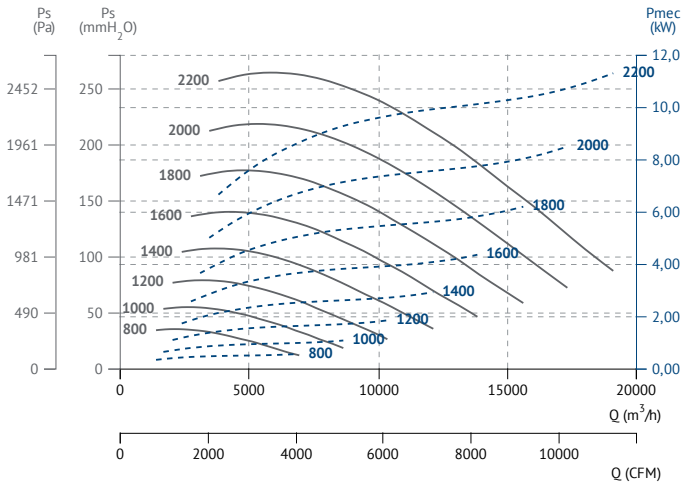

BSTB 630

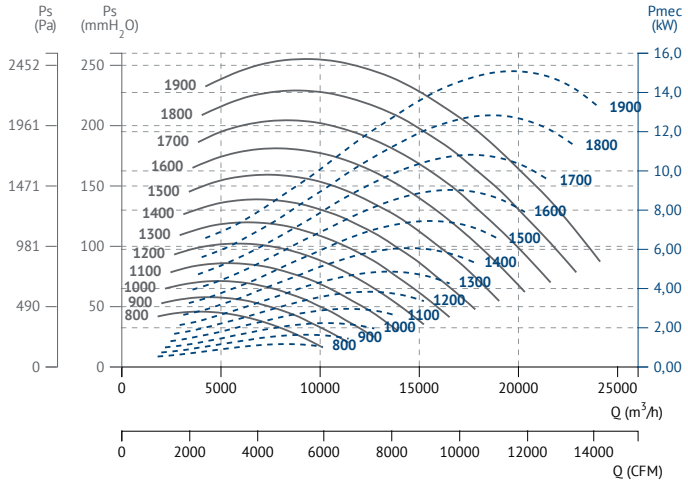

BSTB 710

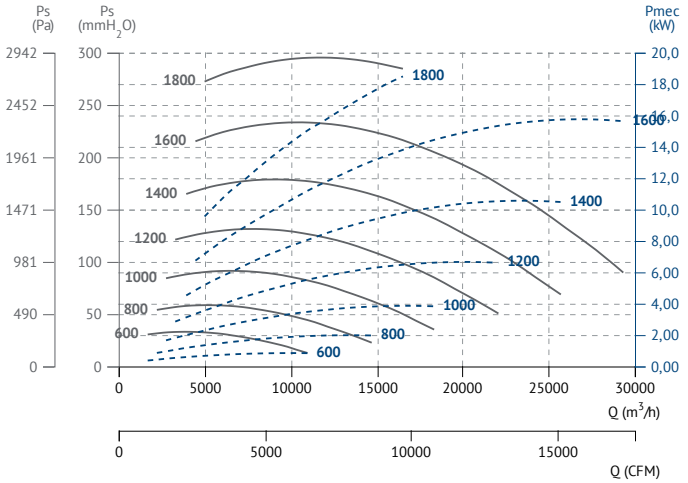

BSTB-M

Backward simple inlet impeller belt driven

Ventilador a reacción simple aspiración con motor y transmisión



ErP

MANUFACTURING FEATURES

- Fully made of galvanised steel sheet.
- Simple inlet, backward impeller with self-cleaning system.
- Belt driven shaft with anticorrosion treatment.
- Supplied with motor, belts and pulleys.
- Standard asynchronous squirrel-cage motor with IP-55 protection and Class F insulation. Manufactured with standard voltages: 230/400V 50Hz in three phase motors up to 4kW and 400/690V 50Hz for higher powers.
- Fan supplied without transmission protection.

APPLICATIONS

Designed for assembly in equipment:

- Ventilation boxes and air handling units.
- Centrifugal heaters.
- Industrial and professional kitchen hoods.
- Maximum working temperature: carried air 130ºC; environment 60ºC.

UNDER REQUEST

- Fan with transmission protection.

This is a belt driven range, each model can be manufactured at different rpm, in case of order should be indicated the desired rpm for the correct operation of the unit and according to the needs.

CARACTERÍSTICAS CONSTRUCTIVAS

- Ventiladores totalmente fabricados en acero.
- Ventilador centrífugo con sistema autolimpiante y rodete de álabes hacia atrás (a reacción) de simple oído.
- Eje de transmisión con tratamiento anticorrosión.
- El ventilador se suministra con motor y transmisión.
- Motor asíncrono normalizado de jaula de ardilla con protección IP-55 y aislamiento clase F. Voltajes estándar 230/400V 50Hz para motores trifásicos hasta 4kW y 400/690V 50Hz para potencias superiores.
- Ventilador subministrado sin protecciones en la transmisión.

APLICACIONES

Diseñados para ser integrados en equipos:

- Cajas de ventilación y unidades de tratamiento de aire.
- Aerotermos centrífugos.
- Campanas de cocina industriales y profesionales.
- Temperatura máxima de trabajo en continuo: aire transportado 130ºC, ambiente 60ºC.

BAJO DEMANDA

- Ventilador con protecciones para la transmisión.

Esta gama es a transmisión, cada modelo se puede fabricar a distintas rpm, en caso de pedido se debe indicar las rpm a las que desea el equipo para que el modelo quede correctamente definido y sea adecuado a sus necesidades.

ACCESSORIES / accesorios



INT
Interruptor de corte
Safety switch



SIL-C
Silenciador circular conducto.
Duct circular silencer.



BA-400
Brida antivibratoria 400ºC/2h
Flexible flange 400ºC/2h



JE 45
Junta elástica
Flexible joint

BELT DRIVEN / transmisión

Model	Max.Air flow m³/h	Weight Kg
BSTB-M 315	5.540	63
BSTB-M 355	7.000	64
BSTB-M 400	8.710	66
BSTB-M 450	13.000	93
BSTB-M 500	14.300	116
BSTB-M 560	19.100	146
BSTB-M 630	24.170	185
BSTB-M 710	29.390	223

DIMENSIONS / dimensiones

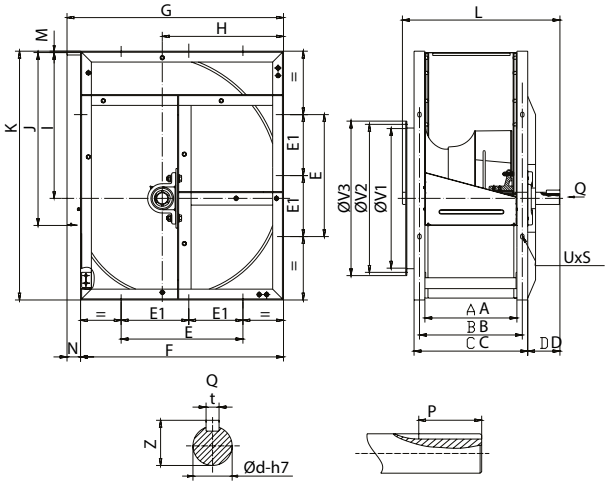

MODEL	A	B	C	D	E	F	G	H	I	J	K
BSTB-M 315	230	260	290	80	280	480	518	282	340	404	572
BSTB-M 355	252	292	332	93	315	548	578	318	383	452	654
BSTB-M 400	280	320	360	93	355	612	650	360	432	506	736
BSTB-M 450	309	349	389	115	400	681	726	404	486	586	827
BSTB-M 500	340	380	420	119	450	750	800	448	538	638	918
BSTB-M 560	382	432	482	133	250	844	892	502	603	714	1030
BSTB-M 630	425	475	525	133	280	945	998	564	679	800	1157
BSTB-M 710	478	528	578	141	315	1075	1120	636	765	898	1302

MODEL	L	M	N	P	U x S	T	Z	ØV1	ØV2	ØV3	Ød
BSTB-M 315	415	3	38	50	13x18	8	28,3	320	356	380	25
BSTB-M 355	460	6	30	40	13x18	8	33,3	362	397	420	30
BSTB-M 400	490	5	38	50	13x18	10	38,3	410	438	464	35
BSTB-M 450	542	5	45	70	13x18	12	43,3	457	490	520	40
BSTB-M 500	582	5	50	70	13x18	12	43,3	506	546	570	40
BSTB-M 560	650	7	48	90	13x18	14	53,5	570	600	636	50
BSTB-M 630	700	6	53	90	13x18	14	53,5	641	580	710	50
BSTB-M 710	758	7	63	90	17x22	14	53,5	709	762	800	50

CHARACTERISTIC CURVES / curvas características

BSTB-M 355

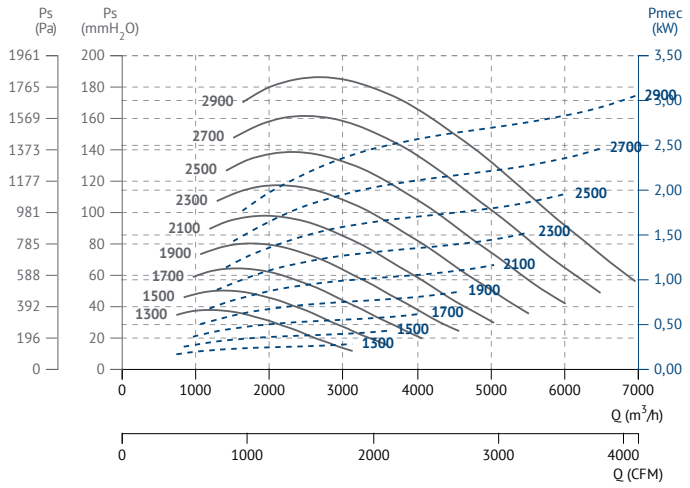

BSTB-M 400

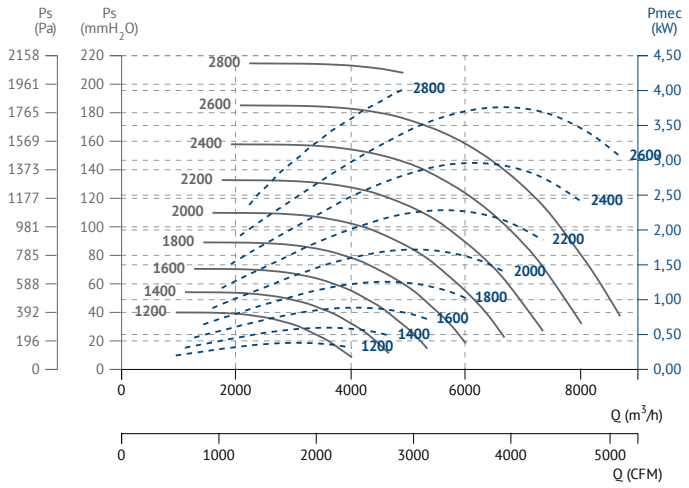

BSTB-M 450

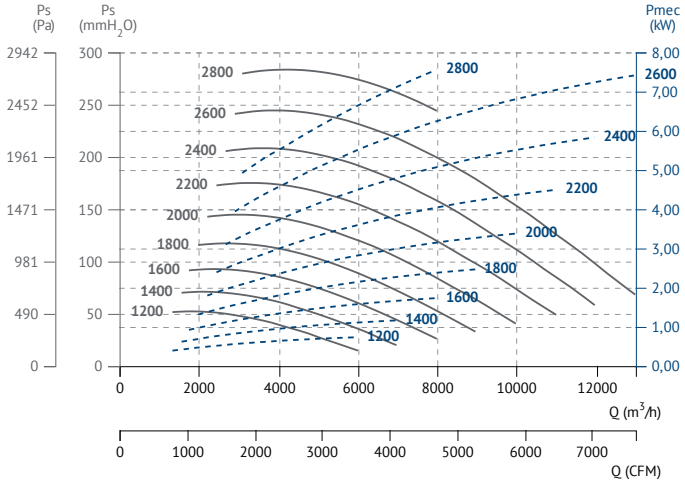

BSTB-M 500

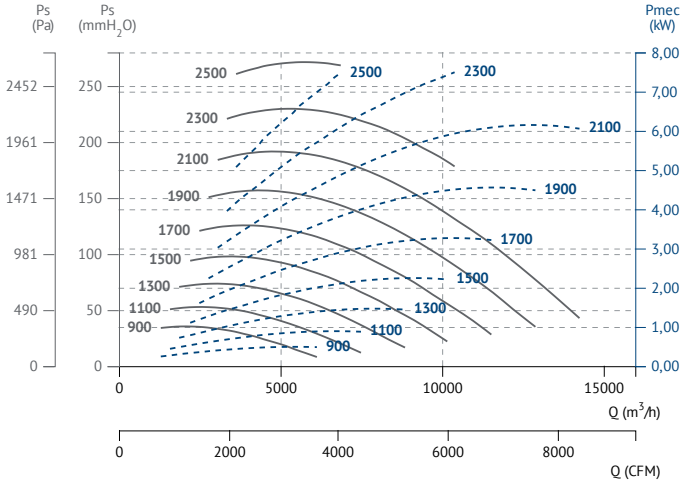

BSTB-M 560

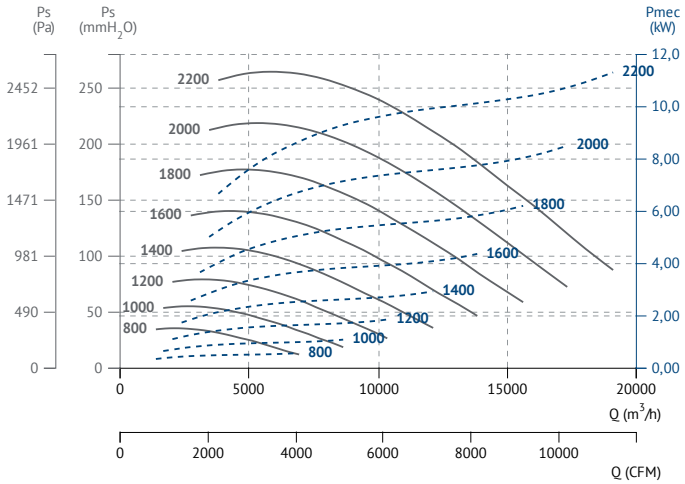

BSTB-M 630

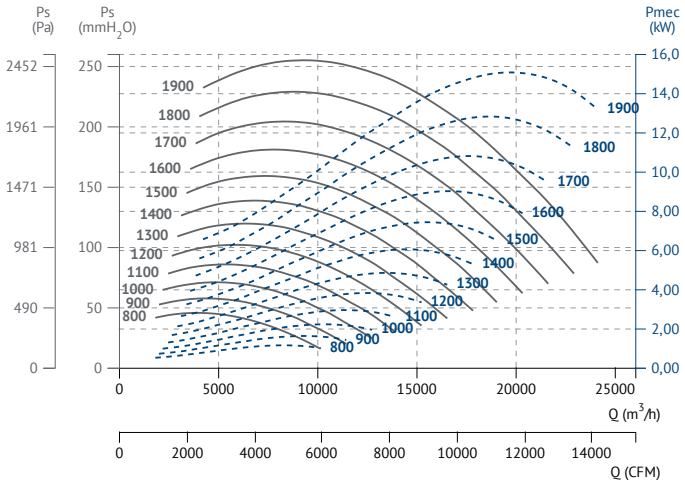

BSTB-M 710

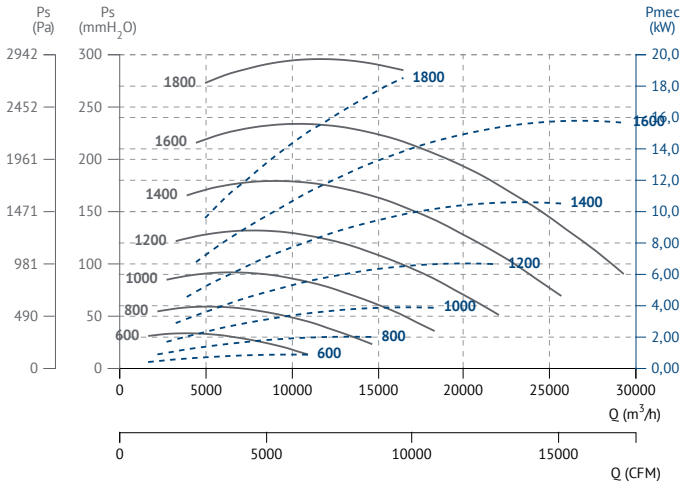

MTCA

Different configurations of free shaft without motor or belt driven motor

Eje libre sin motor o motor a transmisión en diferentes configuraciones

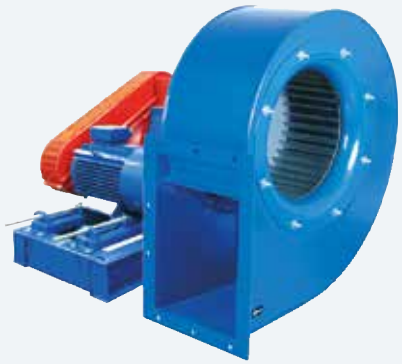

+ info 60 Hz

ErP

MANUFACTURING FEATURES

• Rolling steel sheet housing, fully welded and protected against corrosion with polyester powder finishing coat.
• Forward models (MTCA) with galvanized sheet impeller, and backward models (rest of series) with sheet steel impeller protected against corrosion by polyester resin coating.
• The fan is supplied with free axle (sist.1), that is: without motor, pulleys or belts or with motor and transmission set (syst.9 and 12).
• For models with motor: standard squirrel cage asynchronous motor with IP-55 protection and class F insulation. Standard voltages 230/400V 50Hz for three-phase motors up to 4kW and 400/690V 50Hz for higher powers.
• Optional front support up to size 500, size 560 and upper front support is included.

APPLICATIONS

Designed for inline installation, they are suitable for:
• Industrial applications, air extraction or injection.
• Cooling of machines and parts.
• Clean air and pneumatic transport.
• Clean air or slightly dusty air transport (MTCA and MTRL).
• Transport of dusty air or with low load of granulated materials (MTRM y MTRU).
• Solid material transport and textile fibers (MTGR and MTZM P/R).

UNDER REQUEST

• Fans for special voltages.
• 2 speed motor.
• C4 or C5 coating painting.
• Hot dip galvanized.
• Special steel (Cor-Ten A, Hardox...).
• Inox 304 (normal or electropolished finish).
• Inox 316 (normal or electropolished finish).
• Cooling wheel.
• Anticaloric paint.
• Reinforced housing.
• Fully welded housing (waterproof).
• Welded impeller.
• Insulated housing.
• Split casing (for big sizes).
• Inspection door to facilitate maintenance and cleaning.
• Drain plug.
• Airtight shaft.
• Frontal foot.
• Double suction flange.
• Available in non-sparking air passage and standard motor.
• Other brands of motors.
• Orientation: RD0, RD45, RD90, RD135, RD180, RD225, RD270, RD315, LG0, LG45, LG90, LG135, LG180. LG225, LG315

This is a belt driven range, each model can be manufactured at different rpm, in case of order should be indicated the desired rpm for the correct operation of the unit and according to the needs.

CARACTERÍSTICAS CONSTRUCTIVAS

• Carcasa fabricada en chapa de acero laminado totalmente soldada y protegida contra la corrosión mediante recubrimiento en polvo de resina de poliéster.
• Turbina de chapa galvanizada para modelos a acción (MTCA) o de chapa de acero para los de reacción (resto de series) protegida contra la corrosión mediante recubrimiento de resina de poliéster.
• El ventilador se suministra a eje libre (sist.1), es decir: sin motor, poleas ni correas o con motor y conjunto de transmisión (sist.9 y 12).
• Para modelos con motor: motor asíncrono normalizado de jaula de ardilla con protección IP-55 y aislamiento clase F. Voltajes estándar 230/400V 50Hz para motores trifásicos hasta 4kW y 400/690V 50Hz para potencias superiores.
• Pie delantero opcional hasta tamaño 500, tamaño 560 y superiores pie delantero incluido.

APLICACIONES

Diseñados para instalación en conducto, son indicados para:
• Procesos industriales, extracción o inyección localizada.
• Refrigeración de máquinas, enfriamiento de piezas.
• Aire limpio y transporte neumático.
• Transporte de aire limpio o ligeramente polvoriento (MTCA y MTRL).
• Transporte de aire polvoriento o con ligera carga de materiales granulados (MTRM y MTRU).
• Transporte de materia sólida y fibra textil (MTGR y MTZM P/R).

BAJO DEMANDA

• Ventiladores para voltajes especiales.
• Motor 2 velocidades.
• Acabado pintura C4-C5.
• Galvanizado en caliente.
• Aceros especiales (Corten, Hardox...).
• Inox 304 (acabado normal o electropulido).
• Inox 316 (acabado normal o electropulido).
• Rodete de refrigeración.
• Pintura anticalórica.
• Carcasa reforzada.
• Carcasa totalmente soldada (estanca).
• Turbina con palas soldadas.
• Carcasa aislada.
• Carcasa partida (para tamaños grandes).
• Puerta inspección para facilitar el mantenimiento y la limpieza.
• Drenaje.
• Eje estanco.
• Pie frontal.
• Doble anillo aspiración.
• Disponibles con paso de aire antichispas y motor estándar.
• Otras marcas de motores.
• Orientación: RD0, RD45, RD90, RD135, RD180, RD225, RD270, RD315, LG0, LG45, LG90, LG135, LG180. LG225, LG315.

Esta gama es a transmisión, cada modelo se puede fabricar a distintas rpm, en caso de pedido se debe indicar las rpm a las que desea el equipo para que el modelo quede correctamente definido y sea adecuado a sus necesidades.

ACCESSORIES / accesorios



INT

Interruptor de corte

Safety switch



SFC

Variador de velocidad frecuencial

Frecuency speed controller



AVR

Amortiguador antivibrátil de caucho

Anti-vibration rubber block



AVS

Amortiguador de muelles

Spring anti-vibration block



BAD

Brida de acoplamiento circular-circular.

Circular-Circular coupling flange.



SIL-C

Silenciador circular aspiración/impulsión

inlet-outlet circular silencer



EI

Embocadura impulsión

Outlet flange



JE 45

Junta elástica

Flexible joint



FS

Pie soporte delantero para ventiladores de media y alta presión

Front support for medium and high pressure fans



BA-400

Brida antivibratoria 400º/2h.

Anti-vibrating flange 400º/2h.



AC

Brida conexión

Conection flange



AB

Cabinas acústicas para ventiladores centrífugos Casals

Acoustic cabins for Casals centrifugal fans



RA

Rejilla aspiración

Inlet protection guard



RI

Reja impulsión

Outlet guard

BELT DRIVEN / transmisión

Code	Model	R.P.M. min	R.P.M. max	Rated Power kW	Air flow m³/h	Sound dB (A)	Weight Kg	Connection diagram
5048022__R___	MTCA 220	1200	3500	2,2	3.380	62	(s.1) 27	1
5048025__R___	MTCA 250	1100	3300	3	4.390	64	(s.1) 31	1
5048028__R___	MTCA 280	950	2600	3	5.000	60	(s.1) 36	1
5048031__R___	MTCA 310	850	2400	4	6.280	66	(s.1) 45	1
5048035__R___	MTCA 350	1100	2200	4	7.690	68	(s.1) 73	1
5048040__R___	MTCA 400	700	2100	15	14.700	71	(s.1) 88	1
5048045__R___	MTCA 450	600	1800	15	17.840	71	(s.1) 100	1
5048050__R___	MTCA 500	550	1700	22	22.210	71	(s.1) 120	1
5048056__R___	MTCA 560	500	1500	30	30.330	69	(s.1) 182	1
5048063__R___	MTCA 630	450	1300	30	34.040	70	(s.1) 223	1

DIMENSIONS / dimensiones

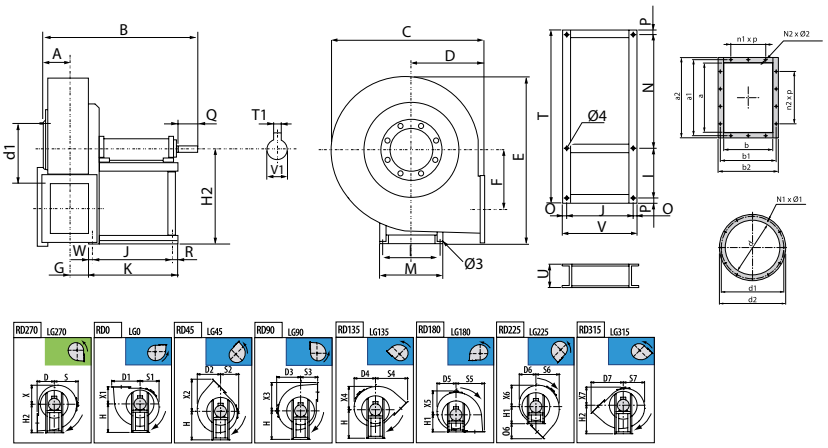

MODEL	Ø 1	Ø 2	Ø 3	Ø 4	A	B	C	D	D1
MTCA 220	8	12	10	12	85	512	440	180	286
MTCA 250	10	12	10	12	94	530	471	195	313
MTCA 280	12	12	12	15	105	620	505	200	356
MTCA 310	12	12	12	15	117	644	557	225	397
MTCA 350	12	12	14	15	130	816	630	255	437
MTCA 400	12	12	14	15	147	869	685	285	487
MTCA 450	12	12	14	15	163	902	765	320	542
MTCA 500	14	12	17	18	183	1047	862	360	597

MODEL	D2	D3	D4	D5	D6	D7	E	F	G
MTCA 220	235	260	220	196	200	330	496	135	86
MTCA 250	255	276	235	212	215	359	527	149	96
MTCA 280	287	305	262	230	226	393	605	172	105
MTCA 310	316	332	288	256	253	440	656	196	117
MTCA 350	359	375	325	289	278	492	739	216	131
MTCA 400	387	400	353	311	306	543	811	245	147
MTCA 450	435	445	398	354	342	609	914	275	165
MTCA 500	490	502	450	401	380	676	1001	303	185

MODEL	H	H1	H2	I	J	K	M	N	N1
MTCA 220	300	180	300	228	210	282	255	445	8
MTCA 250	315	195	315	228	210	282	255	445	8
MTCA 280	375	200	375	288	284	347	324	576	12
MTCA 310	400	225	400	288	284	347	324	576	8
MTCA 350	450	255	450	355	407	485	400	610	8
MTCA 400	500	285	500	355	407	485	400	610	12
MTCA 450	560	320	560	355	407	485	400	610	12
MTCA 500	600	360	600	364	477	560	418	632	12

MODEL	N2	O	O6	P	Q	R	S	S1	S2
MTCA 220	8	177	150	13,5	40	17	260	196	200
MTCA 250	10	17	164	13,5	40	17	276	212	215
MTCA 280	10	23	193	18	50	23	305	230	226
MTCA 310	10	23	215	18	50	23	332	256	253
MTCA 350	10	28	237	23	60	28	375	289	278
MTCA 400	14	28	258	23	80	28	400	311	306
MTCA 450	14	28	289	23	80	28	445	354	342
MTCA 500	14	33	316	27	110	33	502	401	380

MODEL	S3	S4	S5	S6	S7	T	T1	U	V
MTCA 220	180	330	286	235	220	700	6	80	244
MTCA 250	195	359	313	255	235	700	6	80	244
MTCA 280	200	393	356	287	262	900	8	100	330
MTCA 310	225	440	397	316	288	900	8	100	330
MTCA 350	255	492	437	359	325	1010	8	120	463
MTCA 400	285	543	487	387	353	1010	10	120	463
MTCA 450	320	609	542	435	398	1010	10	120	463
MTCA 500	360	676	597	490	450	1050	12	140	543

MODEL	V1	W	X	X1	X2	X3	X4	X5	X6
MTCA 220	19	55	196	180	330	286	235	260	220
MTCA 250	19	55	212	195	359	313	255	276	235
MTCA 280	24	40	230	200	393	356	287	305	262
MTCA 310	24	40	256	255	440	397	316	332	288
MTCA 350	28	50	289	255	492	437	359	375	325
MTCA 400	38	50	311	285	543	487	387	400	353
MTCA 450	38	50	354	320	609	542	435	445	398
MTCA 500	42	50	401	360	676	597	490	502	450

MODEL	X7	a	a1	a2	b	b1	b2	d	d1
MTCA 220	200	231	265	301	166	200	236	228	265
MTCA 250	215	258	292	328	185	219	255	255	292
MTCA 280	226	288	332	368	205	249	285	285	332
MTCA 310	253	322	366	402	229	273	309	320	366
MTCA 350	278	361	405	441	256	300	336	360	405
MTCA 400	306	404	448	484	288	332	368	405	448
MTCA 450	342	453	497	533	322	366	402	455	497
MTCA 500	380	507	551	587	361	405	441	505	551

MODEL	d2	n1xp	n2xp
MTCA 220	298	1x112	1x112
MTCA 250	325	1x112	2x112
MTCA 280	365	1x125	2x125
MTCA 310	400	1x125	2x125
MTCA 350	440	1x125	2x125
MTCA 400	485	2x125	3x125
MTCA 450	535	2x125	3x125
MTCA 500	585	2x125	3x125

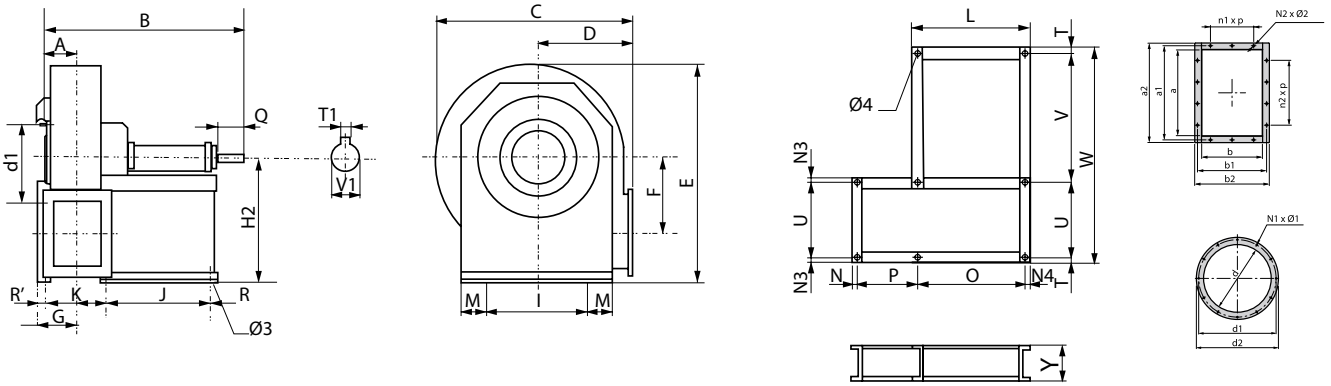

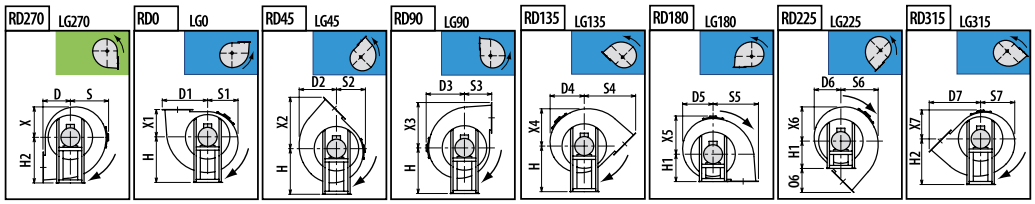

MODEL	Ø 1	Ø 2	Ø 3	Ø 4	A	B	C	D	D1
MTCA 560	14	14	17	18	205	1177	970	400	667
MTCA 630	14	14	17	18	230	1233	1080	450	742

MODEL	D2	D3	D4	D5	D6	D7	E	F	G
MTCA 560	555	570	542	485	425	754	1155	332	255
MTCA 630	619	630	603	540	476	843	1290	373	280

MODEL	H	H1	H2	I	J	K	L	M	N
MTCA 560	670	400	670	632	477	488	543	30	23
MTCA 630	750	450	750	702	477	537	543	30	23

MODEL	N1	N2	N3	N4	O	O6	P	Q	R
MTCA 560	12	14	30	33	477	354	488	110	33
MTCA 630	12	14	30	33	477	393	537	110	33

MODEL	R'	S	S1	S2	S3	S4	S5	S6	S7
MTCA 560	23	570	485	425	400	754	667	555	542
MTCA 630	23	630	540	476	450	843	742	619	603

MODEL	T	T1	U	V	V1	W	X	X1	X2
MTCA 560	30	14	632	678	48	1370	485	400	754
MTCA 630	30	14	702	708	48	1470	540	450	843

MODEL	X3	X4	X5	X6	X7	Y	a	a1	a2
MTCA 560	667	555	570	542	425	160	569	629	669
MTCA 630	742	619	630	603	476	160	638	698	738

MODEL	b	b1	b2	d	d1	d2	n1xp	n2xp
MTCA 560	404	464	504	565	629	665	2x160	3x160
MTCA 630	453	513	553	635	698	735	2x160	3x160

CONNECTION DIAGRAMS / esquema de conexiones

1 THREE PHASE MOTORS 1 SPEED / motores trifásicos 1 velocidad

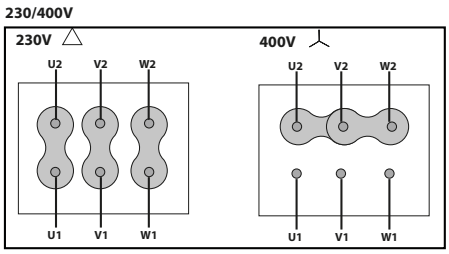

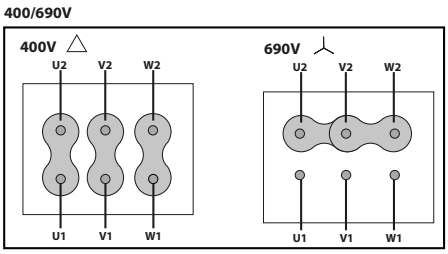

CHARACTERISTIC CURVES / curvas características

MTCA 220

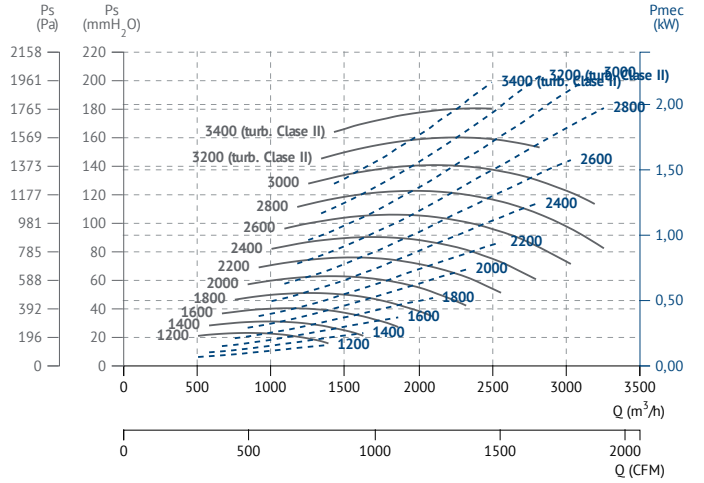

MTCA 250

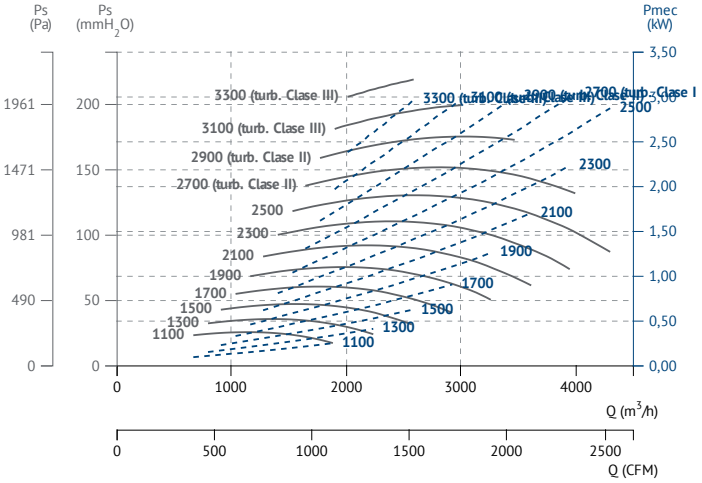

MTCA 280

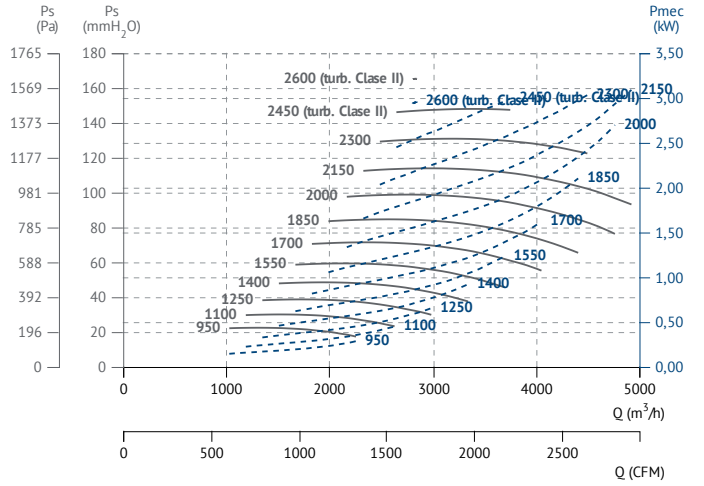

MTCA 310

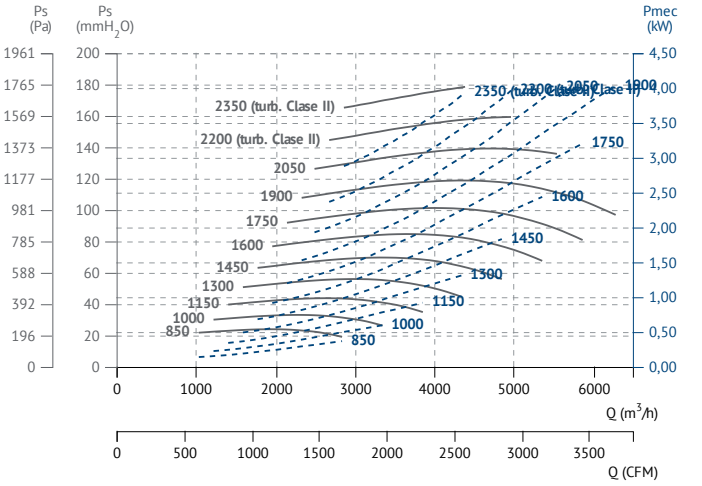

MTCA 350

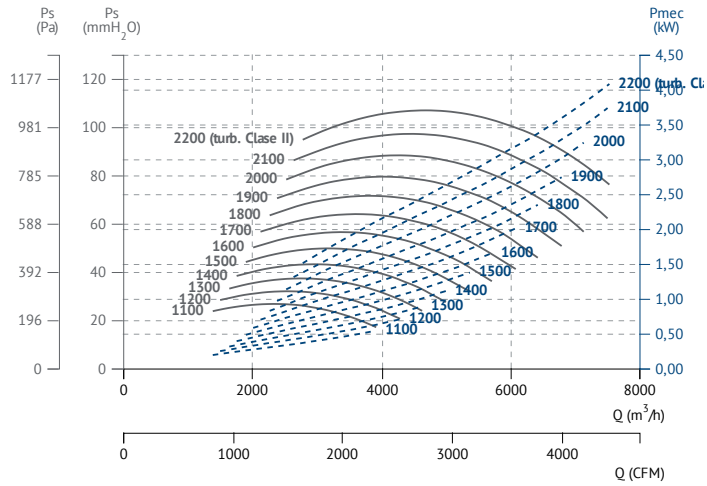

MTCA 400

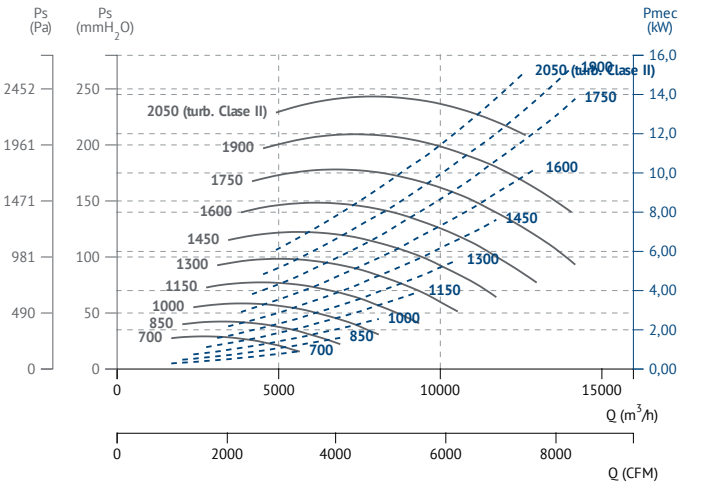

MTCA 450

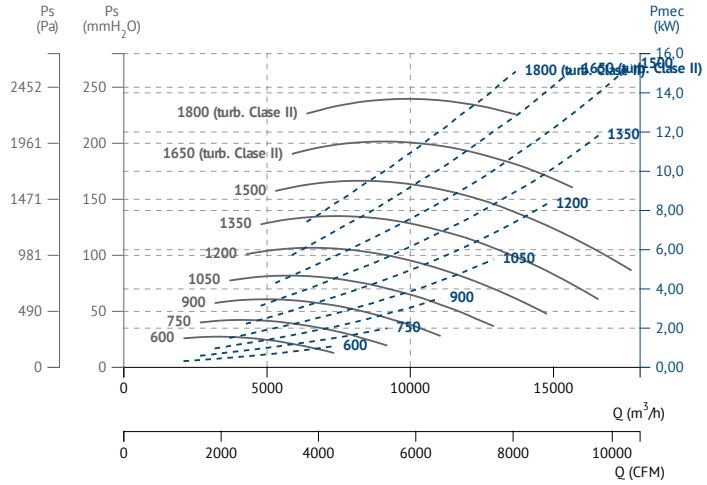

MTCA 500

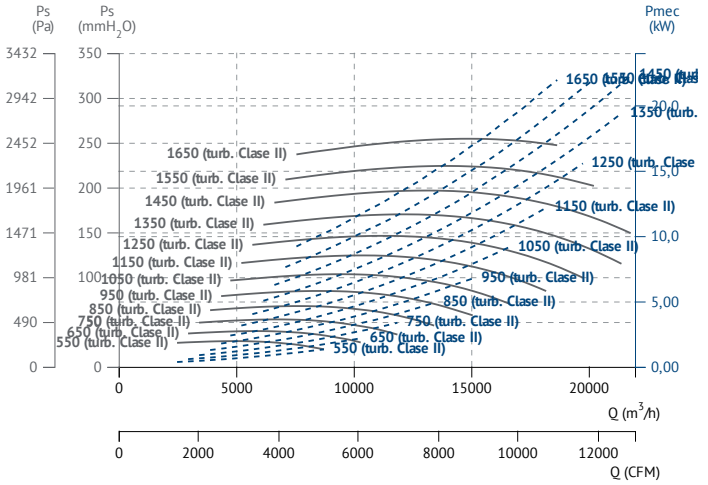

MTCA 560

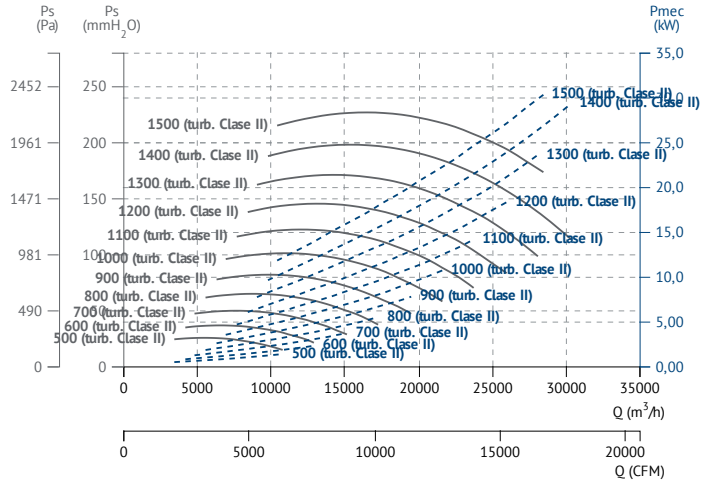

MTCA 630

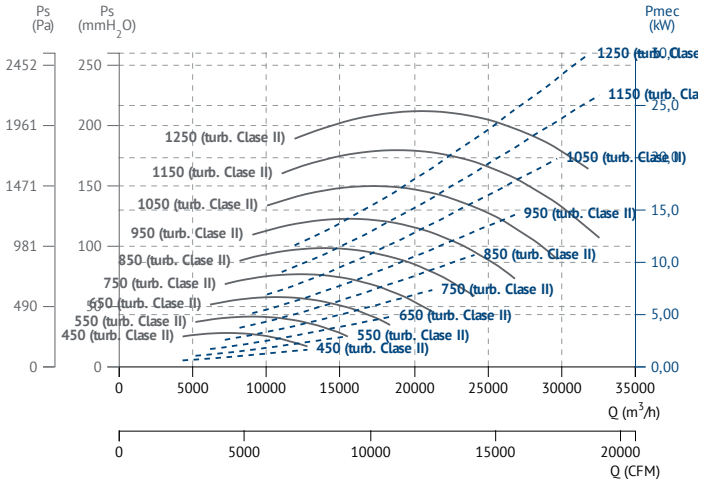

MTRL

Different configurations of free shaft without motor or belt driven motor

Eje libre sin motor o motor a transmisión en diferentes configuraciones



+ info 60 Hz

ErP

MANUFACTURING FEATURES

• Rolling steel sheet housing, fully welded and protected against corrosion with polyester powder finishing coat.
• Forward models (MTCA) with galvanized sheet impeller, and backward models (rest of series) with sheet steel impeller protected against corrosion by polyester resin coating.
• The fan is supplied with free axle (sist.1), that is: without motor, pulleys or belts or with motor and transmission set (syst.9 and 12).
• For models with motor: standard squirrel cage asynchronous motor with IP-55 protection and class F insulation. Standard voltages 230/400V 50Hz for three-phase motors up to 4kW and 400/690V 50Hz for higher powers.
• Optional front support up to size 500, size 560 and upper front support is included.

APPLICATIONS

Designed for inline installation, they are suitable for:
• Industrial applications, air extraction or injection.
• Cooling of machines and parts.
• Clean air and pneumatic transport.
• Clean air or slightly dusty air transport (MTCA and MTRL).
• Transport of dusty air or with low load of granulated materials (MTRM y MTRU).
• Solid material transport and textile fibers (MTGR and MTZM P/R).

UNDER REQUEST

• Fans for special voltages.
• 2 speed motor.
• C4 or C5 coating painting.
• Hot dip galvanized.
• Special steel (Cor-Ten A, Hardox...).
• Inox 304 (normal or electropolished finish).
• Inox 316 (normal or electropolished finish).
• Cooling wheel.
• Anticaloric paint.
• Reinforced housing.
• Fully welded housing (waterproof).
• Welded impeller.
• Insulated housing.
• Split casing (for big sizes).
• Inspection door to facilitate maintenance and cleaning.
• Drain plug.
• Airtight shaft.
• Frontal foot.
• Double suction flange.
• Available in non-sparking air passage and standard motor.
• Other brands of motors.
• Orientation: RD0, RD45, RD90, RD135, RD180, RD225, RD270, RD315, LG0, LG45, LG90, LG135, LG180. LG225, LG315

This is a belt driven range, each model can be manufactured at different rpm, in case of order should be indicated the desired rpm for the correct operation of the unit and according to the needs.

CARACTERÍSTICAS CONSTRUCTIVAS

• Carcasa fabricada en chapa de acero laminado totalmente soldada y protegida contra la corrosión mediante recubrimiento en polvo de resina de poliéster.
• Turbina de chapa galvanizada para modelos a acción (MTCA) o de chapa de acero para los de reacción (resto de series) protegida contra la corrosión mediante recubrimiento de resina de poliéster.
• El ventilador se suministra a eje libre (sist.1), es decir: sin motor, poleas ni correas o con motor y conjunto de transmisión (sist.9 y 12).
• Para modelos con motor: motor asíncrono normalizado de jaula de ardilla con protección IP-55 y aislamiento clase F. Voltajes estándar 230/400V 50Hz para motores trifásicos hasta 4kW y 400/690V 50Hz para potencias superiores.
• Pie delantero opcional hasta tamaño 500, tamaño 560 y superiores pie delantero incluido.

APLICACIONES

Diseñados para instalación en conducto, son indicados para:
• Procesos industriales, extracción o inyección localizada.
• Refrigeración de máquinas, enfriamiento de piezas.
• Aire limpio y transporte neumático.
• Transporte de aire limpio o ligeramente polvoriento (MTCA y MTRL).
• Transporte de aire polvoriento o con ligera carga de materiales granulados (MTRM y MTRU).
• Transporte de materia sólida y fibra textil (MTGR y MTZM P/R).

BAJO DEMANDA

• Ventiladores para voltajes especiales.
• Motor 2 velocidades.
• Acabado pintura C4-C5.
• Galvanizado en caliente.
• Aceros especiales (Corten, Hardox...).
• Inox 304 (acabado normal o electropulido).
• Inox 316 (acabado normal o electropulido).
• Rodete de refrigeración.
• Pintura anticalórica.
• Carcasa reforzada.
• Carcasa totalmente soldada (estanca).
• Turbina con palas soldadas.
• Carcasa aislada.
• Carcasa partida (para tamaños grandes).
• Puerta inspección para facilitar el mantenimiento y la limpieza.
• Drenaje.
• Eje estanco.
• Pie frontal.
• Doble anillo aspiración.
• Disponibles con paso de aire antichispas y motor estándar.
• Otras marcas de motores.
• Orientación: RD0, RD45, RD90, RD135, RD180, RD225, RD270, RD315, LG0, LG45, LG90, LG135, LG180. LG225, LG315.

Esta gama es a transmisión, cada modelo se puede fabricar a distintas rpm, en caso de pedido se debe indicar las rpm a las que desea el equipo para que el modelo quede correctamente definido y sea adecuado a sus necesidades.

CENTRIFUGAL MEDIUM PRESSURE FANS / BELT DRIVEN

Ventiladores centrífugos de media presión / a transmisión

ACCESSORIES / accesorios



INT

Interruptor de corte

Safety switch



SFC

Variador de velocidad frecuencial

Frecuency speed controller



AVR

Amortiguador antivibrátil de caucho

Anti-vibration rubber block



AVS

Amortiguador de muelles

Spring anti-vibration block



BAD

Brida de acoplamiento circular-circular.

Circular-Circular coupling flange.



SIL-C

Silenciador circular aspiración/impulsión

inlet-outlet circular silencer



EI

Embocadura impulsión

Outlet flange



JE 45

Junta elástica

Flexible joint



FS

Pie soporte delantero para ventiladores de media y alta presión

Front support for medium and high pressure fans



BA-400

Brida antivibratoria 400º/2h.

Anti-vibrating flange 400º/2h.



AC

Brida conexión

Conection flange



AB

Cabinas acústicas para ventiladores centrífugos Casals

Acoustic cabins for Casals centrifugal fans



RA

Rejilla aspiración

Inlet protection guard



RI

Reja impulsión

Outlet guard

BELT DRIVEN / transmisión

Code	Model	R.P.M. min	R.P.M. max	Rated Power kW	Air flow m³/h	Sound dB (A)	Weight Kg	Connection diagram
5046025__R___	MTRL 250	1.700	3500	3	2.950	60	(s.1) 32	1
5046028__R___	MTRL 280	1.500	3500	3	3.790	62	(s.1) 46	1
5046031__R___	MTRL 310	1.350	3500	4	6.120	64	(s.1) 50	1
5046035__R___	MTRL 350	1.200	3500	4	7.960	68	(s.1) 76	1
5046040__R___	MTRL 400	1.100	3500	11	12.660	72	(s.1) 92	1
5046045__R___	MTRL 450	950	3300	15	16.740	76	(s.1) 105	1
5046050__R___	MTRL 500	850	3000	15	19.180	76	(s.1) 145	1
5046056__R___	MTRL 560	750	2600	22	25.560	77	(s.1) 196	1
5046063__R___	MTRL 630	700	2300	22	32.770	77	(s.1) 239	1
5046071__R___	MTRL 710	600	2100	37	43.820	78	(s.1) 360	1
5046080__R___	MTRL 800	550	1900	45	52.910	79	(s.1) 442	1
5046090__R___	MTRL 900	500	1700	55	66.720	79	(s.1) 570	1
5046100__R___	MTRL 1000	500	1400	55	74.170	78	(s.1) 800	1
5046112__R___	MTRL 1120	400	1300	90	105.580	79	(s.1) 1065	1
5046125__R___	MTRL 1250	350	1150	90	122.400	79	(s.1) 1258	1
5046140__R___	MTRL 1400	350	1050	132	158.510	80	(s.1) 1712	1
5046160__R___	MTRL 1600	300	950	160	199.990	81	(s.1) 2363	1
5046180__R___	MTRL 1800	250	800	200	250.730	80	(s.1) 2912	1
5046200__R___	MTRL 2000	250	800	315	344.310	79	(s.1) 3413	1

DIMENSIONS / dimensiones

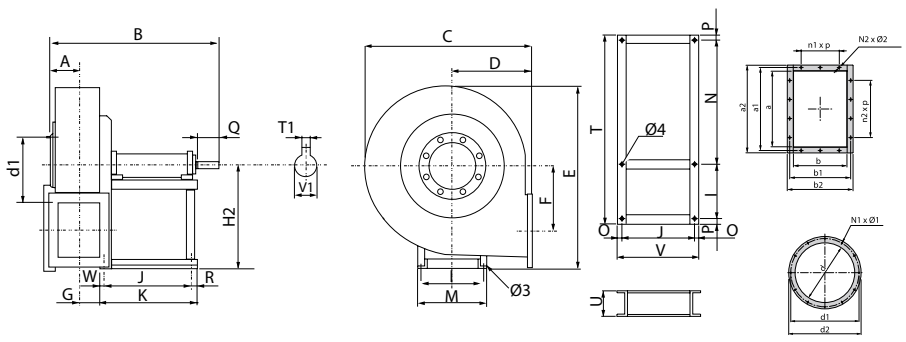

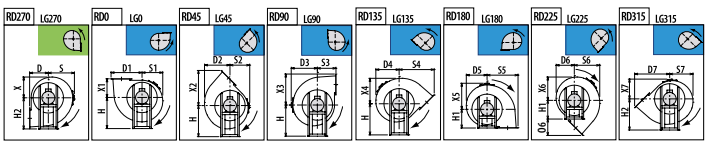

MODEL	Ø 3	Ø 4	A	B	C	D	D1	D2	D3	D4	D5	D6	D7	E	F	G	H	H1
MTRL 250	10	12	94	530	471	195	313	255	276	235	212	215	359	527	149	96	315	195
MTRL 280	12	15	105	620	505	200	356	287	305	262	230	226	393	605	172	105	375	200
MTRL 310	12	15	117	644	557	225	397	316	332	288	256	253	440	656	196	117	400	225

MODEL	Ø 3	Ø 4	A	B	C	D	D1	D2	D3	D4	D5	D6	D7	E	F	G	H	H1
MTRL 350	14	15	130	816	630	255	437	359	375	325	289	278	492	739	216	131	450	255
MTRL 400	14	15	147	869	685	285	487	387	400	353	311	306	543	811	245	147	500	285
MTRL 450	14	15	163	902	765	320	542	435	445	398	354	342	609	914	275	165	560	320
MTRL 500	17	18	183	1047	862	360	597	490	502	450	401	380	676	1001	303	185	600	360

MODEL	H2	I	J	K	M	N1xØ1	N2xØ2	O	O6	P	Q	R	S	S1	S2	S3	S4	S5
MTRL 250	315	228	210	282	255	8x10	10x12	17	164	13,5	40	-	276	212	215	195	359	313
MTRL 280	375	288	284	347	324	8x12	10x12	23	193	18	50	-	305	230	226	200	393	356
MTRL 310	400	288	284	347	324	8x12	10x12	23	215	18	50	-	332	256	253	225	440	397
MTRL 350	450	355	407	485	400	8x12	10x12	28	237	13	60	-	375	289	278	255	492	437
MTRL 400	500	355	407	485	400	12x12	14x12	28	258	23	80	-	400	311	306	285	543	487
MTRL 450	560	355	407	485	400	12x12	14x12	28	289	23	-	-	445	354	342	320	609	542
MTRL 500	600	364	477	560	418	12x14	14x12	33	316	27	110	33	502	401	380	360	676	597

MODEL	S6	S7	T	T1	U	V	V1	W	X	X1	X2	X3	X4	X5	X6	X7	a	a1
MTRL 250	255	235	6	6	80	19	19	55	212	195	359	313	255	276	235	215	258	292
MTRL 280	287	262	8	8	100	24	24	40	230	200	393	356	287	305	262	226	288	332
MTRL 310	316	288	8	8	100	24	24	40	256	255	440	397	316	332	288	253	322	366
MTRL 350	359	325	8	8	120	28	28	50	289	255	492	437	359	375	325	278	361	405
MTRL 400	387	353	10	10	120	38	38	50	311	285	543	487	387	400	353	306	404	448
MTRL 450	435	398	10	10	120	38	38	50	354	320	609	542	435	445	398	342	453	497
MTRL 500	490	450	12	12	140	42	42	50	401	360	676	597	490	502	450	380	507	551

MODEL	a2	b	b1	b2	d	d1	d2	n1xp	n2xp
MTRL 250	328	185	219	255	255	292	325	1x112	2x112
MTRL 280	368	205	249	285	285	332	365	1x125	2x125
MTRL 310	402	229	273	309	320	366	400	1x125	2x125
MTRL 350	441	256	300	336	360	405	440	1x125	2x125
MTRL 400	484	288	332	368	405	448	485	2x125	3x125
MTRL 450	533	322	366	402	455	497	535	2x125	3x125
MTRL 500	587	361	405	441	505	551	585	2x125	3x125

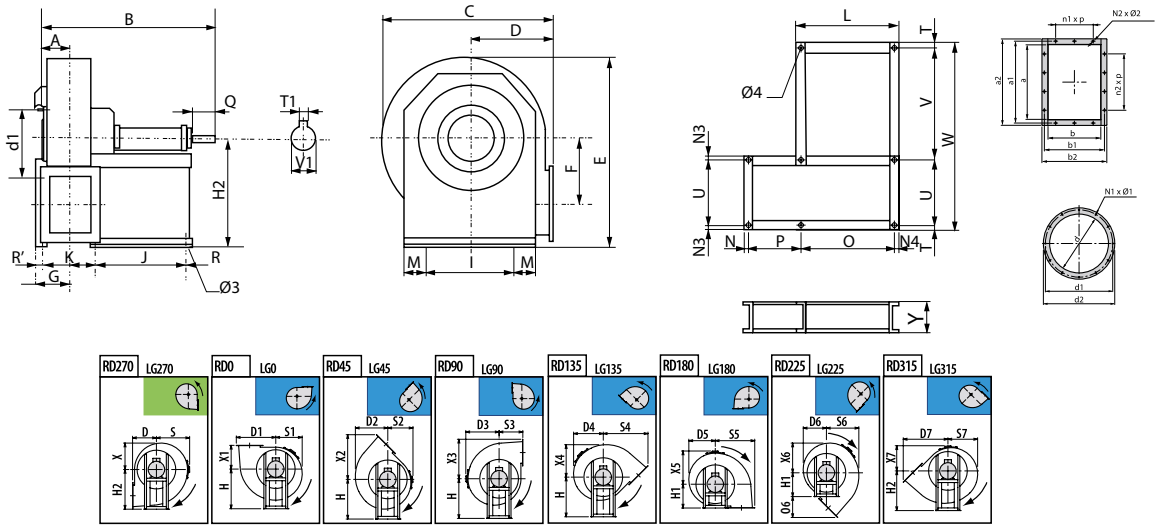

MODEL	Ø 3	Ø 4	A	B	C	D	D1	D2	D3	D4	D5	D6	D7	E	F	G	H	H1
MTRL 560	17	18	205	1177	970	400	667	555	570	542	485	425	754	1155	332	255	670	400
MTRL 630	17	18	230	1233	1080	450	742	619	630	603	540	476	843	1290	373	280	750	450

MODEL	H2	I	J	K	L	M	N	N1	N1xØ1	N2xØ2	N3	N4	O	O6	P	Q	R	S
MTRL 560	670	632	477	488	543	30	23	33	12x14	14x14	30	33	477	354	488	110	33	570
MTRL 630	750	702	477	537	543	30	23	33	12x14	14x14	30	33	477	393	537	110	33	630

MODEL	S1	S2	S3	S4	S5	S6	S7	T	T1	U	V	V1	W	X	X1	X2	X3	X4
MTRL 560	485	425	400	754	667	555	542	14	14	632	678	48	1370	30	400	754	667	555
MTRL 630	540	476	450	843	742	619	603	30	14	702	708	48	1470	30	450	843	742	619

MODEL	X5	X6	X7	Y	a	a1	a2	b	b1	b2	d	d1	d2	n1xp	n2xp
MTRL 560	570	542	42	5 160	569	629	669	404	464	504	565	629	665	2x160	3x160
MTRL 630	630	603	47	6 160	638	698	738	453	513	553	635	698	735	2x160	3x160

CENTRIFUGAL MEDIUM PRESSURE FANS / BELT DRIVEN

Ventiladores centrífugos de media presión / a transmisión

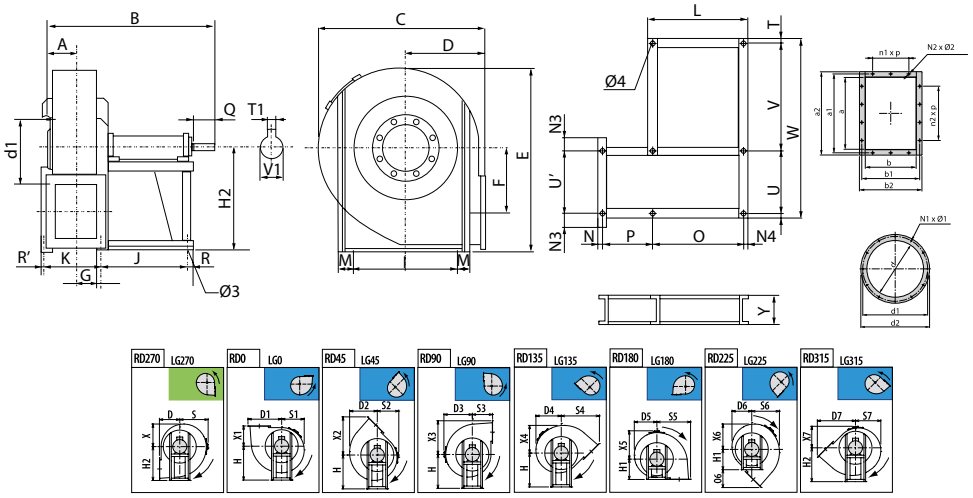

MODEL	Ø 3	Ø 4	A	B	C	D	D1	D2	D3	D4	D5	D6	D7	E	F	G	H	H1
MTRL 710	19	20	257	1340	1190	500	835	719	690	662	586	497	944	1436	427	314	850	500
MTRL 800	19	20	287	1422	1342	560	939	811	782	749	652	562	1061	1602	478	345	950	630
MTRL 900	19	20	322	1491	1500	630	1047	905	870	835	723	633	1186	1783	538	399	850	630
MTRL 1000	19	20	360	1710	1686	710	1171	1015	976	936	815	718	1330	1995	607	458	950	710
MTRL 1120	24	25	404	1941	1884	800	1319	1132	1084	1037	932	793	1498	2252	684	501	1060	800
MTRL 1250	24	25	452	2038	2114	900	1474	1270	1214	1163	1048	898	1679	2548	770	549	1190	900
MTRL 1400	24	25	507	2252	2325	1000	1635	1395	1325	1272	1136	990	1863	2836	854	634	1320	1000
MTRL 1600	28	30	569	2590	2620	1120	1834	1572	1500	1434	1272	1085	2090	3172	957	695	1500	1120
MTRL 1800	28	30	636	2750	2760	1250	2039	1790	1710	1640	1470	1300	2326	3590	1066	764	1650	1250
MTRL 2000	28	30	713	2905	3300	1400	2277	1980	1900	1811	1636	1455	2600	3996	1195	861	1850	1400

MODEL	H2	I	J	K	L	M	N	N1	N1xØ1	N2xØ2	N3	N4	O	O6	P	Q	R	R'
MTRL 710	670	772	551	600	629	27	27	39	16x14	16x14	71	39	551	444	600	110	39	27
MTRL 800	755	862	551	662	629	32	47	39	16x14	14x14	91	39	551	501	662	110	39	47
MTRL 900	850	962	551	731	629	32	47	39	16x14	18x14	91	39	551	556	731	110	39	47
MTRL 1000	950	1056	607	803	697	36	67	45	24x14	18x14	92	45	607	620	803	140	45	67
MTRL 1120	1060	1178	760	926	850	45	55	45	24x14	20x18	111	45	760	398	926	140	45	55
MTRL 1250	1190	1310	760	1023	850	45	55	45	24x17	24x18	110	45	760	779	1023	140	45	55
MTRL 1400	1320	1450	780	1152	890	55	85	55	32x17	24x18	120	55	780	863	1152	170	55	85
MTRL 1600	1500	1640	917	1305	1047	60	75	65	32x17	28x22	120	65	917	970	1305	210	65	75
MTRL 1800	1650	1830	917	1452	1047	60	65	65	32x18	32x22	130	65	917	1076	1452	210	65	65
MTRL 2000	1850	2030	917	1606	1047	60	85	65	32x18	34x22	170	65	917	1200	1606	210	65	85

MODEL	S	S1	S2	S3	S4	S5	S6	S7	T	T1	U	U'	V	V1	W	X	X1	X2
MTRL 710	690	586	497	500	944	835	719	662	27	14	772	772	807	48	1633	71	500	944
MTRL 800	782	652	562	560	1061	939	811	749	32	16	862	862	842	55	1768	91	560	1061
MTRL 900	870	723	633	630	1186	1047	905	835	32	16	962	962	987	55	2013	91	630	1186
MTRL 1000	976	815	718	710	1330	1171	1015	936	36	18	1056	1056	1036	65	2164	99	710	1330
MTRL 1120	1084	932	793	800	1498	1319	1132	1037	45	20	1178	1178	1066	75	2334	111	800	1498
MTRL 1250	1214	1048	898	900	1679	1474	1270	1163	45	20	1310	1310	1230	75	2630	110	900	1679
MTRL 1400	1325	1136	990	1000	1863	1635	1395	1272	55	22	1450	1450	1240	80	2800	120	1000	1863
MTRL 1600	1500	1272	1085	1120	2090	1834	1572	1434	60	25	1640	1640	1205	90	2965	120	1120	2090
MTRL 1800	1710	1470	1300	1250	2326	2039	1790	1640	60	28	1830	1830	1295	100	3245	130	1250	2326
MTRL 2000	1900	1636	1455	1400	2600	2277	1980	1811	60	28	2030	2030	1350	100	3500	170	1400	2600

MODEL	X3	X4	X5	X6	X7	Y	a	a1	a2	b	b1	b2	d	d1	d2	n1xp	n2xp
MTRL 710	835	719	690	662	497	180	715	775	815	507	567	607	715	775	815	2x160	4x160
MTRL 800	939	811	782	749	562	180	801	871	921	569	639	689	805	861	905	2x200	3x200
MTRL 900	1047	905	870	835	633	180	898	968	1018	638	708	758	905	958	1005	3x200	4x200
MTRL 1000	1171	1015	976	936	718	200	1007	1077	1127	715	785	835	1007	1067	1107	3x200	4x200
MTRL 1120	1319	1132	1084	1037	793	220	1130	1210	1270	801	881	941	1130	1200	1250	3x200	5x200
MTRL 1250	1474	1270	1214	1163	898	220	1267	1347	1407	898	978	1038	1260	1337	1380	4x200	6x200
MTRL 1400	1635	1395	1325	1272	990	220	1421	1501	1561	1007	1087	1147	1420	1491	1540	4x200	6x200
MTRL 1600	1834	1572	1500	1434	1085	220	1593	1683	1753	1130	1220	1290	1610	1663	1730	5x200	7x200
MTRL 1800	2039	1790	1710	1640	1300	250	1786	1876	1946	1267	1357	1427	1810	1856	1930	6x200	8x200
MTRL 2000	2277	1980	1900	1811	1455	250	2003	2093	2163	1421	1511	1581	2010	2073	2130	6x200	9x200

CONNECTION DIAGRAMS / esquema de conexiones

1 THREE PHASE MOTORS 1 SPEED / motores trifásicos 1 velocidad

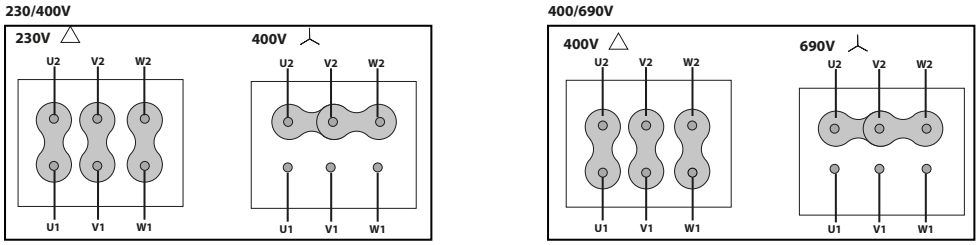

CHARACTERISTIC CURVES / curvas características

MTRL 250

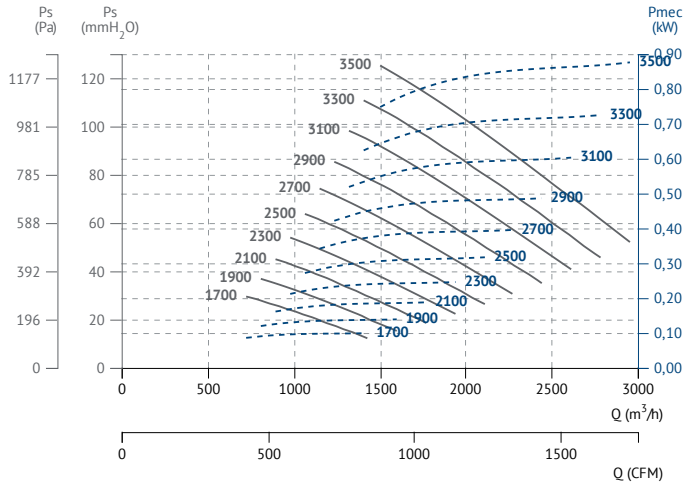

MTRL 280

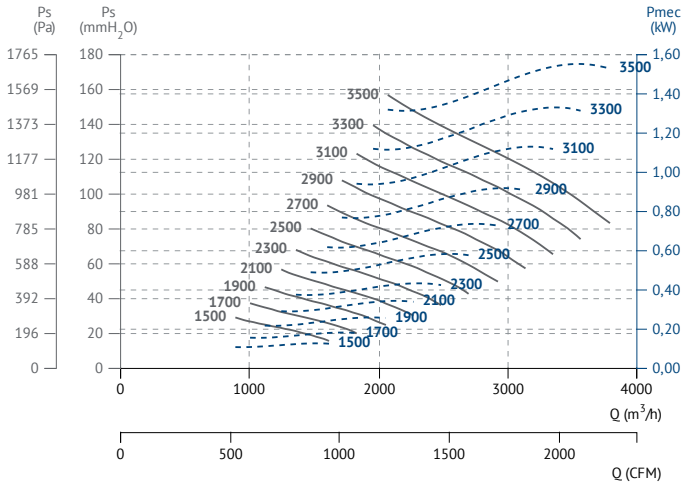

MTRL 310

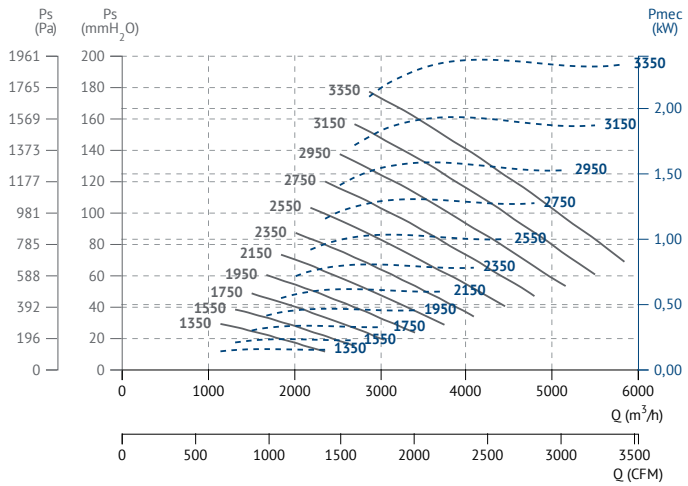

MTRL 350

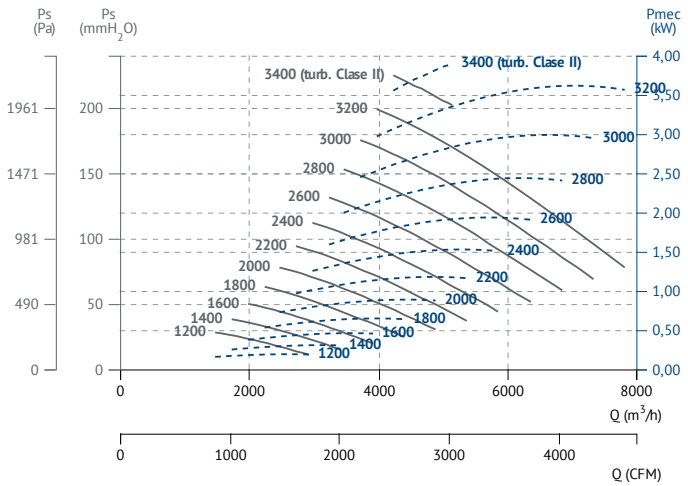

MTRL 400

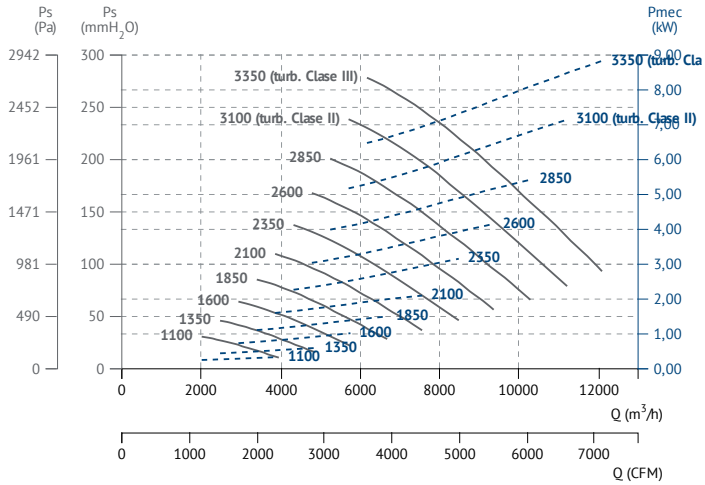

MTRL 450

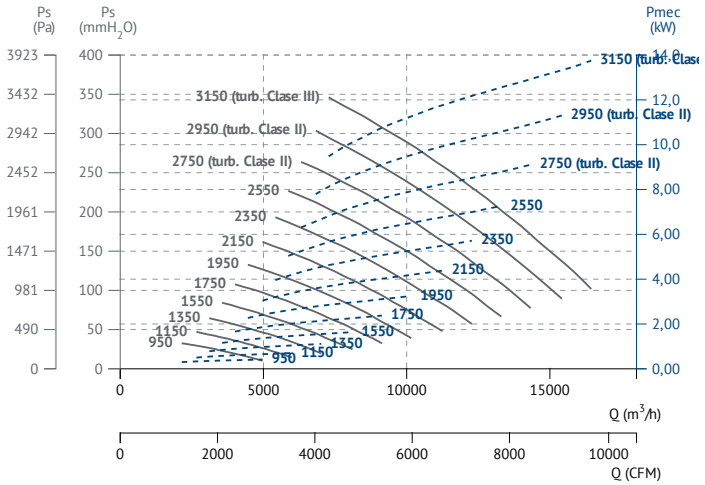

MTRL 500

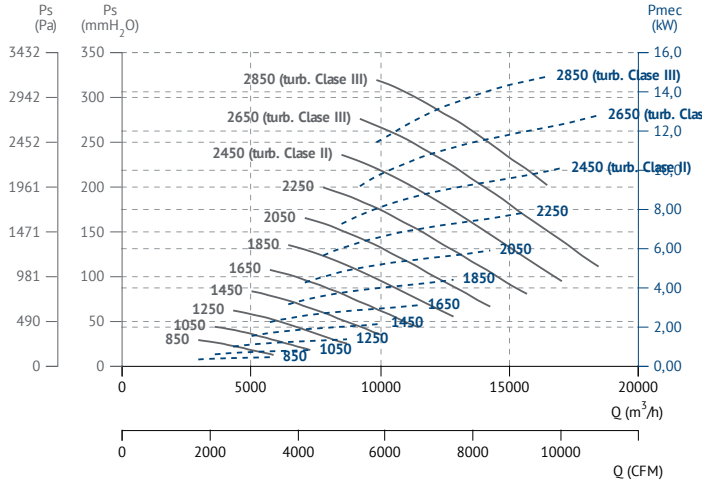

MTRL 560

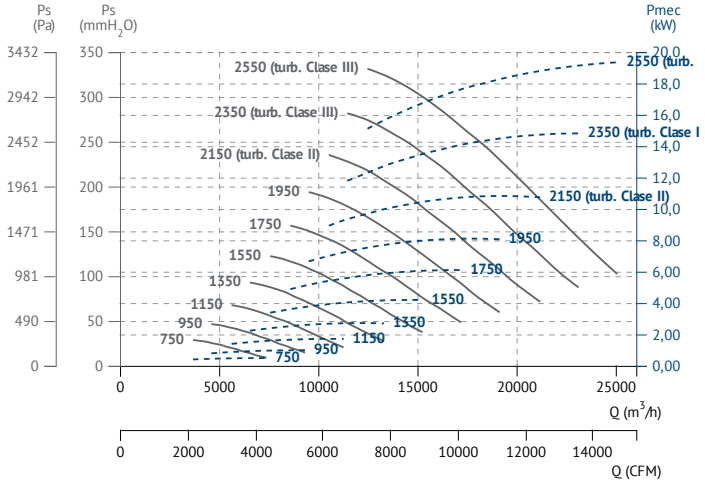

MTRL 630

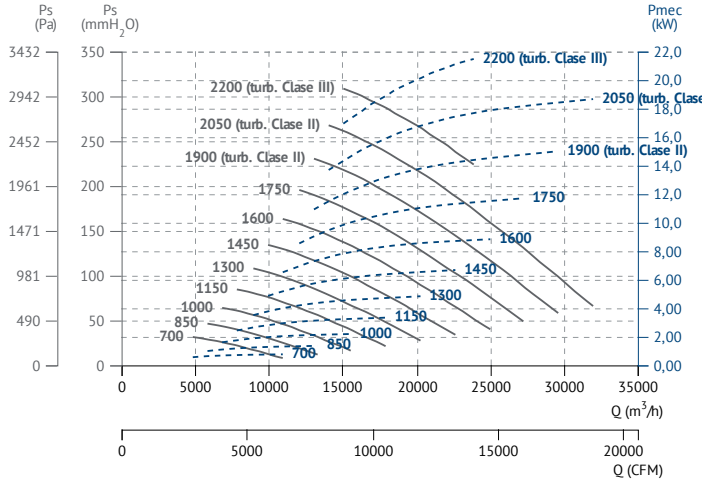

MTRL 710

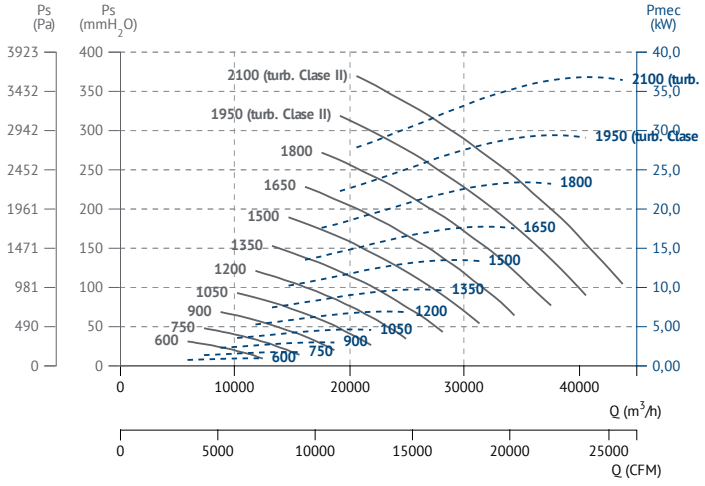

MTRL 800

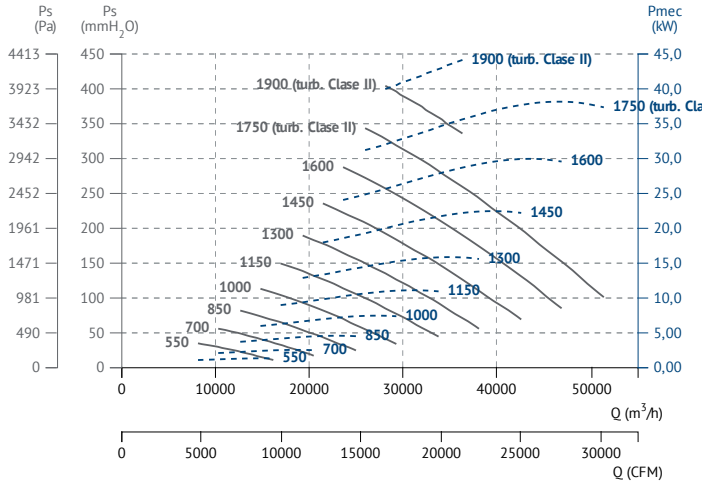

MTRL 900

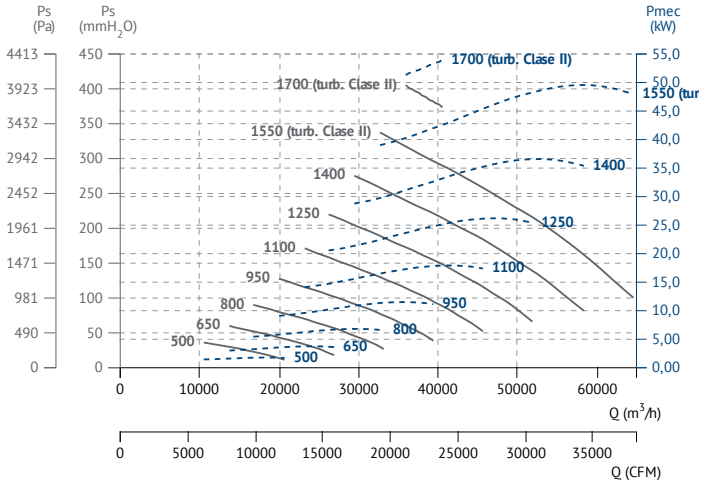

MTRL 1000

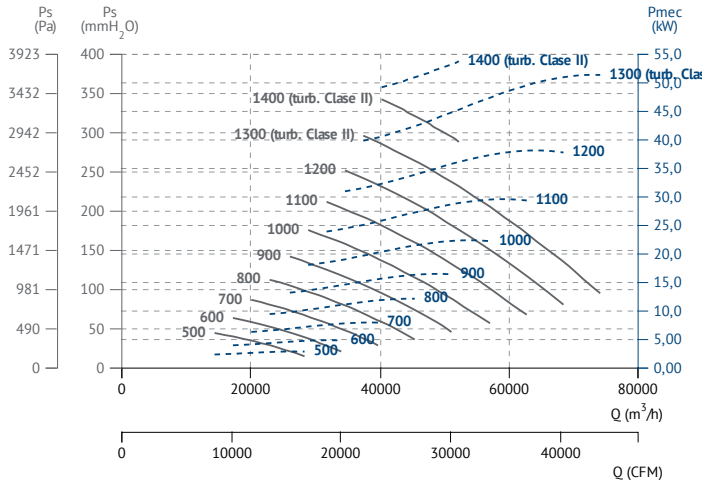

MTRL 1120

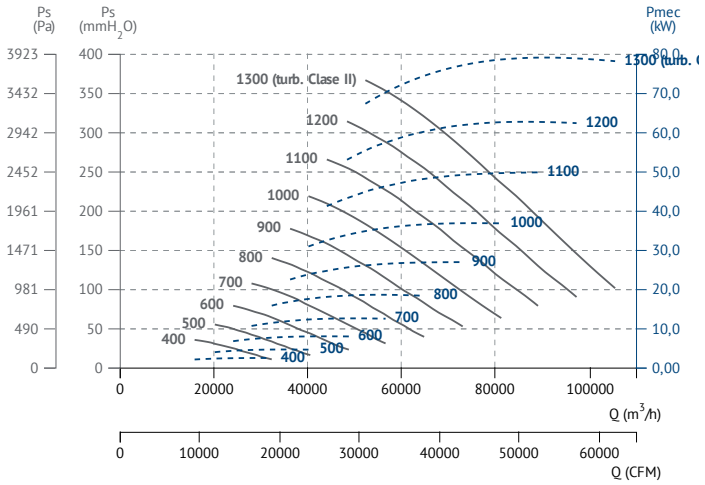

MTRL 1250

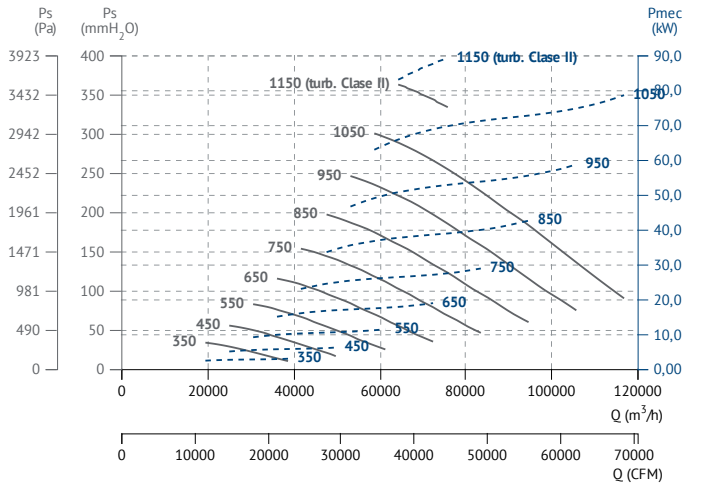

MTRL 1400

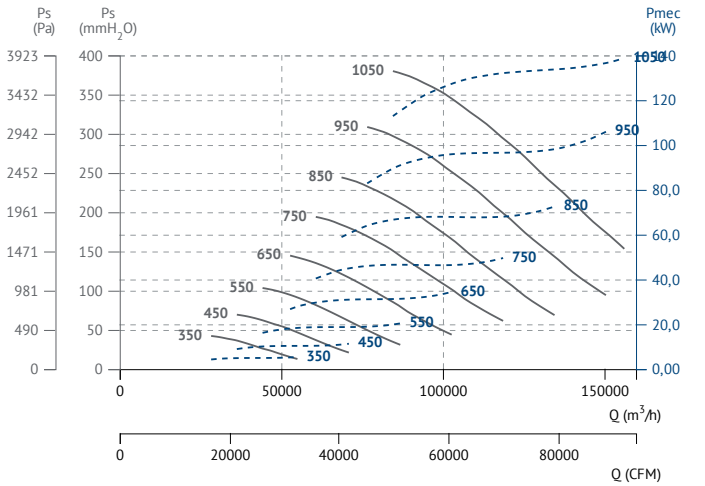

MTRL 1600

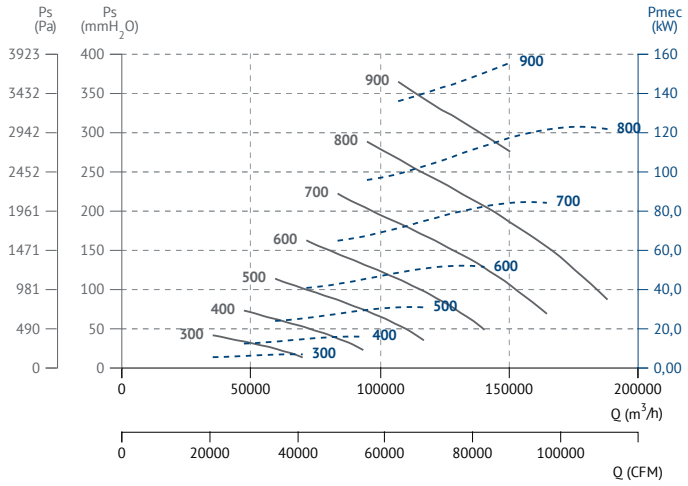

MTRL 1800

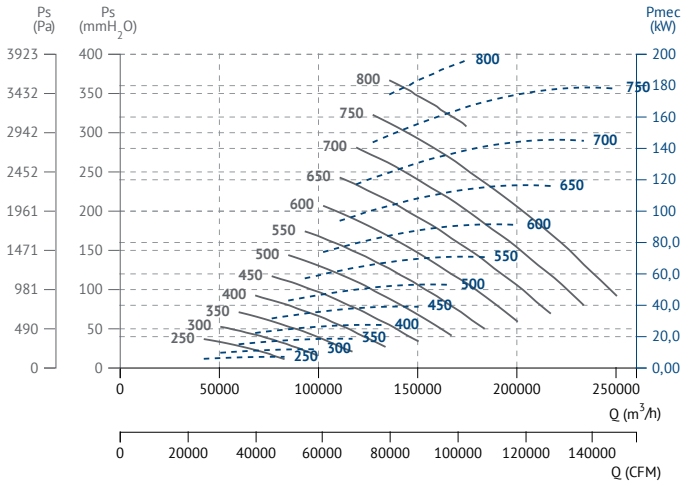

MTRL 2000

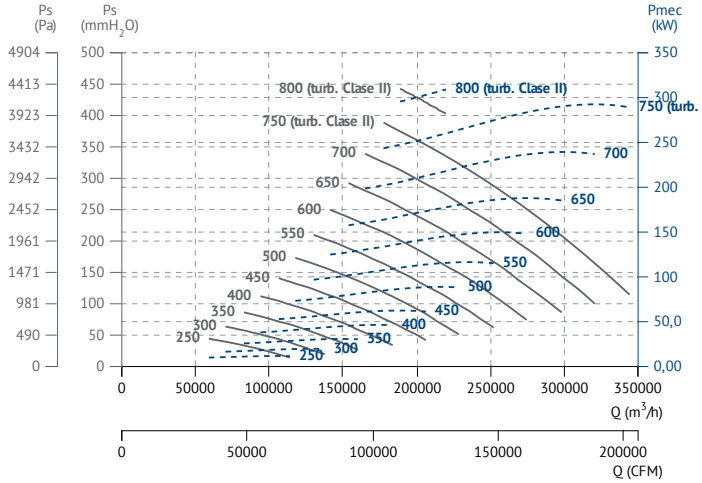

MTRM

Different configurations of free shaft without motor or belt driven motor

Eje libre sin motor o motor a transmisión en diferentes configuraciones



+ info 60 Hz

ErP

MANUFACTURING FEATURES

- Rolling steel sheet housing, fully welded and protected against corrosion with polyester powder finishing coat.
- Forward models (MTCA) with galvanized sheet impeller, and backward models (rest of series) with sheet steel impeller protected against corrosion by polyester resin coating.
- The fan is supplied with free axle (sist.1), that is: without motor, pulleys or belts or with motor and transmission set (syst.9 and 12).
- For models with motor: standard squirrel cage asynchronous motor with IP-55 protection and class F insulation. Standard voltages 230/400V 50Hz for three-phase motors up to 4kW and 400/690V 50Hz for higher powers.
- Optional front support up to size 500, size 560 and upper front support is included.

APPLICATIONS

Designed for inline installation, they are suitable for:

- Industrial applications, air extraction or injection.
- Cooling of machines and parts.
- Clean air and pneumatic transport.
- Clean air or slightly dusty air transport (MTCA and MTRL).
- Transport of dusty air or with low load of granulated materials (MTRM y MTRU).
- Solid material transport and textile fibers (MTGR and MTZM P/R).

UNDER REQUEST

- Fans for special voltages.
- 2 speed motor.
- C4 or C5 coating painting.
- Hot dip galvanized.
- Special steel (Cor-Ten A, Hardox...).
- Inox 304 (normal or electropolished finish).
- Inox 316 (normal or electropolished finish).
- Cooling wheel.
- Anticaloric paint.
- Reinforced housing.
- Fully welded housing (waterproof).
- Welded impeller.
- Insulated housing.
- Split casing (for big sizes).
- Inspection door to facilitate maintenance and cleaning.
- Drain plug.
- Airtight shaft.
- Frontal foot.
- Double suction flange.
- Available in non-sparking air passage and standard motor.
- Other brands of motors.
- Orientation: RD0, RD45, RD90, RD135, RD180, RD225, RD270, RD315, LG0, LG45, LG90, LG135, LG180. LG225, LG315

This is a belt driven range, each model can be manufactured at different rpm, in case of order should be indicated the desired rpm for the correct operation of the unit and according to the needs.

CARACTERÍSTICAS CONSTRUCTIVAS

- Carcasa fabricada en chapa de acero laminado totalmente soldada y protegida contra la corrosión mediante recubrimiento en polvo de resina de poliéster.
- Turbina de chapa galvanizada para modelos a acción (MTCA) o de chapa de acero para los de reacción (resto de series) protegida contra la corrosión mediante recubrimiento de resina de poliéster.
- El ventilador se suministra a eje libre (sist.1), es decir: sin motor, poleas ni correas o con motor y conjunto de transmisión (sist.9 y 12).
- Para modelos con motor: motor asíncrono normalizado de jaula de ardilla con protección IP-55 y aislamiento clase F. Voltajes estándar 230/400V 50Hz para motores trifásicos hasta 4kW y 400/690V 50Hz para potencias superiores.
- Pie delantero opcional hasta tamaño 500, tamaño 560 y superiores pie delantero incluido.

APLICACIONES

Diseñados para instalación en conducto, son indicados para:

- Procesos industriales, extracción o inyección localizada.
- Refrigeración de máquinas, enfriamiento de piezas.
- Aire limpio y transporte neumático.
- Transporte de aire limpio o ligeramente polvoriento (MTCA y MTRL).
- Transporte de aire polvoriento o con ligera carga de materiales granulados (MTRM y MTRU).
- Transporte de materia sólida y fibra textil (MTGR y MTZM P/R).

BAJO DEMANDA

- Ventiladores para voltajes especiales.
- Motor 2 velocidades.
- Acabado pintura C4-C5.
- Galvanizado en caliente.
- Aceros especiales (Corten, Hardox...).
- Inox 304 (acabado normal o electropulido).
- Inox 316 (acabado normal o electropulido).
- Rodete de refrigeración.
- Pintura anticalórica.
- Carcasa reforzada.
- Carcasa totalmente soldada (estanca).
- Turbina con palas soldadas.
- Carcasa aislada.
- Carcasa partida (para tamaños grandes).
- Puerta inspección para facilitar el mantenimiento y la limpieza.
- Drenaje.
- Eje estanco.
- Pie frontal.
- Doble anillo aspiración.
- Disponibles con paso de aire antichispas y motor estándar.
- Otras marcas de motores.
- Orientación: RD0, RD45, RD90, RD135, RD180, RD225, RD270, RD315, LG0, LG45, LG90, LG135, LG180. LG225, LG315.

Esta gama es a transmisión, cada modelo se puede fabricar a distintas rpm, en caso de pedido se debe indicar las rpm a las que desea el equipo para que el modelo quede correctamente definido y sea adecuado a sus necesidades.

CENTRIFUGAL MEDIUM PRESSURE FANS / BELT DRIVEN

Ventiladores centrífugos de media presión / a transmisión

ACCESSORIES / accesorios



INT

Interruptor de corte

Safety switch



SFC

Variador de velocidad frecuencial

Frecuency speed controller



AVR

Amortiguador antivibrátil de caucho

Anti-vibration rubber block



AVS

Amortiguador de muelles

Spring anti-vibration block



BAD

Brida de acoplamiento circular-circular.

Circular-Circular coupling flange.



SIL-C

Silenciador circular aspiración/impulsión

inlet-outlet circular silencer



EI

Embocadura impulsión

Outlet flange



JE 45

Junta elástica

Flexible joint



FS

Pie soporte delantero para ventiladores de media y alta presión

Front support for medium and high pressure fans



BA-400

Brida antivibratoria 400º/2h.

Anti-vibrating flange 400º/2h.



AC

Brida conexión

Conection flange



AB

Cabinas acústicas para ventiladores centrífugos Casals

Acoustic cabins for Casals centrifugal fans



RA

Rejilla aspiración

Inlet protection guard



RI

Reja impulsión

Outlet guard

BELT DRIVEN / transmisión

Code	Model	R.P.M. min	R.P.M. max	Rated Power kW	Air flow m³/h	Sound dB (A)	Weight Kg	Connection diagram
5044022__R___	MTRM 220	2.850	3.500	1,1	1.000	50	(s.1) 20	1
5044025__R___	MTRM 250	2.250	3.500	1,5	1.560	55	(s.1) 25	1
5044028__R___	MTRM 280	2.250	3.500	2,2	2.180	58	(s.1) 40	1
5044031__R___	MTRM 310	2.250	3.500	4	3.080	61	(s.1) 20	1
5044035__R___	MTRM 350	2.000	3.500	4	4.200	64	(s.1) 75	1
5044040__R___	MTRM 400	1.800	3.500	5,5	7.160	67	(s.1) 86	1
5044045__R___	MTRM 450	1.600	3.500	9	8.910	70	(s.1) 98	1
5044050__R___	MTRM 500	1.450	3.400	11	13.020	73	(s.1) 115	1
5044056__R___	MTRM 560	1.250	3.300	18,5	17.970	76	(s.1) 194	1
5044063__R___	MTRM 630	1.150	2.500	22	19.170	74	(s.1) 229	1
5044071__R___	MTRM 710	950	2.250	22	23.350	75	(s.1) 346	1
5044080__R___	MTRM 800	900	2.000	37	32.510	75	(s.1) 421	1
5044090__R___	MTRM 900	800	1.800	45	40.570	76	(s.1) 517	1
5044100__R___	MTRM 1000	750	1.600	55	51.350	76	(s.1) 746	1
5044112__R___	MTRM 1120	650	1.450	75	65.040	77	(s.1) 1.040	1
5044125__R___	MTRM 1250	600	1.250	75	78.580	76	(s.1) 1.195	1
5044140__R___	MTRM 1400	500	1.100	90	96.310	76	(s.1) 1.696	1
5044160__R___	MTRM 1600	450	950	132	130.260	77	(s.1) 2.100	1
5044180__R___	MTRM 1800	400	900	160	156.000	78	(s.1) 2.740	1
5044200__R___	MTRM 2000	400	800	200	199.620	80	(s.1) 3.630	1

DIMENSIONS / dimensiones

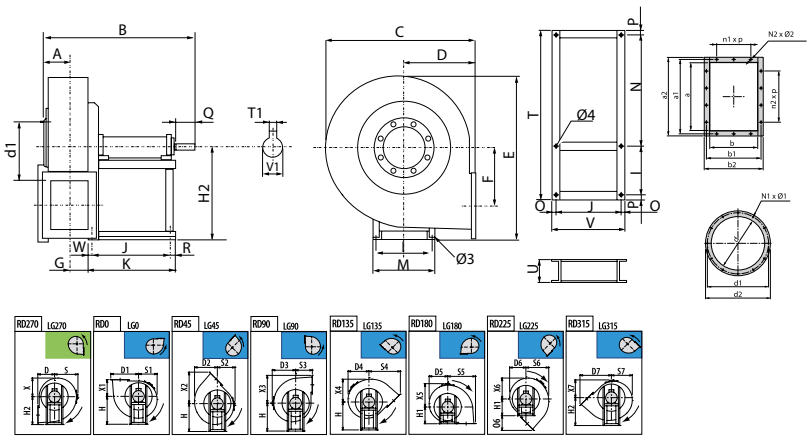

MODEL	Ø 3	Ø 4	A	B	C	D	D1	D2	D3	D4	D5	D6	D7	E	F	G	H	H1
MTRM 220	10	12	59	455	391	165	232	200	226	190	175	190	280	475	150	55	255	165
MTRM 250	10	12	86	496	471	195	314	255	276	235	212	215	360	527	175	77	315	195

MODEL	Ø 3	Ø 4	A	B	C	D	D1	D2	D3	D4	D5	D6	D7	E	F	G	H	H1
MTRM 280	12	15	95	592	505	200	353	287	305	262	231	226	391	606	202	86	375	200
MTRM 310	12	15	115	783	630	255	393	316	332	288	256	253	437	738	253	106	400	225
MTRM 350	14	15	127	820	685	285	437	359	375	325	288	278	489	811	286	118	450	255
MTRM 400	14	15	127	820	685	285	487	387	400	353	311	306	546	811	286	118	500	285
MTRM 450	14	15	141	847	765	320	542	435	445	398	354	342	609	914	321	132	560	320
MTRM 500	17	18	157	985	862	360	597	490	502	450	400	380	677	1000	355	148	600	360

MODEL	H2	I	J	K	M	N1x Ø1	N2x Ø2	O	O6	P	Q	R	S	S1	S2	S3	S4	S5
MTRM 220	300	228	210	288	255	4x4	4x8	17	115	13,5	40	17	226	175	190	165	280	232
MTRM 250	315	228	210	282	255	8x8	8x12	17	165	13,5	40	17	276	212	215	195	360	314
MTRM 280	375	288	284	347	324	8x8	8x12	23	191	18	50	23	305	231	226	200	391	353
MTRM 310	450	355	407	485	400	8x10	10x12	23	212	18	60	28	332	256	253	225	437	393
MTRM 350	500	355	407	485	400	8x12	10x12	28	234	22,5	80	28	375	288	278	255	489	437
MTRM 400	500	355	407	485	400	8x12	10x12	28	261	22,5	80	28	400	311	306	285	543	487
MTRM 450	560	355	407	485	400	8x12	10x12	28	289	22,5	80	28	445	354	342	320	609	542
MTRM 500	600	364	477	560	418	8x12	14x12	33	317	27	110	33	502	400	380	360	676	597

MODEL	H2	I	J	K	M	N1x Ø1	N2x Ø2	O	O6	P	Q	R	S	S1	S2	S3	S4	S5
MTRM 400	500	355	407	485	400	8x12	10x12	28	261	22,5	80	28	400	311	306	285	543	487
MTRM 450	560	355	407	485	400	8x12	10x12	28	289	22,5	80	28	445	354	342	320	609	542
MTRM 500	600	364	477	560	418	8x12	14x12	33	317	27	110	33	502	400	380	360	676	597

MODEL	S6	S7	T	T1	U	V	V1	W	X	X1	X2	X3	X4	X5	X6	X7	a	a1
MTRM 220	200	190	6	6	80	19	19	61	175	165	280	232	200	226	190	190	124	145
MTRM 250	255	235	6	6	80	19	19	55	212	195	360	314	255	276	235	215	207	241
MTRM 280	287	262	8	8	100	24	24	40	231	200	391	353	287	305	262	226	231	265
MTRM 310	316	288	8	8	100	28	24	40	256	225	437	393	316	332	288	253	288	332
MTRM 350	359	325	10	8	120	38	28	50	288	255	489	437	359	375	325	278	322	366
MTRM 400	387	353	10	10	120	38	38	50	311	285	543	487	387	400	353	306	322	366
MTRM 450	435	398	10	10	120	38	38	50	354	320	609	542	435	445	398	342	361	405
MTRM 500	490	450	12	12	140	42	42	50	400	360	677	597	490	502	450	380	404	448

MODEL	a2	b	b1	b2	d	d1	d2	n1xp	n2xp
MTRM 220	164	103	125	143	130	165	190	-	-
MTRM 250	277	148	182	218	185	219	250	1x112	1x112
MTRM 280	301	166	200	236	205	241	275	1x112	1x112
MTRM 310	368	205	249	285	255	292	325	1x125	2x125
MTRM 350	402	229	273	309	285	332	365	1x125	2x125
MTRM 400	402	229	273	309	285	332	365	1x125	2x125
MTRM 450	441	256	300	336	320	366	400	1x125	2x125
MTRM 500	484	288	332	368	360	405	440	2x125	3x125

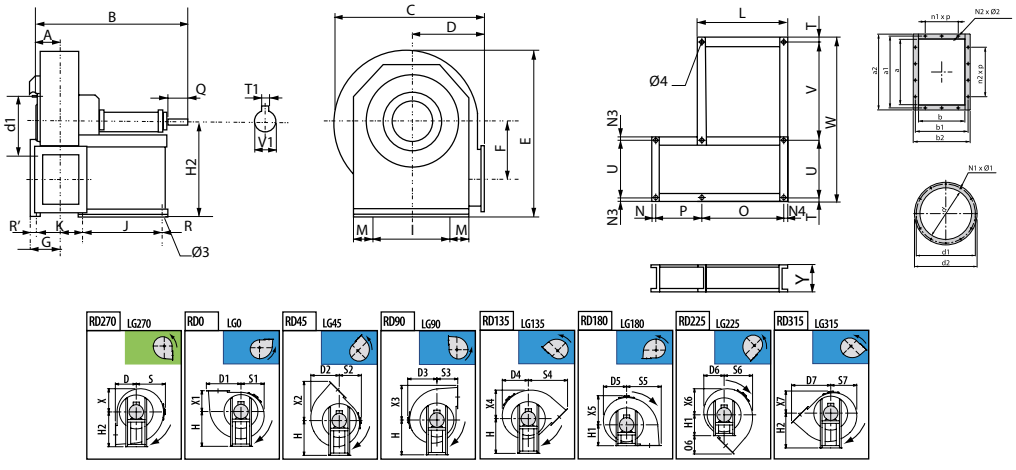

MODEL	Ø 3	Ø 4	A	B	C	D	D1	D2	D3	D4	D5	D6	D7	E	F	G	H	H1
MTRM 560	17	18	177	1058	970	400	657	555	570	542	485	425	747	1155	390	214	670	400
MTRM 630	17	18	195	1102	1080	450	733	619	630	603	550	476	836	439	1300	234	750	450

MODEL	H2	I	J	K	L	M	N	N1x Ø1	N2x Ø2	N3	N4	O	O6	P	Q	R	S	S1
MTRM 560	670	632	477	943	543	30	23	12x12	14x12	30	33	477	347	410	110	33	570	485
MTRM 630	750	702	477	983	543	30	23	12x12	14x12	30	33	477	386	450	110	33	630	550

MODEL	S2	S3	S4	S5	S6	S7	T	U	V	W	X	X1	X2	X3	X4	X5	X6	X7
MTRM 560	425	400	747	667	555	542	14	632	678	1370	30	400	747	657	555	570	542	425
MTRM 630	476	450	836	733	619	603	14	702	708	1470	30	450	836	733	619	630	603	476

MODEL	Y	a	a1	a2	b	b1	b2	d	d1	d2	n1xp	n2xp
MTRM 560	160	453	497	533	361	405	441	405	448	485	2x125	3x125
MTRM 630	160	507	551	587	361	405	441	455	497	535	2x125	3x125

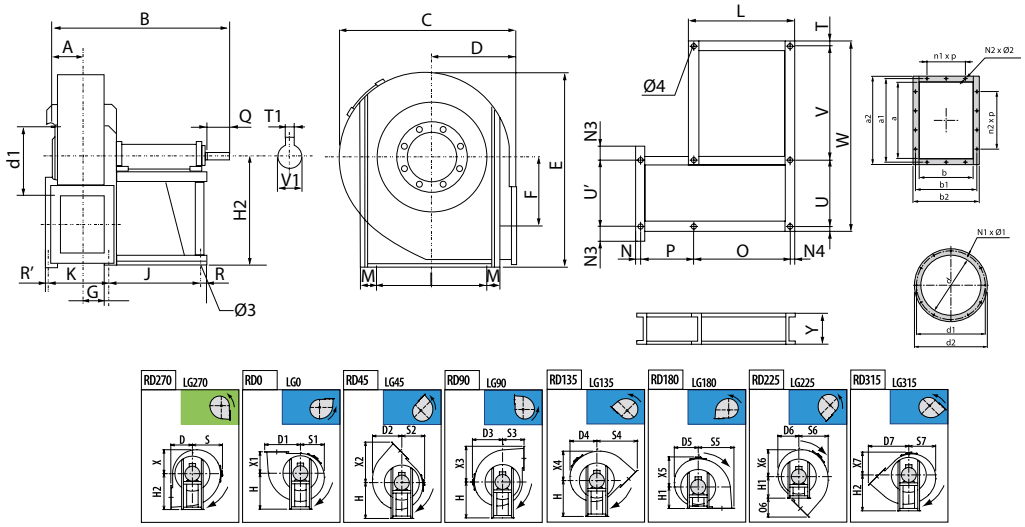

MODEL	Ø 3	Ø 4	A	B	C	D	D1	D2	D3	D4	D5	D6	D7	E	F	G	H	H1
MTRM 710	19	20	216	1241	1190	500	835	719	690	662	565	497	944	1415	500	262	670	500
MTRM 800	19	20	241	1306	1342	560	929	811	782	749	641	562	1053	1591	560	307	755	560
MTRM 900	19	20	275	1360	1500	630	1038	905	870	835	721	633	1180	1781	630	334	850	630
MTRM 1000	19	20	308	1565	1686	710	1171	1015	976	936	814	718	1330	1994	710	385	950	710
MTRM 1120	24	25	350	1780	1884	800	1309	1133	1084	1037	932	793	1491	2252	800	419	1060	800
MTRM 1250	24	25	388	1855	2114	900	1464	1270	1214	1163	1048	898	1671	2548	900	458	1190	900
MTRM 1400	24	25	442	2050	2325	1000	1635	1395	1325	1272	1145	990	1863	2845	1000	531	1320	1000
MTRM 1600	28	30	490	2358	2620	1120	1824	1572	1500	1434	1276	1085	2081	3176	1120	579	1500	1120
MTRM 1800	28	30	654	2525	2960	1250	2025	1790	1710	1610	1471	1300	2312	3591	1244	634	1650	1250
MTRM 2000	28	30	715	2645	3290	1400	2271	1970	1890	1811	1635	1455	2595	3995	1394	715	1850	1400

MODEL	H2	I	J	K	L	M	N	N1xØ1	N2xØ2	N3	N4	O	O6	P	Q	R	R'	S
MTRM 710	670	772	551	497	629	71	27	12x14	14x14	71	39	551	444	497	110	39	27	690
MTRM 800	755	862	551	546	629	91	39	12x14	14x14	91	39	551	493	546	110	39	47	782
MTRM 900	850	962	551	600	629	91	39	12x14	16x14	91	39	551	550	600	110	39	47	870
MTRM 1000	950	1056	607	657	697	99	67	16x14	14x14	99	45	657	620	607	140	45	67	976
MTRM 1120	1060	1178	760	763	850	111	55	16x14	18x14	111	45	760	691	763	140	45	55	1084
MTRM 1250	1190	1310	760	840	850	110	55	16x14	18x14	110	45	760	771	840	140	45	55	1214
MTRM 1400	1320	1450	780	946	890	120	85	24x14	20x18	120	55	780	863	946	170	55	85	1325
MTRM 1600	1500	1640	917	1073	1047	120	75	24x14	24x18	120	65	917	961	1073	210	65	75	1500
MTRM 1800	1650	1830	917	1193	1047	130	65	24x17	24x18	130	65	917	1062	1193	210	65	65	1710
MTRM 2000	1850	2030	917	1315	1047	170	85	32x17	28x22	170	65	917	1195	1315	210	65	85	1890

MODEL	S1	S2	S3	S4	S5	S6	S7	T	U	U'	V	V1	W	X	X	X2	X3	X4
MTRM 710	565	497	500	944	835	719	662	14	772	772	807	48	1633	71	500	944	835	719
MTRM 800	641	562	560	1053	929	811	749	32	862	862	842	55	1768	91	560	1053	929	811
MTRM 900	721	633	630	1180	1038	905	835	32	962	962	987	55	2013	91	630	1180	1038	905
MTRM 1000	814	718	710	1330	1171	1015	936	18	1056	1056	1036	65	2164	99	710	1330	1171	1015
MTRM 1120	932	793	800	1491	1309	1133	1037	20	1178	1178	1066	75	2334	111	800	1491	1309	1133
MTRM 1250	1048	898	900	1671	1464	1270	1163	20	1310	1310	1230	75	2630	110	900	1671	1464	1270
MTRM 1400	1145	990	1000	1863	1635	1395	1272	22	1450	1450	1240	80	2800	120	1000	1863	1635	1395
MTRM 1600	1276	1085	1120	2081	1824	1572	1434	25	1640	1640	1205	90	2965	120	1120	2081	1824	1572
MTRM 1800	1471	1300	1250	2312	2025	1790	1610	28	1830	1830	1385	100	3335	130	1250	2312	2025	1790
MTRM 2000	1635	1455	1400	2595	2271	1970	1811	28	2030	1830	1350	100	3500	170	1400	2595	2271	1970

MODEL	X5	X6	X7	Y	a	a1	a2	b	b1	b2	d	d1	d2	n1xp	n2xp
MTRM 710	690	662	497	180	569	629	669	404	464	504	505	551	585	2x160	3x160
MTRM 800	782	749	562	180	638	698	738	453	513	553	565	629	665	2x160	3x160
MTRM 900	870	835	633	180	715	775	815	507	567	607	635	698	735	2x160	4x160
MTRM 1000	976	936	718	200	801	871	921	569	639	689	715	775	815	2x200	3x200
MTRM 1120	1084	1037	793	220	898	968	1018	638	708	758	805	861	905	3x200	4x200
MTRM 1250	1214	1163	898	220	1007	1077	1127	715	785	835	905	958	1005	3x200	4x200
MTRM 1400	1325	1272	990	220	1130	1210	1270	801	881	941	1007	1067	1107	3x200	5x200
MTRM 1600	1500	1434	1085	220	1276	1347	1407	898	978	1038	1130	1200	1250	4x200	6x200
MTRM 1800	1710	1610	1300	250	1421	1501	1561	1007	1087	1147	1260	1337	1380	4x200	6x200
MTRM 2000	1890	1811	1455	250	1593	1683	1753	1130	1220	1290	1420	1491	1540	5x200	7x200

CONNECTION DIAGRAMS / esquema de conexiones

1 THREE PHASE MOTORS 1 SPEED / motores trifásicos 1 velocidad

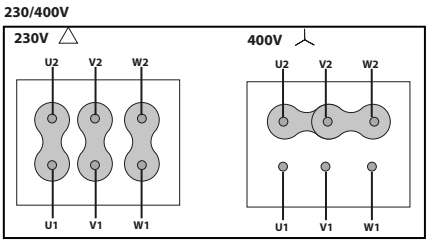

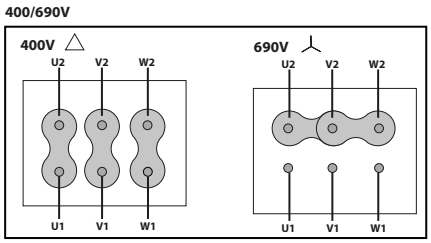

CHARACTERISTIC CURVES / curvas características

MTRM 220

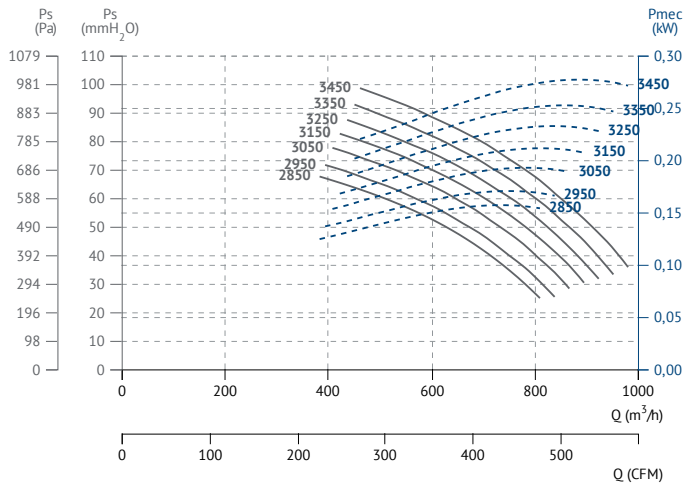

MTRM 250

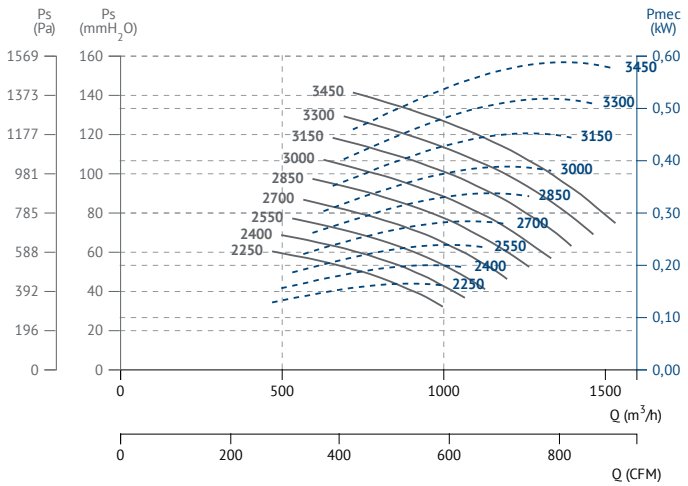

MTRM 280

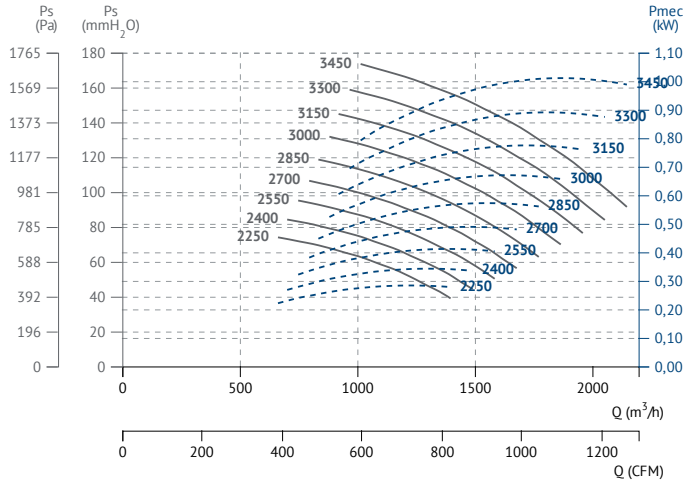

MTRM 310

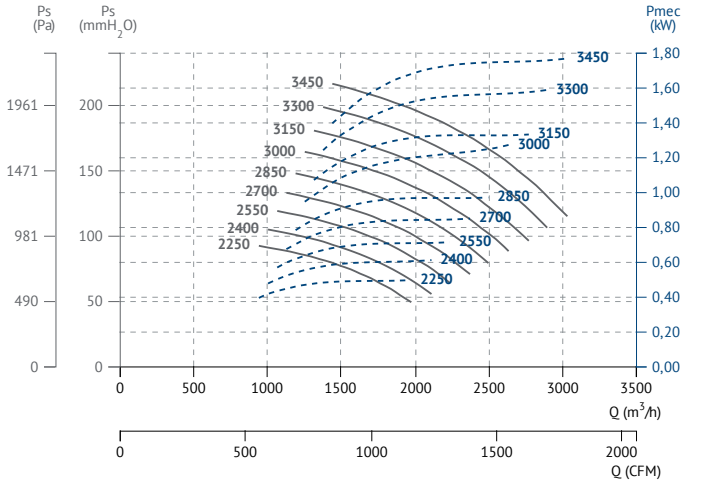

MTRM 350

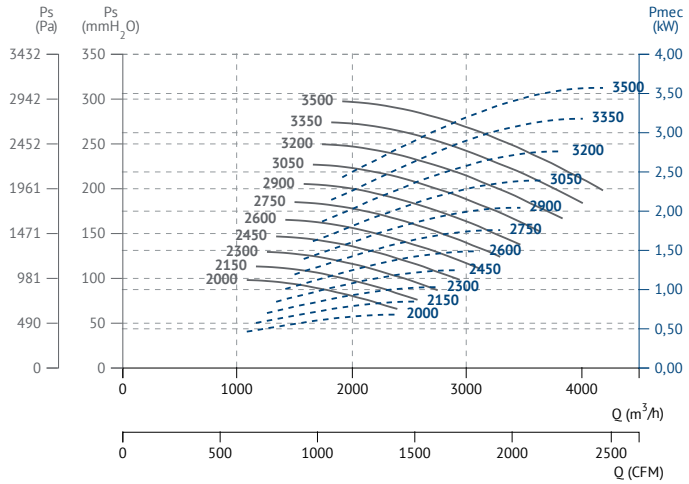

MTRM 400

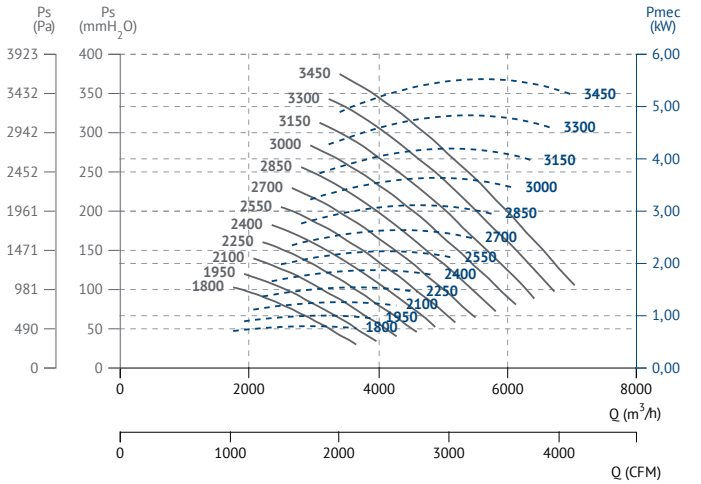

MTRM 450

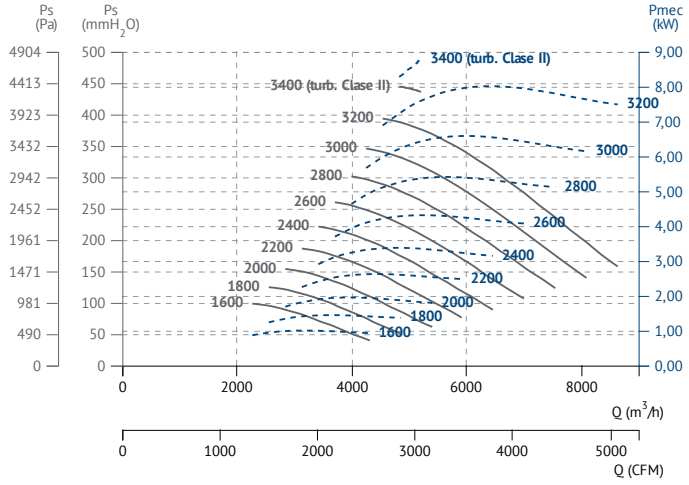

MTRM 500

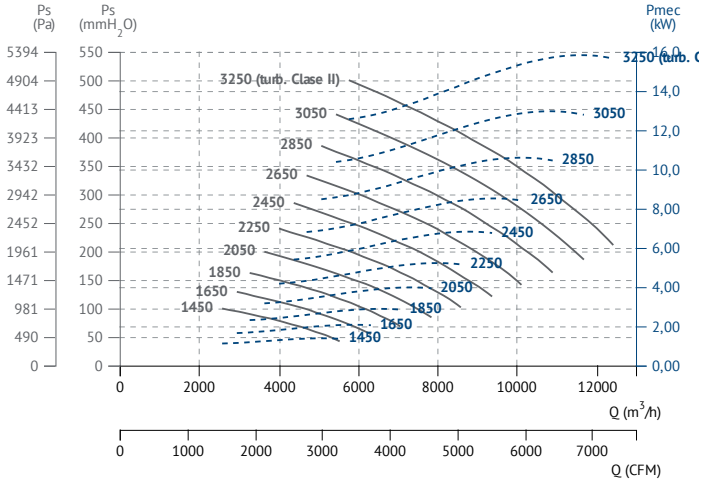

MTRM 560

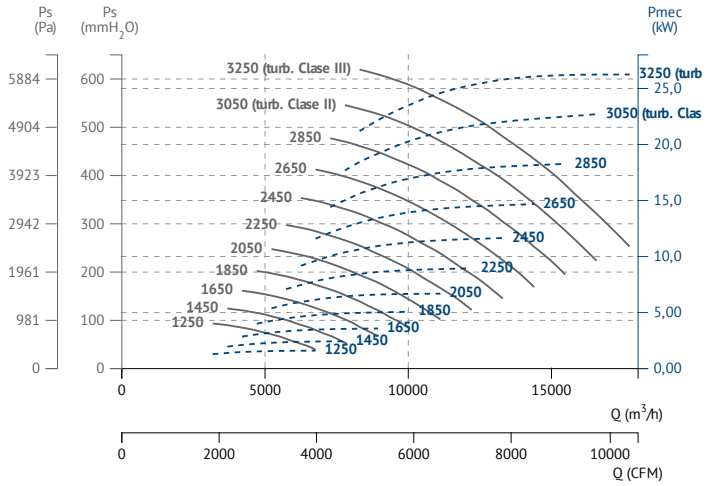

MTRM 630

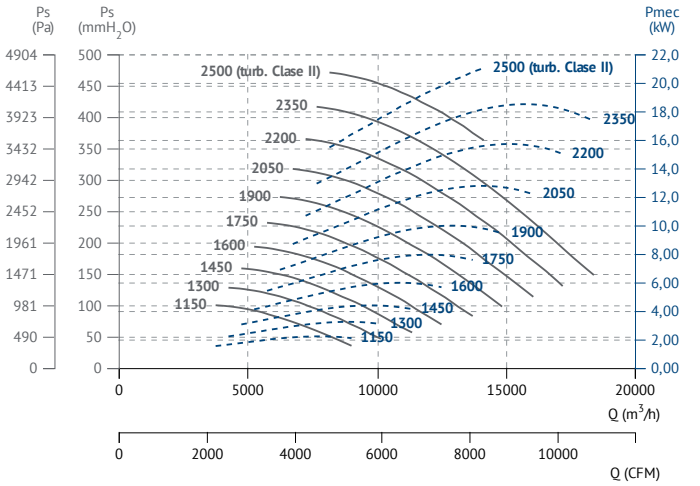

MTRM 710

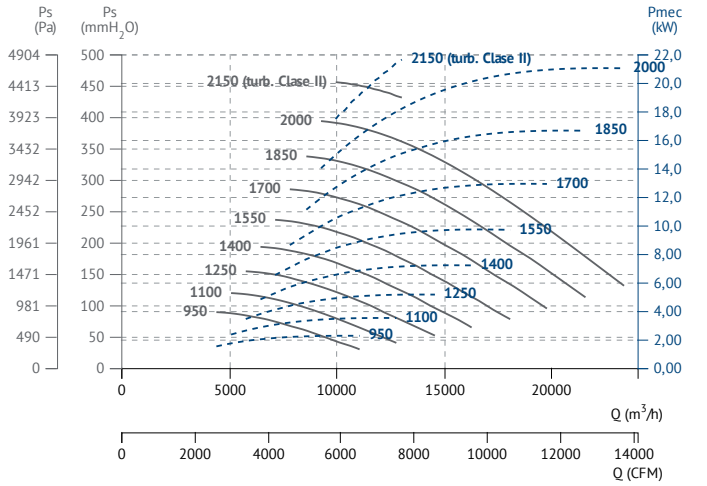

MTRM 800

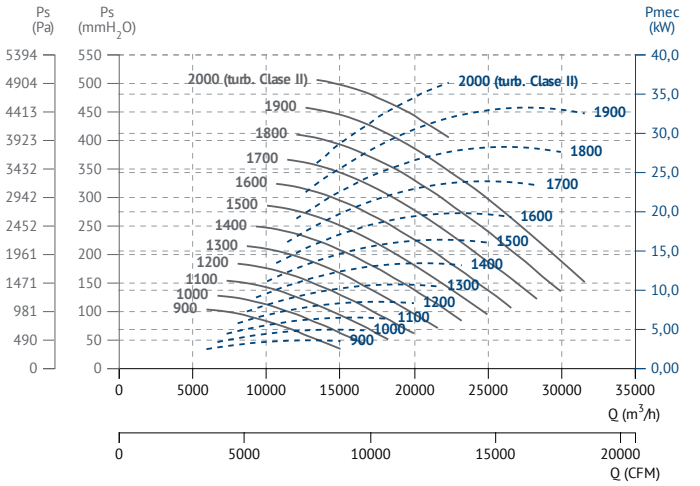

MTRM 900

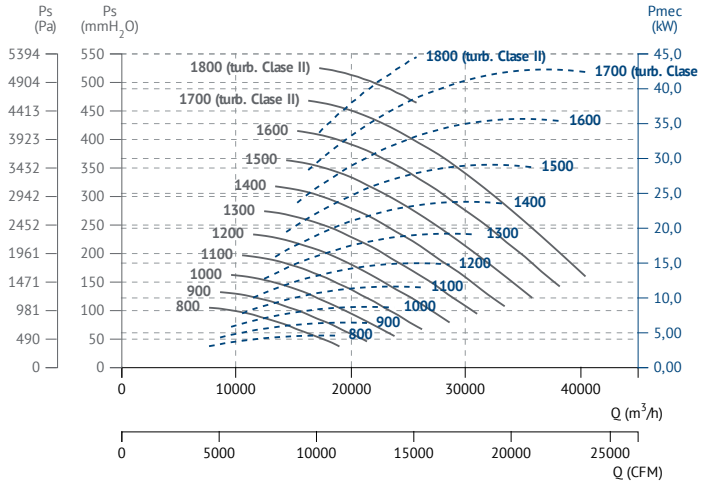

MTRM 1000

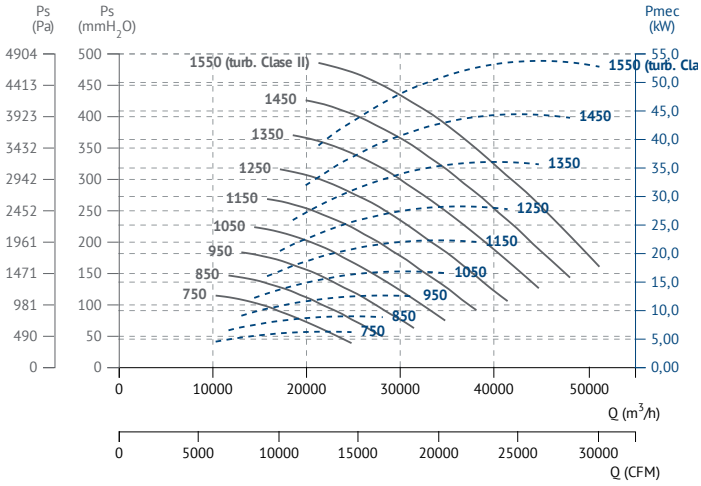

MTRM 1120

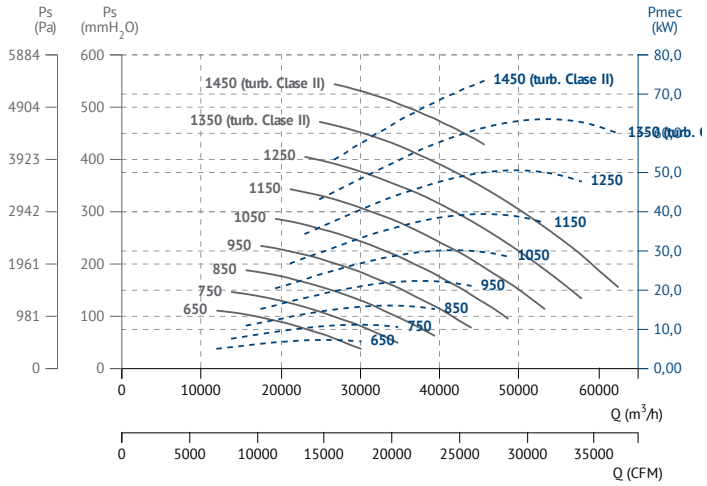

MTRM 1250

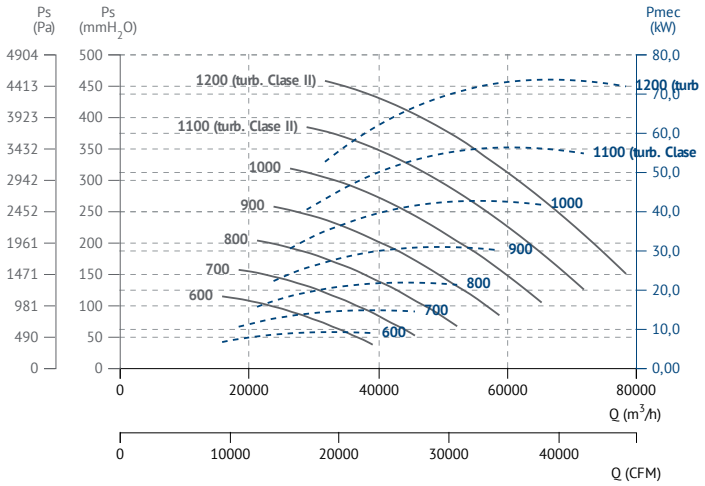

MTRM 1400

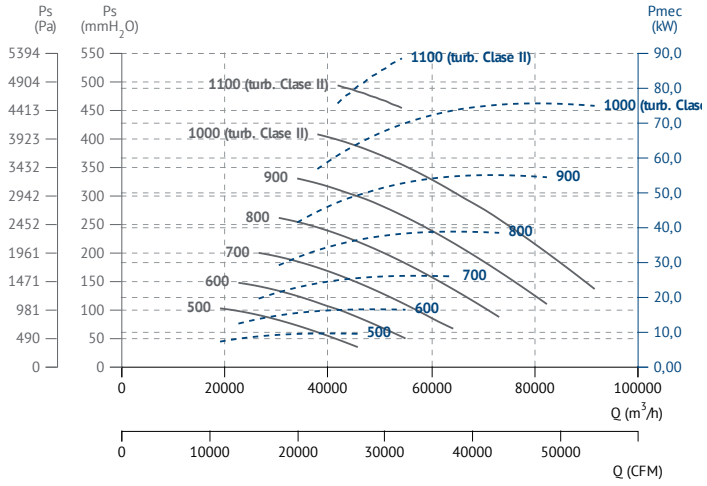

MTRM 1600

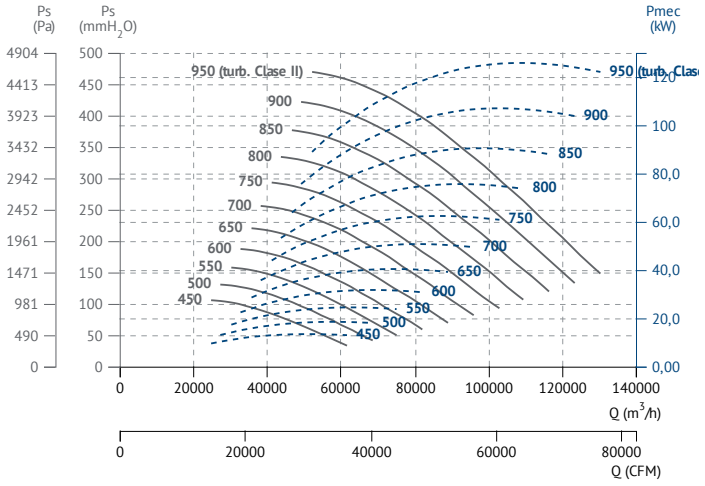

MTRM 1800

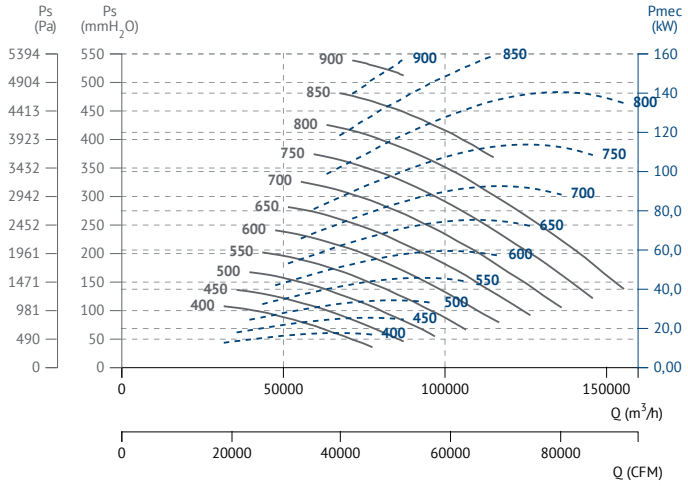

MTRM 2000

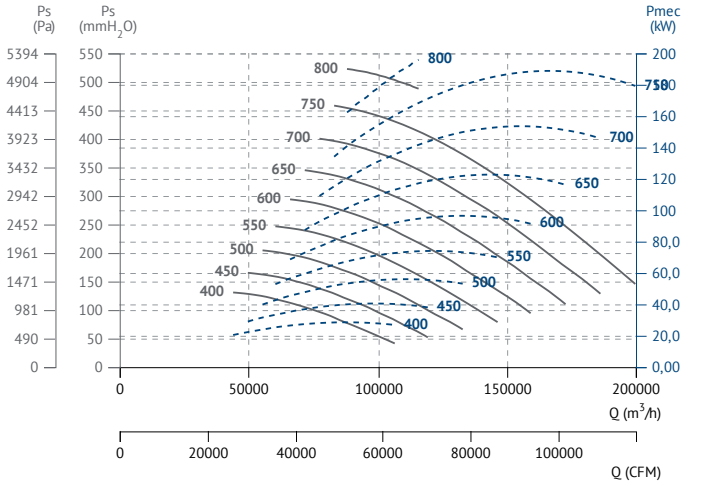

MTRU

Different configurations of free shaft without motor or belt driven motor

Eje libre sin motor o motor a transmisión en diferentes configuraciones

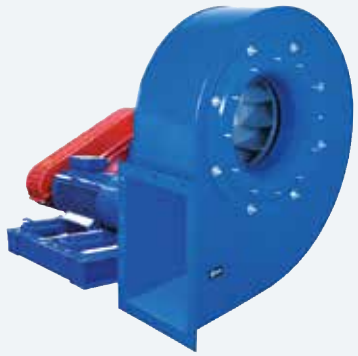

+ info 60 Hz

ErP

MANUFACTURING FEATURES

• Rolling steel sheet housing, fully welded and protected against corrosion with polyester powder finishing coat.
• Forward models (MTCA) with galvanized sheet impeller, and backward models (rest of series) with sheet steel impeller protected against corrosion by polyester resin coating.
• The fan is supplied with free axle (sist.1), that is: without motor, pulleys or belts or with motor and transmission set (syst.9 and 12).
• For models with motor: standard squirrel cage asynchronous motor with IP-55 protection and class F insulation. Standard voltages 230/400V 50Hz for three-phase motors up to 4kW and 400/690V 50Hz for higher powers.
• Optional front support up to size 500, size 560 and upper front support is included.

APPLICATIONS

Designed for inline installation, they are suitable for:
• Industrial applications, air extraction or injection.
• Cooling of machines and parts.
• Clean air and pneumatic transport.
• Clean air or slightly dusty air transport (MTCA and MTRL).
• Transport of dusty air or with low load of granulated materials (MTRM y MTRU).
• Solid material transport and textile fibers (MTGR and MTZM P/R).

UNDER REQUEST

• Fans for special voltages.
• 2 speed motor.
• C4 or C5 coating painting.
• Hot dip galvanized.
• Special steel (Cor-Ten A, Hardox...).
• Inox 304 (normal or electropolished finish).
• Inox 316 (normal or electropolished finish).
• Cooling wheel.
• Anticaloric paint.
• Reinforced housing.
• Fully welded housing (waterproof).
• Welded impeller.
• Insulated housing.
• Split casing (for big sizes).
• Inspection door to facilitate maintenance and cleaning.
• Drain plug.
• Airtight shaft.
• Frontal foot.
• Double suction flange.
• Available in non-sparking air passage and standard motor.
• Other brands of motors.
• Orientation: RD0, RD45, RD90, RD135, RD180, RD225, RD270, RD315, LG0, LG45, LG90, LG135, LG180. LG225, LG315

This is a belt driven range, each model can be manufactured at different rpm, in case of order should be indicated the desired rpm for the correct operation of the unit and according to the needs.

CARACTERÍSTICAS CONSTRUCTIVAS

• Carcasa fabricada en chapa de acero laminado totalmente soldada y protegida contra la corrosión mediante recubrimiento en polvo de resina de poliéster.
• Turbina de chapa galvanizada para modelos a acción (MTCA) o de chapa de acero para los de reacción (resto de series) protegida contra la corrosión mediante recubrimiento de resina de poliéster.
• El ventilador se suministra a eje libre (sist.1), es decir: sin motor, poleas ni correas o con motor y conjunto de transmisión (sist.9 y 12).
• Para modelos con motor: motor asíncrono normalizado de jaula de ardilla con protección IP-55 y aislamiento clase F. Voltajes estándar 230/400V 50Hz para motores trifásicos hasta 4kW y 400/690V 50Hz para potencias superiores.
• Pie delantero opcional hasta tamaño 500, tamaño 560 y superiores pie delantero incluido.

APLICACIONES

Diseñados para instalación en conducto, son indicados para:
• Procesos industriales, extracción o inyección localizada.
• Refrigeración de máquinas, enfriamiento de piezas.
• Aire limpio y transporte neumático.
• Transporte de aire limpio o ligeramente polvoriento (MTCA y MTRL).
• Transporte de aire polvoriento o con ligera carga de materiales granulados (MTRM y MTRU).
• Transporte de materia sólida y fibra textil (MTGR y MTZM P/R).

BAJO DEMANDA

• Ventiladores para voltajes especiales.
• Motor 2 velocidades.
• Acabado pintura C4-C5.
• Galvanizado en caliente.
• Aceros especiales (Corten, Hardox...).
• Inox 304 (acabado normal o electropulido).
• Inox 316 (acabado normal o electropulido).
• Rodete de refrigeración.
• Pintura anticalórica.
• Carcasa reforzada.
• Carcasa totalmente soldada (estanca).
• Turbina con palas soldadas.
• Carcasa aislada.
• Carcasa partida (para tamaños grandes).
• Puerta inspección para facilitar el mantenimiento y la limpieza.
• Drenaje.
• Eje estanco.
• Pie frontal.
• Doble anillo aspiración.
• Disponibles con paso de aire antichispas y motor estándar.
• Otras marcas de motores.
• Orientación: RD0, RD45, RD90, RD135, RD180, RD225, RD270, RD315, LG0, LG45, LG90, LG135, LG180. LG225, LG315.

Esta gama es a transmisión, cada modelo se puede fabricar a distintas rpm, en caso de pedido se debe indicar las rpm a las que desea el equipo para que el modelo quede correctamente definido y sea adecuado a sus necesidades.

CENTRIFUGAL MEDIUM PRESSURE FANS / BELT DRIVEN

Ventiladores centrífugos de media presión / a transmisión

ACCESSORIES / accesorios



INT

Interruptor de corte

Safety switch



SFC

Variador de velocidad frecuencial

Frecuency speed controller



AVR

Amortiguador antivibrátil de caucho

Anti-vibration rubber block



AVS

Amortiguador de muelles

Spring anti-vibration block



BAD

Brida de acoplamiento circular-circular.

Circular-Circular coupling flange.



SIL-C

Silenciador circular aspiración/impulsión

inlet-outlet circular silencer



EI

Embocadura impulsión

Outlet flange



JE 45

Junta elástica

Flexible joint



FS

Pie soporte delantero para ventiladores de media y alta presión

Front support for medium and high pressure fans



BA-400

Brida antivibratoria 400º/2h.

Anti-vibrating flange 400º/2h.



AC

Brida conexión

Conection flange



AB

Cabinas acústicas para ventiladores centrífugos Casals

Acoustic cabins for Casals centrifugal fans



RA

Rejilla aspiración

Inlet protection guard



RI

Reja impulsión

Outlet guard

BELT DRIVEN / transmisión

Code	Model	R.P.M. min	R.P.M. max	Rated Power kW	Air flow m³/h	Sound dB (A)	Weight Kg	Connection diagram
5045025__R___	MTRU 250	2500	3500	2,2	1180	52	(s.1) 30	1
5045028__R___	MTRU 280	2500	3500	3	1660	54	(s.1) 37	1
5045031__R___	MTRU 310	2250	3500	4	2600	56	(s.1) 55	1
5045035__R___	MTRU 350	2250	3500	4	3570	59	(s.1) 72	1
5045040__R___	MTRU 400	2000	3500	11	5020	60	(s.1) 82	1
5045045__R___	MTRU 450	2000	3500	18,5	10690	69	(s.1) 98	1
5045050__R___	MTRU 500	1800	3500	22	12990	71	(s.1) 135	1
5045056__R___	MTRU 560	1600	3500	30	17930	72	(s.1) 182	1
5045063__R___	MTRU 630	1450	3200	37	25140	75	(s.1) 218	1
5045071__R___	MTRU 710	1250	2900	55	34700	72	(s.1) 325	1
5045080__R___	MTRU 800	1150	2600	75	46840	73	(s.1) 400	1
5045090__R___	MTRU 900	1000	2300	90	57790	75	(s.1) 485	1
5045100__R___	MTRU 1000	900	2000	90	66150	72	(s.1) 710	1
5045112__R___	MTRU 1120	800	1800	90	68230	73	(s.1) 1000	1
5045125__R___	MTRU 1250	750	1650	160	95280	75	(s.1) 1145	1
5045140__R___	MTRU 1400	650	1450	200	121900	77	(s.1) 1740	1
5045160__R___	MTRU 1600	600	1250	200	141670	73	(s.1) 2462	1
5045180__R___	MTRU 1800	500	1100	315	192350	73	(s.1) 2790	1
5045200__R___	MTRU 2000	450	950	315	225410	75	(s.1) 4300	1

DIMENSIONS / dimensiones

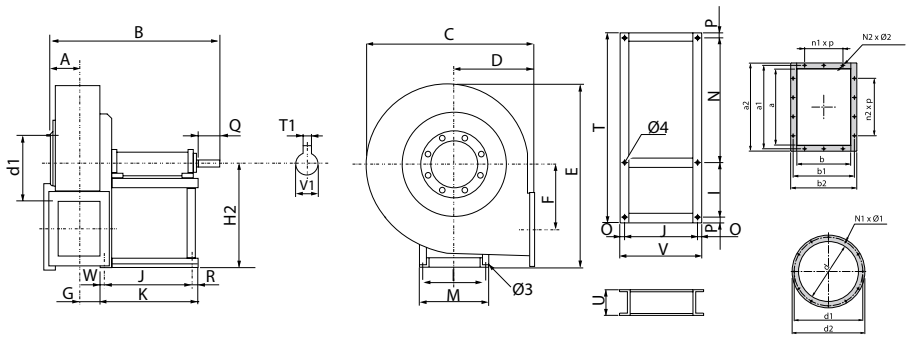

MODEL	Ø 3	Ø 4	A	B	C	D	D1	D2	D3	D4	D5	D6	D7	E	F	G	H	H1
MTRU 250	10	12	86	496	471	195	314	255	276	235	212	215	360	527	175	77	315	195

MODEL	Ø 3	Ø 4	A	B	C	D	D1	D2	D3	D4	D5	D6	D7	E	F	G	H	H1
MTRU 280	12	15	95	592	505	200	353	287	305	262	231	226	391	606	202	86	375	200
MTRU 310	12	15	105	610	557	225	393	316	332	288	256	253	437	656	229	96	400	225
MTRU 350	14	15	115	783	630	255	437	359	375	325	288	278	489	738	253	106	450	255
MTRU 400	14	15	127	820	685	285	487	387	400	353	311	306	546	811	286	118	500	285
MTRU 450	14	15	141	847	765	320	542	435	445	398	354	342	609	914	321	132	560	320
MTRU 500	17	18	157	985	862	360	597	490	502	450	400	380	677	1000	355	148	600	360

MODEL	H2	I	J	K	M	N1xØ1	N2xØ2	O	O6	P	Q	R	S	S1	S2	S3	S4	S5
MTRU 250	315	228	210	288	255	8x8	8x12	17	165	13,5	40	17	276	212	215	195	360	314
MTRU 280	375	288	284	347	324	8x8	8x12	23	191	18	50	23	305	231	226	200	391	353
MTRU 310	400	288	284	347	324	8x10	10x12	23	212	18	50	23	332	256	253	225	437	393
MTRU 350	450	355	407	485	400	8x12	10x12	28	234	22,5	60	28	375	288	278	255	489	437
MTRU 400	500	355	407	485	400	8x12	10x12	28	261	22,5	80	28	400	311	306	285	543	487
MTRU 450	560	355	407	485	400	8x12	10x12	28	289	22,5	80	28	445	354	342	320	609	542
MTRU 500	600	364	477	560	418	12x12	14x12	33	317	27	110	33	502	400	380	360	676	597

MODEL	S6	S7	T	T1	U	V	V1	W	X	X1	X2	X3	X4	X5	X6	X7	a	a1
MTRU 250	255	235	6	6	80	19	19	55	212	195	360	314	255	276	235	215	207	241
MTRU 280	287	262	8	8	100	24	24	40	231	200	391	353	287	305	262	226	231	265
MTRU 310	316	288	8	8	100	24	24	40	256	225	437	393	316	332	288	253	258	292
MTRU 350	359	325	8	8	120	28	28	50	288	255	489	437	359	375	325	278	288	332
MTRU 400	387	353	10	10	120	38	38	50	311	285	543	487	387	400	353	306	322	366
MTRU 450	435	398	10	10	120	38	38	50	354	320	609	542	435	445	398	342	361	405
MTRU 500	490	450	12	12	140	42	42	50	400	360	677	597	490	502	450	380	404	448

MODEL	a2	b	b1	b2	d	d1	d2	n1xp	n2xp
MTRU 250	277	148	182	218	205	241	275	1x112	1x112
MTRU 280	301	166	200	236	228	265	298	1x112	1x112
MTRU 310	328	185	219	255	255	292	325	1x112	2x112
MTRU 350	368	205	249	285	285	332	365	1x125	2x125
MTRU 400	402	229	273	309	320	366	400	1x125	2x125
MTRU 450	441	256	300	336	360	405	440	1x125	2x125
MTRU 500	484	288	332	368	405	448	485	2x125	3x125

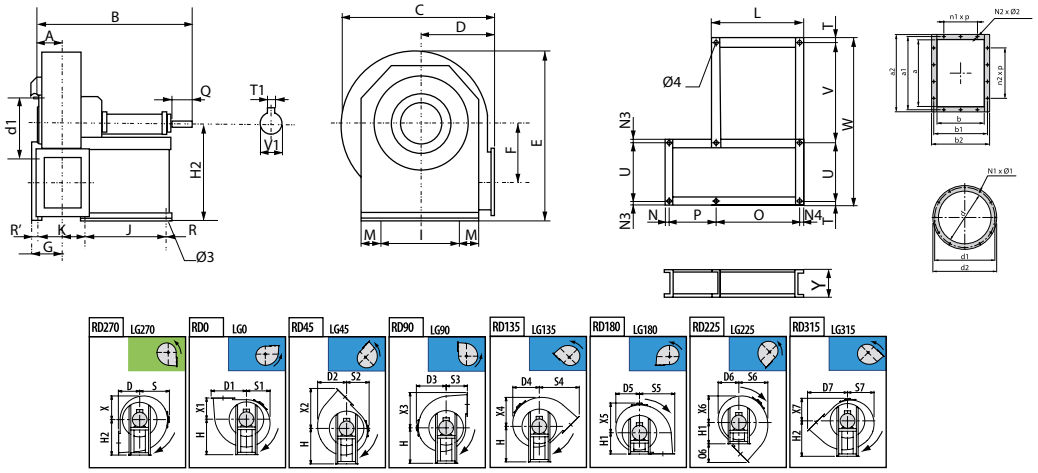

MODEL	Ø 3	Ø 4	A	B	C	D	D1	D2	D3	D4	D5	D6	D7	E	F	G	H	H1
MTRU 560	17	18	180	1058	970	400	657	555	570	542	485	425	747	1155	390	161	670	400
MTRU 630	17	18	200	1102	1080	450	733	619	630	603	550	476	836	1300	439	234	750	450

MODEL	H2	I	J	K	L	M	N	N1x Ø1	N2x Ø2	N3	N4	O	O6	P	Q	R	S	S1
MTRU 560	670	632	477	943	543	30	33	12x12	14x12	30	33	477	347	410	110	33	570	485
MTRU 630	750	702	477	983	543	30	33	12x14	14x12	30	33	477	386	450	110	33	630	550

MODEL	S2	S3	S4	S5	S6	S7	T	T1	U	V	V1	W	X	X1	X2	X3	X4	X5
MTRU 560	425	400	747	667	555	542	30	14	632	678	48	1370	485	400	747	657	555	570
MTRU 630	476	450	836	733	619	603	30	14	702	708	48	1470	550	450	836	733	619	630

MODEL	X6	X7	Y	a	a1	a2	b	b1	b2	d	d1	d2	n1xp	n2xp
MTRU 560	542	425	160	453	497	533	361	405	441	455	497	535	2x125	3x125
MTRU 630	603	476	160	507	551	587	405	441	441	505	551	585	2x125	3x125

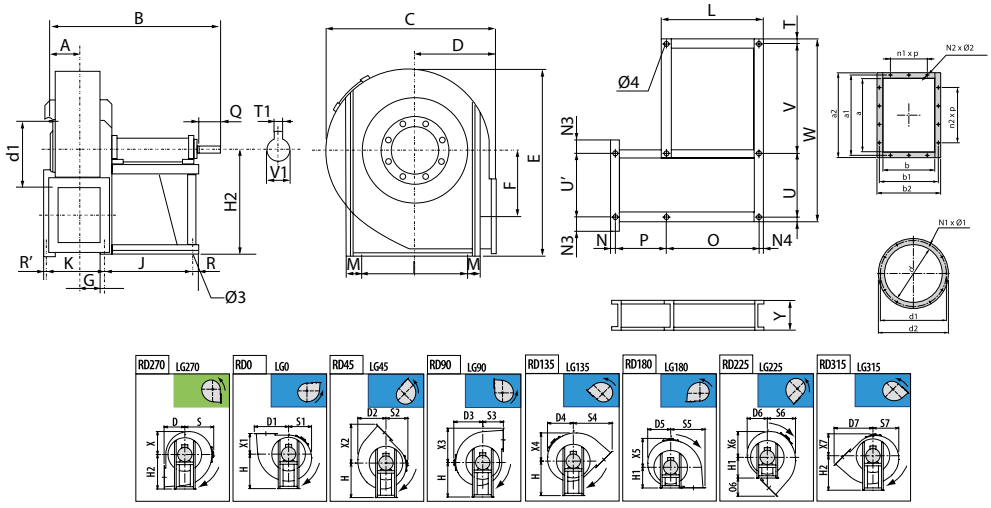

MODEL	Ø 3	Ø 4	A	B	C	D	D1	D2	D3	D4	D5	D6	D7	E	F	G	H	H1
MTRU 710	19	20	221	1241	1190	500	835	719	690	662	565	497	944	1415	500	262	670	500
MTRU 800	19	20	246	1306	1342	560	929	811	782	749	641	562	1053	1591	560	307	755	560
MTRU 900	19	20	277	1360	1500	630	1038	905	870	835	721	633	1180	1781	630	334	850	630
MTRU 1000	19	20	308	1565	1686	710	1171	1015	976	936	814	718	1330	1994	710	385	950	710
MTRU 1120	24	25	350	1780	1884	800	1309	1133	1084	1037	932	793	1491	2252	800	419	1060	800
MTRU 1250	24	25	388	1855	2114	900	1464	1270	1214	1163	1048	898	1671	2548	900	458	1190	900
MTRU 1400	24	25	430	2050	2325	1000	1635	1395	1325	1272	1145	990	1863	2845	1000	531	1320	1000
MTRU 1600	28	30	604	2378	2620	1120	1824	1572	1500	1434	1276	1085	2081	3176	1120	579	1500	1120
MTRU 1800	28	30	654	2525	2960	1250	2025	1790	1710	1610	1471	1300	2312	3591	1244	634	1650	1250
MTRU 2000	28	30	715	2645	3290	1400	2271	1970	1890	1811	1635	1455	2595	3035	1394	715	1850	1400

MODEL	H2	I	J	K	L	M	N	N1	N1xØ1	N2xØ2	N3	N4	O	O6	P	Q	R	R'
MTRU 710	670	772	551	497	629	27	27	39	12x14	14x14	71	39	551	444	497	110	39	27
MTRU 800	755	862	551	546	629	32	47	39	12x14	14x14	91	39	551	493	546	110	39	47
MTRU 900	850	962	551	600	629	32	47	39	16x14	16x14	91	39	551	550	600	110	39	47
MTRU 1000	950	1056	607	657	697	36	67	45	16x14	14x14	99	45	607	620	657	140	45	67
MTRU 1120	1060	1178	760	763	850	45	55	45	16x14	18x14	111	45	760	691	763	140	45	55
MTRU 1250	1190	1310	760	840	850	45	55	45	24x14	18x14	110	45	760	771	840	140	45	55
MTRU 1400	1320	1450	780	946	890	55	85	55	24x14	20x18	120	55	780	863	946	170	55	85
MTRU 1600	1500	1640	917	1073	1047	60	75	65	24x17	24x18	120	65	917	961	1073	210	65	75
MTRU 1800	1650	1830	917	1193	1047	60	65	65	32x17	24x18	130	65	917	1062	1193	210	65	65
MTRU 2000	1850	2030	917	1315	1047	60	85	65	32x17	28x22	170	65	917	1195	1315	210	65	85

MODEL	S	S1	S2	S3	S4	S5	S6	S7	T	T1	U	U'	V	V1	W	X	X1	X2
MTRU 710	690	565	497	500	944	835	719	662	27	14	772	772	807	48	1633	71	500	944
MTRU 800	782	641	562	560	1053	929	811	749	32	16	862	862	842	55	1768	91	560	1053
MTRU 900	870	721	633	630	1180	1038	905	835	32	16	962	962	987	55	2013	91	630	1180
MTRU 1000	976	814	718	710	1330	1171	1015	936	36	18	1056	1056	1036	65	2164	99	710	1330
MTRU 1120	1084	932	793	800	1491	1309	1133	1037	45	20	1178	1178	1066	75	2334	111	800	1491
MTRU 1250	1214	1048	898	900	1671	1464	1270	1163	45	20	1310	1310	1230	75	2630	110	900	1671
MTRU 1400	1325	1145	990	1000	1863	1635	1395	1272	55	22	1450	1450	1240	80	2800	120	1000	1863
MTRU 1600	1500	1276	1085	1120	2081	1824	1572	1434	60	25	1640	1640	1205	90	2965	120	1120	2081
MTRU 1800	1710	1471	1300	1250	2312	2025	1790	1610	60	28	1830	1830	1385	100	3335	130	1250	2312
MTRU 2000	1890	1635	1455	1400	2595	2271	1970	1811	60	28	2030	2030	1350	100	3500	170	1400	2595

MODEL	X3	X4	X5	X6	X7	Y	a	a1	a2	b	b1	b2	d	d1	d2	n1xp	n2xp
MTRU 710	835	719	690	662	497	180	569	629	669	404	464	504	565	629	665	2x160	3x160
MTRU 800	929	811	782	749	562	180	638	698	738	453	513	553	635	698	735	2x160	3x160
MTRU 900	1038	905	870	835	633	180	715	775	815	507	567	607	715	775	815	2x160	4x160
MTRU 1000	1171	1015	976	936	718	200	801	871	921	569	639	689	805	861	905	2x200	3x200
MTRU 1120	1309	1133	1084	1037	793	220	898	968	1018	638	708	758	905	958	1005	3x200	4x200
MTRU 1250	1464	1270	1214	1163	898	220	1007	1077	1127	715	785	835	1007	1067	1107	3x200	4x200
MTRU 1400	1635	1395	1325	1272	990	220	1130	1210	1270	801	881	941	1130	1200	1250	3x200	5x200
MTRU 1600	1824	1572	1500	1434	1085	220	1267	1347	1407	898	978	1038	1260	1337	1380	4x200	6x200
MTRU 1800	2025	1790	1710	1610	1300	250	1421	1501	1561	1007	1087	1147	1420	1491	1540	4x200	6x200
MTRU 2000	2271	1970	1890	1811	1455	250	1593	1683	1753	1130	1220	1290	1610	1663	1730	5x200	7x200

CONNECTION DIAGRAMS / esquema de conexiones

1 THREE PHASE MOTORS 1 SPEED / motores trifásicos 1 velocidad

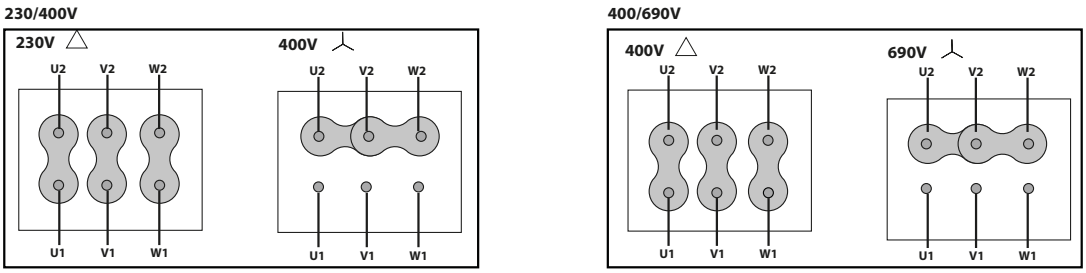

CHARACTERISTIC CURVES / curvas características

MTRU 250

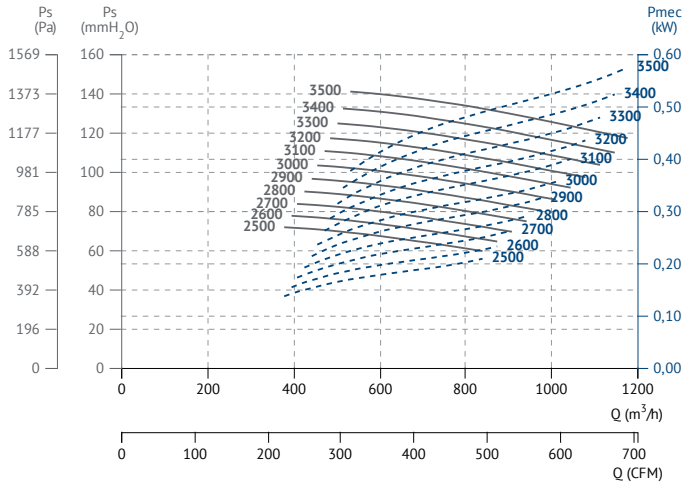

MTRU 280

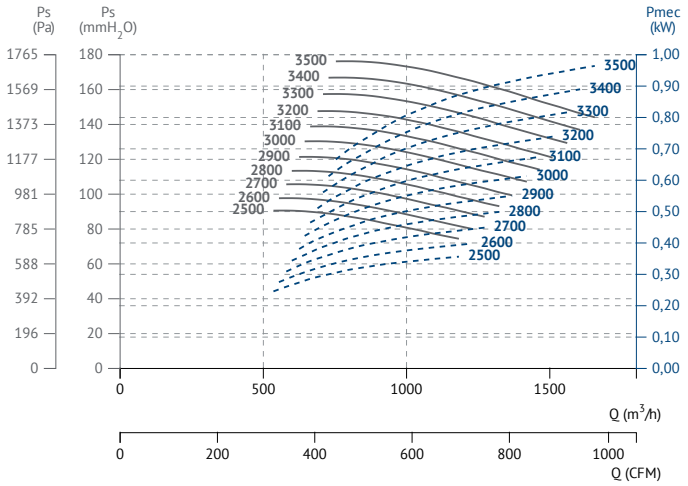

MTRU 310

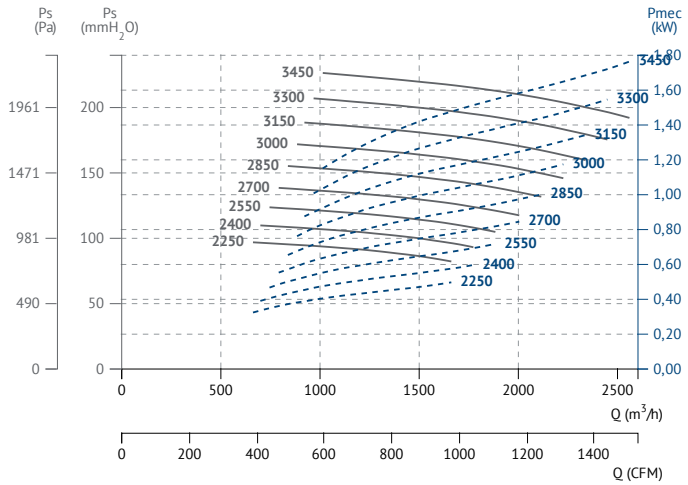

MTRU 350

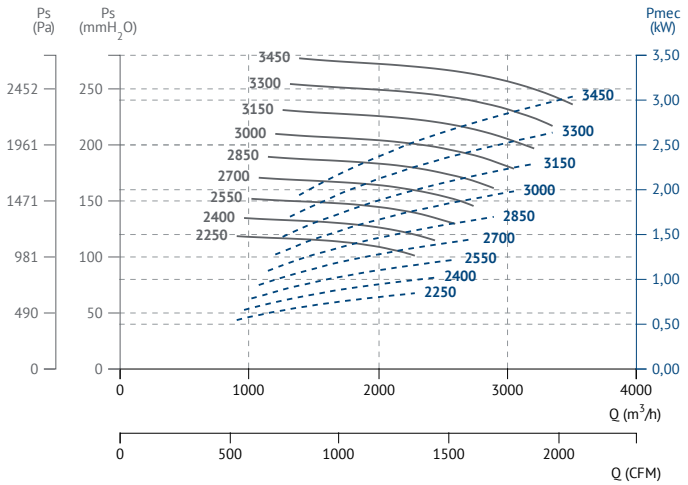

MTRU 400

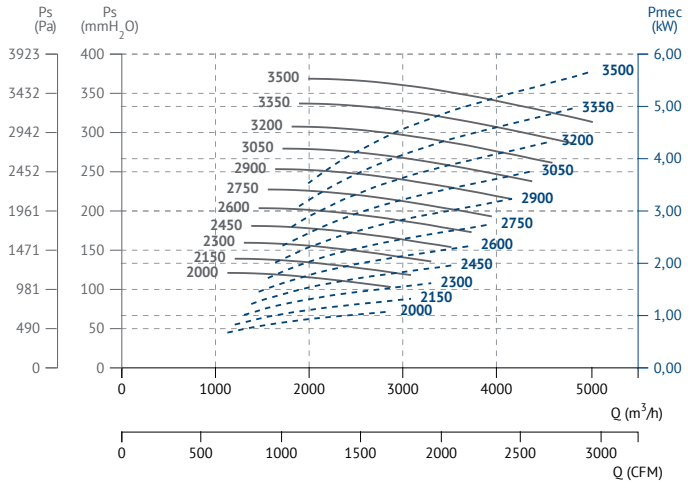

MTRU 450

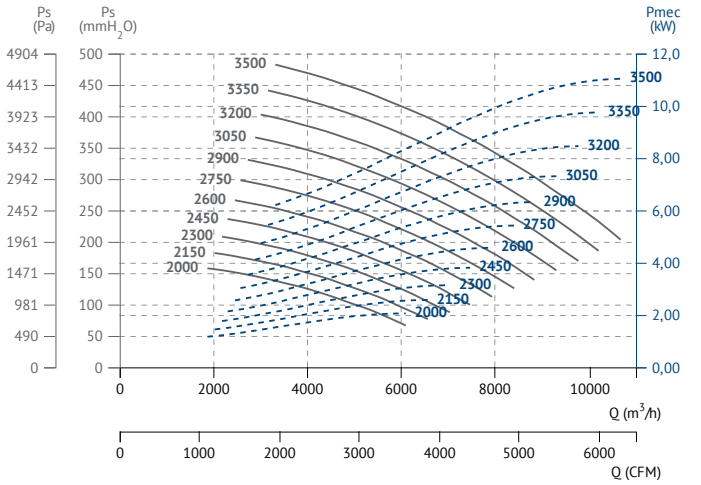

MTRU 500

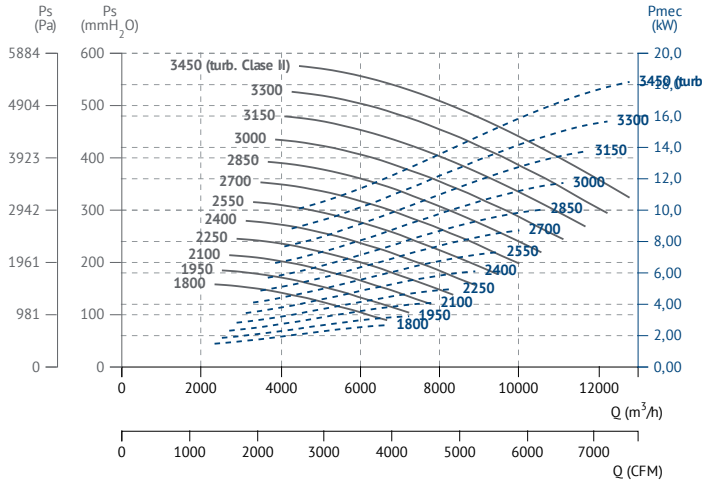

MTRU 560

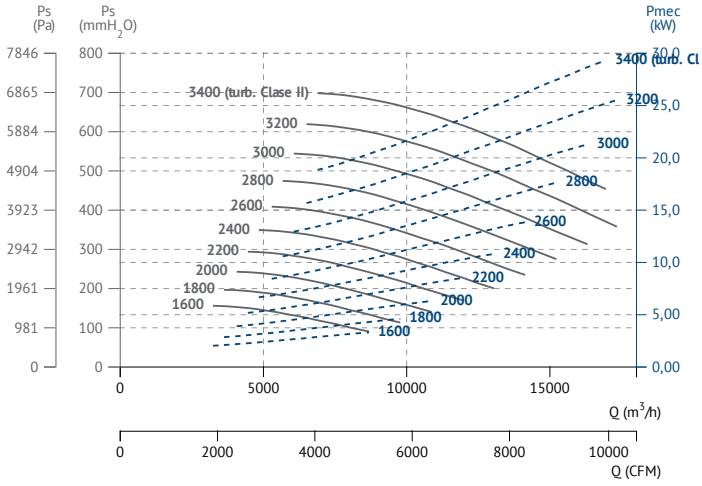

MTRU 630

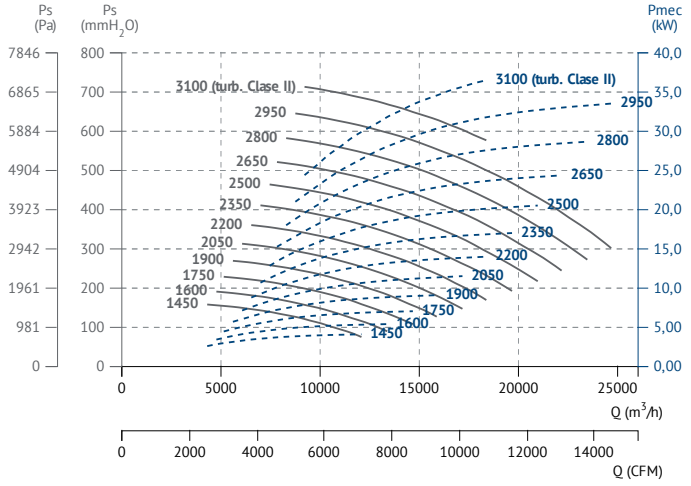

MTRU 710

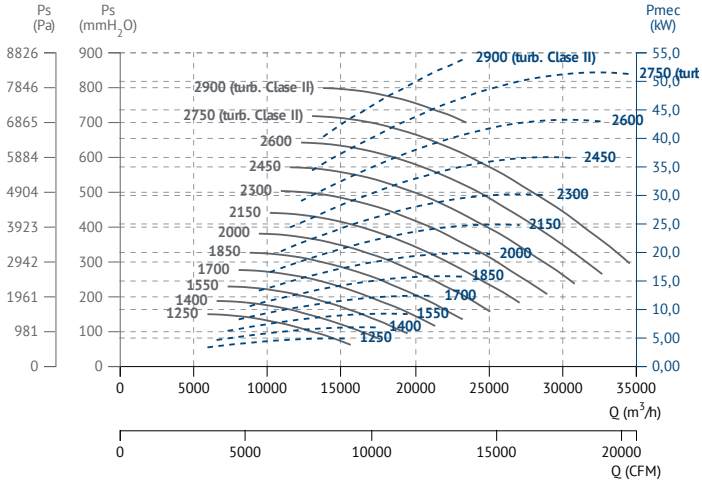

MTRU 800

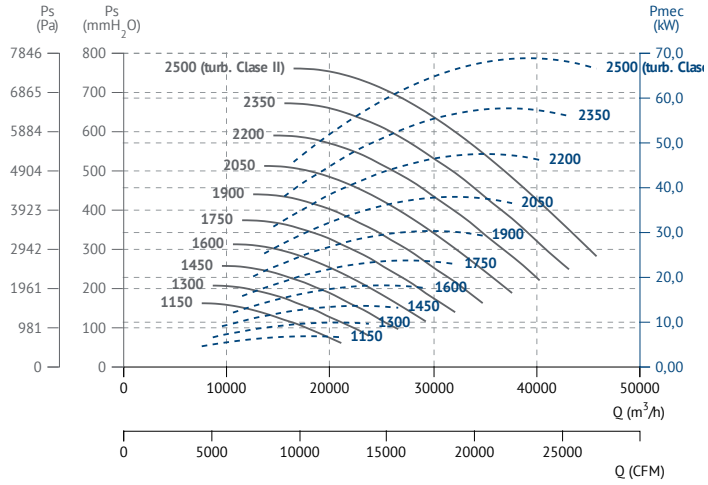

MTRU 900

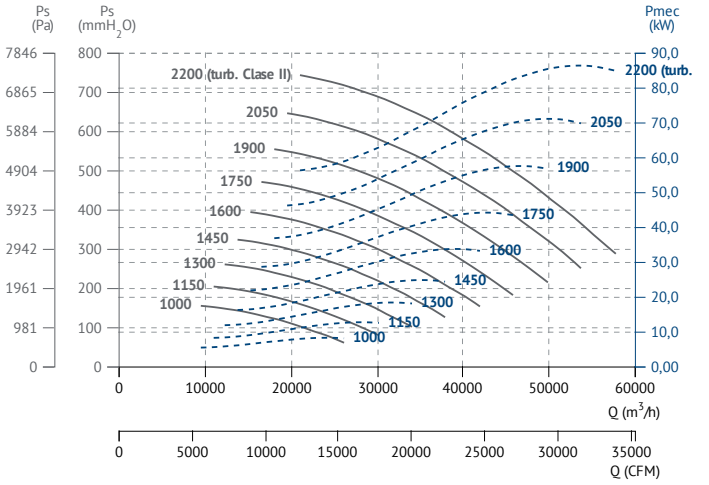

MTRU 1000

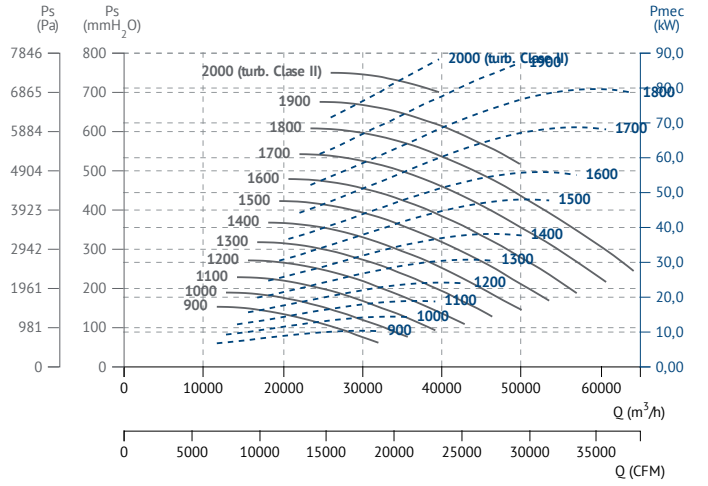

MTRU 1120

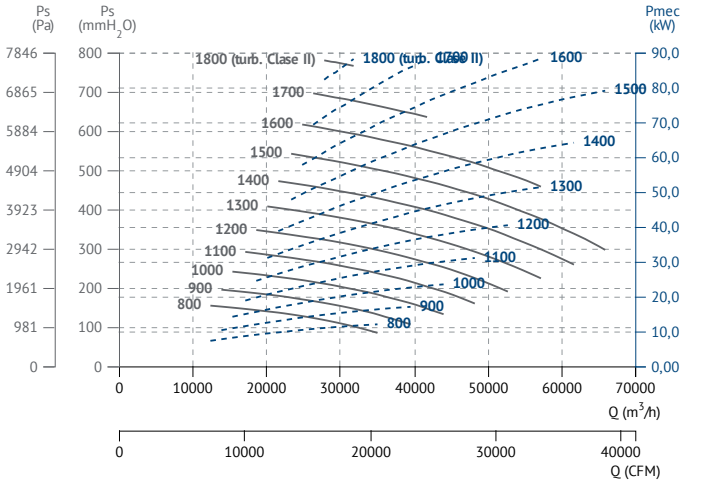

MTRU 1250

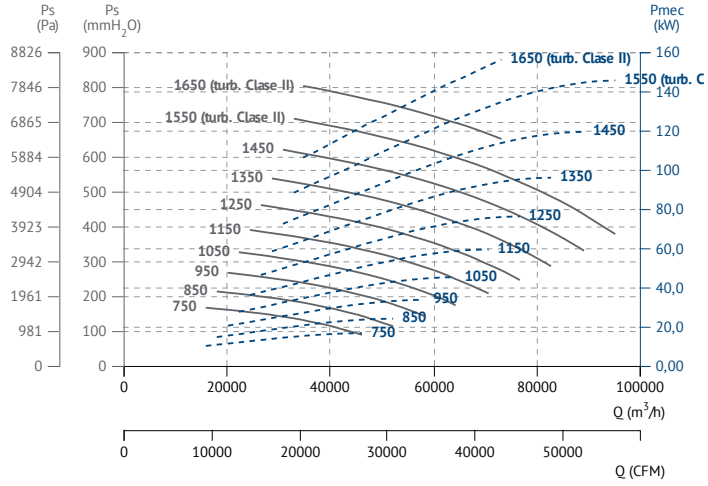

MTRU 1400

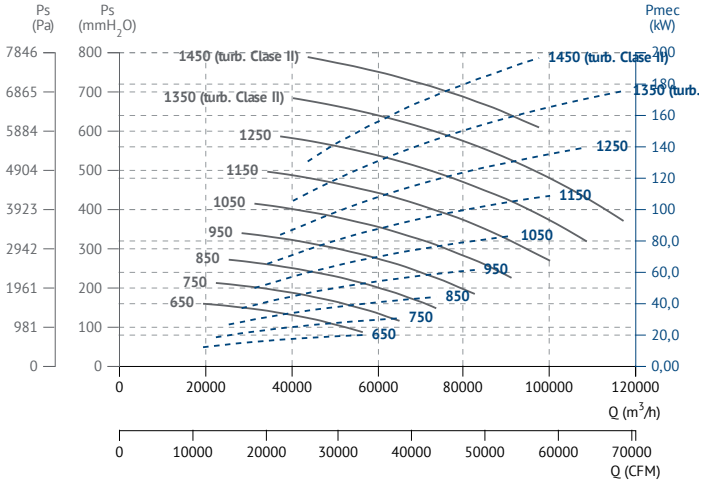

MTRU 1600

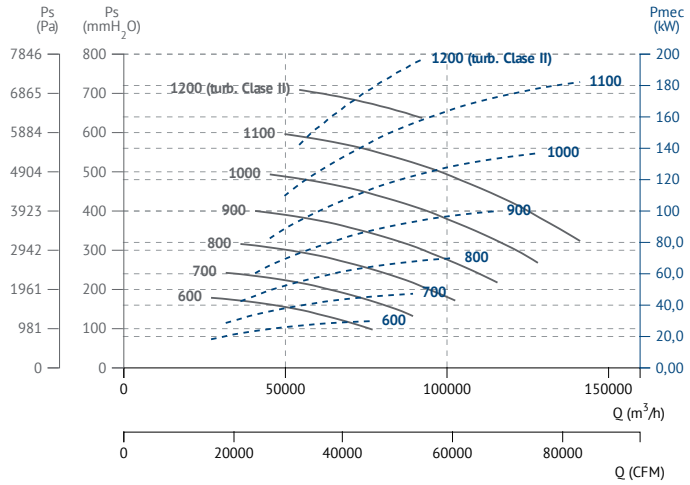

MTRU 1800

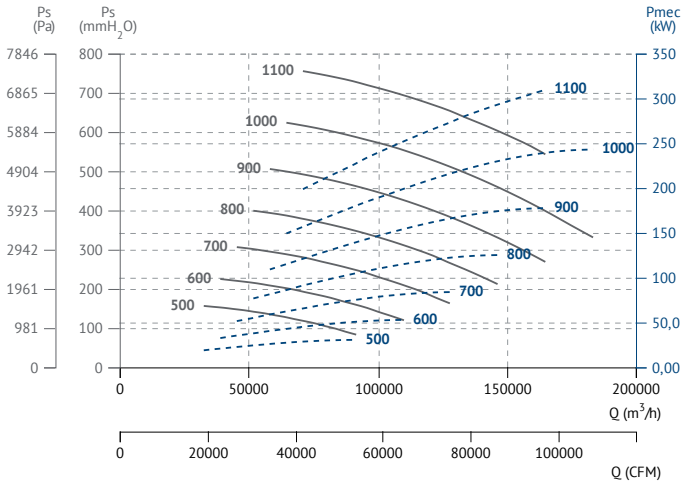

MTRU 2000

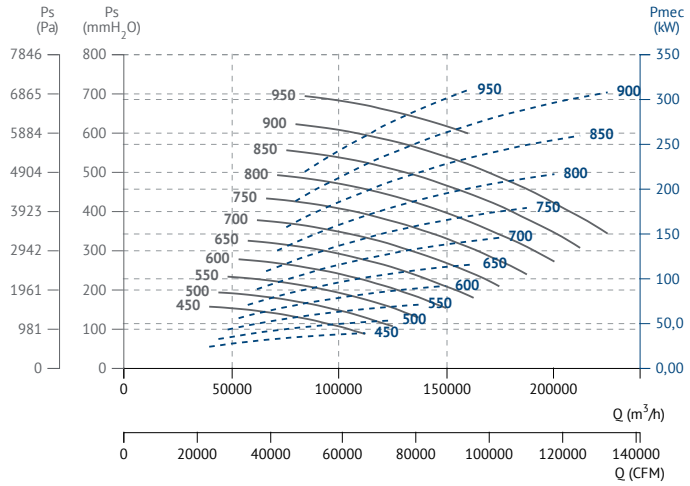

MTGR

Different configurations of free shaft without motor or belt driven motor

Eje libre sin motor o motor a transmisión en diferentes configuraciones



+ info 60 Hz

ErP

MANUFACTURING FEATURES

- Rolling steel sheet housing, fully welded and protected against corrosion with polyester powder finishing coat.
- Forward models (MTCA) with galvanized sheet impeller, and backward models (rest of series) with sheet steel impeller protected against corrosion by polyester resin coating.
- The fan is supplied with free axle (sist.1), that is: without motor, pulleys or belts or with motor and transmission set (syst.9 and 12).
- For models with motor: standard squirrel cage asynchronous motor with IP-55 protection and class F insulation. Standard voltages 230/400V 50Hz for three-phase motors up to 4kW and 400/690V 50Hz for higher powers.
- Optional front support up to size 500, size 560 and upper front support is included.

APPLICATIONS

Designed for inline installation, they are suitable for:

- Industrial applications, air extraction or injection.
- Cooling of machines and parts.
- Clean air and pneumatic transport.
- Clean air or slightly dusty air transport (MTCA and MTRL).
- Transport of dusty air or with low load of granulated materials (MTRM y MTRU).
- Solid material transport and textile fibers (MTGR and MTZM P/R).

UNDER REQUEST

- Fans for special voltages.
- 2 speed motor.
- C4 or C5 coating painting.
- Hot dip galvanized.
- Special steel (Cor-Ten A, Hardox...).
- Inox 304 (normal or electropolished finish).
- Inox 316 (normal or electropolished finish).
- Cooling wheel.
- Anticaloric paint.
- Reinforced housing.
- Fully welded housing (waterproof).
- Welded impeller.
- Insulated housing.
- Split casing (for big sizes).
- Inspection door to facilitate maintenance and cleaning.
- Drain plug.
- Airtight shaft.
- Frontal foot.
- Double suction flange.
- Available in non-sparking air passage and standard motor.
- Other brands of motors.
- Orientation: RD0, RD45, RD90, RD135, RD180, RD225, RD270, RD315, LG0, LG45, LG90, LG135, LG180. LG225, LG315

This is a belt driven range, each model can be manufactured at different rpm, in case of order should be indicated the desired rpm for the correct operation of the unit and according to the needs.

CARACTERÍSTICAS CONSTRUCTIVAS

- Carcasa fabricada en chapa de acero laminado totalmente soldada y protegida contra la corrosión mediante recubrimiento en polvo de resina de poliéster.
- Turbina de chapa galvanizada para modelos a acción (MTCA) o de chapa de acero para los de reacción (resto de series) protegida contra la corrosión mediante recubrimiento de resina de poliéster.
- El ventilador se suministra a eje libre (sist.1), es decir: sin motor, poleas ni correas o con motor y conjunto de transmisión (sist.9 y 12).
- Para modelos con motor: motor asíncrono normalizado de jaula de ardilla con protección IP-55 y aislamiento clase F. Voltajes estándar 230/400V 50Hz para motores trifásicos hasta 4kW y 400/690V 50Hz para potencias superiores.
- Pie delantero opcional hasta tamaño 500, tamaño 560 y superiores pie delantero incluido.

APLICACIONES

Diseñados para instalación en conducto, son indicados para:

- Procesos industriales, extracción o inyección localizada.
- Refrigeración de máquinas, enfriamiento de piezas.
- Aire limpio y transporte neumático.
- Transporte de aire limpio o ligeramente polvoriento (MTCA y MTRL).
- Transporte de aire polvoriento o con ligera carga de materiales granulados (MTRM y MTRU).
- Transporte de materia sólida y fibra textil (MTGR y MTZM P/R).

BAJO DEMANDA

- Ventiladores para voltajes especiales.
- Motor 2 velocidades.
- Acabado pintura C4-C5.
- Galvanizado en caliente.
- Aceros especiales (Corten, Hardox...).
- Inox 304 (acabado normal o electropulido).
- Inox 316 (acabado normal o electropulido).
- Rodete de refrigeración.
- Pintura anticalórica.
- Carcasa reforzada.
- Carcasa totalmente soldada (estanca).
- Turbina con palas soldadas.
- Carcasa aislada.
- Carcasa partida (para tamaños grandes).
- Puerta inspección para facilitar el mantenimiento y la limpieza.
- Drenaje.
- Eje estanco.
- Pie frontal.
- Doble anillo aspiración.
- Disponibles con paso de aire antichispas y motor estándar.
- Otras marcas de motores.
- Orientación: RD0, RD45, RD90, RD135, RD180, RD225, RD270, RD315, LG0, LG45, LG90, LG135, LG180. LG225, LG315.

Esta gama es a transmisión, cada modelo se puede fabricar a distintas rpm, en caso de pedido se debe indicar las rpm a las que desea el equipo para que el modelo quede correctamente definido y sea adecuado a sus necesidades.

CENTRIFUGAL MEDIUM PRESSURE FANS / BELT DRIVEN

Ventiladores centrífugos de media presión / a transmisión

ACCESSORIES / accesorios



INT

Interruptor de corte

Safety switch



SFC

Variador de velocidad frecuencial

Frecuency speed controller



AVR

Amortiguador antivibrátil de caucho

Anti-vibration rubber block



AVS

Amortiguador de muelles

Spring anti-vibration block



BAD

Brida de acoplamiento circular-circular.

Circular-Circular coupling flange.



SIL-C

Silenciador circular aspiración/impulsión

inlet-outlet circular silencer



EI

Embocadura impulsión

Outlet flange



JE 45

Junta elástica

Flexible joint



FS

Pie soporte delantero para ventiladores de media y alta presión

Front support for medium and high pressure fans



BA-400

Brida antivibratoria 400º/2h.

Anti-vibrating flange 400º/2h.



AC

Brida conexión

Conection flange



AB

Cabinas acústicas para ventiladores centrífugos Casals

Acoustic cabins for Casals centrifugal fans



RA

Rejilla aspiración

Inlet protection guard



RI

Reja impulsión

Outlet guard

BELT DRIVEN / transmisión

Code	Model	R.P.M. min	R.P.M. max	Rated Power kW	Air flow m³/h	Sound dB (A)	Weight Kg	Connection diagram
5047040__R___	MTGR 400	2.550	3.500	9	4.690	64	(s.1) 80	1
5047045__R___	MTGR 450	2.250	3.500	11	6.220	71	(s.1) 95	1
5047050__R___	MTGR 500	2.000	3.500	15	9.320	74	(s.1) 135	1
5047056__R___	MTGR 560	1.800	3.500	22	13.260	78	(s.1) 187	1
5047063__R___	MTGR 630	1.600	3.500	37	18.640	80	(s.1) 218	1
5047071__R___	MTGR 710	1.450	3.200	55	24.890	84	(s.1) 336	1
5047080__R___	MTGR 800	1.250	2.900	75	32.950	85	(s.1) 400	1
5047090__R___	MTGR 900	1.150	2.400	75	38.360	87	(s.1) 489	1
5047100__R___	MTGR 1000	1.000	2.200	90	46.480	86	(s.1) 694	1
5047112__R___	MTGR 1120	900	1.900	90	53.650	86	(s.1) 945	1
5047125__R___	MTGR 1250	800	1.800	160	76.780	89	(s.1) 1.147	1
5047140__R___	MTGR 1400	750	1.600	200	95.190	91	(s.1) 1.628	1
5047160__R___	MTGR 1600	650	1.400	200	111.860	91	(s.1) 1.888	1
5047180__R___	MTGR 1800	600	1.250	315	150.670	91	(s.1) 2.670	1
5047200__R___	MTGR 2000	500	1.100	315	179.650	100	(s.1) 3.600	1

DIMENSIONS / dimensiones

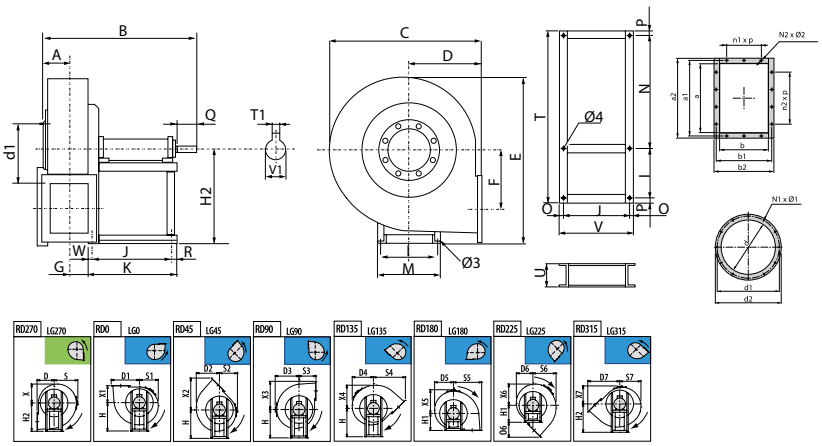

MODEL	Ø 3	Ø 4	A	B	C	D	D1	D2	D3	D4	D5	D6	D7	E	F	G	H	H1
MTGR 400	14	15	105	776	685	285	483	387	400	353	315	306	543	815	319	97	500	285
MTGR 450	14	15	115	795	765	320	541	435	445	398	354	342	609	914	357	107	560	320
MTGR 500	17	18	131	956	862	360	597	490	502	450	400	380	676	1000	396	119	600	360

MODEL	H2	I	J	K	M	N1xØ1	N2xØ2	O	O6	P	Q	R	S	S1	S2	S3	S4	S5
MTGR 400	500	355	407	485	400	8x10	10x12	28	258	23	80	28	400	315	306	285	543	483
MTGR 450	560	355	407	485	400	8x12	10x12	28	289	23	80	28	445	354	342	320	609	541
MTGR 500	600	364	477	560	418	8x12	10x12	33	316	27	110	33	502	400	380	360	676	597

MODEL	S6	S7	T	T1	U	V	V1	W	X	X1	X2	X3	X4	X5	X6
MTGR 400	387	353	10	10	120	38	38	50	315	285	543	483	387	400	353
MTGR 450	435	398	10	10	120	38	38	50	354	320	609	541	435	445	398
MTGR 500	490	450	12	12	140	42	42	50	400	360	676	597	490	502	450

MODEL	X7	a	a1	a2	b	b1	b2	d	d1	d2	n1xp	n2xp
MTGR 400	306	258	292	328	185	219	255	255	292	325	1x112	2x112
MTGR 450	342	288	332	368	205	249	285	285	332	365	1x125	2x125
MTGR 500	380	322	366	402	229	273	309	320	366	400	1x125	2x125

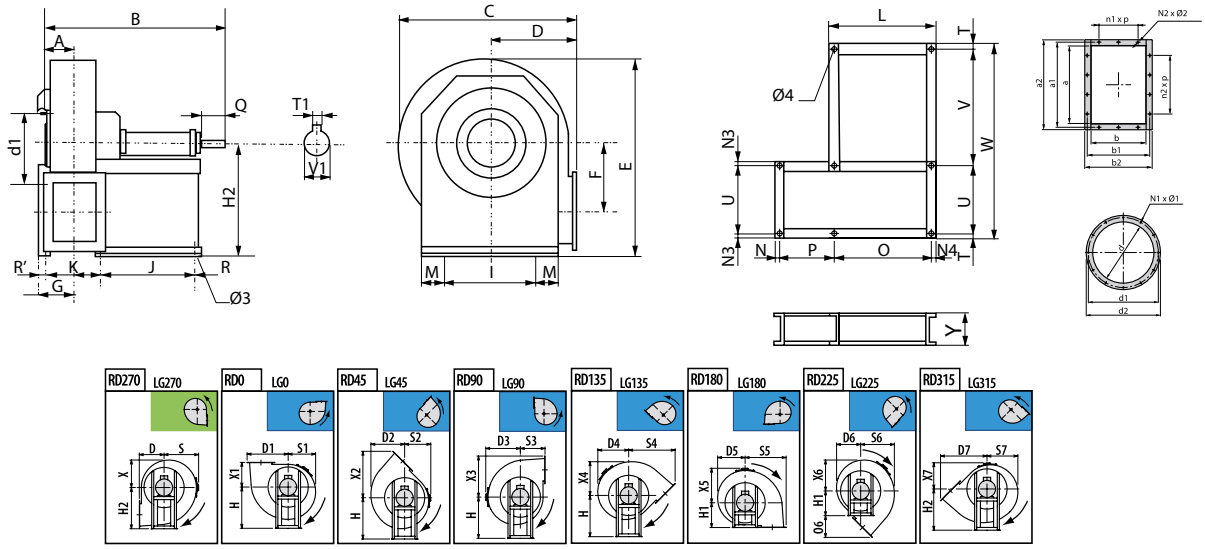

MODEL	Ø 3	Ø 4	A	B	C	D	D1	D2	D3	D4	D5	D6	D7	E	F	G	H	H1
MTGR 560	17	18	142	1031	970	400	657	555	570	542	485	425	747	1155	436	181	670	400
MTGR 630	17	18	158	1069	1080	450	732	619	630	603	540	476	836	1290	490	197	750	450

MODEL	H2	I	J	K	L	M	N1	N1xØ1	N2xØ2	N3	N4	O	O6	P	Q	R	S	S1
MTGR 560	670	632	477	341	543	30	33	8x12	10x12	30	33	477	347	341	110	33	570	485
MTGR 630	750	702	477	372	543	30	33	12x12	14x12	30	33	477	386	372	110	33	630	540

MODEL	S2	S3	S4	S5	S6	S7	T	T1	U	V	V1	W	X	X1	X2	X3	X4	X5
MTGR 560	425	400	747	657	555	542	30	14	632	678	48	1370	485	400	747	657	555	570
MTGR 630	476	450	836	732	619	603	30	14	702	708	48	1470	540	450	836	732	619	630

MODEL	X6	X7	Y	a	a1	a2	b	b1	b2	d	d1	d2	n1xp	n2xp
MTGR 560	542	425	160	361	405	441	256	300	336	360	405	440	1x125	2x125
MTGR 630	603	476	160	404	448	484	288	332	368	405	448	485	2x125	3x125

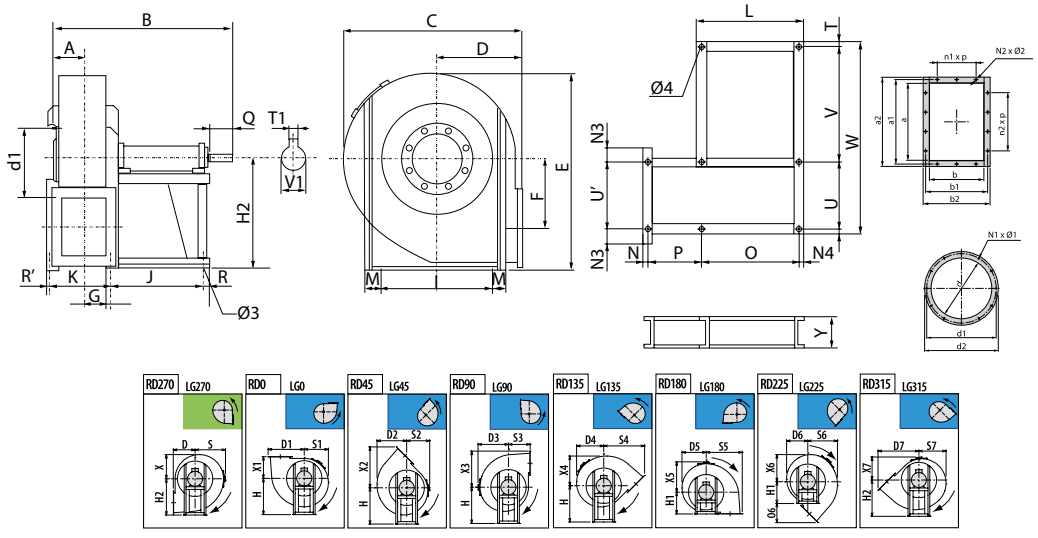

MODEL	Ø 3	Ø 4	A	B	C	D	D1	D2	D3	D4	D5	D6	D7	E	F	G	H	H1
MTGR 710	19	20	185	1158	1190	500	825	719	690	662	596	497	937	1446	558	221	670	500
MTGR 800	19	20	199	1214	1342	560	919	811	782	749	672	562	1045	1622	625	260	755	560
MTGR 900	19	20	221	1257	1500	630	1038	905	870	835	721	633	1179	1781	703	282	850	630
MTGR 1000	19	20	246	1449	1686	710	1160	1015	976	936	813	718	1322	1993	791	326	950	710
MTGR 1120	24	25	277	1649	1884	800	1300	1123	1084	1037	932	793	1487	2252	891	353	1060	800
MTGR 1250	24	25	310	1710	2114	900	1464	1270	1214	1163	1048	898	1671	2548	1003	384	1190	900
MTGR 1400	24	25	344	1887	2325	1000	1625	1395	1325	1272	1145	990	1856	2845	1116	449	1320	1000
MTGR 1600	28	30	387	2175	2620	1120	1814	1572	1500	1434	1277	1085	2075	3177	1250	488	1500	1120
MTGR 1800	28	30	431	2270	2760	1250	2030	1790	1710	1610	1470	1300	2322	3590	1395	531	1650	1250
MTGR 2000	28	30	600	2395	3300	1400	2267	1970	1900	1811	1634	1455	2595	3994	1563	599	1850	1400

MODEL	H2	I	J	K	L	M	N	N1	N1xØ1	N2xØ2	N3	N4	O	O6	P	Q	R	R'
MTGR 710	670	772	551	415	629	27	27	39	12x12	14x12	71	39	551	437	415	110	39	27
MTGR 800	755	862	551	454	629	32	47	39	12x14	14x12	91	39	551	485	454	110	39	47
MTGR 900	850	962	551	497	629	32	47	39	12x14	14x14	91	39	551	549	497	110	39	47
MTGR 1000	950	1056	607	541	697	36	67	45	12x14	14x14	99	45	607	612	541	140	45	67
MTGR 1120	1060	1178	760	632	850	45	55	45	16x14	16x14	111	45	760	687	632	140	45	45
MTGR 1250	1190	1310	760	694	850	45	55	45	16x14	14x14	110	45	760	771	694	140	45	55
MTGR 1400	1320	1450	780	783	890	55	85	55	16x14	18x14	120	55	780	856	783	170	55	85
MTGR 1600	1500	1640	917	890	1047	60	75	65	24x14	18x14	120	65	917	955	890	210	65	75
MTGR 1800	1650	1830	917	986	1047	60	65	65	24x14	20x18	130	65	917	1072	986	210	65	65
MTGR 2000	1850	2030	917	1083	1047	60	85	65	24x17	24x18	170	65	917	1195	1083	210	65	85

MODEL	S	S1	S2	S3	S4	S5	S6	S7	T	T1	U	U'	V	V1	W	X	X1	X2
MTGR 710	690	596	497	500	937	825	719	662	27	14	772	772	807	48	1633	71	500	937
MTGR 800	782	672	562	560	1045	919	811	749	32	16	862	862	842	55	1768	91	560	1045
MTGR 900	870	721	633	630	1179	1038	905	835	32	16	962	962	987	55	2013	91	630	1179
MTGR 1000	976	813	718	710	1322	1160	1015	936	36	18	1056	1056	1036	65	2164	99	710	1322
MTGR 1120	1084	932	793	800	1487	1300	1123	1037	45	20	1178	1178	1066	75	2334	111	800	1487
MTGR 1250	1214	1048	898	900	1671	1464	1270	1163	45	20	1310	1310	1230	75	2630	110	900	1671
MTGR 1400	1325	1145	990	1000	1856	1625	1395	1272	55	22	1450	1450	1240	80	2800	120	1000	1856
MTGR 1600	1500	1277	1085	1120	2075	1814	1572	1434	60	25	1640	1640	1205	90	2965	120	1120	2075
MTGR 1800	1710	1470	1300	1250	2322	2030	1790	1610	60	28	1830	1830	1295	100	3245	130	1250	2311
MTGR 2000	1900	1634	1455	1400	2595	2267	1970	1811	60	28	2030	2030	1350	100	3500	170	1400	2595

MODEL	X3	X4	X5	X6	X7	Y	a	a1	a2	b	b1	b2	d	d1	d2	n1xp	n2xp
MTGR 710	825	719	690	662	497	180	453	497	533	322	366	402	455	497	535	2x125	3x125
MTGR 800	919	811	782	749	562	180	507	551	587	361	405	441	505	551	585	2x125	3x125
MTGR 900	1038	905	870	835	633	180	569	629	669	404	464	504	565	629	665	2x160	3x160
MTGR 1000	1160	1015	976	936	718	200	638	698	738	453	513	553	635	698	735	2x160	3x160
MTGR 1120	1300	1123	1084	1037	793	220	715	775	815	507	567	607	715	775	815	2x160	4x160
MTGR 1250	1464	1270	1214	1163	898	220	801	871	921	569	639	689	805	861	905	2x200	3x200
MTGR 1400	1625	1395	1325	1272	990	220	898	968	1018	638	708	758	905	958	1005	3x200	4x200
MTGR 1600	1814	1572	1500	1434	1085	220	1007	1077	1127	715	785	835	1007	1067	1107	3x200	4x200
MTGR 1800	2030	1790	1710	1610	1300	250	1130	1210	1270	801	881	941	1130	1200	1250	3x200	5x200
MTGR 2000	2267	1970	1900	1811	1455	250	1267	1347	1407	898	978	1038	1260	1337	1380	4x200	6x200

CONNECTION DIAGRAMS / esquema de conexiones

1 THREE PHASE MOTORS 1 SPEED / motores trifásicos 1 velocidad

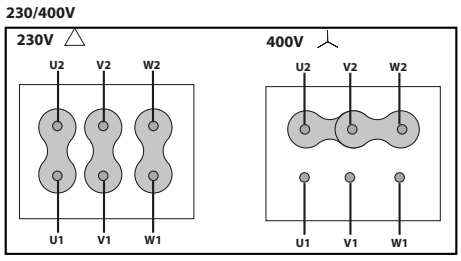

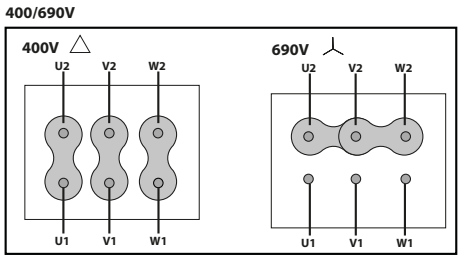

CHARACTERISTIC CURVES / curvas características

MTGR 400

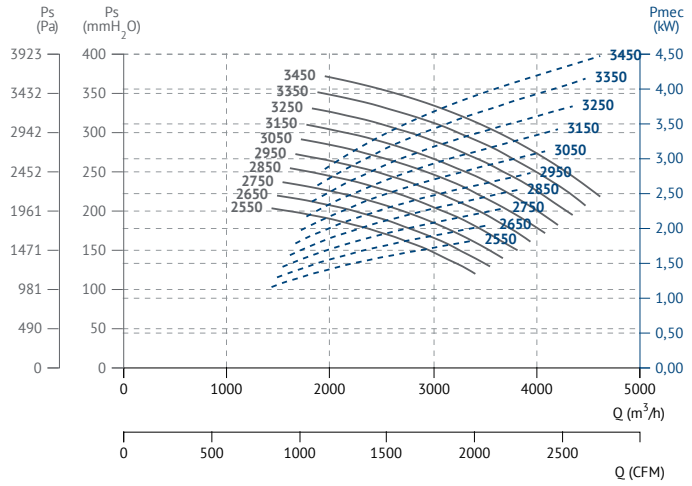

MTGR 450

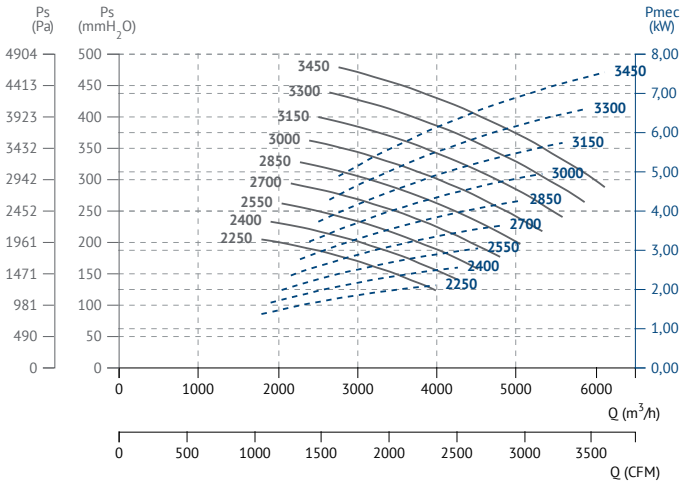

MTGR 500

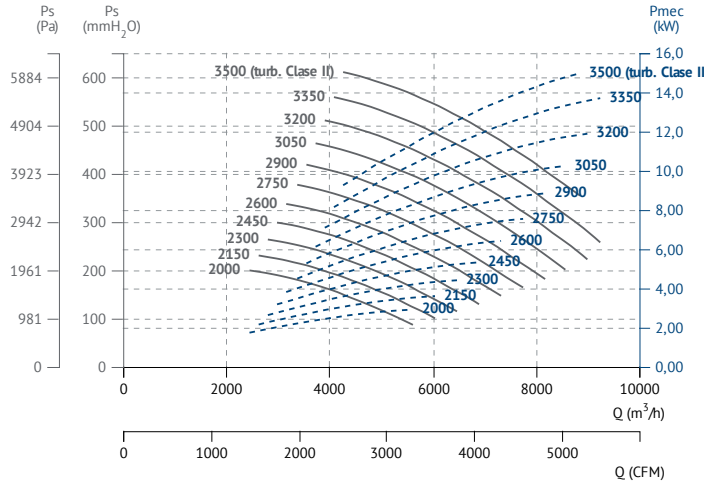

MTGR 560

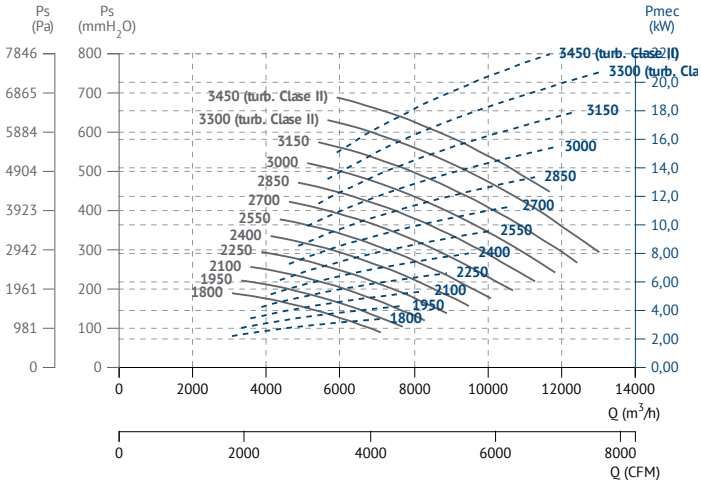

MTGR 630

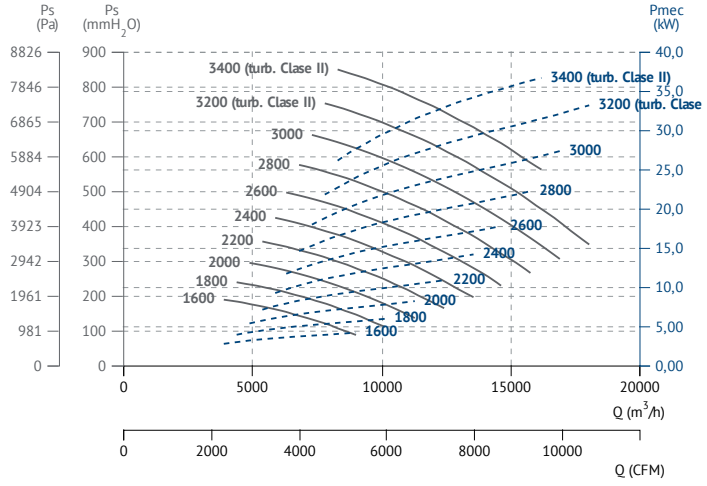

MTGR 710

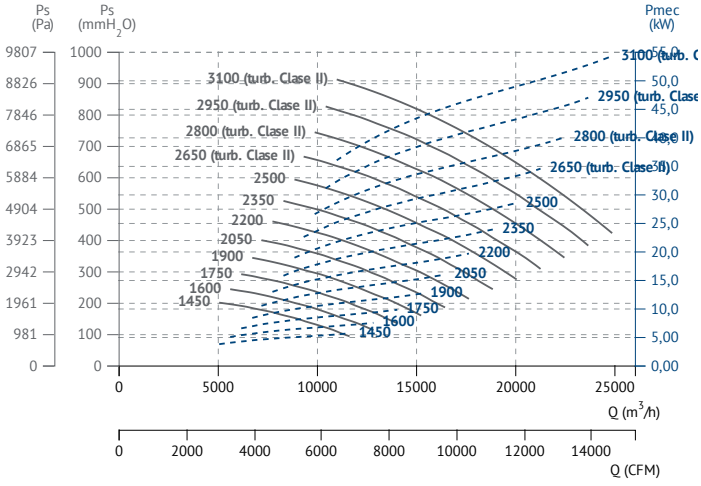

MTGR 800

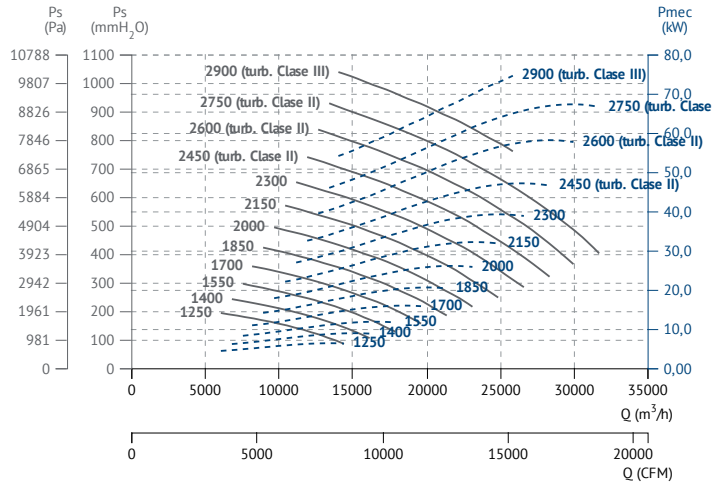

MTGR 900

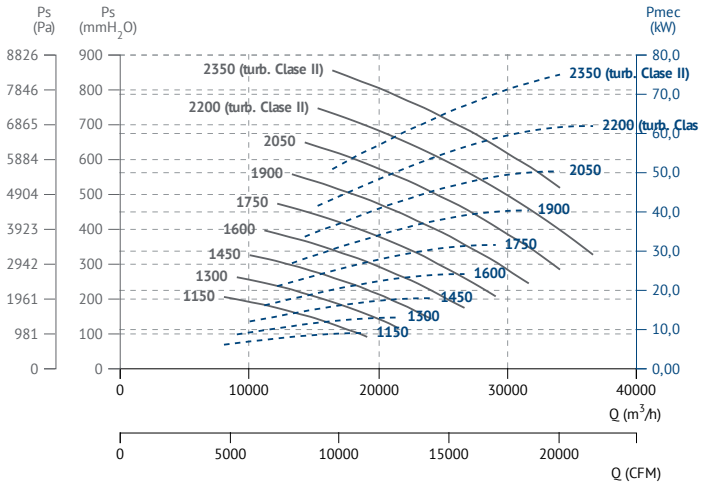

MTGR 1000

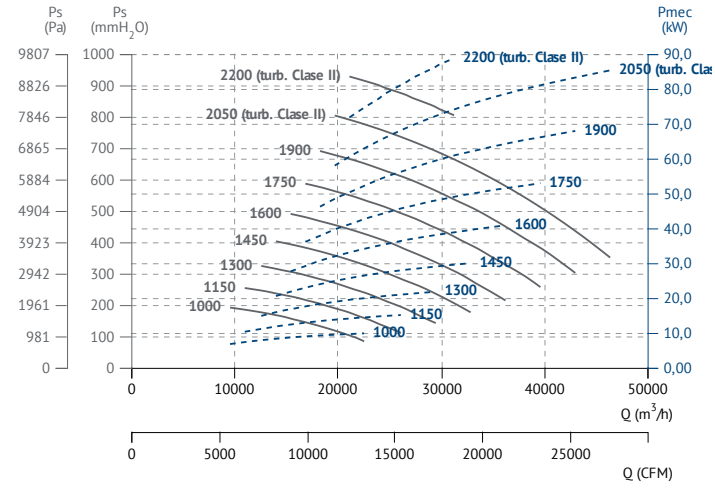

MTGR 1120

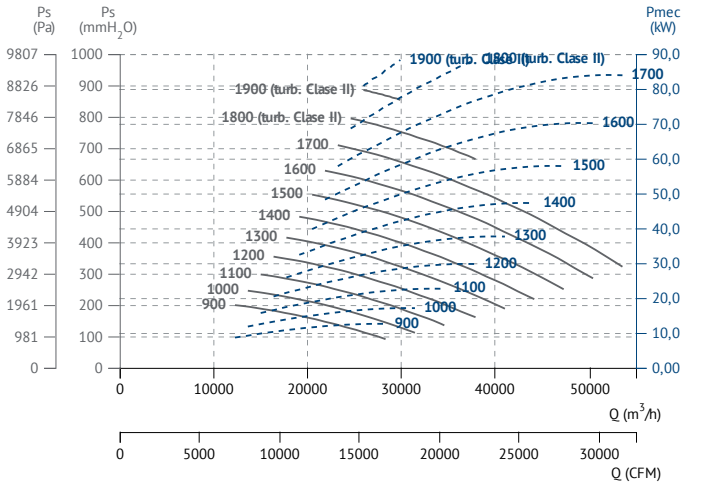

MTGR 1250

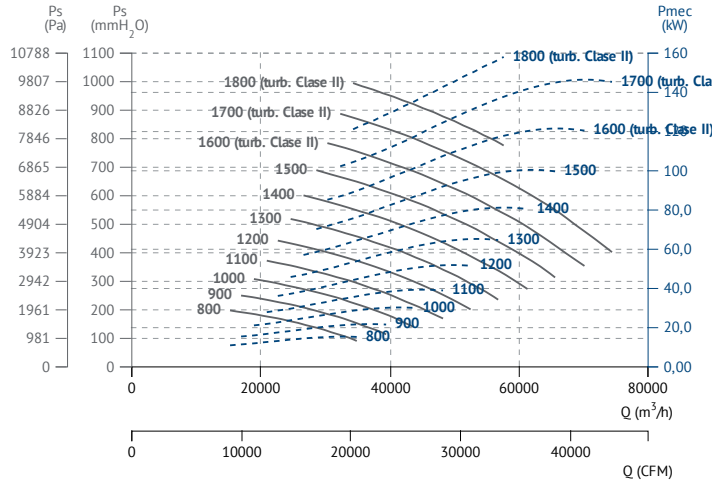

MTGR 1400

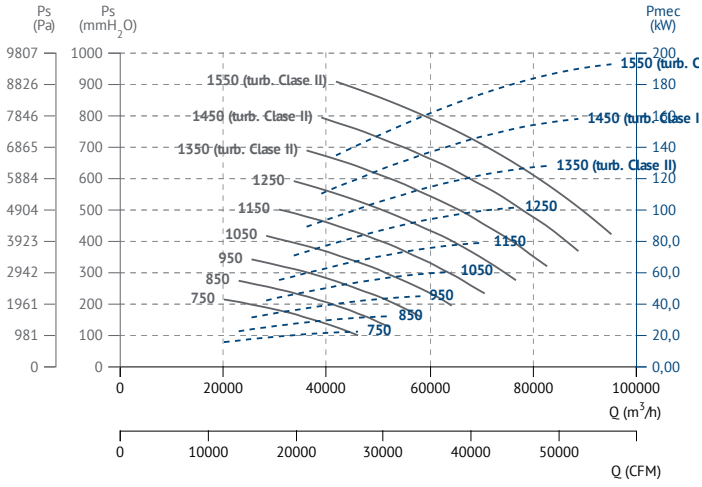

MTGR 1600

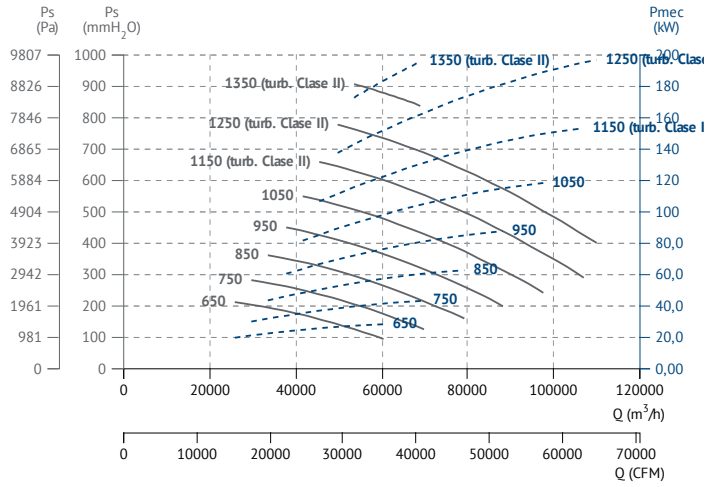

MTGR 1800

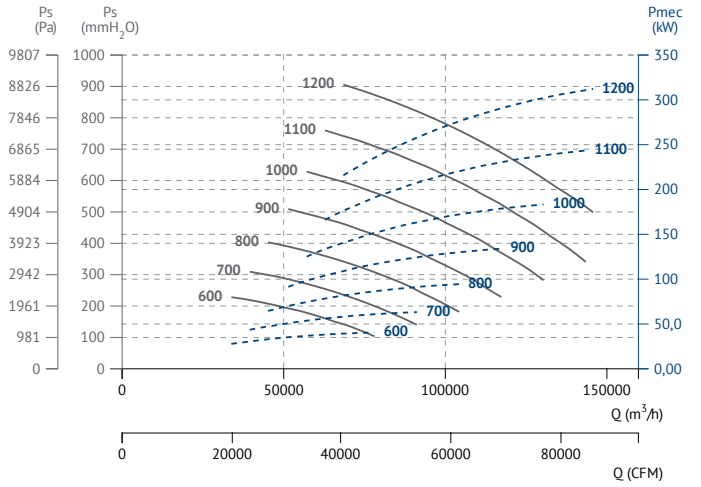

MTGR 2000

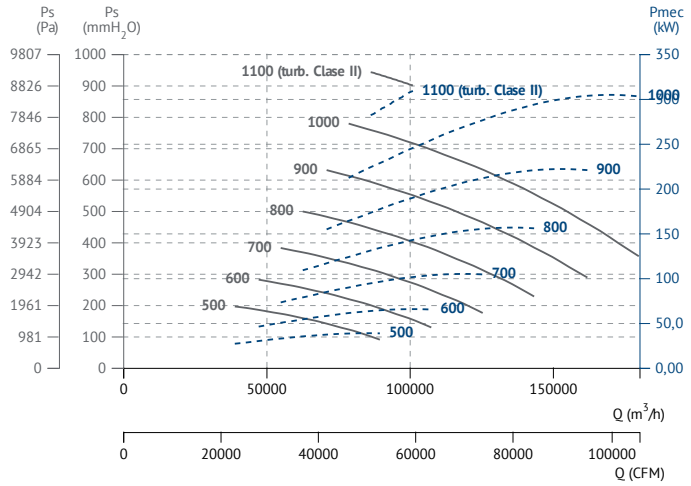

CENTRIFUGAL MEDIUM PRESSURE FANS / BELT DRIVEN

Ventiladores centrífugos de media presión / a transmisión

MTZM P/R

Different configurations of free shaft without motor or belt driven motor

Eje libre sin motor o motor a transmisión en diferentes configuraciones



+ info 60 Hz ErP

MANUFACTURING FEATURES

- Rolling steel sheet housing, fully welded and protected against corrosion with polyester powder finishing coat.
- Forward models (MTCA) with galvanized sheet impeller, and backward models (rest of series) with sheet steel impeller protected against corrosion by polyester resin coating.
- The fan is supplied with free axle (sist.1), that is: without motor, pulleys or belts or with motor and transmission set (syst.9 and 12).
- For models with motor: standard squirrel cage asynchronous motor with IP-55 protection and class F insulation. Standard voltages 230/400V 50Hz for three-phase motors up to 4kW and 400/690V 50Hz for higher powers.
- Optional front support up to size 500, size 560 and upper front support is included.

APPLICATIONS

Designed for inline installation, they are suitable for:

- Industrial applications, air extraction or injection.
- Cooling of machines and parts.
- Clean air and pneumatic transport.
- Clean air or slightly dusty air transport (MTCA and MTRL).
- Transport of dusty air or with low load of granulated materials (MTRM y MTRU).
- Solid material transport and textile fibers (MTGR and MTZM P/R).

UNDER REQUEST

- Fans for special voltages.
- 2 speed motor.
- C4 or C5 coating painting.
- Hot dip galvanized.
- Special steel (Cor-Ten A, Hardox...).
- Inox 304 (normal or electropolished finish).
- Inox 316 (normal or electropolished finish).
- Cooling wheel.
- Anticaloric paint.
- Reinforced housing.
- Fully welded housing (waterproof).
- Welded impeller.
- Insulated housing.
- Split casing (for big sizes).
- Inspection door to facilitate maintenance and cleaning.
- Drain plug.
- Airtight shaft.
- Frontal foot.
- Double suction flange.
- Available in non-sparking air passage and standard motor.
- Other brands of motors.
- Orientation: RD0, RD45, RD90, RD135, RD180, RD225, RD270, RD315, LG0, LG45, LG90, LG135, LG180. LG225, LG315

This is a belt driven range, each model can be manufactured at different rpm, in case of order should be indicated the desired rpm for the correct operation of the unit and according to the needs.

CARACTERÍSTICAS CONSTRUCTIVAS

- Carcasa fabricada en chapa de acero laminado totalmente soldada y protegida contra la corrosión mediante recubrimiento en polvo de resina de poliéster.
- Turbina de chapa galvanizada para modelos a acción (MTCA) o de chapa de acero para los de reacción (resto de series) protegida contra la corrosión mediante recubrimiento de resina de poliéster.
- El ventilador se suministra a eje libre (sist.1), es decir: sin motor, poleas ni correas o con motor y conjunto de transmisión (sist.9 y 12).
- Para modelos con motor: motor asíncrono normalizado de jaula de ardilla con protección IP-55 y aislamiento clase F. Voltajes estándar 230/400V 50Hz para motores trifásicos hasta 4kW y 400/690V 50Hz para potencias superiores.
- Pie delantero opcional hasta tamaño 500, tamaño 560 y superiores pie delantero incluido.

APLICACIONES

Diseñados para instalación en conducto, son indicados para:

- Procesos industriales, extracción o inyección localizada.
- Refrigeración de máquinas, enfriamiento de piezas.
- Aire limpio y transporte neumático.
- Transporte de aire limpio o ligeramente polvoriento (MTCA y MTRL).
- Transporte de aire polvoriento o con ligera carga de materiales granulados (MTRM y MTRU).
- Transporte de materia sólida y fibra textil (MTGR y MTZM P/R).

BAJO DEMANDA

- Ventiladores para voltajes especiales.
- Motor 2 velocidades.
- Acabado pintura C4-C5.
- Galvanizado en caliente.
- Aceros especiales (Corten, Hardox...).
- Inox 304 (acabado normal o electropulido).
- Inox 316 (acabado normal o electropulido).
- Rodete de refrigeración.
- Pintura anticalórica.
- Carcasa reforzada.
- Carcasa totalmente soldada (estanca).
- Turbina con palas soldadas.
- Carcasa aislada.
- Carcasa partida (para tamaños grandes).
- Puerta inspección para facilitar el mantenimiento y la limpieza.
- Drenaje.
- Eje estanco.
- Pie frontal.
- Doble anillo aspiración.
- Disponibles con paso de aire antichispas y motor estándar.
- Otras marcas de motores.
- Orientación: RD0, RD45, RD90, RD135, RD180, RD225, RD270, RD315, LG0, LG45, LG90, LG135, LG180. LG225, LG315.

Esta gama es a transmisión, cada modelo se puede fabricar a distintas rpm, en caso de pedido se debe indicar las rpm a las que desea el equipo para que el modelo quede correctamente definido y sea adecuado a sus necesidades.

ACCESSORIES / accesorios



INT

Interruptor de corte

Safety switch



SFC

Variador de velocidad frecuencial

Frecuency speed controller



AVR

Amortiguador antivibrátil de caucho

Anti-vibration rubber block



AVS

Amortiguador de muelles

Spring anti-vibration block



BAD

Brida de acoplamiento circular-circular.

Circular-Circular coupling flange.



SIL-C

Silenciador circular aspiración/impulsión

inlet-outlet circular silencer



EI

Embocadura impulsión

Outlet flange



JE 45

Junta elástica

Flexible joint



FS

Pie soporte delantero para ventiladores de media y alta presión

Front support for medium and high pressure fans



BA-400

Brida antivibratoria 400º/2h.

Anti-vibrating flange 400º/2h.



AC

Brida conexión

Conection flange



AB

Cabinas acústicas para ventiladores centrífugos Casals

Acoustic cabins for Casals centrifugal fans



RA

Rejilla aspiración

Inlet protection guard



RI

Reja impulsión

Outlet guard

BELT DRIVEN / transmisión

Code	Model	R.P.M. min	R.P.M. max	Rated Power kW	Air flow m³/h	Sound dB (A)	Weight Kg	Connection diagram
5049025__R___	MTZM 250 P/R	2150	3500	0,75	1520	60	(s.1) 25	1
5049028__R___	MTZM 280 P/R	2150	3500	1,5	2240	63	(s.1) 40	1
5049031__R___	MTZM 310 P/R	2150	3500	4	2910	65	(s.1) 45	1
5049035__R___	MTZM 350 P/R	2000	3500	4	4200	69	(s.1) 75	1
5049040__R___	MTZM 400 P/R	2000	3500	9	6580	72	(s.1) 86	1
5049045__R___	MTZM 450 P/R	1450	3500	15	9080	75	(s.1) 98	1
5049050__R___	MTZM 500 P/R	1450	3100	22	12800	75	(s.1) 115	1
5049056__R___	MTZM 560 P/R	1250	2950	30	15020	79	(s.1) 200	1
5049063__R___	MTZM 630 P/R	1200	2550	37	18530	78	(s.1) 235	1
5049071__R___	MTZM 710 P/R	1000	2300	45	22120	78	(s.1) 350	1
5049080__R___	MTZM 800 P/R	1000	2000	55	30350	79	(s.1) 420	1
5049090__R___	MTZM 900 P/R	900	1700	55	35120	78	(s.1) 515	1
5049100__R___	MTZM 1000 P/R	850	1550	90	46750	77	(s.1) 732	1

DIMENSIONS / dimensiones

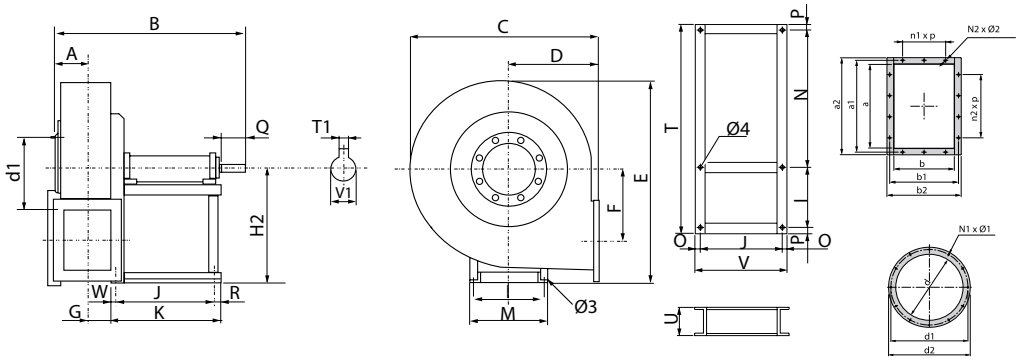

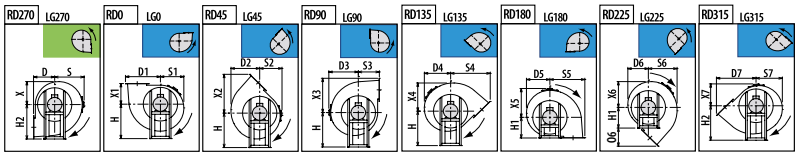

MODEL	Ø 3	Ø 4	A	B	C	D	D1	D2	D3
MTZM 250 P/R	10	12	86	496	471	195	314	255	276
MTZM 280 P/R	12	15	95	592	505	200	353	287	305
MTZM 310 P/R	12	15	105	610	557	225	393	316	332
MTZM 350 P/R	14	15	115	783	630	255	437	359	375
MTZM 400 P/R	14	15	127	820	685	285	487	387	400
MTZM 450 P/R	14	15	141	847	765	320	542	435	445
MTZM 500 P/R	17	18	157	985	862	360	597	490	502

CENTRIFUGAL MEDIUM PRESSURE FANS / BELT DRIVEN

Ventiladores centrífugos de media presión / a transmisión

MODEL	D4	D5	D6	D7	E	F	G	H	H1
MTZM 250 P/R	235	212	215	360	527	175	77	315	195
MTZM 280 P/R	262	231	226	391	606	202	86	375	200
MTZM 310 P/R	288	256	253	437	656	229	96	400	225
MTZM 350 P/R	325	288	278	489	738	253	106	450	255
MTZM 400 P/R	353	311	306	546	811	286	118	500	285
MTZM 450 P/R	398	354	342	609	914	321	132	560	320
MTZM 500 P/R	450	400	380	677	1000	355	148	600	360

MODEL	D4	D5	D6	D7	E	F	G	H	H1
MTZM 250 P/R	235	212	215	360	527	175	77	315	195
MTZM 280 P/R	262	231	226	391	606	202	86	375	200
MTZM 310 P/R	288	256	253	437	656	229	96	400	225
MTZM 350 P/R	325	288	278	489	738	253	106	450	255
MTZM 400 P/R	353	311	306	546	811	286	118	500	285
MTZM 450 P/R	398	354	342	609	914	321	132	560	320
MTZM 500 P/R	450	400	380	677	1000	355	148	600	360

MODEL	H2	I	J	K	M	N	N1x Ø1	N2 x Ø2	O
MTZM 250 P/R	315	228	210	282	255	445	8x8	8x12	17
MTZM 280 P/R	375	288	284	347	324	576	8x8	8x12	23
MTZM 310 P/R	400	288	284	347	324	576	8x8	10x12	23
MTZM 350 P/R	450	355	407	485	400	610	8x10	10x12	28
MTZM 400 P/R	500	355	407	485	400	610	8x12	10x12	28
MTZM 450 P/R	560	355	407	485	400	610	8x12	10x12	28
MTZM 500 P/R	600	364	477	560	418	632	8x12	14x12	33

MODEL	O6	P	Q	R	S	S1	S2	S3	S4
MTZM 250 P/R	165	13,5	40	17	276	212	215	195	360
MTZM 280 P/R	191	18	50	23	305	231	226	200	391
MTZM 310 P/R	212	18	50	23	332	256	253	225	437
MTZM 350 P/R	234	22,5	60	28	375	288	278	255	489
MTZM 400 P/R	261	22,5	80	28	400	311	306	285	546
MTZM 450 P/R	289	22,5	80	28	445	354	342	320	609
MTZM 500 P/R	317	27	110	33	502	400	380	360	677

MODEL	S5	S6	S7	T	T1	U	V	V1	W
MTZM 250 P/R	314	255	235	700	6	80	224	19	55
MTZM 280 P/R	353	287	262	900	8	100	330	24	40
MTZM 310 P/R	393	316	288	900	8	100	330	24	40
MTZM 350 P/R	437	359	325	1010	8	120	463	28	50
MTZM 400 P/R	487	387	353	1010	10	120	463	38	50
MTZM 450 P/R	542	435	398	1010	10	120	463	38	50
MTZM 500 P/R	597	490	450	1050	12	140	543	42	50

MODEL	X	X1	X2	X3	X4	X5	X6	X7	a
MTZM 250 P/R	212	195	360	314	255	276	235	215	207
MTZM 280 P/R	231	200	391	353	287	305	262	226	231
MTZM 310 P/R	256	225	437	393	316	332	288	253	258
MTZM 350 P/R	288	255	489	437	359	375	325	278	288
MTZM 400 P/R	311	285	546	487	387	400	353	306	322
MTZM 450 P/R	354	320	609	542	435	445	398	342	361
MTZM 500 P/R	400	360	677	597	490	502	450	380	404

MODEL	a1	a2	b	b1	b2	d	d1	d2	n1xp	n2xp
MTZM 250 P/R	241	277	148	182	218	185	219	250	1x112	1x112
MTZM 280 P/R	265	301	166	200	236	205	241	275	1x112	1x112
MTZM 310 P/R	292	328	185	219	255	228	265	298	1x112	2x112
MTZM 350 P/R	332	368	205	249	285	255	292	325	1x125	2x125
MTZM 400 P/R	366	402	229	273	309	285	332	365	1x125	2x125
MTZM 450 P/R	405	441	256	300	336	320	366	400	1x125	2x125
MTZM 500 P/R	448	484	288	332	368	360	405	440	2x125	3x125

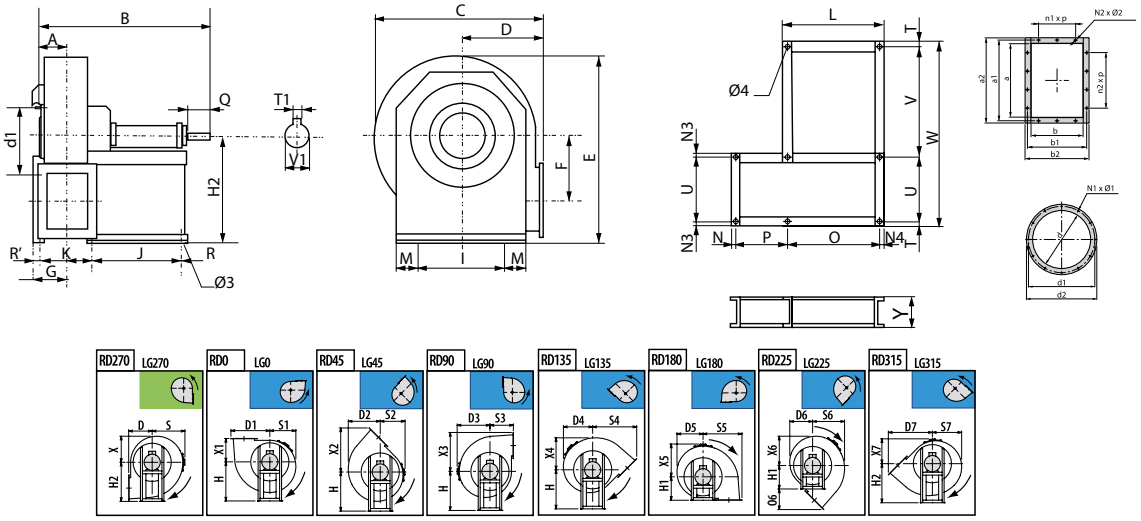

MODEL	Ø 3	Ø 4	A	B	C	D	D1	D2	D3	D4
MTZM 560 P/R	17	18	177	1058	970	400	657	555	570	542
MTZM 630 P/R	17	18	195	1102	1080	450	733	619	630	603

MODEL	D5	D6	D7	E	F	G	H	H1	H2	I
MTZM 560 P/R	485	425	747	1155	390	214	670	400	670	632
MTZM 630 P/R	550	476	836	1300	439	234	750	450	750	702

MODEL	J	K	L	M	N	N1x Ø1	N2x Ø2	N4	O	O6
MTZM 560 P/R	477	410	543	30	23	12x12	14x12	33	477	347
MTZM 630 P/R	477	450	543	30	23	12x12	14x12	33	477	386

MODEL	P	Q	R	R'	S	S1	S2	S3	S4	S5
MTZM 560 P/R	410	110	33	23	570	485	425	400	747	657
MTZM 630 P/R	450	110	33	23	630	550	476	450	836	733

MODEL	S6	S7	T	T1	U	V	V1	W	X	X1
MTZM 560 P/R	555	542	30	14	632	678	48	1370	485	400
MTZM 630 P/R	619	603	30	14	702	708	48	1470	550	450

MODEL	X2	X3	X4	X5	X6	X7	Y	a	a1	a2
MTZM 560 P/R	747	657	555	570	542	425	160	453	497	533
MTZM 630 P/R	836	733	619	630	603	476	160	507	551	587

MODEL	b	b1	b2	d	d1	d2	n1xp	n2xp
MTZM 560 P/R	322	366	402	405	448	485	2x125	3x125
MTZM 630 P/R	361	405	411	455	497	535	2x125	3x125

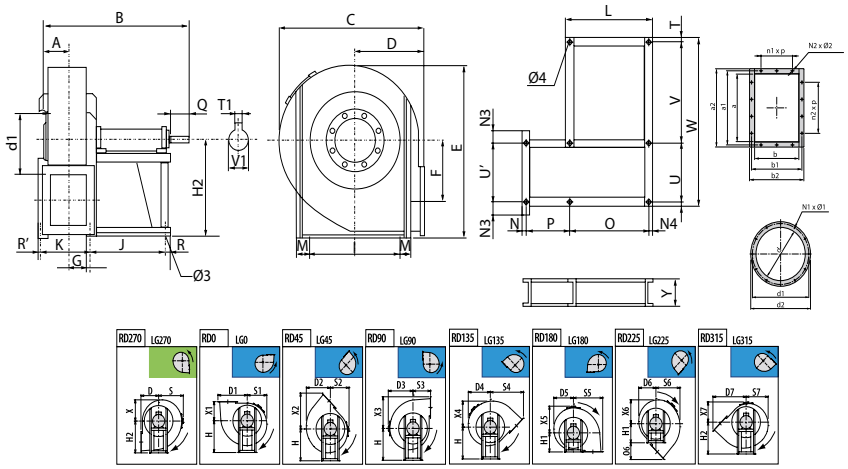

MODEL	Ø 3	Ø 4	A	B	C	D	D1	D2	D3	D4	D5	D6	D7	E
MTZM 710 P/R	19	20	216	1241	1190	500	835	719	690	662	565	497	944	1415
MTZM 800 P/R	19	20	241	1306	1342	560	929	811	782	749	641	562	1053	1591
MTZM 900 P/R	19	20	275	1360	1500	630	1038	905	870	835	721	633	1180	1781
MTZM 1000 P/R	19	20	308	1565	1686	710	1171	1015	976	936	814	718	1330	1994

MODEL	F	G	H	H1	H2	I	J	K	L	M	N	N1x Ø1	N2x Ø2	N4
MTZM 710 P/R	500	262	670	500	850	772	551	497	629	27	27	12x14	14x14	39
MTZM 800 P/R	560	307	755	560	950	862	551	546	629	32	47	12x14	14x14	39
MTZM 900 P/R	630	334	850	630	1060	962	551	600	629	32	47	12x14	14x14	39
MTZM 1000 P/R	710	385	950	710	1180	1056	607	657	697	36	67	16x14	14x14	45

MODEL	O	O6	P	Q	R	R'	S	S1	S2	S3	S4	S5	S6	S7
MTZM 710 P/R	551	444	497	110	39	27	690	565	497	500	944	835	719	662
MTZM 800 P/R	551	493	546	110	39	47	782	641	562	560	1053	929	811	749
MTZM 900 P/R	551	550	600	110	39	47	870	721	633	630	1180	1038	905	835
MTZM 1000 P/R	607	620	657	140	45	67	976	814	718	710	1330	1171	1015	936

MODEL	T	T1	U	V	V1	W	X	X1	X2	X3	X4	X5	X6	X7
MTZM 710 P/R	27	14	772	807	48	1633	565	500	944	835	719	690	662	497
MTZM 800 P/R	32	16	862	842	55	1768	641	560	1053	929	811	782	749	562
MTZM 900 P/R	32	16	962	987	55	2013	721	630	1180	1038	905	870	835	633
MTZM 1000 P/R	36	18	1056	1036	65	2164	814	710	1330	1171	1015	976	936	718

MODEL	Y	a	a1	a2	b	b1	b2	d	d1	d2	n1xp	n2xp
MTZM 710 P/R	180	569	629	669	404	464	504	505	551	585	2x160	3x160
MTZM 800 P/R	180	638	698	738	453	513	553	565	629	665	2x160	3x160
MTZM 900 P/R	180	715	775	815	507	567	607	635	698	735	2x160	4x160
MTZM 1000 P/R	200	801	871	921	569	639	689	715	775	815	2x200	3x200

CONNECTION DIAGRAMS / esquema de conexiones

❶ **THREE PHASE MOTORS 1 SPEED** / motores trifásicos 1 velocidad

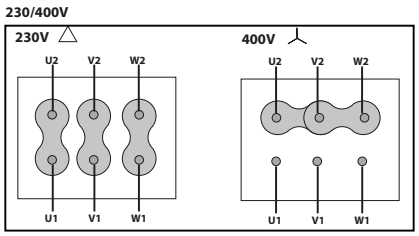

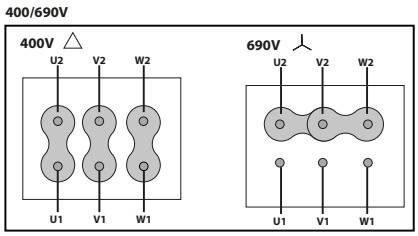

CHARACTERISTIC CURVES / curvas características

MTZM 250 P/R

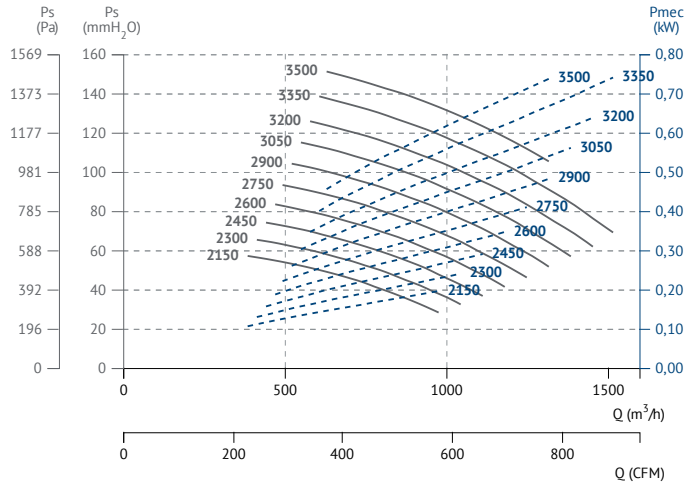

MTZM 280 P/R

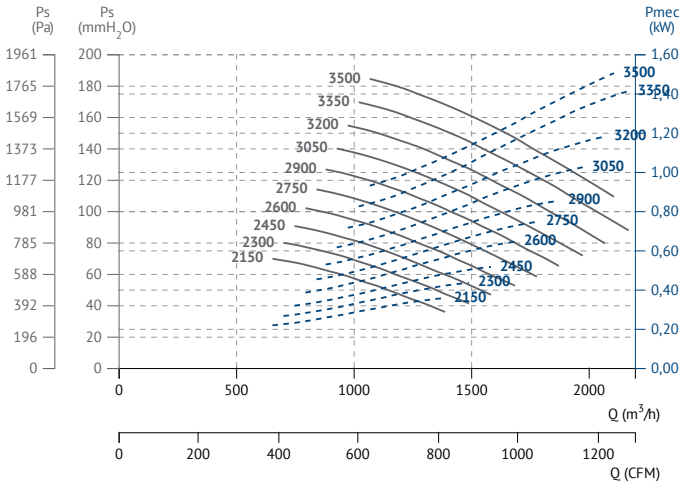

MTZM 310 P/R

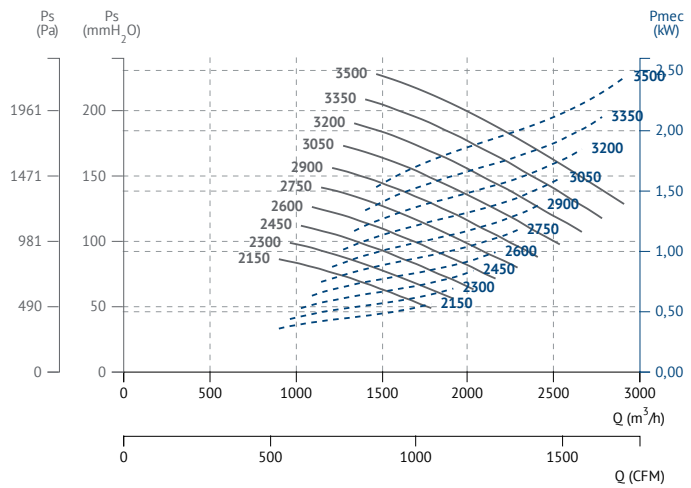

MTZM 350 P/R

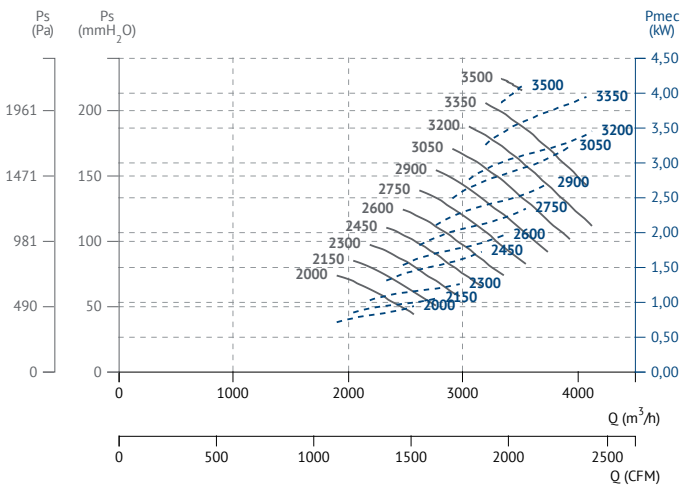

MTZM 400 P/R

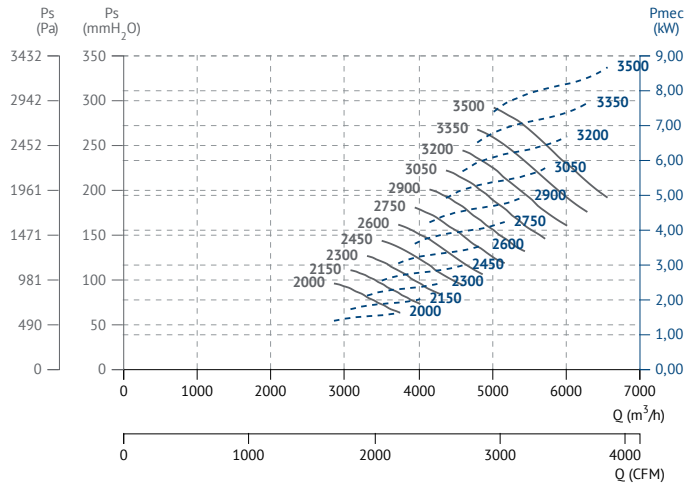

MTZM 450 P/R

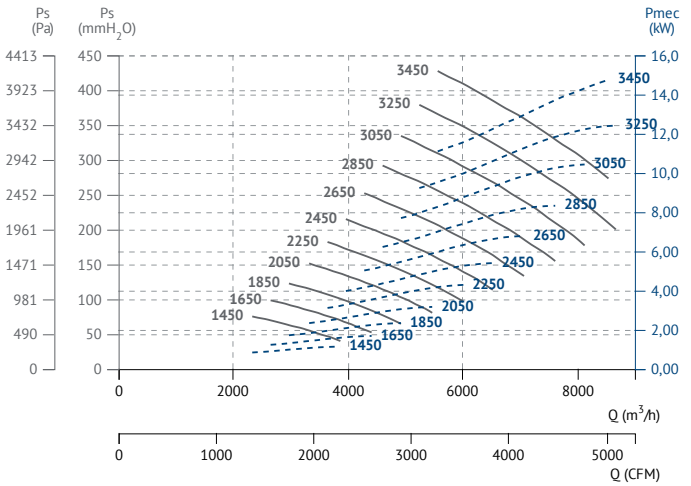

MTZM 500 P/R

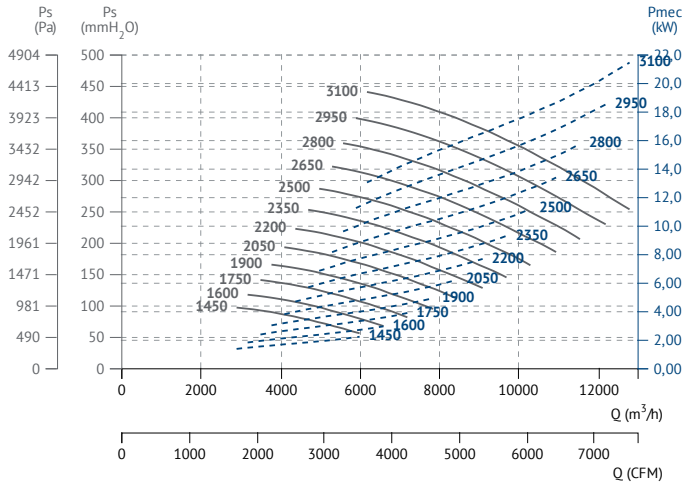

MTZM 560 P/R

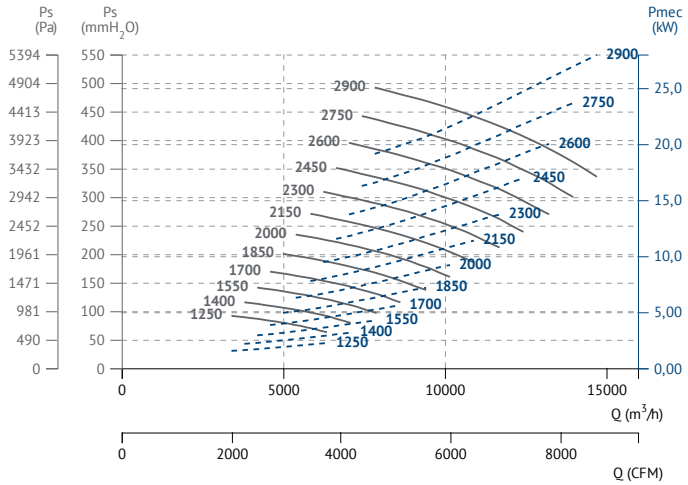

MTZM 630 P/R

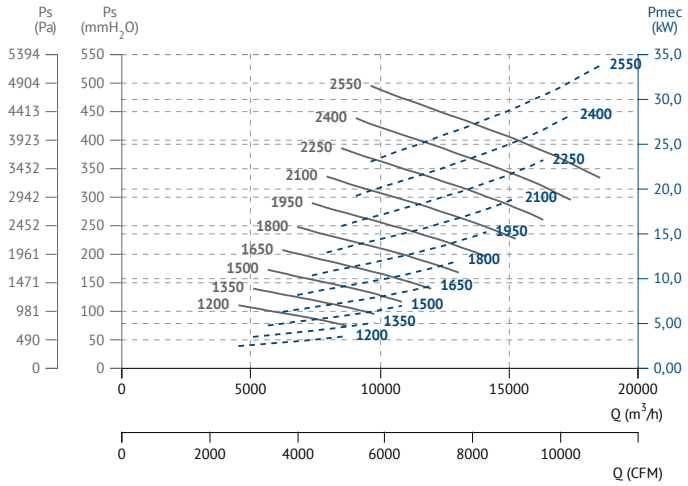

MTZM 710 P/R

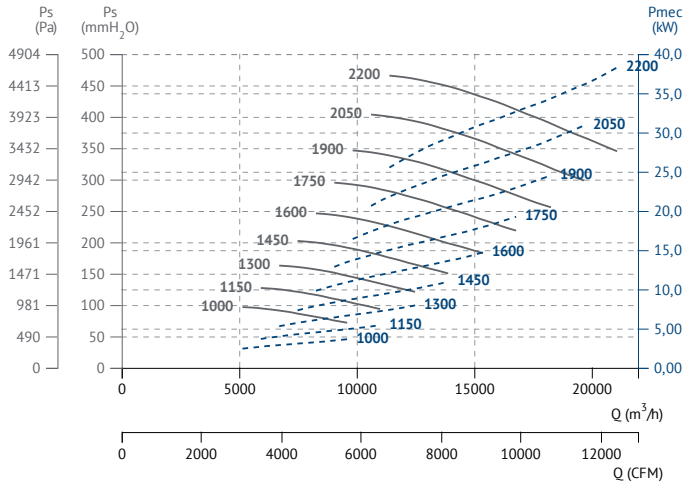

MTZM 800 P/R

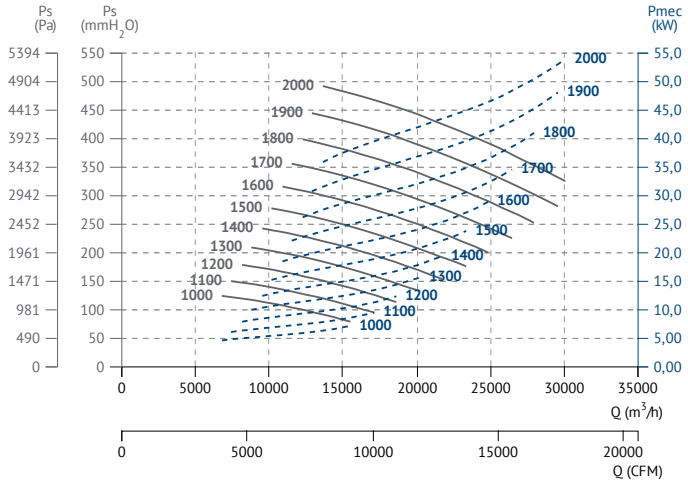

MTZM 900 P/R

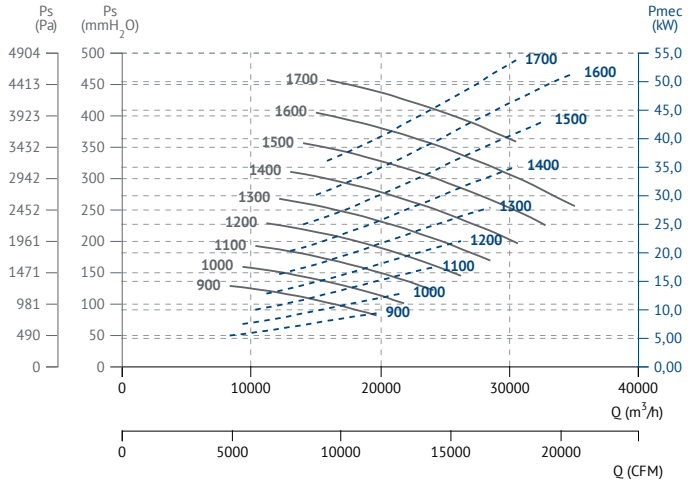

MTZM 1000 P/R

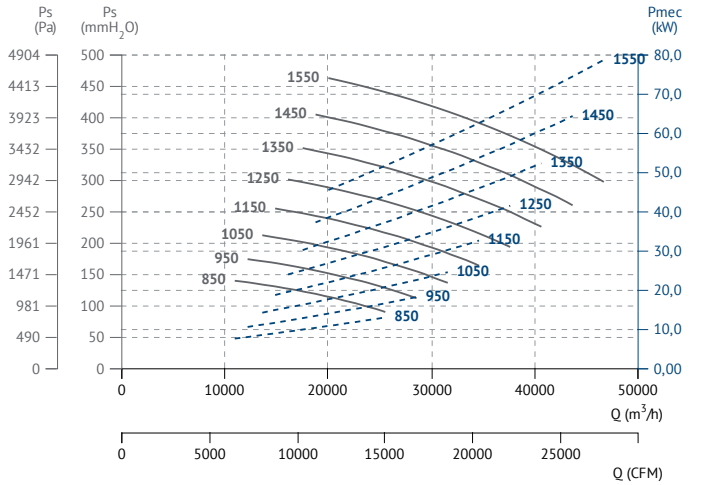
Ps (Pa)
Ps (mmH2O)
Pmec (kW)
4904
4413
3923
3432
2942
2452
1961
1471
981
490
0
500
450
400
350
300
250
200
150
100
50
0
80,0
70,0
60,0
50,0
40,0
30,0
20,0
10,0
0,00
1550
1450
1350
1250
1150
1050
950
850
0
10000
20000
30000
40000
50000
Q (m3/h)
0
5000
10000
15000
20000
25000
Q (CFM)

AA

High pressure fan for clean air
Ventilador de alta presión para aire limpio



+ info 60 Hz ErP

MANUFACTURING FEATURES

- Rolling steel sheet housing.
- Fully welded housing.
- AA 47-70: high efficiency single inlet and forward curved impeller manufactured in cast aluminium.
- AA 45/5-60/7: high efficiency single inlet and backward curved impeller manufactured in cast aluminium.
- Epoxy-polyester finishing coat.
- Standard asynchronous squirrel-cage motor with IP-55 protection and class F insulation. Standard voltages 230/400V 50Hz, motors up to 4kW and 400/690V 50Hz for higher powers.

APPLICATIONS

Designed for inline installation, they are suitable for:

- Industrial applications, air extraction or injection.
- Cooling of machines and parts.
- Clean air transport.
- Exhaust after filters, separators and cyclones.
- Pneumatic transport.
- Maximum working temperature: carried air 130ºC, environment 60ºC.

UNDER REQUEST

- 2 speed motors.

CARACTERÍSTICAS CONSTRUCTIVAS

- Carcasa fabricada en chapa de acero laminado.
- Carcasa totalmente soldada.
- AA 47-70: turbina de álabes curvados hacia adelante de simple aspiración y alto rendimiento, fabricada en fundición de aluminio.
- AA 45/5-60/7: turbina de álabes curvados hacia atrás (a reacción) de simple aspiración y alto rendimiento, fabricada en fundición de aluminio.
- Protegidos contra la corrosión mediante recubrimiento en polvo de resina epoxy-poliéster.
- Motor asíncrono normalizado de jaula de ardilla con protección IP-55 y aislamiento clase F. Voltajes estándar 230/400V 50Hz para motores trifásicos hasta 4kW y 400/690V 50Hz para potencias superiores.

APLICACIONES

Diseñados para instalación en conducto, son indicados para:

- Procesos industriales, extracción o inyección localizada.
- Refrigeración de máquinas, enfriamiento de piezas.
- Transporte de aire limpio.
- Aspiración después de filtros, separadores y ciclones.
- Transporte neumático.
- Temperatura máxima de trabajo en continuo: aire transportado 130ºC, ambiente 60ºC.

BAJO DEMANDA

- Motores de 2 velocidades.

ACCESSORIES / accesorios



INT
Interruptor de corte
Safety switch



SFC
Variador de velocidad frecuencial
Frecuency speed controller



RBS
Rejilla de boca de salida
Outlet guard



EI
Embocadura impulsión
Outlet flange



RA
Rejilla aspiración
Inlet protection guard



AC
Brida conexión
Conection flange



BAD
Brida antivibratoria circular-circular
Coupling flange



SIL-C
Silenciador circular aspiración-impulsión
Inlet-outlet circular silencer



JE 45
Junta elástica
Flexible joint



BA 400
Brida antivibratoria 400º/2h
Anti-vibrating flange 400º/2h.



FS
Pie soporte delantero para ventiladores de media y alta presión
Front support for medium and high pressure fans



AB
Cabinas acústicas para ventiladores centrífugos Casals
Acoustic cabins for Casals centrifugal fans



RI
Reja de protección.
Outlet protection guard.



AVS
Amortiguador de muelles.
Spring anti-vibration blocks.



AVR
Amortiguador antivibrátil de caucho.
Anti-vibration rubber block.

AA 47-70

THREE PHASE RANGE / serie trifásica

2 POLE / 2 polos

Code	Model	R.P.M.	Rated I (A) 400V	Rated Power kW	Air flow m³/h	Sound dB (A)	Weight Kg	Connection diagram
255170160	AA 47 T2 1,1kW	2.800	2,55	1,1	550	64	49,5	1
255280160	AA 53 T2 2,2kW	2.800	4,98	2,2	820	66	67	1
255350160	AA 59 T2 2,2kW	2.800	4,98	2,2	640	69	70	1
255350163	AA 59 T2 3kW	2.800	6,4	3	950	69	77	1
255450160	AA 66 T2 4kW	2.800	8,2	4	970	72	82	1
255500160	AA 70 T2 5,5kW	2.900	11	5,5	1.070	76	118,5	1
255510160	AA 70 T2 7,5kW	2.900	15	7,5	1.680	78	125	1

AA 45/5-60/7

THREE PHASE RANGE / serie trifásica

2 POLE / 2 polos

Code	Model	R.P.M.	Rated I (A) 400V	Rated Power kW	Air flow m³/h	Sound dB (A)	Weight Kg	Connection diagram
255120106	AA 45/5 T2 2,2kW	2.800	4,98	2,2	1.750	83	62,5	1
255120120	AA 45/5 T2 3kW	2.870	6,4	3	3.020	83	69,5	1
255150106	AA 50/5 T2 4kW	2.890	8,2	4	3.050	86	79	1
255150120	AA 50/5 T2 5,5kW	2.900	11	5,5	4.70	86	92	1
255520120	AA 60/7 T2 11kW	2.930	19,8	11	5.300	90	141	1

DIMENSIONS / dimensiones

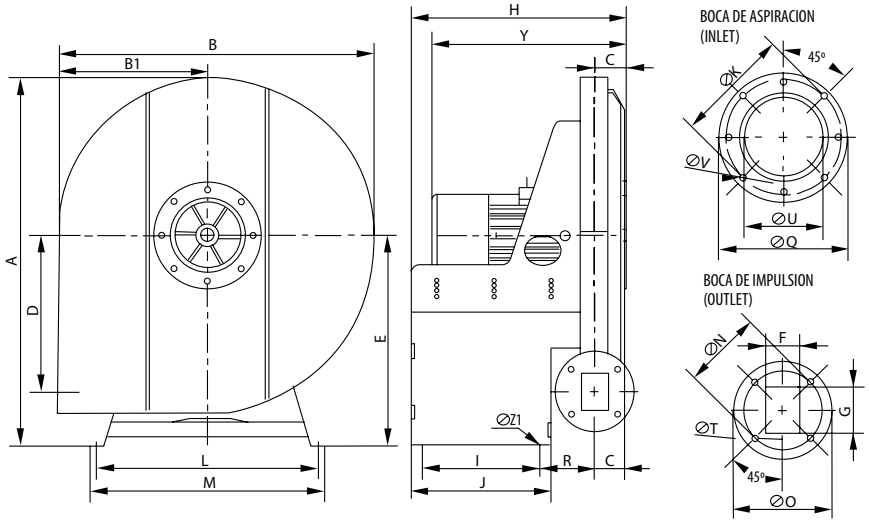

MODEL	A	B	B1	C	D	E	F	G	H	I	J	ØK	L	M	N	ØO	ØQ	R	ØT	ØU	ØV	Y	ØZ1
AA 47 T2 1,1kW	643	560	264	70	275,5	365	60	60	372	165	215	175	355	380	132	168	205	112	11	110	12	367	11
AA 53 T2 2,2kW	698	609	288,5	70	300	395	60	70	392	185	235	190	410	435	132	168	215	112	11	125	12	422	11
AA 59 T2 2,2kW	789	679	321	71,5	335	451	60	80	468,5	250	300	205	475	500	140	175	230	122	11	140	12	423,5	11
AA 59 T2 3kW	789	679	321	71,5	335	451	60	80	468,5	250	300	205	475	500	140	175	230	122	11	140	12	433,5	11
AA 66 T2 4kW	918	807	378	75	411,5	516	60	80	501,5	275	325	205	589	614	140	175	230	126,5	11	140	12	461,5	11
AA 70 T2 5,5kW	918	807	378	75	411,5	516	60	80	501,5	275	325	205	589	614	140	175	230	126,5	11	140	12	516,5	11
AA 70 T2 7,5kW	918	807	378	75	411,5	516	60	80	501,5	275	325	205	589	614	140	175	230	126,5	11	140	12	516,5	11

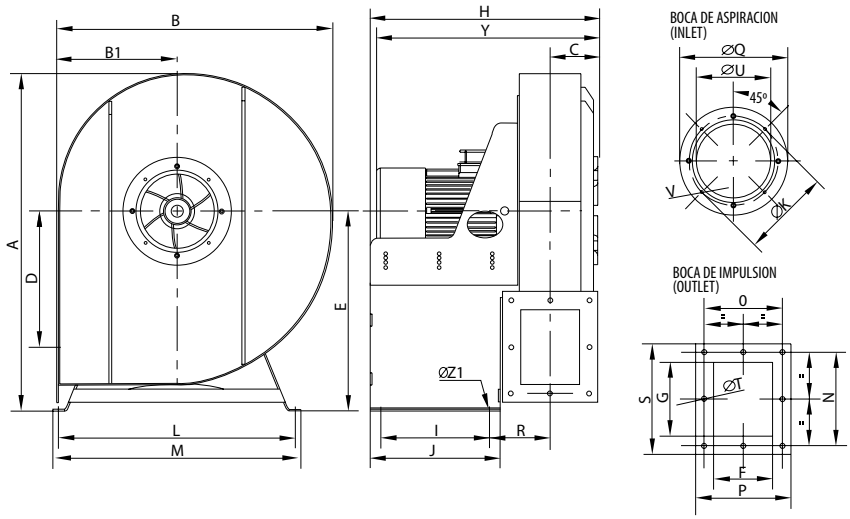

Model	A	B	B1	C	D	E	F	G	H	I	J	Ø K	L
AA 45/5 T2 2,2kW	776	635	276,5	115	313	460	135	170	529,5	250	300	205	545
AA 45/5 T2 3kW	776	635	276,5	115	313	460	135	170	529,5	250	300	205	545
AA 50/5 T2 4kW	877	716,5	307,25	121	358	520	150	200	583	275	325	258	589
AA 50/5 T2 5,5kW	877	716,5	307,25	121	358	520	150	200	583	275	325	258	589
AA 60/7 T2 11kW	922,5	777,5	347,75	132,5	383	535	170	170	640,5	315	365	280	589

Model	M	N	O	P	Ø Q	R	S	Ø T	Ø U	V	Yaprox	Ø Z1
AA 45/5 T2 2,2kW	570	215	180	219	249	139,5	254	11	170	M6	504,5	11
AA 45/5 T2 3kW	570	215	180	219	249	139,5	254	11	170	M6	514,5	11
AA 50/5 T2 4kW	614	256	206	246	292	162	280	11	210	M6	548	11
AA 50/5 T2 5,5kW	614	256	206	246	292	162	280	11	210	M6	603	11
AA 60/7 T2 11kW	614	226	226	266	325	168	266	11	246	M6	760,5	11

CONNECTION DIAGRAMS / esquema de conexiones

1 THREE PHASE MOTORS / motores trifásicos

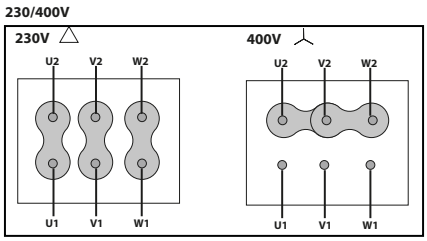

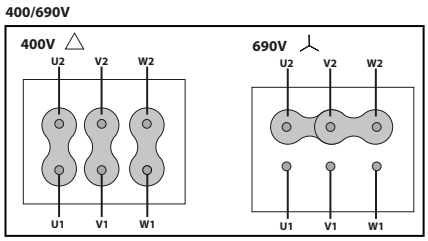

CHARACTERISTIC CURVES / curvas características

AA 47-70

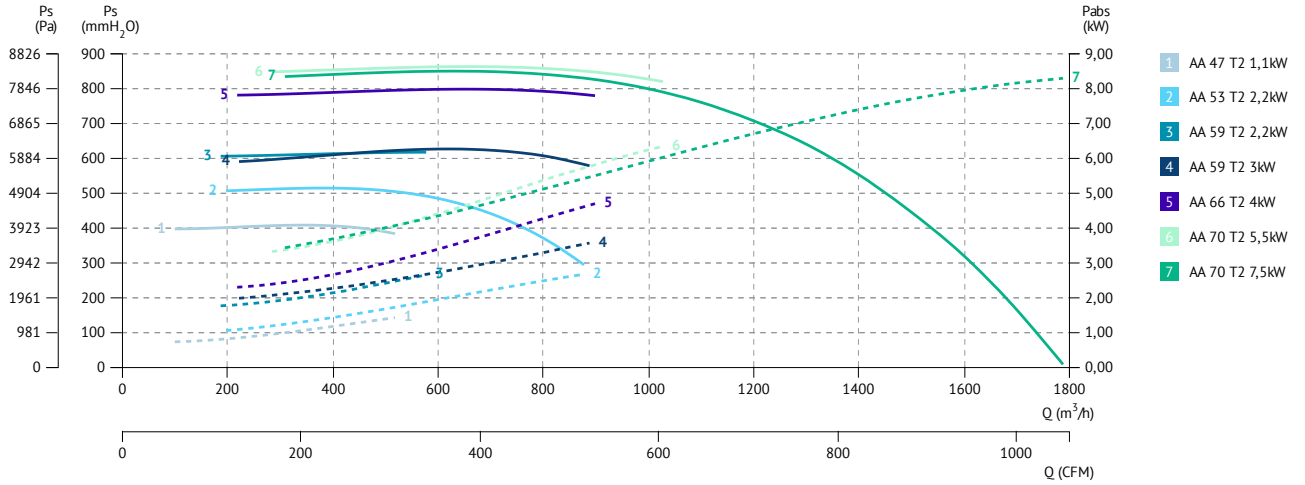

1 AA 47 T2 1,1kW
2 AA 53 T2 2,2kW
3 AA 59 T2 2,2kW
4 AA 59 T2 3kW
5 AA 66 T2 4kW
6 AA 70 T2 5,5kW
7 AA 70 T2 7,5kW

AA 45/5-60/7

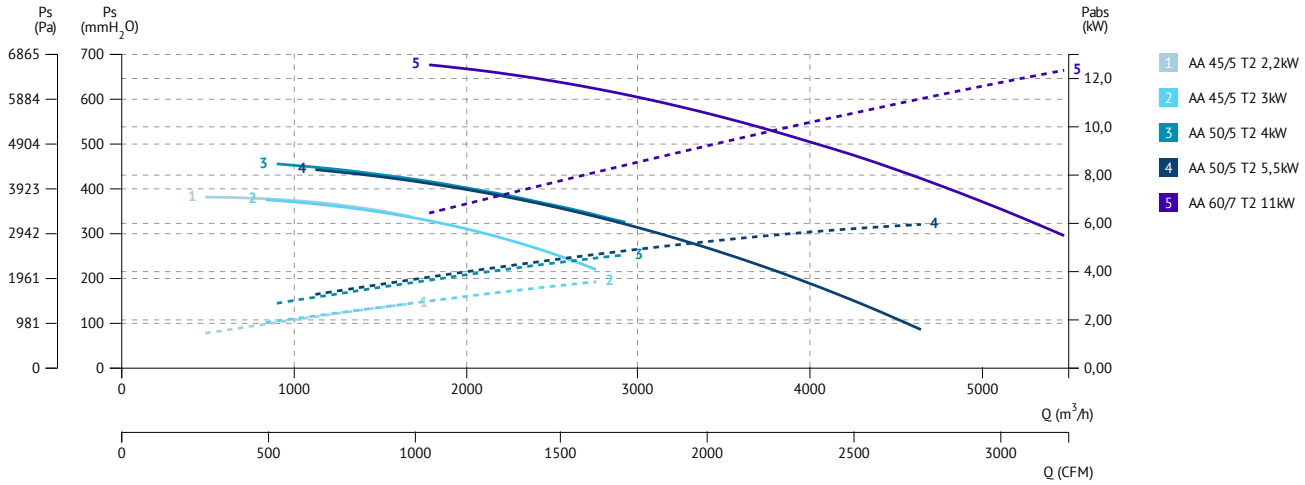

1 AA 45/5 T2 2,2kW
2 AA 45/5 T2 3kW
3 AA 50/5 T2 4kW
4 AA 50/5 T2 5,5kW
5 AA 60/7 T2 11kW

AAVA

High pressure fan for clean air with backward blades
Ventilador de alta presión para aire limpio con palas hacia atrás



+ info 60 Hz

ErP

MANUFACTURING FEATURES

- Fan made of Fe360 sheet. The fan paint finish is based on a Qualicoat polyester powder coating stoved at 200ºC, with an average film thickness of 70 microns. Average heat resistance of coating is 180ºC with peaks of 200ºC.
- Fully welded housing.
- High efficiency single inlet backward curved impeller made of Fe360 sheet statically and dynamically balanced. Impellers are painted with polyester primer that resists temperatures up to 300ºC.
- Standard asynchronous squirrel-cage motor with IP-55 protection and class F insulation. Manufactured with standard voltages: 230/400V 50Hz in three phase motors up to 4kW and 400/690V 50Hz for higher powers.
- Standard orientation LG270.
- It allows adjusting the orientation locally from models 220 to 630. Models sizes from 710 to 1000 size the orientation is fixed.
- Optional front support.

APPLICATIONS

Designed for inline installation, they are suitable for:
- Industrial applications, air extraction or injection.
- Cooling of machines and parts.
- Clean air transport.
- Exhaust after filters, separators and cyclones.
- Pneumatic transport.
- Maximum working temperature: carried air 130ºC; environment 60ºC.

UNDER REQUEST

- Fans for special voltages.
- 2 speed motor.
- C4 or C5 coating painting.
- Hot dip galvanized.
- Special steel (Cor-Ten A, Hardox...).
- Inox 304 (normal or electropolished finish).
- Inox 316 (normal or electropolished finish).
- Cooling wheel.
- Anticaloric paint.
- Reinforced housing.
- Fully welded housing (waterproof).
- Welded impeller.
- Insulated housing.
- Split casing (for big sizes).
- Inspection door to facilitate maintenance and cleaning.
- Drain plug.
- Airtight shaft.
- Frontal foot.
- Double suction flange.
- Available in non-sparking air passage and standard motor.
- Other brands of motors.
- Orientation: RD0, RD45, RD90, RD135, RD180, RD225, RD270, RD315, LG0, LG45, LG90, LG135, LG180. LG225, LG315

CARACTERÍSTICAS CONSTRUCTIVAS

- Ventilador fabricado en chapa Fe360. La pintura de los ventiladores está formulada a base de poliéster en polvo Qualicoat polimerizada a 200ºC con un grosor medio de 70 micras. La resistencia térmica media de la pintura es de 180ºC con picos de 200ºC.
- Turbina reacción y simple aspiración, fabricada en Fe360 equilibrada estática y dinámicamente. Las turbinas se pintan con imprimación de poliéster con una resistencia térmica de 300ºC.
- Motor asíncrono normalizado de jaula de ardilla con protección IP-55 y aislamiento clase F. Voltajes estándar 230/400V 50Hz para motores trifásicos hasta 4kW y 400/690V 50Hz para potencias superiores.
- Orientación estándar LG270.
- Permite variar la orientación en destino, en los modelos del 220 al 630. En los tamaños que van del 710 al 1000, la orientación es fija.
- Pie delantero opcional.

APLICACIONES

Diseñados para instalación en conducto, son indicados para:
- Procesos industriales, extracción o inyección localizada.
- Refrigeración de máquinas, enfriamiento de piezas.
- Transporte de aire limpio.
- Aspiración después de filtros, separadores y ciclones.
- Transporte neumático.
- Temperatura máxima de trabajo en continuo: aire transportado: 130ºC, ambiente: 60ºC.

BAJO DEMANDA

- Ventiladores para voltajes especiales.
- Motor 2 velocidades.
- Acabado pintura C4-C5.
- Galvanizado en caliente.
- Aceros especiales (Corten, Hardox...).
- Inox 304 (acabado normal o electropulido).
- Inox 316 (acabado normal o electropulido).
- Rodete de refrigeración.
- Pintura anticalórica.
- Carcasa reforzada.
- Carcasa totalmente soldada (estanca).
- Turbina con palas soldadas.
- Carcasa aislada.
- Carcasa partida (para tamaños grandes).
- Puerta inspección para facilitar el mantenimiento y la limpieza.
- Drenaje.
- Eje estanco.
- Pie frontal.
- Doble anillo aspiración.
- Disponibles con paso de aire antichispas y motor estándar.
- Otras marcas de motores.
- Orientación: RD0, RD45, RD90, RD135, RD180, RD225, RD270, RD315, LG0, LG45, LG90, LG135, LG180. LG225, LG315.

ACCESSORIES / accesorios



INT

Interruptor de corte

Safety switch



SFC

Variador de velocidad frecuencial

Frecuency speed controller



RI

Reja de protección.

Outlet protection guard.



EI

Embocadura impulsión

Outlet flange



RA

Rejilla aspiración

Inlet protection guard



AC

Brida conexión

Conection flange



BAD

Brida antivibratoria circular-circular

Coupling flange



SIL-C

Silenciador circular aspiración-impulsión

Inlet-outlet circular silencer



JE 45

Junta elástica

Flexible joint



BA 400

Brida antivibratoria 400º/2h

Anti-vibrating flange 400º/2h.



FS

Pie soporte delantero para ventiladores de media y alta presión

Front support for medium and high pressure fans



AB

Cabinas acústicas para ventiladores centrífugos Casals

Acoustic cabins for Casals centrifugal fans



AVS

Amortiguador de muelles.

Spring anti-vibration blocks.



AVR

Amortiguador antivibrátil de caucho.

Anti-vibration rubber block.

THREE PHASE RANGE / serie trifásica

2 POLE / 2 polos

Code	Model	R.P.M.	Rated I (A) 400V	Rated Power kW	Air flow m³/h	Sound dB (A)	Weight Kg	Connect. diagrams
502403114	AAVA 310/P T2 0,25kW	2.830	0,65	0,25	110	58	29	1
502403515	AAVA 350/P T2 0,37kW	2.830	0,91	0,37	180	59	33	1
502404016	AAVA 400/P T2 0,55kW	2.830	1,29	0,55	250	62	44	1
502404517	AAVA 450/P T2 0,75kW	2.850	1,67	0,75	320	64	46	1
502405018	AAVA 500/P T2 1,1kW	2.870	2,55	1,1	330	66	51	1
502405619	AAVA 560/P T2 1,5kW	2.900	3,48	1,5	360	68	89	1
502406319	AAVA 631/P T2 1,5kW	2.900	3,48	1,5	330	69	116	1
502406327	AAVA 632/P T2 2,2kW	2.900	4,98	2,2	400	70	119	1
502407129	AAVA 711/P T2 3kW	2.920	6,4	3	470	72	149	1
502407132	AAVA 712/P T2 4kW	2.930	8,2	4	540	73	168	1
502408032	AAVA 801/P T2 4kW	2.930	8,2	4	470	75	195	1
502408034	AAVA 802/P T2 5,5kW	2.940	11	5,5	540	77	197	1
502408036	AAVA 803/P T2 7,5kW	2.940	15	7,5	720	79	197	1
502409021	AAVA 901/P T2 11kW	2.950	19,8	11	870	81	330	1
502409024	AAVA 902/P T2 15kW	2.960	26,6	15	1.230	83	390	1
502410026	AAVA 1001/P T2 18,5kW	2.960	32	18,5	1.440	85	442	1
502410028	AAVA 1002/P T2 22kW	2.970	39	22	1.640	87	501	1

DIMENSIONS / dimensiones

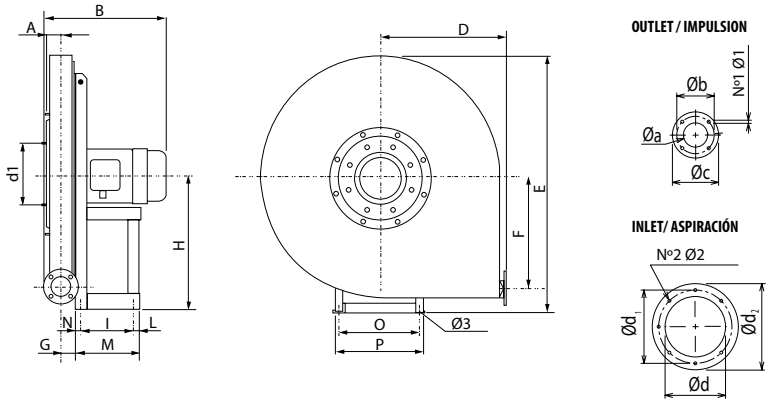

MODEL	Ø 3	A	B	D	E	F	G	H	I
AAVA 310/P T2 0,25kW	10	34	280	270	550	220	30	280	86
AAVA 350/P T2 0,37kW	10	34	310	270	550	220	30	280	121
AAVA 400/P T2 0,55kW	10	34	310	350	705	300	31	355	121
AAVA 450/P T2 0,75kW	10	34	335	350	705	300	31	355	121
AAVA 500/P T2 1,1kW	10	34	335	350	705	300	31	355	121
AAVA 560/P T2 1,5kW	10	34	380	405	830	355	32	425	133
AAVA 631/P T2 1,5kW	10	34	380	405	830	355	32	425	133
AAVA 632/P T2 2,2kW	10	34	380	405	830	355	32	425	133
AAVA 711/P T2 3kW	12	40	440	455	930	400	38	475	197
AAVA 712/P T2 4kW	12	40	460	455	930	400	38	475	197
AAVA 801/P T2 4kW	12	40	460	505	1035	450	38	530	197
AAVA 802/P T2 5,5kW	12	40	460	505	1035	450	38	530	197
AAVA 803/P T2 7,5kW	12	40	460	505	1035	450	38	530	197
AAVA 901/P T2 11kW	14	49	610	570	1170	500	48	600	337
AAVA 902/P T2 15kW	14	49	610	570	1170	500	48	600	337
AAVA 1001/P T2 18,5kW	14	49	610	635	1305	560	48	670	337
AAVA 1002/P T2 22kW	14	49	610	635	1305	560	48	670	337

MODEL	L	M	N	N1x Ø1	N2x Ø2	O	P	Ø a	Ø b
AAVA 310/P T2 0,25kW	14	145	45	4x8,5	8x8	184	206	54	84
AAVA 350/P T2 0,37kW	23	189	45	4x8,5	8x8	203	225	54	84
AAVA 400/P T2 0,55kW	23	189	45	4x8,5	8x8	203	225	54	84
AAVA 450/P T2 0,75kW	45	211	45	4x8,5	8x8	203	225	54	84
AAVA 500/P T2 1,1kW	45	211	45	4x8,5	8x8	203	225	54	84
AAVA 560/P T2 1,5kW	58	246	55	4x8,5	8x8	246	260	54	84
AAVA 631/P T2 1,5kW	58	246	55	4x8,5	8x8	234	260	54	84
AAVA 632/P T2 2,2kW	58	246	55	4x8,5	8x8	234	260	54	84
AAVA 711/P T2 3kW	49	276	30	4x8,5	8x8	289	324	66	102
AAVA 712/P T2 4kW	49	276	30	4x8,5	8x8	289	324	66	102
AAVA 801/P T2 4kW	49	276	30	4x8,5	8x8	289	324	66	102
AAVA 802/P T2 5,5kW	49	276	30	4x8,5	8x8	289	324	66	102
AAVA 803/P T2 7,5kW	49	276	30	4x8,5	8x8	289	324	66	102
AAVA 901/P T2 11kW	49	436	50	4x8,5	8x8	395	440	83	118
AAVA 902/P T2 15kW	49	436	50	4x8,5	8x8	395	440	83	118
AAVA 1001/P T2 18,5kW	49	436	50	4x8,5	8x8	395	440	83	118
AAVA 1002/P T2 22kW	49	436	50	4x8,5	8x8	395	440	83	118

MODEL	Ø c	Ø d	Ø d1	Ø d2
AAVA 310/P T2 0,25kW	104	145	182	215
AAVA 350/P T2 0,37kW	104	145	182	215
AAVA 400/P T2 0,55kW	104	145	182	215
AAVA 450/P T2 0,75kW	104	145	182	215
AAVA 500/P T2 1,1kW	104	145	182	215
AAVA 560/P T2 1,5kW	104	145	182	215
AAVA 631/P T2 1,5kW	104	145	182	215
AAVA 632/P T2 2,2kW	104	145	182	215
AAVA 711/P T2 3kW	126	165	200	235
AAVA 712/P T2 4kW	126	165	200	235
AAVA 801/P T2 4kW	126	165	200	235
AAVA 802/P T2 5,5kW	126	165	200	235
AAVA 803/P T2 7,5kW	126	165	200	235
AAVA 901/P T2 11kW	143	185	219	250
AAVA 902/P T2 15kW	143	185	219	250
AAVA 1001/P T2 18,5kW	143	185	219	250
AAVA 1002/P T2 22kW	143	185	219	250

CONNECTION DIAGRAMS / esquema de conexiones

1 THREE PHASE MOTORS 1 SPEED / motores trifásicos 1 velocidad

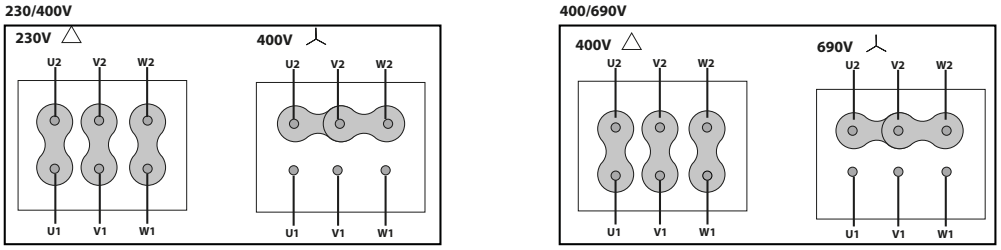

CHARACTERISTIC CURVES / curvas características

2 POLE / 2 polos

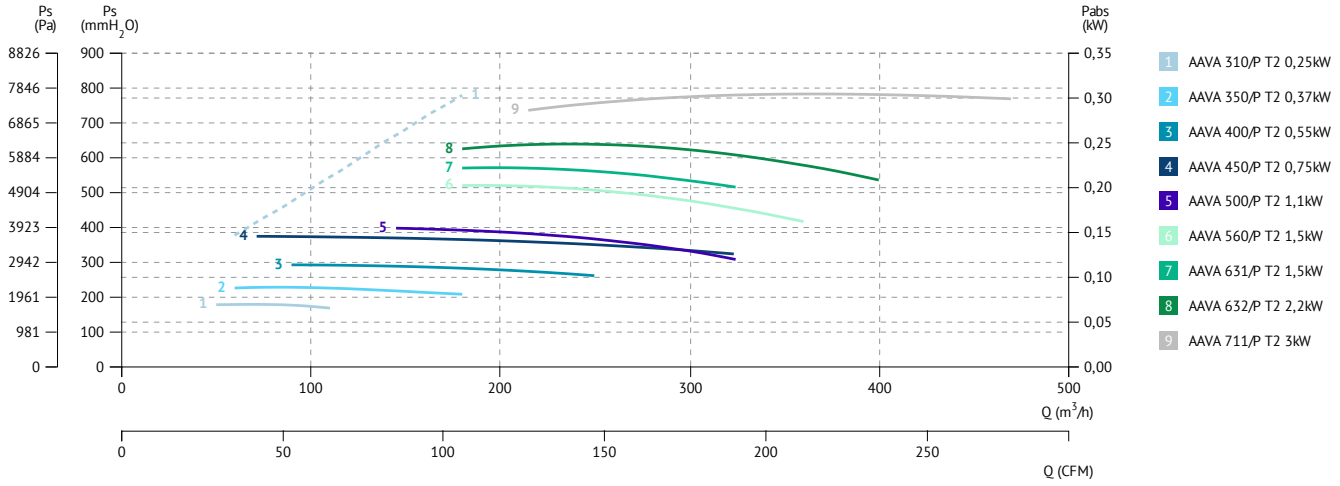

2 POLE / 2 polos

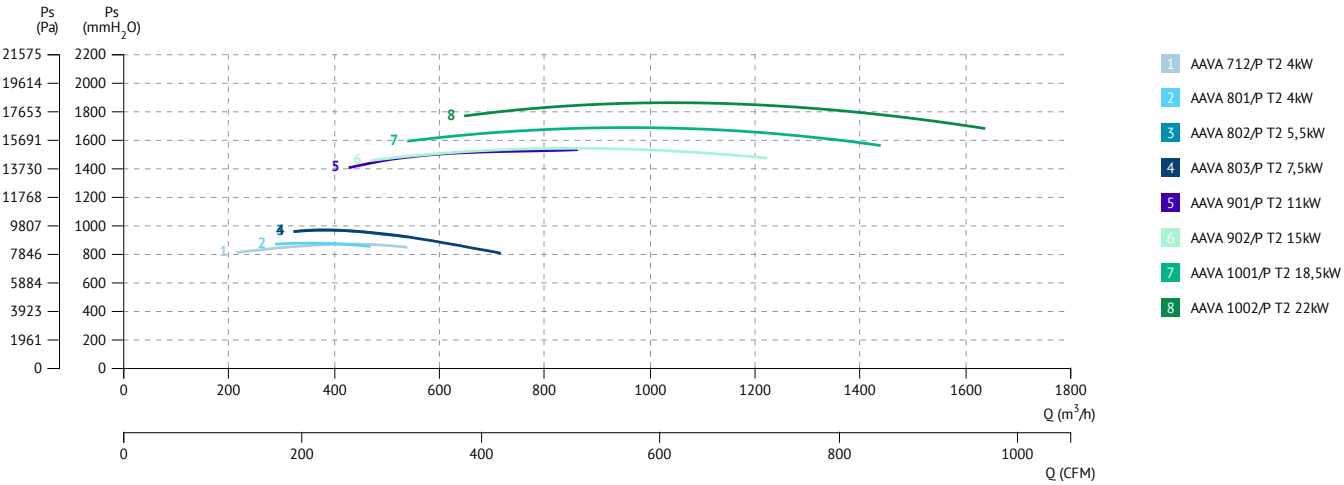

AAVC

High pressure fan for clean air with backward blades

Ventilador de alta presión para aire limpio con palas hacia atrás



+ info 60 Hz

ErP

MANUFACTURING FEATURES

- Fan made of Fe360 sheet. The fan paint finish is based on a Qualicoat polyester powder coating stoved at 200ºC, with an average film thickness of 70 microns. Average heat resistance of coating is 180ºC with peaks of 200ºC.
- High efficiency single inlet backward curved impeller made of Fe360 sheet statically and dynamically balanced. Impellers are painted with polyester primer that resists temperatures up to 300ºC.
- Standard asynchronous squirrel-cage motor with IP-55 protection and class F insulation. Manufactured with standard voltages: 230/400V 50Hz in three phase motors up to 4kW and 400/690V 50Hz for higher powers.
- Standard orientation LG270.
- It allows adjusting the orientation locally.
- Optional front support.

APPLICATIONS

Designed for inline installation, they are suitable for:

- Industrial applications, air extraction or injection.
- Cooling of machines and parts.
- Clean air transport.
- Exhaust after filters, separators and cyclones.
- Pneumatic transport.
- Maximum working temperature: carried air 130ºC; environment 60ºC.

APPLICATIONS

- Fans for special voltages.
- 2 speed motor.
- C4 or C5 coating painting.
- Hot dip galvanized.
- Special steel (Cor-Ten A, Hardox...).
- Inox 304 (normal or electropolished finish).
- Inox 316 (normal or electropolished finish).
- Cooling wheel.
- Anticaloric paint.
- Reinforced housing.
- Fully welded housing (waterproof).
- Welded impeller.
- Insulated housing.
- Split casing (for big sizes).
- Inspection door to facilitate maintenance and cleaning.
- Drain plug.
- Airtight shaft.
- Frontal foot.
- Double suction flange.
- Available in non-sparking air passage and standard motor.
- Other brands of motors.
- Orientation: RD0, RD45, RD90, RD135, RD180, RD225, RD270, RD315, LG0, LG45, LG90, LG135, LG180. LG225, LG315

CARACTERÍSTICAS CONSTRUCTIVAS

- Ventilador fabricado en chapa Fe360. La pintura de los ventiladores está formulada a base de poliéster en polvo Qualicoat polimerizada a 200ºC con un grosor medio de 70 micras. La resistencia térmica media de la pintura es de 180ºC con picos de 200ºC.
- Turbina de pala reacción y simple aspiración, fabricada en Fe360 equilibrada estática y dinámicamente. Las turbinas se pintan con imprimación de poliéster con una resistencia térmica de 300ºC.
- Motor asíncrono normalizado de jaula de ardilla con protección IP-55 y aislamiento clase F. Voltajes estándar 230/400V 50Hz para motores trifásicos hasta 4kW y 400/690V 50Hz para potencias superiores.
- Orientación estándar LG270.
- Permite variar la orientación en destino.
- Pie delantero opcional.

APLICACIONES

Diseñados para instalación en conducto, son indicados para:

- Procesos industriales, extracción o inyección localizada.
- Refrigeración de máquinas, enfriamiento de piezas.
- Transporte de aire limpio.
- Aspiración después de filtros, separadores y ciclones.
- Transporte neumático.
- Temperatura máxima de trabajo en continuo: aire transportado 130ºC, ambiente: 60ºC

BAJO DEMANDA

- Ventiladores para voltajes especiales.
- Motor 2 velocidades.
- Acabado pintura C4-C5.
- Galvanizado en caliente.
- Aceros especiales (Corten, Hardox...).
- Inox 304 (acabado normal o electropulido).
- Inox 316 (acabado normal o electropulido).
- Rodete de refrigeración.
- Pintura anticalórica.
- Carcasa reforzada.
- Carcasa totalmente soldada (estanca).
- Turbina con palas soldadas.
- Carcasa aislada.
- Carcasa partida (para tamaños grandes).
- Puerta inspección para facilitar el mantenimiento y la limpieza.
- Drenaje.
- Eje estanco.
- Pie frontal.
- Doble anillo aspiración.
- Disponibles con paso de aire antichispas y motor estándar.
- Otras marcas de motores.
- Orientación: RD0, RD45, RD90, RD135, RD180, RD225, RD270, RD315, LG0, LG45, LG90, LG135, LG180. LG225, LG315.

ACCESSORIES / accesorios



INT

Interruptor de corte

Safety switch



SFC

Variador de velocidad frecuencial

Frecuency speed controller



RI

Reja de protección.

Outlet protection guard.



EI

Embocadura impulsión

Outlet flange



RA

Rejilla aspiración

Inlet protection guard



AC

Brida conexión

Conection flange



BAD

Brida antivibratoria circular-circular

Coupling flange



SIL-C

Silenciador circular aspiración-impulsión

Inlet-outlet circular silencer



JE 45

Junta elástica

Flexible joint



BA 400

Brida antivibratoria 400º/2h

Anti-vibrating flange 400º/2h.



FS

Pie soporte delantero para ventiladores de media y alta presión

Front support for medium and high pressure fans



AB

Cabinas acústicas para ventiladores centrífugos Casals

Acoustic cabins for Casals centrifugal fans



AVS

Amortiguador de muelles.

Spring anti-vibration blocks.



AVR

Amortiguador antivibrátil de caucho.

Anti-vibration rubber block.

THREE PHASE RANGE / serie trifásica

2 POLE / 2 polos

Code	Model	R.P.M.	Rated I (A) 400V	Rated Power kW	Air flow m³/h	Sound dB (A)	Weight Kg	Connection diagram
502505019	AAVC/N 500 T2 1,5kW	2845	3,48	1,5	790	57	43	1
502505627	AAVC/N 560 T2 2,2kW	2890	4,98	2,2	870	58	69	1
502506332	AAVC/N 630 T2 4kW	2900	8,2	4	1.230	63	133	1
502506334	AAVC/N 630 T2 5,5kW	2925	11	5,5	1.620	63	143	1
502507136	AAVC/N 710 T2 7,5kW	2930	15	7,5	1.800	67	204	1
502507121	AAVC/N 710 T2 11kW	2940	19,8	11	2.520	68	238	1
502508021	AAVC/N 800 T2 11kW	2940	19,8	11	1.800	71	254	1
502508024	AAVC/N 800 T2 15kW	2950	26,6	15	2.880	72	254	1
502509026	AAVC/N 900 T2 18,5kW	2950	32	18,5	2.160	74	348	1
502509028	AAVC/N 900 T2 22kW	2960	39	22	3.240	74	404	1
502510031	AAVC/N 1000 T2 37kW	2960	64,3	37	3.600	78	577	1
502510033	AAVC/N 1000 T2 45kW	2970	77,1	45	6.300	79	657	1
502511235	AAVC/N 1120 T2 55kW	2980	94,2	55	3.600	82	815	1
502511237	AAVC/N 1120 T2 75kW	2980	126,6	75	7.200	84	945	1
507105018	AAVC/NR 500 T2 1,1kW	2845	2,55	1,1	650	56	40	1
507105619	AAVC/NR 560 T2 1,5kW	2845	3,48	1,5	540	58	66	1
507106329	AAVC/NR 630 T2 3kW	2900	6,4	3	1.080	61	118	1
507106332	AAVC/NR 630 T2 4kW	2900	8,2	4	1.370	61	132	1
507107134	AAVC/NR 710 T2 5,5kW	2925	11	5,5	1.440	66	200	1
507107136	AAVC/NR 710 T2 7,5kW	2930	15	7,5	1.800	67	200	1
507108036	AAVC/NR 800 T2 7,5kW	2930	15	7,5	1.230	70	214	1
507108021	AAVC/NR 800 T2 11kW	2940	19,8	11	2.520	71	248	1
507109024	AAVC/NR 900 T2 15kW	2950	26,6	15	2.160	73	333	1
507109026	AAVC/NR 900 T2 18,5kW	2950	32	18,5	3.240	74	345	1
507110030	AAVC/NR 1000 T2 30kW	2960	52,6	30	3.240	77	570	1
507110031	AAVC/NR 1000 T2 37kW	2960	64,3	37	4.500	78	570	1
507111233	AAVC/NR 1120 T2 45kW	2970	77,1	45	4.500	81	725	1
507111235	AAVC/NR 1120 T2 55kW	2980	94,2	55	5.400	82	815	1

DIMENSIONS / dimensiones

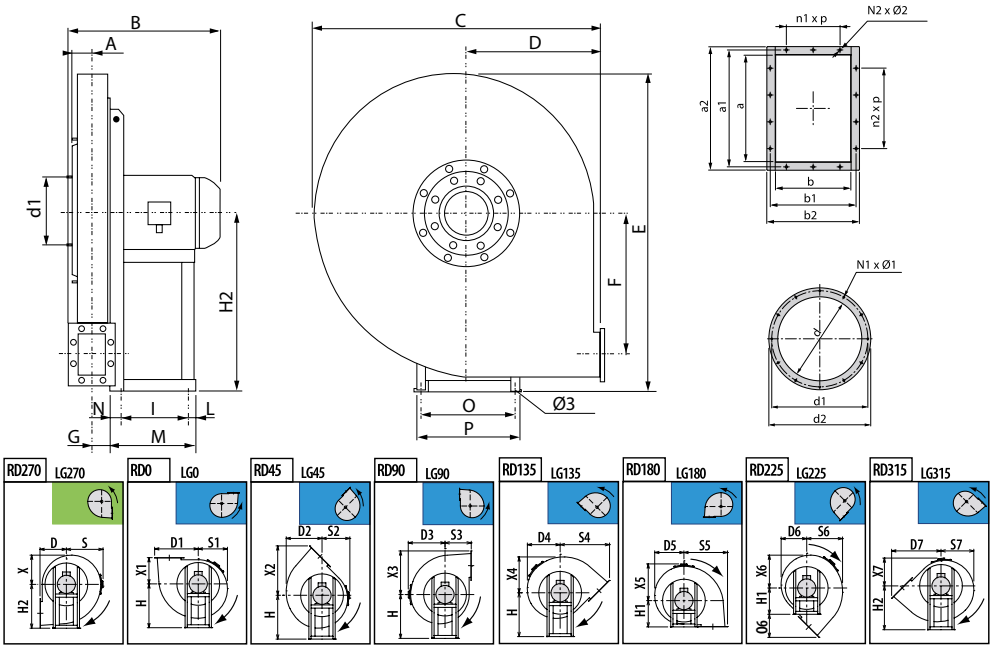

MODEL	Ø 3	A	B	C	D	D3	D4	D5	D6	D7	E	F	G	H	H1	H2	I	L
AAVC/N 500 T2 1,5kW	10	45	391	745	335	410	370	346	350	541	796	347	42	450	450	450	133	58
AAVC/N 560 T2 2,2kW	10	50	401	835	375	460	418	391	392	606	891	393	48	500	500	500	133	58
AAVC/N 630 T2 4kW	12	58	463	940	425	515	472	441	438	681	1001	443	53	560	560	560	197	49
AAVC/N 630 T2 5,5kW	12	58	503	940	425	515	472	441	438	681	1001	443	53	560	560	560	237	59
AAVC/N 710 T2 7,5kW	12	67	518	1045	475	570	522	493	489	764	1123	497	58	630	630	630	237	59
AAVC/N 710 T2 11kW	14	67	623	1045	475	570	522	493	489	764	1123	497	58	630	630	630	337	49
AAVC/N 800 T2 11kW	14	73	635	1170	530	640	592	554	545	854	1264	560	64	710	710	710	337	49
AAVC/N 800 T2 15kW	14	73	635	1170	530	640	592	554	545	854	1264	560	64	710	710	710	337	49
AAVC/N 900 T2 18,5kW	14	84	649	1315	600	715	668	628	617	961	1428	631	71	800	800	800	337	49
AAVC/N 900 T2 22kW	17	84	730	1315	600	715	668	628	617	961	1428	631	71	800	800	800	357	33
AAVC/N 1000 T2 37kW	19	90	856	1460	670	790	735	690	670	1074	1590	707	80	900	900	900	381	39
AAVC/N 1000 T2 45kW	19	90	898	1460	670	790	735	690	670	1074	1590	707	80	900	900	900	421	39
AAVC/N 1120 T2 55kW	19	103	1026	1630	750	880	857	770	713	1196	1770	791	91	1000	1000	1000	501	39
AAVC/N 1120 T2 75kW	21	103	1029	1630	750	880	857	770	713	1196	1770	791	91	1000	1000	1000	591	46
AAVC/NR 500 T2 1,1kW	10	45	344	745	335	410	370	346	350	541	796	347	42	450	450	450	121	45
AAVC/NR 560 T2 1,5kW	10	50	401	835	375	460	418	391	392	606	891	393	48	500	500	500	133	58
AAVC/NR 630 T2 3kW	12	58	442	940	425	515	472	441	438	681	1001	443	53	560	560	560	197	49
AAVC/NR 630 T2 4kW	12	58	463	940	425	515	472	441	438	681	1001	443	53	560	560	560	197	49
AAVC/NR 710 T2 5,5kW	12	67	518	1045	475	570	522	493	489	764	1123	497	58	630	630	630	237	59
AAVC/NR 710 T2 7,5kW	12	67	518	1045	475	570	522	493	489	764	1123	497	58	630	630	630	237	59
AAVC/NR 800 T2 7,5kW	12	73	530	1170	530	640	592	554	545	854	1264	560	64	710	710	710	237	59
AAVC/NR 800 T2 11kW	14	73	635	1170	530	640	592	554	545	854	1264	560	64	710	710	710	337	49
AAVC/NR 900 T2 15kW	14	84	649	1315	600	715	668	628	617	961	1428	631	71	800	800	800	337	49
AAVC/NR 900 T2 18,5kW	14	84	649	1315	600	715	668	628	617	961	1428	631	71	800	800	800	337	49
AAVC/NR 1000 T2 30kW	19	90	856	1460	670	790	735	690	670	1074	1590	707	80	900	900	900	381	39
AAVC/NR 1000 T2 37kW	19	90	856	1460	670	790	735	690	670	1074	1590	707	80	900	900	900	381	39
AAVC/NR 1120 T2 45kW	19	103	918	1630	750	880	857	770	713	1196	1770	791	91	1000	1000	1000	421	39
AAVC/NR 1120 T2 55kW	19	103	1026	1630	750	880	857	770	713	1196	1770	791	91	1000	1000	1000	501	39

MODEL	M	N	N1 x Ø1	N2 x Ø2	O	O6	P	S	S1	S2	S3	S4	S5	S6	S7	X
AAVC/N 500 T2 1,5kW	246	55	8x8	4x10	234	206	260	410	346	350	335	541	430	386	370	335
AAVC/N 560 T2 2,2kW	246	55	8x8	4x10	234	231	260	460	391	392	375	606	482	438	418	391
AAVC/N 630 T2 4kW	276	30	8X8	6x10	289	256	324	515	441	438	425	681	539	493	472	441
AAVC/N 630 T2 5,5kW	336	40	8X8	6x10	337	256	372	515	441	438	425	681	539	493	472	441
AAVC/N 710 T2 7,5kW	336	40	8X8	6x12	337	289	372	570	493	489	475	764	605	547	522	493
AAVC/N 710 T2 11kW	436	50	8X8	6x12	395	289	440	570	493	489	475	764	605	547	522	493
AAVC/N 800 T2 11kW	436	50	8X8	6x12	395	324	440	640	554	545	530	854	678	622	592	554
AAVC/N 800 T2 15kW	436	50	8X8	6x12	395	324	440	640	554	545	530	854	678	622	592	554
AAVC/N 900 T2 18,5kW	436	50	8X10	6x12	395	361	440	715	628	617	600	961	759	696	668	628
AAVC/N 900 T2 22kW	460	70	8X10	6x12	434	361	488	715	628	617	600	961	759	696	668	628
AAVC/N 1000 T2 37kW	500	80	8X12	8x12	506	174	568	790	690	670	670	1074	846	775	735	690
AAVC/N 1000 T2 45kW	540	80	8X12	8x12	556	174	616	790	690	670	670	1074	846	775	735	690

MODEL	M	N	N1 x Ø1	N2 x Ø2	O	O6	P	S	S1	S2	S3	S4	S5	S6	S7	X
AAVC/N 1120 T2 55kW	600	60	8X12	8x12	604	446	690	880	770	713	750	1196	942	898	857	770
AAVC/N 1120 T2 75kW	697	60	8X12	8x12	690	446	750	880	770	713	750	1196	942	898	857	770
AAVC/NR 500 T2 1,1kW	211	45	8x8	4x10	203	206	225	410	346	350	335	541	430	386	370	346
AAVC/NR 560 T2 1,5kW	246	55	8x8	4x10	234	231	260	460	391	392	375	606	482	438	418	391
AAVC/NR 630 T2 3kW	276	30	8x8	6x10	289	256	324	515	441	438	425	681	539	493	472	441
AAVC/NR 630 T2 4kW	276	30	8X8	6x10	289	256	324	515	441	438	425	681	539	493	472	441
AAVC/NR 710 T2 5,5kW	336	40	8X8	6x12	337	289	372	570	493	489	475	764	605	547	522	493
AAVC/NR 710 T2 7,5kW	336	40	8X8	6x12	337	289	372	570	493	489	475	764	605	547	522	493
AAVC/NR 800 T2 7,5kW	336	40	8X8	6x12	337	324	372	640	554	545	530	854	678	622	592	554
AAVC/NR 800 T2 11kW	436	50	8X8	6x12	395	324	440	640	554	545	530	854	678	622	592	554
AAVC/NR 900 T2 15kW	436	50	8X10	6x12	395	361	440	715	628	617	600	961	759	696	668	628
AAVC/NR 900 T2 18,5kW	436	50	8X10	6x12	395	361	440	715	628	617	600	961	759	696	668	628
AAVC/NR 1000 T2 30kW	500	80	8X12	8x12	506	174	568	790	690	670	670	1074	846	775	735	690
AAVC/NR 1000 T2 37kW	500	80	8X12	8x12	506	174	568	790	690	670	670	1074	846	775	735	690
AAVC/NR 1120 T2 45kW	540	80	8X12	8x12	556	446	616	880	770	713	750	1196	942	898	857	770
AAVC/NR 1120 T2 55kW	600	60	8X12	8x12	604	446	690	880	770	713	750	1196	942	898	857	770

MODEL	X1	X2	X3	X4	X5	X6	X7	a1	a2	b1	b2	d1	d2	n1 x p	n2 x p
AAVC/N 500 T2 1,5kW	335	541	430	386	410	370	350	139	165	110	136	182	215	-	-
AAVC/N 560 T2 2,2kW	375	606	482	438	460	418	392	151	177	119	145	200	235	-	-
AAVC/N 630 T2 4kW	425	681	539	493	515	472	438	165	191	129	155	219	250	-	1x100
AAVC/N 630 T2 5,5kW	425	681	539	493	515	472	438	165	191	129	155	219	250	-	1x100
AAVC/N 710 T2 7,5kW	475	764	605	547	570	522	489	182	216	139	175	241	275	-	1x112
AAVC/N 710 T2 11kW	475	764	605	547	570	522	489	182	216	139	175	241	275	-	1x112
AAVC/N 800 T2 11kW	530	854	678	622	640	592	545	200	236	151	187	265	298	-	1x112
AAVC/N 800 T2 15kW	530	854	678	622	640	592	545	200	236	151	187	265	298	-	1x112
AAVC/N 900 T2 18,5kW	600	961	759	696	715	668	617	219	255	165	201	292	325	-	1x112
AAVC/N 900 T2 22kW	600	961	759	696	715	668	617	219	255	165	201	292	325	-	1x112
AAVC/N 1000 T2 37kW	670	1074	846	775	790	735	670	241	277	182	218	332	365	1x112	1x112
AAVC/N 1000 T2 45kW	670	1074	846	775	790	735	670	241	277	182	218	332	365	1x112	1x112
AAVC/N 1120 T2 55kW	750	1196	942	898	880	857	713	265	301	200	236	366	400	1x112	1x112
AAVC/N 1120 T2 75kW	750	1196	942	898	880	857	713	265	301	200	236	366	400	1x112	1x112
AAVC/NR 500 T2 1,1kW	335	541	430	386	410	370	350	139	165	110	136	182	215	-	-
AAVC/NR 560 T2 1,5kW	375	606	482	438	460	418	392	151	177	119	145	200	235	-	-
AAVC/NR 630 T2 3kW	425	681	539	493	515	472	438	165	191	129	155	219	250	-	1x100
AAVC/NR 630 T2 4kW	425	681	539	493	515	472	438	165	191	129	155	219	250	-	1x100
AAVC/NR 710 T2 5,5kW	475	764	605	547	570	522	489	182	216	139	175	241	275	-	1x112
AAVC/NR 710 T2 7,5kW	475	764	605	547	570	522	489	182	216	139	175	241	275	-	1x112
AAVC/NR 800 T2 7,5kW	530	854	678	622	640	592	545	200	236	151	187	265	298	-	1x112
AAVC/NR 800 T2 11kW	530	854	678	622	640	592	545	200	236	151	187	265	298	-	1x112
AAVC/NR 900 T2 15kW	600	961	759	696	715	668	617	219	255	165	201	292	325	-	1x112
AAVC/NR 900 T2 18,5kW	600	961	759	696	715	668	617	219	255	165	201	292	325	-	1x112
AAVC/NR 1000 T2 30kW	670	1074	846	775	790	735	670	241	277	182	218	332	365	1x112	1x112
AAVC/NR 1000 T2 37kW	670	1074	846	775	790	735	670	241	277	182	218	332	365	1x112	1x112
AAVC/NR 1120 T2 45kW	750	1196	942	898	880	857	713	265	301	200	236	366	400	1x112	1x112
AAVC/NR 1120 T2 55kW	750	1196	942	898	880	857	713	265	301	200	236	366	400	1x112	1x112

CONNECTION DIAGRAMS / esquema de conexiones

❶ THREE PHASE MOTORS 1 SPEED / motores trifásicos 1 velocidad

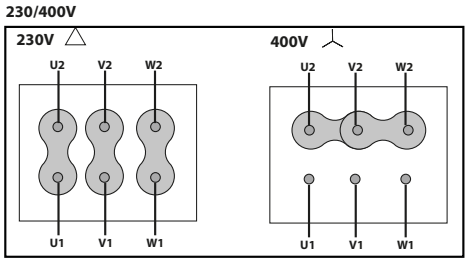

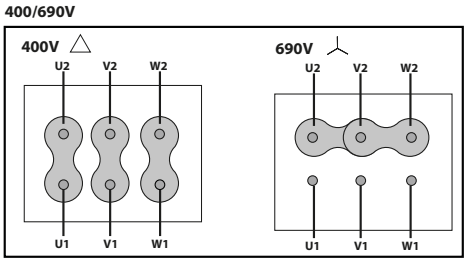

CHARACTERISTIC CURVES / curvas características

2 POLE / 2 polos

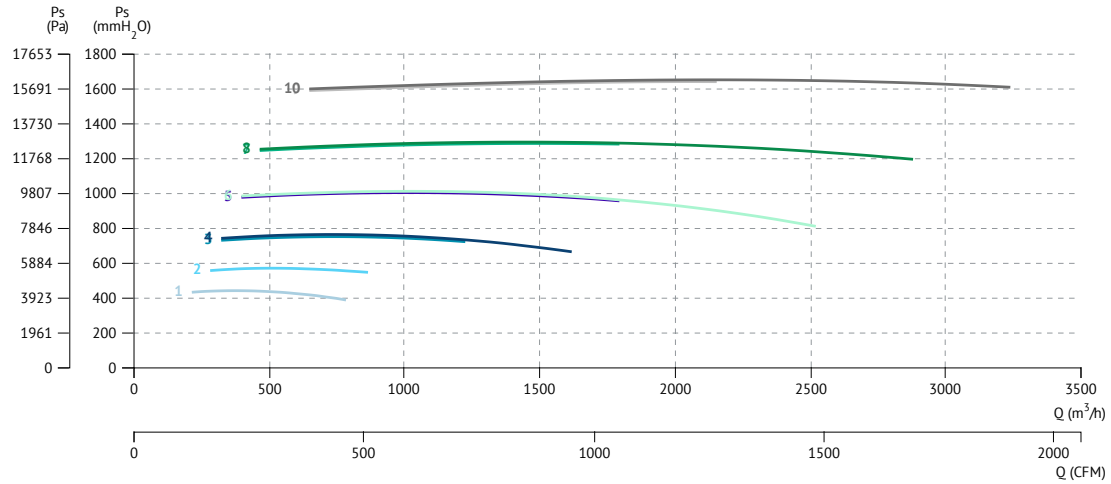

1 AAVC/N 500 T2 1,5kW
2 AAVC/N 560 T2 2,2kW
3 AAVC/N 630 T2 4kW
4 AAVC/N 630 T2 5,5kW
5 AAVC/N 710 T2 7,5kW
6 AAVC/N 710 T2 11kW
7 AAVC/N 800 T2 11kW
8 AAVC/N 800 T2 15kW
9 AAVC/N 900 T2 18,5kW
10 AAVC/N 900 T2 22kW

2 POLE / 2 polos

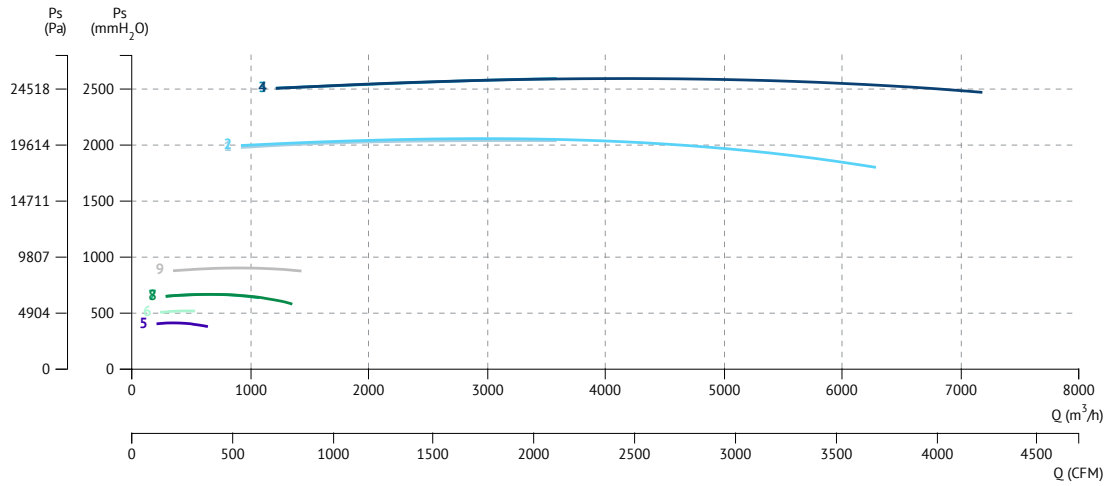

1 AAVC/N 1000 T2 37kW
2 AAVC/N 1000 T2 45kW
3 AAVC/N 1120 T2 55kW
4 AAVC/N 1120 T2 75kW
5 AAVC/NR 500 T2 1,1kW
6 AAVC/NR 560 T2 1,5kW
7 AAVC/NR 630 T2 3kW
8 AAVC/NR 630 T2 4kW
9 AAVC/NR 710 T2 5,5kW

2 POLE / 2 polos

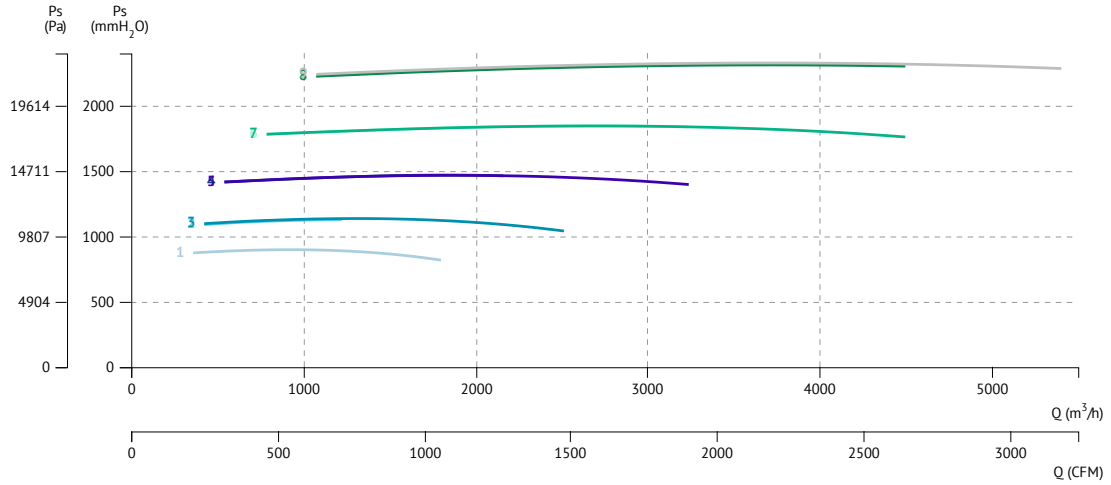

1 AAVC/NR 710 T2 7,5kW
2 AAVC/NR 800 T2 7,5kW
3 AAVC/NR 800 T2 11kW
4 AAVC/NR 900 T2 15kW
5 AAVC/NR 900 T2 18,5kW
6 AAVC/NR 1000 T2 30kW
7 AAVC/NR 1000 T2 37kW
8 AAVC/NR 1120 T2 45kW
9 AAVC/NR 1120 T2 55kW

AAVP/N

Backward impeller

Ventilador de alta presión para aire limpio o ligeramente polvoriento



+ info 60 Hz

ErP

MANUFACTURING FEATURES

• Fan made of Fe360 sheet. The fan paint finish is based on a Qualicoat polyester powder coating stoved at 200ºC, with an average film thickness of 70 microns. Average heat resistance of coating is 180ºC with peaks of 200ºC.
• Fully welded housing.
• High efficiency single inlet backward curved impeller made of Fe360 sheet statically and dynamically balanced. Impellers are painted with polyester primer that resists temperatures up to 300ºC.
• Standard asynchronous squirrel-cage motor with IP-55 protection and class F insulation. Manufactured with standard voltages: 230/400V 50Hz in three phase motors up to 4kW and 400/690V 50Hz for higher powers.
• Standard orientation LG270.
• It allows adjusting the orientation locally from models 400 to 630. Models sizes from 710 to 1120 size the orientation is fixed.
• Optional front support.

APPLICATIONS

Designed for inline installation, they are suitable for:
• Industrial applications, air extraction or injection.
• Cooling of machines and parts.
• Clean and slightly dusty air transport.
• Exhaust after filters, separators and cyclones.
• Pneumatic transport.
• Maximum working temperature: carried air 130ºC; environment 60ºC.

UNDER REQUEST

• Fans for special voltages.
• 2 speed motor.
• C4 or C5 coating painting.
• Hot dip galvanized.
• Special steel (Cor-Ten A, Hardox...).
• Inox 304 (normal or electropolished finish).
• Inox 316 (normal or electropolished finish).
• Cooling wheel.
• Anticaloric paint.
• Reinforced housing.
• Fully welded housing (waterproof).
• Welded impeller.
• Insulated housing.
• Split casing (for big sizes).
• Inspection door to facilitate maintenance and cleaning.
• Drain plug.
• Airtight shaft.
• Frontal foot.
• Double suction flange.
• Available in non-sparking air passage and standard motor.
• Other brands of motors.
• Orientation: RD0, RD45, RD90, RD135, RD180, RD225, RD270, RD315, LG0, LG45, LG90, LG135, LG180. LG225, LG315.

CARACTERÍSTICAS CONSTRUCTIVAS

• Ventilador fabricado en chapa Fe360. La pintura de los ventiladores está formulada a base de poliéster en polvo Qualicoat polimerizada a 200ºC con un grosor medio de 70 micras. La resistencia térmica media de la pintura es de 180ºC con picos de 200ºC.
• Carcasa totalmente soldada.
• Turbina de pala reacción y simple aspiración, fabricada en Fe360 equilibrada estática y dinámicamente. Las turbinas se pintan con imprimación de poliéster con una resistencia térmica de 300ºC.
• Motor asíncrono normalizado de jaula de ardilla con protección IP-55 y aislamiento clase F. Voltajes estándar 230/400V 50Hz para motores trifásicos hasta 4kW y 400/690V 50Hz para potencias superiores.
• Orientación estándar LG270.
• Permite variar la orientación en destino, en los modelos del 400 al 630. En los tamaños que van del 710 al 1120, la orientación es fija.
• Pie delantero opcional.

APLICACIONES

Diseñados para instalación en conducto, son indicados para:
• Procesos industriales, extracción o inyección localizada.
• Refrigeración de máquinas, enfriamiento de piezas.
• Transporte de aire limpio o ligeramente polvoriento.
• Aspiración después de filtros, separadores y ciclones.
• Transporte neumático.
• Temperatura máxima de trabajo en continuo: aire transportado 130ºC, ambiente: 60ºC.

BAJO DEMANDA

• Ventiladores para voltajes especiales.
• Motor 2 velocidades.
• Acabado pintura C4-C5.
• Galvanizado en caliente.
• Aceros especiales (Corten, Hardox...).
• Inox 304 (acabado normal o electropulido).
• Inox 316 (acabado normal o electropulido).
• Rodete de refrigeración.
• Pintura anticalórica.
• Carcasa reforzada.
• Carcasa totalmente soldada (estanca).
• Turbina con palas soldadas.
• Carcasa aislada.
• Carcasa partida (para tamaños grandes).
• Puerta inspección para facilitar el mantenimiento y la limpieza.
• Drenaje.
• Eje estanco.
• Pie frontal.
• Doble anillo aspiración.
• Disponibles con paso de aire antichispas y motor estándar.
• Otras marcas de motores.
• Orientación: RD0, RD45, RD90, RD135, RD180, RD225, RD270, RD315, LG0, LG45, LG90, LG135, LG180. LG225, LG315.

ACCESSORIES / accesorios



INT

Interruptor de corte

Safety switch



SFC

Variador de velocidad frecuencial

Frecuency speed controller



RI

Reja de protección.

Outlet protection guard.



EI

Embocadura impulsión

Outlet flange



RA

Rejilla aspiración

Inlet protection guard



AC

Brida conexión

Conection flange



BAD

Brida antivibratoria circular-circular

Coupling flange



SIL-C

Silenciador circular aspiración-impulsión

Inlet-outlet circular silencer



JE 45

Junta elástica

Flexible joint



BA 400

Brida antivibratoria 400º/2h

Anti-vibrating flange 400º/2h.



FS

Pie soporte delantero para ventiladores de media y alta presión

Front support for medium and high pressure fans



AB

Cabinas acústicas para ventiladores centrífugos Casals

Acoustic cabins for Casals centrifugal fans



AVS

Amortiguador de muelles.

Spring anti-vibration blocks.



AVR

Amortiguador antivibrátil de caucho.

Anti-vibration rubber block.

THREE PHASE RANGE / serie trifásica

2 POLE / 2 POLOS

Code	Model	R.P.M.	Rated I (A) 400V	Rated Power kW	Air flow m³/h	Sound dB (A)	Weight Kg	Connection diagram
502604016	AAVP/N 400 T2 0,55kW	2845	1,29	0,55	470	64	51	1
502604017	AAVP/N 400 T2 0,75kW	2845	1,67	0,75	650	64	55	1
502604518	AAVP/N 451 T2 1,1kW	2845	2,55	1,1	720	65	61	1
502604519	AAVP/N 452 T2 1,5kW	2860	3,48	1,5	870	66	67	1
502605027	AAVP/N 502 T2 2,2kW	2920	4,98	2,2	1.080	68	75	1
502605629	AAVP/N 562 T2 3kW	2920	6,4	3	1.230	71	99	1
502605632	AAVP/N 563 T2 4kW	2950	8,2	4	1.620	71	107	1
502606334	AAVP/N 632 T2 5,5kW	2950	11	5,5	1.620	74	145	1
502606336	AAVP/N 633 T2 7,5kW	2950	15	7,5	2.520	75	145	1
502607121	AAVP/N 712 T2 11kW	2960	19,8	11	2.520	77	222	1
502607124	AAVP/N 713 T2 15kW	2960	26,6	15	3.240	78	222	1
502608026	AAVP/N 802 T2 18,5kW	2960	32	18,5	3.600	80	280	1
502608028	AAVP/N 803 T2 22kW	2960	39	22	4.680	80	336	1
502609030	AAVP/N 902 T2 30kW	2960	52,6	30	3.960	84	508	1
502609031	AAVP/N 903 T2 37kW	2960	64,3	37	5.400	85	508	1
502610035	AAVP/N 1002 T2 55kW	2960	94,2	55	7.200	91	780	1
502610037	AAVP/N 1003 T2 75kW	2970	126,6	75	9.000	92	924	1
502611238	AAVP/N 1122 T2 90kW	2970	151,7	90	7.920	97	1090	1
502611222	AAVP/N 1123 T2 110kW	2980	185	110	12.000	99	1270	1
507405019	AAVP/NR 501 T2 1,5kW	2860	3,48	1,5	940	68	71	1
507405627	AAVP/NR 562 T2 2,2kW	2920	4,98	2,2	940	71	86	1
507405629	AAVP/NR 563 T2 3kW	2920	6,4	3	1.370	71	98	1
507406332	AAVP/NR 632 T2 4kW	2950	8,2	4	1.370	74	131	1
507406334	AAVP/NR 633 T2 5,5kW	2950	11	5,5	1.800	75	143	1
507407136	AAVP/NR 711 T2 7,5kW	2950	15	7,5	1.800	77	205	1
507407121	AAVP/NR 713 T2 11kW	2960	19,8	11	2.880	78	218	1
507408024	AAVP/NR 802 T2 15kW	2960	26,6	15	3.240	81	256	1
507408026	AAVP/NR 803 T2 18,5kW	2960	32	18,5	4.320	81	268	1
507409028	AAVP/NR 902 T2 22kW	2960	39	22	3.600	84	416	1
507409030	AAVP/NR 903 T2 30kW	2960	52,6	30	5.400	84	442	1
507410033	AAVP/NR 1002 T2 45kW	2960	77,1	45	6.120	89	680	1
507410035	AAVP/NR 1003 T2 55kW	2960	94,2	55	7.920	91	765	1
507411237	AAVP/NR 1122 T2 75kW	2970	126,6	75	7.920	96	1085	1
507409038	AAVP/NR 1123 T2 90kW	2970	151,7	90	12.000	98	1050	1

DIMENSIONS / dimensiones

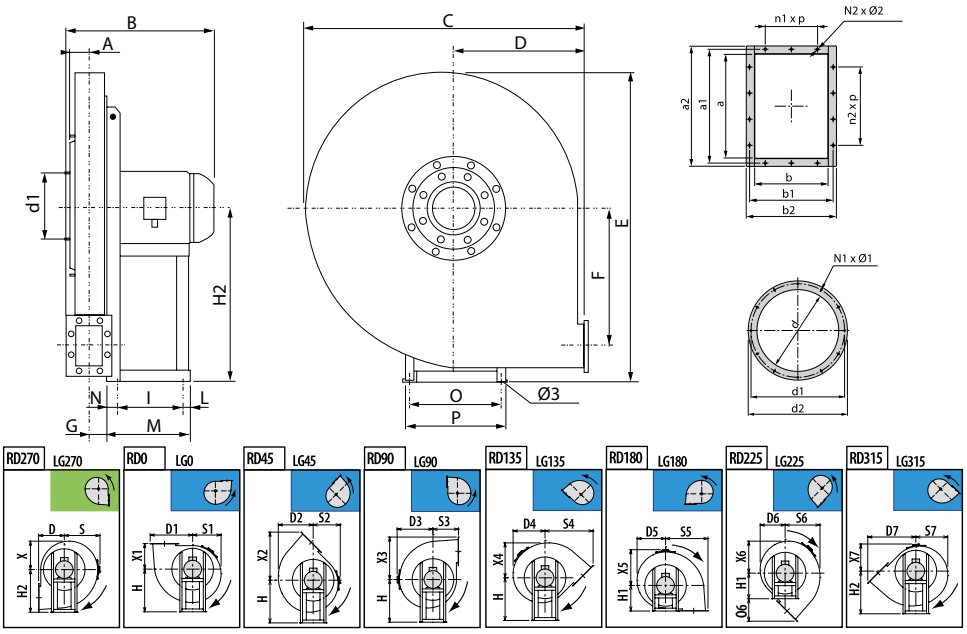

MODEL	Ø 3	A	B	C	D	D3	D4	D5	D6	D7	E	F	G	H	H1	H2	I	L
AAVP/N 400 T2 0,55kW	10	45	344	620	280	340	302	283	293	445	658	267	42	375	375	375	121	26
AAVP/N 400 T2 0,75kW	10	45	344	620	280	340	302	283	293	445	658	267	42	375	375	375	121	45
AAVP/N 451 T2 1,1kW	10	50	353	675	300	375	335	314	319	486	714	298	47	400	400	400	121	45
AAVP/N 452 T2 1,5kW	10	50	400	675	300	375	335	314	319	486	714	298	47	400	400	400	133	58
AAVP/N 502 T2 2,2kW	10	57	410	745	335	410	370	346	350	541	796	334	52	450	450	450	133	58
AAVP/N 562 T2 3kW	12	65	457	835	375	460	418	390	392	610	890	379	58	500	500	500	197	49
AAVP/N 563 T2 4kW	12	65	478	835	375	460	418	390	392	610	890	379	58	500	500	500	197	49
AAVP/N 632 T2 5,5kW	12	73	530	940	425	515	472	440	438	688	1000	427	64	560	560	560	237	59
AAVP/N 633 T2 7,5kW	12	73	530	940	425	515	472	440	438	688	1000	427	64	560	560	560	237	59
AAVP/N 712 T2 11kW	14	83	650	1045	475	570	522	493	489	764	1123	478	72	630	630	630	337	49
AAVP/N 713 T2 15kW	14	83	650	1045	475	570	522	493	489	764	1123	478	72	630	630	630	337	49
AAVP/N 802 T2 18,5kW	14	90	667	1170	530	640	592	555	545	854	1265	539	80	710	710	710	337	49
AAVP/N 803 T2 22kW	17	90	748	1170	530	640	592	555	545	854	1265	539	80	710	710	710	357	33
AAVP/N 902 T2 30kW	19	103	874	1315	600	715	668	628	617	961	1428	608	89	800	800	800	381	39
AAVP/N 903 T2 37kW	19	103	874	1315	600	715	668	628	617	961	1428	608	89	800	800	800	381	39
AAVP/N 1002 T2 55kW	19	110	1043	1460	670	790	735	690	670	1074	1590	681	99	900	900	900	501	39
AAVP/N 1003 T2 75kW	21	110	1046	1460	670	790	735	690	670	1074	1590	681	99	900	900	900	591	46
AAVP/N 1122 T2 90kW	21	115	1073	1630	750	880	857	770	713	1202	1770	766	111	1000	1000	1000	591	46
AAVP/N 1123 T2 110kW	24	115	1285	1630	750	880	857	770	713	1202	1770	766	111	1000	1000	1000	675	45
AAVP/NR 501 T2 1,5kW	10	57	410	745	335	410	370	346	350	541	796	334	52	450	450	450	133	58
AAVP/NR 562 T2 2,2kW	10	65	426	835	375	460	418	390	392	610	890	379	58	500	500	500	133	58
AAVP/NR 563 T2 3kW	12	65	457	835	375	460	418	390	392	610	890	379	58	500	500	500	197	49
AAVP/NR 632 T2 4kW	12	73	490	940	425	515	472	440	438	688	1000	427	64	560	560	560	197	49
AAVP/NR 633 T2 5,5kW	12	73	530	940	425	515	472	440	438	688	1000	427	64	560	560	560	237	59
AAVP/NR 711 T2 7,5kW	12	83	545	1045	475	570	522	493	489	764	1123	478	72	630	630	630	237	59
AAVP/NR 713 T2 11kW	14	83	650	1045	475	570	522	493	489	764	1123	478	72	630	630	630	337	49
AAVP/NR 802 T2 15kW	14	90	667	1170	530	640	592	555	545	854	1265	539	80	710	710	710	337	49
AAVP/NR 803 T2 18,5kW	14	90	667	1170	530	640	592	555	545	854	1265	539	80	710	710	710	337	49
AAVP/NR 902 T2 22kW	17	103	766	1315	600	715	668	628	617	961	1428	608	89	800	800	800	357	33
AAVP/NR 903 T2 30kW	19	103	874	1315	600	715	668	628	617	961	1428	608	89	800	800	800	381	39
AAVP/NR 1002 T2 45kW	19	110	935	1460	670	790	735	690	670	1074	1590	681	99	900	900	900	421	39
AAVP/NR 1003 T2 55kW	19	110	1043	1460	670	790	735	690	670	1074	1590	681	99	900	900	900	501	39
AAVP/NR 1122 T2 75kW	21	115	1073	1630	750	880	857	770	713	1202	1770	766	111	1000	1000	1000	591	46
AAVP/NR 1123 T2 90kW	21	115	1073	1630	750	880	857	770	713	1202	1770	766	111	1000	1000	1000	591	46

MODEL	M	N	N1 x Ø1	N2 x Ø2	O	O6	P	S	S1	S2	S3	S4	S5	S6	S7	X
AAVP/N 400 T2 0,55kW	196	49	8 x 8	4x10	203	165	225	340	283	293	280	445	350	314	302	283
AAVP/N 400 T2 0,75kW	211	45	8 x 8	4x10	203	165	225	340	283	293	280	445	350	314	302	283
AAVP/N 451 T2 1,1kW	211	45	8 x 8	4x10	203	186	225	375	314	319	300	486	387	350	335	314
AAVP/N 452 T2 1,5kW	246	55	8 x 8	4x10	234	186	260	375	314	319	300	486	387	350	335	314
AAVP/N 502 T2 2,2kW	246	55	8 x 8	6x10	234	206	260	410	346	350	335	541	430	386	370	346
AAVP/N 562 T2 3kW	276	30	8 x 8	6x12	289	235	324	460	390	392	375	610	487	438	418	390
AAVP/N 563 T2 4kW	276	30	8 x 8	6x12	289	235	324	460	390	392	375	610	487	438	418	390
AAVP/N 632 T2 5,5kW	336	40	8 x 8	6x12	337	263	372	515	440	438	425	688	545	493	472	440
AAVP/N 633 T2 7,5kW	336	40	8 x 8	6x12	337	263	372	515	440	438	425	688	545	493	472	440
AAVP/N 712 T2 11kW	436	50	8 x 10	6x12	395	289	440	570	493	489	475	764	606	547	522	493
AAVP/N 713 T2 15kW	436	50	8 x 10	6x12	395	289	440	570	493	489	475	764	606	547	522	493
AAVP/N 802 T2 18,5kW	436	50	8 x 12	8x12	395	324	440	640	555	545	530	854	678	622	592	555
AAVP/N 803 T2 22kW	460	70	8 x 12	8x12	434	324	488	640	555	545	530	854	678	622	592	555
AAVP/N 902 T2 30kW	500	80	8 x 12	8x12	506	361	568	715	628	617	600	961	759	696	668	628
AAVP/N 903 T2 37kW	500	80	8 x 12	8x12	506	361	568	715	628	617	600	961	759	696	668	628
AAVP/N 1002 T2 55kW	600	60	8 x 12	10x12	604	174	690	790	690	670	670	1074	845	775	735	690
AAVP/N 1003 T2 75kW	697	60	8 x 12	10x12	690	174	750	790	690	670	670	1074	845	775	735	690
AAVP/N 1122 T2 90kW	697	60	12 x 12	10x12	690	452	750	880	770	713	750	1202	950	898	857	770
AAVP/N 1123 T2 110kW	800	80	12 x 12	10x12	760	452	865	880	770	713	750	1202	950	898	857	770
AAVP/NR 501 T2 1,5kW	246	55	8 x 8	6x10	234	206	260	410	346	350	335	541	430	386	370	346
AAVP/NR 562 T2 2,2kW	246	55	8 x 8	6x12	234	235	260	460	390	392	375	610	487	438	418	390
AAVP/NR 563 T2 3kW	276	30	8 x 8	6x12	289	235	324	460	390	392	375	610	487	438	418	390
AAVP/NR 632 T2 4kW	276	30	8 x 8	6x12	289	263	324	515	440	438	425	688	545	493	472	440
AAVP/NR 633 T2 5,5kW	336	40	8 x 8	6x12	337	263	372	515	440	438	425	688	545	493	472	440
AAVP/NR 711 T2 7,5kW	336	40	8 x 10	6x12	337	289	372	570	493	489	475	764	606	547	522	493
AAVP/NR 713 T2 11kW	436	50	8 x 10	6x12	395	289	440	570	493	489	475	764	606	547	522	493
AAVP/NR 802 T2 15kW	436	50	8 x 12	8x12	395	324	440	640	555	545	530	854	678	622	592	555
AAVP/NR 803 T2 18,5kW	436	50	8 x 12	8x12	395	324	440	640	555	545	530	854	678	622	592	555
AAVP/NR 902 T2 22kW	460	70	8 x 12	8x12	434	361	488	715	628	617	600	961	759	696	668	628
AAVP/NR 903 T2 30kW	500	80	8 x 12	8x12	506	361	568	715	628	617	600	961	759	696	668	628
AAVP/NR 1002 T2 45kW	540	80	8 x 12	10x12	556	174	616	790	690	670	670	1074	845	775	735	690
AAVP/NR 1003 T2 55kW	600	60	8 x 12	10x12	604	174	690	790	690	670	670	1074	845	775	735	690
AAVP/NR 1122 T2 75kW	697	60	12 x 12	10x12	690	452	750	880	770	713	750	1202	950	898	857	770
AAVP/NR 1123 T2 90kW	697	60	12 x 12	10x12	690	452	750	880	770	713	750	1202	950	898	857	770

MODEL	X1	X2	X3	X4	X5	X6	X7	a1	a2	b1	b2	d1	d2	n1 x p	n2 x p
AAVP/N 400 T2 0,55kW	280	445	350	314	340	302	293	139	165	110	136	182	215	-	-
AAVP/N 400 T2 0,75kW	280	445	350	314	340	302	293	139	165	110	136	182	215	-	-
AAVP/N 451 T2 1,1kW	300	486	387	350	375	335	319	151	177	119	145	200	235	-	-
AAVP/N 452 T2 1,5kW	300	486	387	350	375	335	319	151	177	119	145	200	235	-	-
AAVP/N 502 T2 2,2kW	335	541	430	386	410	370	350	165	191	129	155	219	250	-	1x100
AAVP/N 562 T2 3kW	375	610	487	438	460	418	392	182	216	139	175	241	275	-	1x112
AAVP/N 563 T2 4kW	375	610	487	438	460	418	392	182	216	139	175	241	275	-	1x112
AAVP/N 632 T2 5,5kW	425	688	545	493	515	472	438	200	236	151	187	265	298	-	1x112
AAVP/N 633 T2 7,5kW	425	688	545	493	515	472	438	200	236	151	187	265	298	-	1x112
AAVP/N 712 T2 11kW	475	764	606	547	570	522	489	219	255	165	201	292	325	-	1x112
AAVP/N 713 T2 15kW	475	764	606	547	570	522	489	219	255	165	201	292	325	-	1x112
AAVP/N 802 T2 18,5kW	530	854	678	622	640	592	545	241	277	182	218	332	365	1x112	1x112
AAVP/N 803 T2 22kW	530	854	678	622	640	592	545	241	277	182	218	332	365	1x112	1x112
AAVP/N 902 T2 30kW	600	961	759	696	715	668	617	265	301	200	236	366	400	1x112	1x112
AAVP/N 903 T2 37kW	600	961	759	696	715	668	617	265	301	200	236	366	400	1x112	1x112
AAVP/N 1002 T2 55kW	670	1074	845	775	790	735	670	292	328	219	255	405	440	1x112	2x112
AAVP/N 1003 T2 75kW	670	1074	845	775	790	735	670	292	328	219	255	405	440	1x112	2x112
AAVP/N 1122 T2 90kW	750	1202	950	898	880	857	713	332	368	249	285	448	485	1x125	2x125
AAVP/N 1123 T2 110kW	750	1202	950	898	880	857	713	332	368	249	285	448	485	1x125	2x125
AAVP/NR 501 T2 1,5kW	335	541	430	386	410	370	350	165	191	129	155	219	250	-	1x100
AAVP/NR 562 T2 2,2kW	375	610	487	438	460	418	392	182	216	139	175	241	275	-	1x112
AAVP/NR 563 T2 3kW	375	610	487	438	460	418	392	182	216	139	175	241	275	-	1x112
AAVP/NR 632 T2 4kW	425	688	545	493	515	472	438	200	236	151	187	265	298	-	1x112
AAVP/NR 633 T2 5,5kW	425	688	545	493	515	472	438	200	236	151	187	265	298	-	1x112
AAVP/NR 711 T2 7,5kW	475	764	606	547	570	522	489	219	255	165	201	292	325	-	1x112
AAVP/NR 713 T2 11kW	475	764	606	547	570	522	489	219	255	165	201	292	325	-	1x112
AAVP/NR 802 T2 15kW	530	854	678	622	640	592	545	241	277	182	218	332	365	1x112	1x112
AAVP/NR 803 T2 18,5kW	530	854	678	622	640	592	545	241	277	182	218	332	365	1x112	1x112
AAVP/NR 902 T2 22kW	600	961	759	696	715	668	617	265	301	200	236	366	400	1x112	1x112
AAVP/NR 903 T2 30kW	600	961	759	696	715	668	617	265	301	200	236	366	400	1x112	1x112
AAVP/NR 1002 T2 45kW	670	1074	845	775	790	735	670	292	328	219	255	405	440	1x112	2x112
AAVP/NR 1003 T2 55kW	670	1074	845	775	790	735	670	292	328	219	255	405	440	1x112	2x112
AAVP/NR 1122 T2 75kW	750	1202	950	898	880	857	713	332	368	249	285	448	485	1x125	2x125
AAVP/NR 1123 T2 90kW	750	1202	950	898	880	857	713	332	368	249	285	448	485	1x125	2x125

CONNECTION DIAGRAMS / esquema de conexiones

1 THREE PHASE MOTORS 1 SPEED / motores trifásicos 1 velocidad

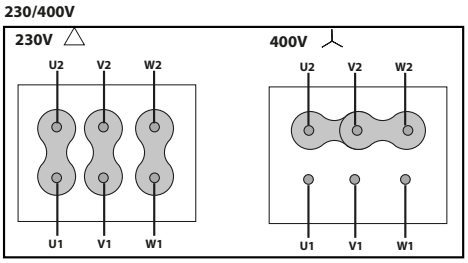

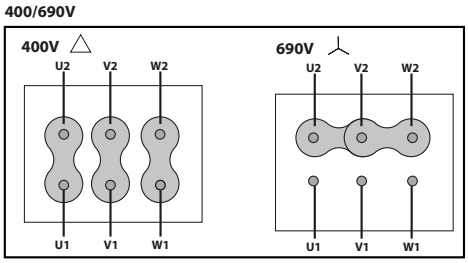

CHARACTERISTIC CURVES / curvas características

2 POLE / 2 polos

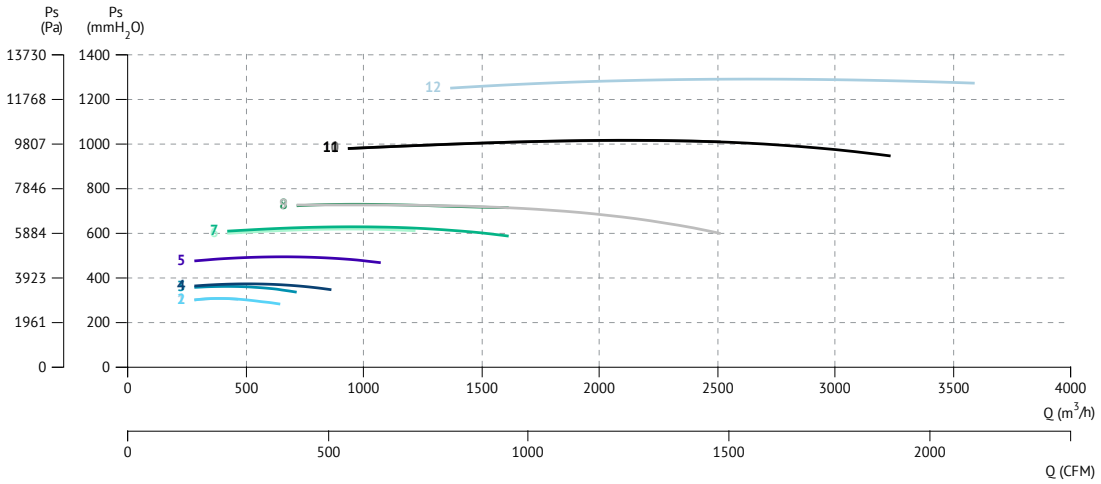

1 AAVP/N 400 T2 0,55kW
2 AAVP/N 400 T2 0,75kW
3 AAVP/N 451 T2 1,1kW
4 AAVP/N 452 T2 1,5kW
5 AAVP/N 502 T2 2,2kW
6 AAVP/N 562 T2 3kW
7 AAVP/N 563 T2 4kW
8 AAVP/N 632 T2 5,5kW
9 AAVP/N 633 T2 7,5kW
10 AAVP/N 712 T2 11kW
11 AAVP/N 713 T2 15kW
12 AAVP/N 802 T2 18,5kW

2 POLE / 2 polos

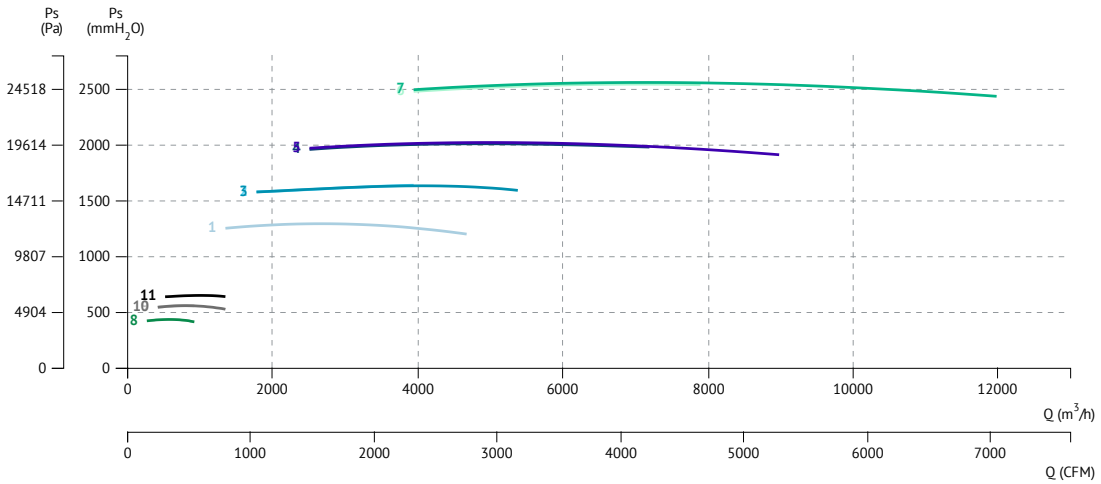

1 AAVP/N 803 T2 22kW
2 AAVP/N 902 T2 30kW
3 AAVP/N 903 T2 37kW
4 AAVP/N 1002 T2 55kW
5 AAVP/N 1003 T2 75kW
6 AAVP/N 1122 T2 90kW
7 AAVP/N 1123 T2 110kW
8 AAVP/NR 501 T2 1,5kW
9 AAVP/NR 562 T2 2,2kW
10 AAVP/NR 563 T2 3kW
11 AAVP/NR 632 T2 4kW

2 POLE / 2 polos

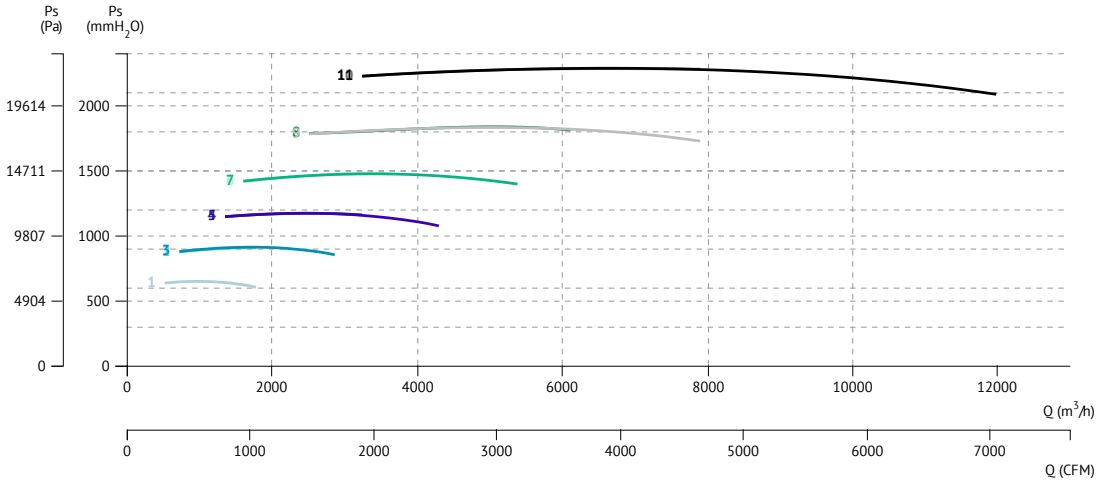

1 AAVP/NR 633 T2 5,5kW
2 AAVP/NR 711 T2 7,5kW
3 AAVP/NR 713 T2 11kW
4 AAVP/NR 802 T2 15kW
5 AAVP/NR 803 T2 18,5kW
6 AAVP/NR 902 T2 22kW
7 AAVP/NR 903 T2 30kW
8 AAVP/NR 1002 T2 45kW
9 AAVP/NR 1003 T2 55kW
10 AAVP/NR 1122 T2 75kW
11 AAVP/NR 1123 T2 90kW

AAVG/N

High pressure fan for clean air

Ventilador de alta presión para aire limpio



+ info 60 Hz

ErP

MANUFACTURING FEATURES

• Fan made of Fe360 sheet. The fan paint finish is based on a Qualicoat polyester powder coating stoved at 200ºC, with an average film thickness of 70 microns. Average heat resistance of coating is 180ºC with peaks of 200ºC.
• Fully welded housing.
• High efficiency single inlet backward curved impeller made of Fe360 sheet statically and dynamically balanced. Impellers are painted with polyester primer that resists temperatures up to 300ºC.
• Standard asynchronous squirrel-cage motor with IP-55 protection and class F insulation. Manufactured with standard voltages: 230/400V 50Hz in three phase motors up to 4kW and 400/690V 50Hz for higher powers.
• Standard orientation LG270.
• It allows adjusting the orientation locally from models 450 to 630. Models sizes from 710 to 1000 size the orientation is fixed.
• Optional front support.

APPLICATIONS

Designed for inline installation, they are suitable for:
• Industrial applications, air extraction or injection.
• Cooling of machines and parts.
• Clean and slightly dusty air transport.
• Exhaust after filters, separators and cyclones.
• Pneumatic transport.
• Maximum working temperature: carried air 130ºC; environment 60ºC.

UNDER REQUEST

• Fans for special voltages.
• 2 speed motor.
• C4 or C5 coating painting.
• Hot dip galvanized.
• Special steel (Cor-Ten A, Hardox...).
• Inox 304 (normal or electropolished finish).
• Inox 316 (normal or electropolished finish).
• Cooling wheel.
• Anticaloric paint.
• Reinforced housing.
• Fully welded housing (waterproof).
• Welded impeller.
• Insulated housing.
• Split casing (for big sizes).
• Inspection door to facilitate maintenance and cleaning.
• Drain plug.
• Airtight shaft.
• Frontal foot.
• Double suction flange.
• Available in non-sparking air passage and standard motor.
• Other brands of motors.
• Orientation: RD0, RD45, RD90, RD135, RD180, RD225, RD270, RD315, LG0, LG45, LG90, LG135, LG180. LG225, LG315.

CARACTERÍSTICAS CONSTRUCTIVAS

• Ventilador fabricado en chapa Fe360. La pintura de los ventiladores está formulada a base de poliéster en polvo Qualicoat polimerizada a 200ºC con un grosor medio de 70 micras. La resistencia térmica media de la pintura es de 180ºC con picos de 200ºC.
• Carcasa totalmente soldada.
• Turbina de pala reacción y simple aspiración, fabricada en Fe360 equilibrada estática y dinámicamente. Las turbinas se pintan con imprimación de poliéster con una resistencia térmica de 300ºC.
• Motor asíncrono normalizado de jaula de ardilla con protección IP-55 y aislamiento clase F. Voltajes estándar 230/400V 50Hz para motores trifásicos hasta 4kW y 400/690V 50Hz para potencias superiores.
• Orientación estándar LG270.
• Permite variar la orientación en destino, en los modelos del 450 al 630. En los tamaños que van del 710 al 1000, la orientación es fija.
• Pie delantero opcional.

APLICACIONES

Diseñados para instalación en conducto, son indicados para:
• Procesos industriales, extracción o inyección localizada.
• Refrigeración de máquinas, enfriamiento de piezas.
• Transporte de aire limpio o ligeramente polvoriento.
• Aspiración después de filtros, separadores y ciclones.
• Transporte neumático.
• Temperatura máxima de trabajo en continuo: aire transportado 130ºC, ambiente: 60ºC

BAJO DEMANDA

• Ventiladores para voltajes especiales.
• Motor 2 velocidades.
• Acabado pintura C4-C5.
• Galvanizado en caliente.
• Aceros especiales (Corten, Hardox...).
• Inox 304 (acabado normal o electropulido).
• Inox 316 (acabado normal o electropulido).
• Rodete de refrigeración.
• Pintura anticalórica.
• Carcasa reforzada.
• Carcasa totalmente soldada (estanca).
• Turbina con palas soldadas.
• Carcasa aislada.
• Carcasa partida (para tamaños grandes).
• Puerta inspección para facilitar el mantenimiento y la limpieza.
• Drenaje.
• Eje estanco.
• Pie frontal.
• Doble anillo aspiración.
• Disponibles con paso de aire antichispas y motor estándar.
• Otras marcas de motores.
• Orientación: RD0, RD45, RD90, RD135, RD180, RD225, RD270, RD315, LG0, LG45, LG90, LG135, LG180. LG225, LG315.

ACCESSORIES / accesorios



INT

Interruptor de corte

Safety switch



SFC

Variador de velocidad frecuencial

Frecuency speed controller



RI

Reja de protección.

Outlet protection guard.



EI

Embocadura impulsión

Outlet flange



RA

Rejilla aspiración

Inlet protection guard



AC

Brida conexión

Conection flange



BAD

Brida antivibratoria circular-circular

Coupling flange



SIL-C

Silenciador circular aspiración-impulsión

Inlet-outlet circular silencer



JE 45

Junta elástica

Flexible joint



BA 400

Brida antivibratoria 400º/2h

Anti-vibrating flange 400º/2h.



FS

Pie soporte delantero para ventiladores de media y alta presión

Front support for medium and high pressure fans



AB

Cabinas acústicas para ventiladores centrífugos Casals

Acoustic cabins for Casals centrifugal fans



AVS

Amortiguador de muelles.

Spring anti-vibration blocks.



AVR

Amortiguador antivibrátil de caucho.

Anti-vibration rubber block.

THREE PHASE RANGE / serie trifásica

2 POLE / 2 polos

Code	Model	R.P.M.	Rated I (A) 400 V	Rated Power kW	Air flow m³/h	Sound dB (A)	Weight Kg	Connect. diagram
502704527	AAVG/N 450 T2 2,2kW	2920	4,98	2,2	1.620	73	65	1
507205032	AAVG/N 501 T2 4kW	2940	8,2	4	2.520	74	93	1
502705636	AAVG/N 561 T2 7,5kW	2950	15	7,5	3.960	78	135	1
502706321	AAVG/N 631 T2 11kW	2960	19,8	11	3.600	81	196	1
502706324	AAVG/N 632 T2 15kW	2960	26,6	15	5.400	81	198	1
502707128	AAVG/N 711 T2 22kW	2960	39	22	6.120	83	272	1
502707130	AAVG/N 712 T2 30kW	2970	52,6	30	7.920	84	388	1
502708031	AAVG/N 801 T2 37kW	2970	64,3	37	7.920	88	440	1
502708033	AAVG/N 802 T2 45kW	2970	77,1	45	10.800	88	484	1
502709035	AAVG/N 901 T2 55kW	2970	94,2	55	7.920	91	808	1
502709037	AAVG/N 902 T2 75kW	2970	126,6	75	12.600	92	840	1
502710022	AAVG/N 1001 T2 110kW	2980	185	110	14.400	95	1085	1
502710023	AAVG/N 1002 T2 132kW	2980	219,9	132	19.800	95	1112	1
507205029	AAVG/NR 501 T2 3kW	2920	6,4	3	2.160	74	87	1
507205634	AAVG/NR 561 T2 5,5kW	2940	11	5,5	2.880	77	127	1
507206321	AAVG/NR 632 T2 11kW	2960	19,8	11	4.680	80	193	1
507207126	AAVG/NR 711 T2 18,5kW	2960	32	18,5	6.120	83	246	1
507207128	AAVG/NR 712 T2 22kW	2960	39	22	7.200	83	368	1
507208030	AAVG/NR 801 T2 30kW	2970	52,6	30	7.200	87	424	1
507208031	AAVG/NR 802 T2 37kW	2970	64,3	37	10.080	88	435	1
507209033	AAVG/NR 901 T2 45kW	2970	77,1	45	7.920	90	701	1
507209035	AAVG/NR 902 T2 55kW	2970	94,2	55	10.800	91	802	1
507209038	AAVG/NR 1001 T2 90kW	2970	151,7	90	12.600	94	920	1
507210022	AAVG/NR 1002 T2 110kW	2980	185	110	18.000	94	1078	1

DIMENSIONS / dimensiones

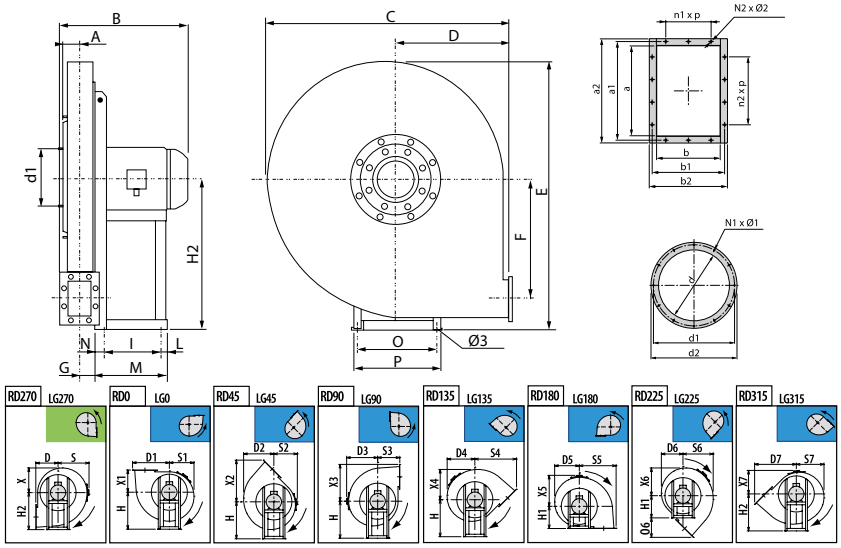

MODEL	Ø 3	A	B	C	D	D3	D4	D5	D6	D7	E	F	G	H	H1	H2	I	L
AAVG/N 450 T2 2,2kW	10	65	424	675	300	375	335	312	319	490	712	285	56	400	300	400	133	58
AAVG/N 501 T2 4kW	12	71	489	745	335	410	370	344	350	546	794	318	63	450	335	450	197	49
AAVG/N 561 T2 7,5kW	12	78	544	835	375	460	418	393	392	613	893	360	71	500	375	500	237	59
AAVG/N 631 T2 11kW	14	86	666	940	425	515	472	441	438	688	1001	406	79	560	425	560	337	49
AAVG/N 632 T2 15kW	14	86	666	940	425	515	472	441	438	688	1001	406	79	560	425	560	337	49
AAVG/N 711 T2 22kW	17	102	765	1045	475	570	522	494	489	767	1124	454	88	630	475	630	357	33
AAVG/N 712 T2 30kW	19	102	873	1045	475	570	522	494	489	767	1124	454	88	630	475	630	381	39
AAVG/N 801 T2 37kW	19	109	893	1170	530	640	592	555	545	854	1265	513	99	710	530	710	381	39
AAVG/N 802 T2 45kW	19	109	935	1170	530	640	592	555	545	854	1265	513	99	710	530	710	421	39
AAVG/N 901 T2 55kW	19	119	1068	1315	600	715	668	628	617	963	1428	578	109	800	600	800	501	39
AAVG/N 902 T2 75kW	21	119	1071	1315	600	715	668	628	617	963	1428	578	109	800	600	800	591	46
AAVG/N 1001 T2 110kW	24	137	1307	1460	670	790	765	691	640	1074	1591	648	120	900	670	900	675	45
AAVG/N 1002 T2 132kW	24	137	1307	1460	670	790	765	691	640	1074	1591	648	120	900	670	900	675	45
AAVG/NR 501 T2 3kW	12	71	468	745	335	410	370	344	350	546	794	318	63	450	335	450	197	49
AAVG/NR 561 T2 5,5kW	12	78	544	835	375	460	418	393	392	613	893	360	71	500	375	500	237	59
AAVG/NR 632 T2 11kW	14	86	666	940	425	515	472	441	438	688	1001	406	79	560	425	560	337	49
AAVG/NR 711 T2 18,5kW	14	102	684	1045	475	570	522	494	489	767	1124	454	88	630	475	630	337	49
AAVG/NR 712 T2 22kW	17	102	765	1045	475	570	522	494	489	767	1124	454	88	630	475	630	357	33
AAVG/NR 801 T2 30kW	19	109	893	1170	530	640	592	555	545	854	1265	513	99	710	530	710	381	39
AAVG/NR 802 T2 37kW	19	109	893	1170	530	640	592	555	545	854	1265	513	99	710	530	710	381	39
AAVG/NR 901 T2 45kW	19	119	960	1315	600	715	668	628	617	963	1428	578	109	800	600	800	421	39
AAVG/NR 902 T2 55kW	19	119	1068	1315	600	715	668	628	617	963	1428	578	109	800	600	800	501	39
AAVG/NR 1001 T2 90kW	21	137	1095	1460	670	790	765	691	640	1074	1591	648	120	900	670	900	591	46
AAVG/NR 1002 T2 110kW	24	137	1307	1460	670	790	765	691	640	1074	1591	648	120	900	670	900	675	45

MODEL	M	N	N1 x Ø 1	N2 x Ø 2	O	O6	P	S	S1	S2	S3	S4	S5	S6	S7	X	X1	X2
AAVG/N 450 T2 2,2kW	246	55	8 x 8	6 x 12	234	190	260	375	312	319	300	490	393	350	335	312	300	490
AAVG/N 501 T2 4kW	276	30	8 x 8	6 x 12	289	211	324	410	344	350	335	546	436	386	370	344	335	546
AAVG/N 561 T2 7,5kW	336	40	8 x 10	6 x 12	337	238	372	460	393	392	375	613	488	438	418	393	375	613
AAVG/N 631 T2 11kW	436	50	8 x 12	8 x 12	395	263	440	515	441	438	425	688	545	493	472	441	425	688
AAVG/N 632 T2 15kW	436	50	8 x 12	8 x 12	395	263	440	515	441	438	425	688	545	493	472	441	425	688
AAVG/N 711 T2 22kW	460	70	8 x 12	8 x 12	434	292	488	570	494	489	475	767	605	547	522	494	475	767
AAVG/N 712 T2 30kW	500	80	8 x 12	8 x 12	506	292	568	570	494	489	475	767	605	547	522	494	475	767
AAVG/N 801 T2 37kW	500	80	8 x 12	10 x 12	506	324	568	640	555	545	530	854	677	622	592	555	530	854
AAVG/N 802 T2 45kW	540	80	8 x 12	10 x 12	556	324	616	640	555	545	530	854	677	622	592	555	530	854
AAVG/N 901 T2 55kW	600	60	12 x 12	10 x 12	604	363	690	715	628	617	600	963	762	696	668	628	600	963
AAVG/N 902 T2 75kW	697	60	12 x 12	10 x 12	690	363	750	715	628	617	600	963	762	696	668	628	600	963
AAVG/N 1001 T2 110kW	800	80	12 x 12	10 x 12	760	404	865	790	691	640	670	1074	849	805	765	691	670	1074
AAVG/N 1002 T2 132kW	800	80	12 x 12	10 x 12	760	404	865	790	691	640	670	1074	849	805	765	691	670	1074
AAVG/NR 501 T2 3kW	276	30	8 x 8	6 x 12	289	211	324	410	344	350	335	546	436	386	370	344	335	546
AAVG/NR 561 T2 5,5kW	336	40	8 x 10	6 x 12	337	238	372	460	393	392	375	613	488	438	418	393	375	613
AAVG/NR 632 T2 11kW	436	50	8 x 12	8 x 12	395	263	440	515	441	438	425	688	545	493	472	441	425	688
AAVG/NR 711 T2 18,5kW	436	50	8 x 12	8 x 12	395	292	440	570	494	489	475	767	605	547	522	494	475	767
AAVG/NR 712 T2 22kW	460	70	8 x 12	8 x 12	434	292	488	570	494	489	475	767	605	547	522	494	475	767
AAVG/NR 801 T2 30kW	500	80	8 x 12	10 x 12	506	324	568	640	555	545	530	854	677	622	592	555	530	854
AAVG/NR 802 T2 37kW	500	80	8 x 12	10 x 12	506	324	568	640	555	545	530	854	677	622	592	555	530	854
AAVG/NR 901 T2 45kW	540	80	12 x 12	10 x 12	556	363	616	715	628	617	600	963	762	696	668	628	600	963
AAVG/NR 902 T2 55kW	600	60	12 x 12	10 x 12	604	363	690	715	628	617	600	963	762	696	668	628	600	963
AAVG/NR 1001 T2 90kW	697	60	12 x 12	10 x 12	690	404	750	790	691	640	670	1074	849	805	765	691	670	1074
AAVG/NR 1002 T2 110kW	800	80	12 x 12	10 x 12	760	404	865	790	691	640	670	1074	849	805	765	691	670	1074

MODEL	X3	X4	X5	X6	X7	a1	a2	b1	b2	d1	d2	n1 x p	n2 x p
AAVG/N 450 T2 2,2kW	393	350	375	335	319	182	216	139	175	241	275	-	1x112
AAVG/N 501 T2 4kW	436	386	410	370	350	200	236	151	187	265	298	-	1x112
AAVG/N 561 T2 7,5kW	488	438	460	418	392	219	255	165	201	292	325	-	1x112
AAVG/N 631 T2 11kW	545	493	515	472	438	241	277	182	218	332	365	1x112	1x112
AAVG/N 632 T2 15kW	545	493	515	472	438	241	277	182	218	332	365	1x112	1x112
AAVG/N 711 T2 22kW	605	547	570	522	489	265	301	200	236	366	400	1x112	1x112
AAVG/N 712 T2 30kW	605	547	570	522	489	265	301	200	236	366	400	1x112	1x112
AAVG/N 801 T2 37kW	677	622	640	592	545	292	328	219	255	405	440	1x112	2x112
AAVG/N 802 T2 45kW	677	622	640	592	545	292	328	219	255	405	440	1x112	2x112
AAVG/N 901 T2 55kW	762	696	715	668	617	332	368	249	285	448	485	1x125	2x125
AAVG/N 902 T2 75kW	762	696	715	668	617	332	368	249	285	448	485	1x125	2x125
AAVG/N 1001 T2 110kW	849	805	790	765	640	366	402	273	309	497	535	1x125	2x125
AAVG/N 1002 T2 132kW	849	805	790	765	640	366	402	273	309	497	535	1x125	2x125
AAVG/NR 501 T2 3kW	436	386	410	370	350	200	236	151	187	265	298	-	1x112
AAVG/NR 561 T2 5,5kW	488	438	460	418	392	219	255	165	201	292	325	-	1x112
AAVG/NR 632 T2 11kW	545	493	515	472	438	241	277	182	218	332	365	1x112	1x112
AAVG/NR 711 T2 18,5kW	605	547	570	522	489	265	301	200	236	366	400	1x112	1x112
AAVG/NR 712 T2 22kW	605	547	570	522	489	265	301	200	236	366	400	1x112	1x112
AAVG/NR 801 T2 30kW	677	622	640	592	545	292	328	219	255	405	440	1x112	2x112
AAVG/NR 802 T2 37kW	677	622	640	592	545	292	328	219	255	405	440	1x112	2x112
AAVG/NR 901 T2 45kW	762	696	715	668	617	332	368	249	285	448	485	1x125	2x125
AAVG/NR 902 T2 55kW	762	696	715	668	617	332	368	249	285	448	485	1x125	2x125
AAVG/NR 1001 T2 90kW	849	805	790	765	640	366	402	273	309	497	535	1x125	2x125
AAVG/NR 1002 T2 110kW	849	805	790	765	640	366	402	273	309	497	535	1x125	2x125

CONNECTION DIAGRAMS / esquema de conexiones

1 THREE PHASE MOTORS 1 SPEED / motores trifásicos 1 velocidad

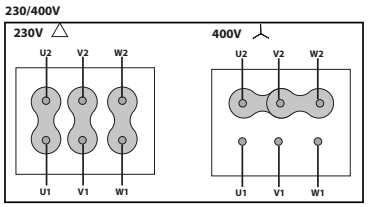

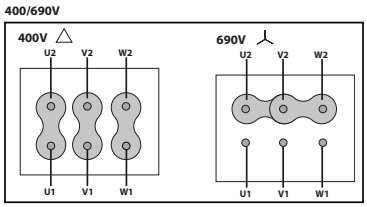

CHARACTERISTIC CURVES / curvas características

2 POLE / 2 polos

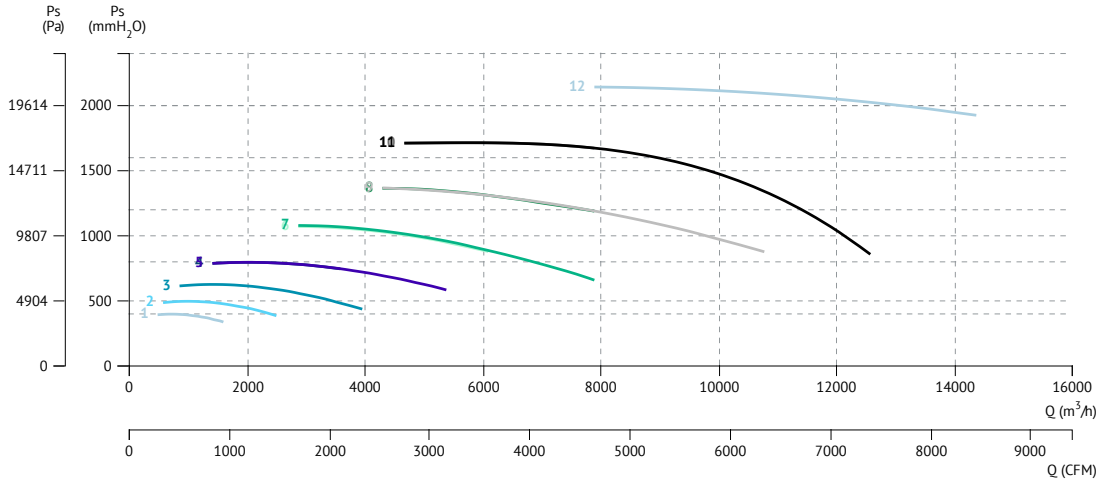

1 AAVG/N 450 T2 2,2kW
2 AAVG/N 501 T2 4kW
3 AAVG/N 561 T2 7,5kW
4 AAVG/N 631 T2 11kW
5 AAVG/N 632 T2 15kW
6 AAVG/N 711 T2 22kW
7 AAVG/N 712 T2 30kW
8 AAVG/N 801 T2 37kW
9 AAVG/N 802 T2 45kW
10 AAVG/N 901 T2 55kW
11 AAVG/N 902 T2 75kW
12 AAVG/N 1001 T2 110kW

2 POLE / 2 polos

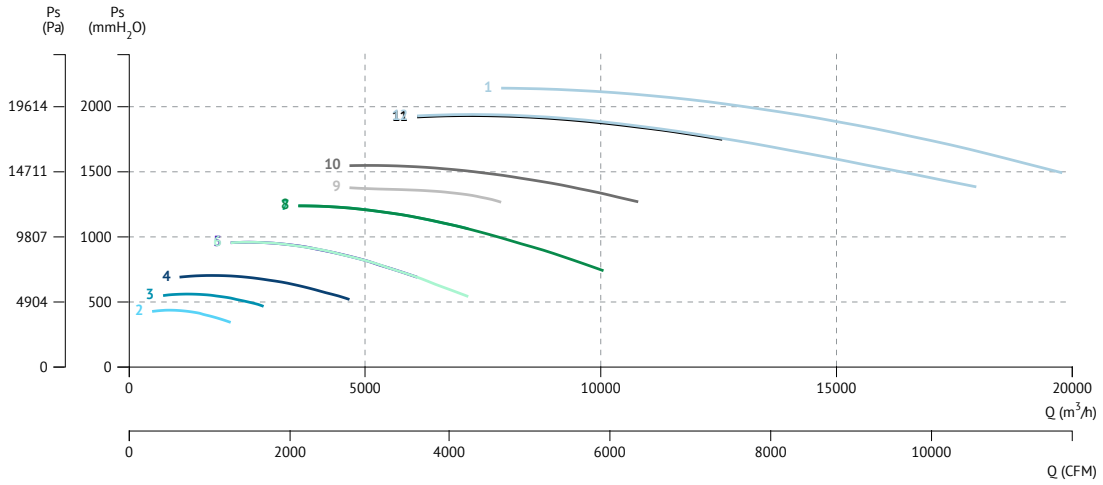

1 AAVG/N 1002 T2 132kW
2 AAVG/NR 501 T2 3kW
3 AAVG/NR 561 T2 5,5kW
4 AAVG/NR 632 T2 11kW
5 AAVG/NR 711 T2 18,5kW
6 AAVG/NR 712 T2 22kW
7 AAVG/NR 801 T2 30kW
8 AAVG/NR 802 T2 37kW
9 AAVG/NR 901 T2 45kW
10 AAVG/NR 902 T2 55kW
11 AAVG/NR 1001 T2 90kW
12 AAVG/NR 1002 T2 110kW

AAVM/N

High pressure fan for clean or slightly dusty air
Ventilador de alta presión para aire limpio o ligeramente polvoriento



+ info 60 Hz ErP

MANUFACTURING FEATURES

• Fan made of Fe360 sheet. The fan paint finish is based on a Qualicoat polyester powder coating stoved at 200ºC, with an average film thickness of 70 microns. Average heat resistance of coating is 180ºC with peaks of 200ºC.
• Fully welded housing.
• High efficiency single inlet backward curved impeller made of Fe360 sheet statically and dynamically balanced. Impellers are painted with polyester primer that resists temperatures up to 300ºC.
• Standard asynchronous squirrel-cage motor with IP-55 protection and class F insulation. Manufactured with standard voltages: 230/400V 50Hz in three phase motors up to 4kW and 400/690V 50Hz for higher powers.
• Standard orientation LG270.
• It allows adjusting the orientation locally from models 350 to 630. Models sizes from 710 to 1000 size the orientation is fixed.
• Optional front support.

APPLICATIONS

Designed for inline installation, they are suitable for:
• Industrial applications, air extraction or injection.
• Cooling of machines and parts.
• Clean and slightly dusty air transport.
• Exhaust after filters, separators and cyclones.
• Pneumatic transport.
• Maximum working temperature: carried air 130ºC; environment 60ºC.

UNDER REQUEST

• Fans for special voltages.
• 2 speed motor.
• C4 or C5 coating painting.
• Hot dip galvanized.
• Special steel (Cor-Ten A, Hardox...).
• Inox 304 (normal or electropolished finish).
• Inox 316 (normal or electropolished finish).
• Cooling wheel.
• Anticaloric paint.
• Reinforced housing.
• Fully welded housing (waterproof).
• Welded impeller.
• Insulated housing.
• Split casing (for big sizes).
• Inspection door to facilitate maintenance and cleaning.
• Drain plug.
• Airtight shaft.
• Frontal foot.
• Double suction flange.
• Available in non-sparking air passage and standard motor.
• Other brands of motors.
• Orientation: RD0, RD45, RD90, RD135, RD180, RD225, RD270, RD315, LG0, LG45, LG90, LG135, LG180. LG225, LG315.

CARACTERÍSTICAS CONSTRUCTIVAS

• Ventilador fabricado en chapa Fe360. La pintura de los ventiladores está formulada a base de poliéster en polvo Qualicoat polimerizada a 200ºC con un grosor medio de 70 micras. La resistencia térmica media de la pintura es de 180ºC con picos de 200ºC.
• Carcasa totalmente soldada.
• Turbina de pala reacción y simple aspiración, fabricada en Fe360 equilibrada estática y dinámicamente. Las turbinas se pintan con imprimación de poliéster con una resistencia térmica de 300ºC.
• Motor asíncrono normalizado de jaula de ardilla con protección IP-55 y aislamiento clase F. Voltajes estándar 230/400V 50Hz para motores trifásicos hasta 4kW y 400/690V 50Hz para potencias superiores.
• Orientación estándar LG270.
• Permite variar la orientación en destino, en los modelos del 350 al 630. En los tamaños que van del 710 al 1000, la orientación es fija.
• Pie delantero opcional.

APLICACIONES

Diseñados para instalación en conducto, son indicados para:
• Procesos industriales, extracción o inyección localizada.
• Refrigeración de máquinas, enfriamiento de piezas.
• Transporte de aire limpio o ligeramente polvoriento.
• Aspiración después de filtros, separadores y ciclones.
• Transporte neumático.
• Temperatura máxima de trabajo en continuo: aire transportado 130ºC, ambiente: 60ºC.

BAJO DEMANDA

• Ventiladores para voltajes especiales.
• Motor 2 velocidades.
• Acabado pintura C4-C5.
• Galvanizado en caliente.
• Aceros especiales (Corten, Hardox...).
• Inox 304 (acabado normal o electropulido).
• Inox 316 (acabado normal o electropulido).
• Rodete de refrigeración.
• Pintura anticalórica.
• Carcasa reforzada.
• Carcasa totalmente soldada (estanca).
• Turbina con palas soldadas.
• Carcasa aislada.
• Carcasa partida (para tamaños grandes).
• Puerta inspección para facilitar el mantenimiento y la limpieza.
• Drenaje.
• Eje estanco.
• Pie frontal.
• Doble anillo aspiración.
• Disponibles con paso de aire antichispas y motor estándar.
• Otras marcas de motores.
• Orientación: RD0, RD45, RD90, RD135, RD180, RD225, RD270, RD315, LG0, LG45, LG90, LG135, LG180. LG225, LG315.

ACCESSORIES / accesorios



INT

Interruptor de corte

Safety switch



SFC

Variador de velocidad frecuencial

Frecuency speed controller



RI

Reja de protección.

Outlet protection guard.



EI

Embocadura impulsión

Outlet flange



RA

Rejilla aspiración

Inlet protection guard



AC

Brida conexión

Conection flange



BAD

Brida antivibratoria circular-circular

Coupling flange



SIL-C

Silenciador circular aspiración-impulsión

Inlet-outlet circular silencer



JE 45

Junta elástica

Flexible joint



BA 400

Brida antivibratoria 400º/2h

Anti-vibrating flange 400º/2h.



FS

Pie soporte delantero para ventiladores de media y alta presión

Front support for medium and high pressure fans



AB

Cabinas acústicas para ventiladores centrífugos Casals

Acoustic cabins for Casals centrifugal fans



AVS

Amortiguador de muelles.

Spring anti-vibration blocks.



AVR

Amortiguador antivibrátil de caucho.

Anti-vibration rubber block.

THREE PHASE RANGE / serie trifásica

2 POLE / 2 polos

Code	Model	R.P.M	Rated I (A) 230V	Rated Power kW	Air flow m³/h	Sound dB (A)	Weight Kg	Connection diagram
502803518	AAVM/N 350 T2 1,1kW	2800	2,33	1,1	1.440	66	36	1
502804027	AAVM/N 400 T2 2,2kW	2800	4,58	2,2	2.160	68	50	1
502804532	AAVM/N 450 T2 4kW	2890	7,63	4	2.880	71	80	1
502805034	AAVM/N 500 T2 5,5kW	2900	10,6	5,5	3.600	74	107	1
502805621	AAVM/N 560 T2 11kW	2930	20,8	11	5.400	77	163	1
502806326	AAVM/N 630 T2 18,5kW	2935	34,4	18,5	7.920	80	193	1
502807130	AAVM/N 711 T2 30kW	2950	56,6	30	9.000	83	390	1
502807131	AAVM/N 711 T2 37kW	2955	66,7	37	10.800	84	390	1
502808035	AAVM/N 801 T2 55kW	2965	95	55	12.600	85	664	1
502808037	AAVM/N 801 T2 75kW	2965	130	75	16.200	86	794	1
502809038	AAVM/N 901 T2 90kW	2970	156	90	18.000	88	969	1
502809022	AAVM/N 901 T2 110kW	2975	188	110	21.600	89	1109	1
502810025	AAVM/N 1001 T2 160kW	2980	269	160	21.600	92	1230	1
502810105	AAVM/N 1001 T2 200kW	2960	336	200	33.000	93	1230	1
507303517	AAVM/NR 350 T2 0,75kW	2800	1,58	0,75	940	66	35	1
507304019	AAVM/NR 400 T2 1,5kW	2800	3,14	1,5	1.620	68	46	1
507304529	AAVM/NR 450 T2 3kW	2870	5,92	3	2.520	70	60	1
507305032	AAVM/NR 500 T2 4kW	2890	7,63	4	3.240	73	92	1
507305636	AAVM/NR 560 T2 7,5kW	2900	14,1	7,5	4.680	76	122	1
507306324	AAVM/NR 630 T2 15kW	2930	27,4	15	7.200	80	175	1
507307128	AAVM/NR 711 T2 22kW	2940	39,8	22	9.000	82	300	1
507308033	AAVM/NR 801 T2 45kW	2960	78	45	14.400	84	526	1
507309037	AAVM/NR 901 T2 75kW	2965	130	75	18.000	87	926	1
507310022	AAVM/NR 1001 T2 110kW	2975	188	110	18.000	91	1220	1
507310023	AAVM/NR 1001 T2 132kW	2980	223	132	21.600	92	1220	1

4 POLE / 4 polos

Code	Model	R.P.M	Rated I (A) 230V	Rated Power kW	Air flow m³/h	Sound dB (A)	Weight Kg	Connection diagram
502807161	AAVM/N 712 T4 5,5kW	1440	10,5	5,5	5.400	67	211	1
502808049	AAVM/N 802 T4 11kW	1460	21,2	11	7.920	69	286	1
502809052	AAVM/N 902 T4 15kW	1460	29,8	15	10.800	71	401	1
502810055	AAVM/N 1002 T4 22kW	1470	40,1	22	14.400	75	640	1
507307159	AAVM/NR 712 T4 4kW	1440	8,32	4	4.680	67	194	1
507308063	AAVM/NR 802 T4 7,5kW	1440	14,1	7,5	6.120	68	255	1
507309049	AAVM/NR 902 T4 11kW	1460	21,2	11	10.080	71	380	1
507310053	AAVM/NR 1002 T4 18,5kW	1465	35,6	18,5	12.600	74	620	1

DIMENSIONS / dimensiones

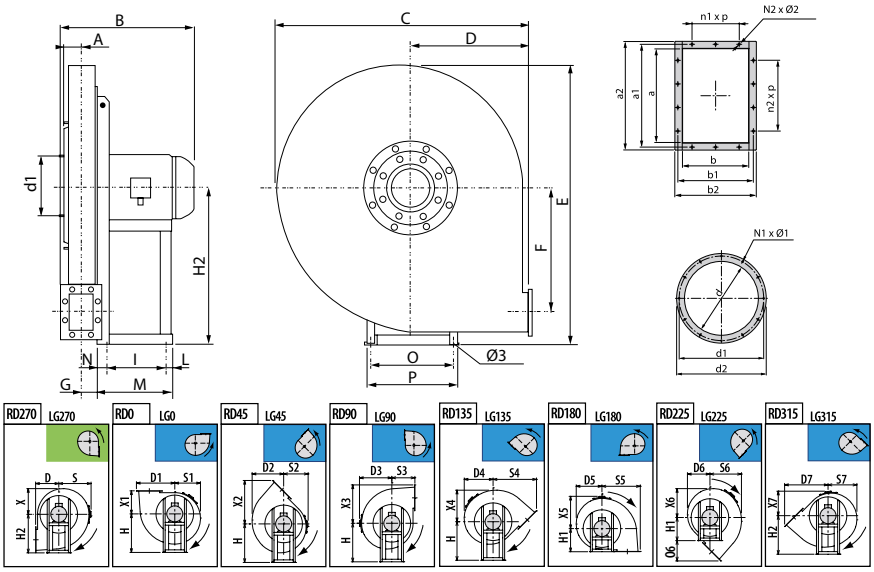

MODEL	Ø3	A	B	C	D	D3	D4	D5	D6	D7	E	F	G	H	H1	H2	I	L
AAVM/N 350 T2 1,1kW	10	65	377	565	250	315	280	262	272	405	617	215	56	355	250	355	121	45
AAVM/N 400 T2 2,2kW	10	71	437	620	280	340	302	284	293	450	659	238	63	375	280	375	133	58
AAVM/N 450 T2 4kW	12	78	503	675	300	375	335	313	319	490	713	265	70	400	300	400	197	49
AAVM/N 500 T2 5,5kW	12	86	560	745	335	410	370	345	350	546	795	297	78	450	335	450	237	59
AAVM/N 560 T2 11kW	14	95	684	835	375	460	418	393	392	613	893	337	88	500	375	500	337	49
AAVM/N 630 T2 18,5kW	14	105	703	940	425	515	472	440	438	688	1000	381	98	560	425	560	337	49
AAVM/N 711 T2 30kW	19	115	917	1045	475	570	522	493	489	767	1123	426	108	630	475	630	381	39
AAVM/N 711 T2 37kW	19	115	917	1045	475	570	522	493	489	767	1123	426	108	630	475	630	381	39
AAVM/N 712 T4 5,5kW	12	115	623	1045	475	570	522	493	489	767	1123	426	108	630	475	630	237	59
AAVM/N 801 T2 55kW	19	127	1092	1170	530	640	592	555	545	854	1265	481	121	710	530	710	501	39
AAVM/N 801 T2 75kW	21	127	1095	1170	530	640	592	555	545	854	1265	481	121	710	530	710	591	46
AAVM/N 802 T4 11kW	14	127	753	1170	530	640	592	555	545	854	1265	481	121	710	530	710	337	49
AAVM/N 901 T2 90kW	21	140	1122	1315	600	715	668	628	617	963	1428	542	134	800	600	800	591	46
AAVM/N 901 T2 110kW	24	140	1334	1315	600	715	668	628	617	963	1428	542	134	800	600	800	675	45
AAVM/N 902 T4 15kW	14	140	780	1315	600	715	668	628	617	963	1428	542	134	800	600	800	337	49
AAVM/N 1001 T2 160kW	24	160	1366	1460	670	790	765	691	640	1074	1591	607	150	900	670	900	675	45
AAVM/N 1001 T2 200kW	24	160	1366	1460	670	790	765	691	640	1074	1591	607	150	900	670	900	675	45
AAVM/N 1002 T4 22kW	17	160	944	1460	670	790	765	691	640	1074	1591	607	150	900	670	900	357	33
AAVM/NR 350 T2 0,75kW	10	65	377	565	250	315	280	262	272	405	617	215	56	355	250	355	121	45
AAVM/NR 400 T2 1,5kW	10	71	437	620	280	340	302	284	293	450	659	238	63	375	280	375	133	58
AAVM/NR 450 T2 3kW	12	78	482	675	300	375	335	313	319	490	713	265	70	400	300	400	197	49
AAVM/NR 500 T2 4kW	12	86	520	745	335	410	370	345	350	546	795	297	78	450	335	450	197	49
AAVM/NR 560 T2 7,5kW	12	95	579	835	375	460	418	393	392	613	893	337	88	500	375	500	237	59
AAVM/NR 630 T2 15kW	14	105	703	940	425	515	472	440	438	688	1000	381	98	560	425	560	337	49
AAVM/NR 711 T2 22kW	17	115	809	1045	475	570	522	493	489	767	1123	426	108	630	475	630	357	33
AAVM/NR 712 T4 4kW	12	115	583	1045	475	570	522	493	489	767	1123	426	108	630	475	630	197	49
AAVM/NR 801 T2 45kW	19	127	984	1170	530	640	592	555	545	854	1265	481	121	710	530	710	421	39
AAVM/NR 802 T4 7,5kW	12	127	648	1170	530	640	592	555	545	854	1265	481	121	710	530	710	237	59
AAVM/NR 901 T2 75kW	21	140	1122	1315	600	715	668	628	617	963	1428	542	134	800	600	800	591	46
AAVM/NR 902 T4 11kW	14	140	780	1315	600	715	668	628	617	963	1428	542	134	800	600	800	337	49
AAVM/NR 1001 T2 110kW	24	160	1366	1460	670	790	765	691	640	1074	1591	607	150	900	670	900	675	45
AAVM/NR 1001 T2 132kW	24	160	1366	1460	670	790	765	691	640	1074	1591	607	150	900	670	900	675	45
AAVM/NR 1002 T4 18,5kW	17	160	893	1460	670	790	765	691	640	1074	1591	607	150	900	670	900	357	33

MODEL	M	N	N1x Ø1	N2x Ø2	O	O6	P	S	S1	S2	S3	S4	S5	S6	S7	X	X1	X2
AAVM/N 350 T2 1,1kW	211	45	8x8	6x12	203	155	225	315	262	272	250	405	323	287	280	262	250	405
AAVM/N 400 T2 2,2kW	246	55	8x8	6x12	234	170	260	340	284	293	280	450	356	314	302	284	280	450
AAVM/N 450 T2 4kW	276	30	8x8	6x12	289	190	324	375	313	319	300	490	393	350	335	313	300	490
AAVM/N 500 T2 5,5kW	336	40	8x10	8x12	337	211	372	410	345	350	335	546	436	386	370	345	335	546
AAVM/N 560 T2 11kW	436	50	8x12	8x12	395	238	440	460	393	392	375	613	488	438	418	393	375	613
AAVM/N 630 T2 18,5kW	436	50	8x12	10x12	395	263	440	515	440	438	425	688	545	493	472	440	425	688
AAVM/N 711 T2 30kW	500	80	8x12	10x12	506	292	568	570	493	489	475	767	610	547	522	493	475	767
AAVM/N 711 T2 37kW	500	80	8x12	10x12	506	292	568	570	493	489	475	767	610	547	522	493	475	767
AAVM/N 712 T4 5,5kW	336	40	8x12	10x12	337	292	372	570	493	489	475	767	610	547	522	493	475	767
AAVM/N 801 T2 55kW	600	60	12x12	10x12	604	324	690	640	555	545	530	854	682	622	592	555	530	854
AAVM/N 801 T2 75kW	697	60	12x12	10x12	690	324	750	640	555	545	530	854	682	622	592	555	530	854
AAVM/N 802 T4 11kW	436	50	12x12	10x12	395	324	440	640	555	545	530	854	682	622	592	555	530	854
AAVM/N 901 T2 90kW	697	60	12x12	10x12	690	363	750	715	628	617	600	963	763	696	668	628	600	963
AAVM/N 901 T2 110kW	800	80	12x12	10x12	760	363	865	715	628	617	600	963	763	696	668	628	600	963
AAVM/N 902 T4 15kW	436	50	12x12	10x12	395	363	440	715	628	617	600	963	763	696	668	628	600	963
AAVM/N 1001 T2 160kW	800	80	12x14	14x12	760	404	865	790	691	640	670	1074	849	805	765	691	670	1074
AAVM/N 1001 T2 200kW	800	80	12x14	14x12	760	404	865	790	691	640	670	1074	849	805	765	691	670	1074
AAVM/N 1002 T4 22kW	460	70	12x14	14x12	434	404	488	790	691	640	670	1074	849	805	765	691	670	1074
AAVM/NR 350 T2 0,75kW	211	45	8x8	6x12	203	155	225	315	262	272	250	405	323	287	280	262	250	405
AAVM/NR 400 T2 1,5kW	246	55	8x8	6x12	234	170	260	340	284	293	280	450	356	314	302	284	280	450
AAVM/NR 450 T2 3kW	276	30	8x8	6x12	289	190	324	375	313	319	300	490	393	350	335	313	300	490
AAVM/NR 500 T2 4kW	276	30	8x10	8x12	289	211	324	410	345	350	335	546	436	386	370	345	335	546
AAVM/NR 560 T2 7,5kW	336	40	8x12	8x12	337	238	372	460	393	392	375	613	488	438	418	393	375	613
AAVM/NR 630 T2 15kW	436	50	8x12	10x12	395	263	440	515	440	438	425	688	545	493	472	440	425	688
AAVM/NR 711 T2 22kW	460	70	8x12	10x12	434	292	488	570	493	489	475	767	610	547	522	493	475	767
AAVM/NR 712 T4 4kW	276	30	8X12	10x12	289	292	324	570	493	489	475	767	610	547	522	493	475	767
AAVM/NR 801 T2 45kW	540	80	12x12	10x12	556	324	616	640	555	545	530	854	682	622	592	555	530	854
AAVM/NR 802 T4 7,5kW	336	40	12x12	10x12	337	324	372	640	555	545	530	854	682	622	592	555	530	854
AAVM/NR 901 T2 75kW	697	60	12x12	10x12	690	363	750	715	628	617	600	963	763	696	668	628	600	963
AAVM/NR 902 T4 11kW	436	50	12x12	10x12	395	363	440	715	628	617	600	963	763	696	668	628	600	963
AAVM/NR 1001 T2 110kW	800	80	12x14	14x12	760	404	865	790	691	640	670	1074	849	805	765	691	670	1074
AAVM/NR 1001 T2 132kW	800	80	12x14	14x12	760	404	865	790	691	640	670	1074	849	805	765	691	670	1074
AAVM/NR 1002 T4 18,5kW	460	70	12x14	4x12	434	404	488	790	691	640	670	1074	849	805	765	691	670	1074

MODEL	X3	X4	X5	X6	X7	a1	a2	b1	b2	d1	d2	n1 xp	n2xp
AAVM/N 350 T2 1,1kW	323	287	315	280	272	182	216	139	175	219	250	-	1x112
AAVM/N 400 T2 2,2kW	356	314	340	302	293	200	236	151	187	241	275	-	1x112
AAVM/N 450 T2 4kW	393	350	375	335	319	219	255	165	201	265	298	-	1x112
AAVM/N 500 T2 5,5kW	436	386	410	370	350	241	277	182	218	292	325	1x112	1x112
AAVM/N 560 T2 11kW	488	438	460	418	392	265	301	200	236	332	365	1x112	1x112
AAVM/N 630 T2 18,5kW	545	493	515	472	438	292	328	219	255	366	400	1x112	2x112
AAVM/N 711 T2 30kW	610	547	570	522	489	332	368	249	285	405	440	1x125	2x125
AAVM/N 711 T2 37kW	610	547	570	522	489	332	368	249	285	405	440	1x125	2x125
AAVM/N 712 T4 5,5kW	610	547	570	522	489	332	368	249	285	405	440	1x125	2x125
AAVM/N 801 T2 55kW	682	622	640	592	545	366	402	273	309	448	485	1x125	2x125
AAVM/N 801 T2 75kW	682	622	640	592	545	366	402	273	309	448	485	1x125	2x125
AAVM/N 802 T4 11kW	682	622	640	592	545	366	402	273	309	448	485	1x125	2x125
AAVM/N 901 T2 90kW	763	696	715	668	617	405	441	300	336	497	535	1x125	2x125
AAVM/N 901 T2 110kW	763	696	715	668	617	405	441	300	336	497	535	1x125	2x125
AAVM/N 902 T4 15kW	763	696	715	668	617	405	441	300	336	497	535	1x125	2x125
AAVM/N 1001 T2 160kW	849	805	790	765	640	448	484	332	368	551	585	2x125	3x125
AAVM/N 1001 T2 200kW	849	805	790	765	640	448	484	332	368	551	585	2x125	3x125
AAVM/N 1002 T4 22kW	849	805	790	765	640	448	484	332	368	551	585	2x125	3x125
AAVM/NR 350 T2 0,75kW	323	287	315	280	272	182	216	139	175	219	250	-	1x112
AAVM/NR 400 T2 1,5kW	356	314	340	302	293	200	236	151	187	241	275	-	1x112
AAVM/NR 450 T2 3kW	393	350	375	335	319	219	255	165	201	265	298	-	1x112
AAVM/NR 500 T2 4kW	436	386	410	370	350	241	277	182	218	292	325	1x112	1x112
AAVM/NR 560 T2 7,5kW	488	438	460	418	392	265	301	200	236	332	365	1x112	1x112
AAVM/NR 630 T2 15kW	545	493	515	472	438	292	328	219	255	366	400	1x112	2x112
AAVM/NR 711 T2 22kW	610	547	570	522	489	332	368	249	285	405	440	1x125	2x125
AAVM/NR 712 T4 4kW	610	547	570	522	489	332	368	249	285	405	440	1x125	2x125
AAVM/NR 801 T2 45kW	682	622	640	592	545	366	402	273	309	448	485	1x125	2x125
AAVM/NR 802 T4 7,5kW	682	622	640	592	545	366	402	273	309	448	485	1x125	2x125
AAVM/NR 901 T2 75kW	763	696	715	668	617	405	441	300	336	497	535	1x125	2x125
AAVM/NR 902 T4 11kW	763	696	715	668	617	405	441	300	336	497	535	1x125	2x125
AAVM/NR 1001 T2 110kW	849	805	790	765	640	448	484	332	368	551	585	2x125	3x125
AAVM/NR 1001 T2 132kW	849	805	790	765	640	448	484	332	368	551	585	2x125	3x125
AAVM/NR 1002 T4 18,5kW	849	805	790	765	640	448	484	332	368	551	585	2x125	3x125

CONNECTION DIAGRAMS / esquema de conexiones

1 THREE PHASE MOTORS 1 SPEED / motores trifásicos 1 velocidad

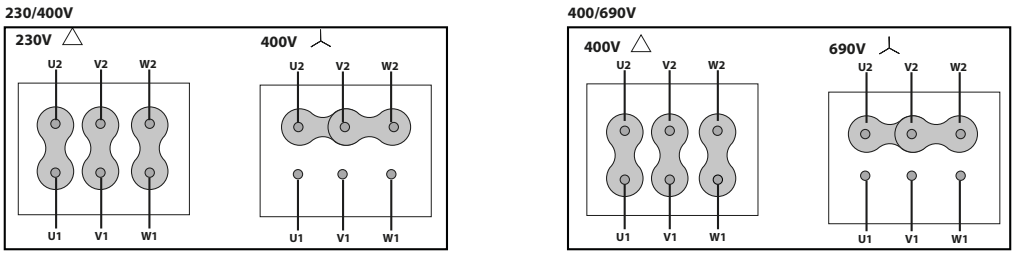

CHARACTERISTIC CURVES / curvas características

2 POLE / 2 polos

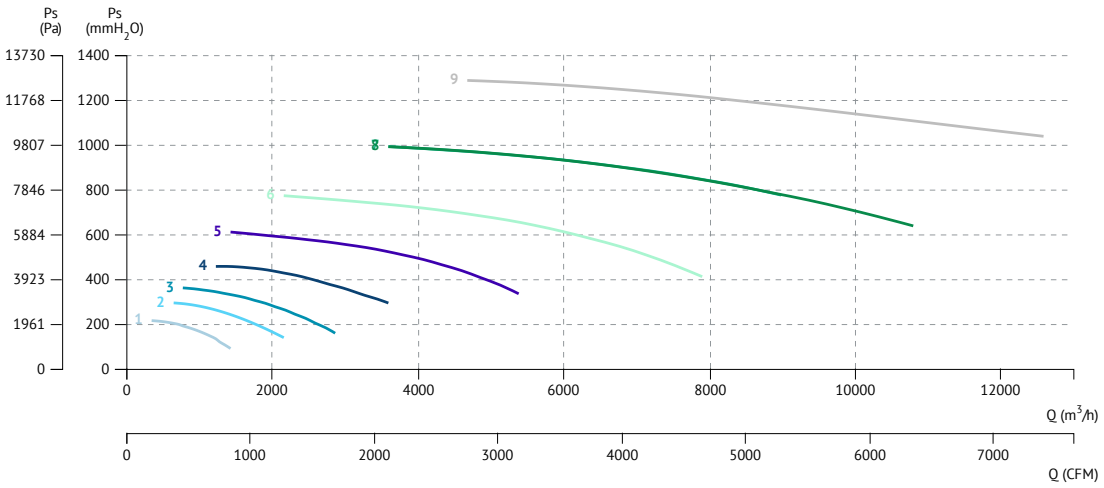

2 POLE / 2 polos

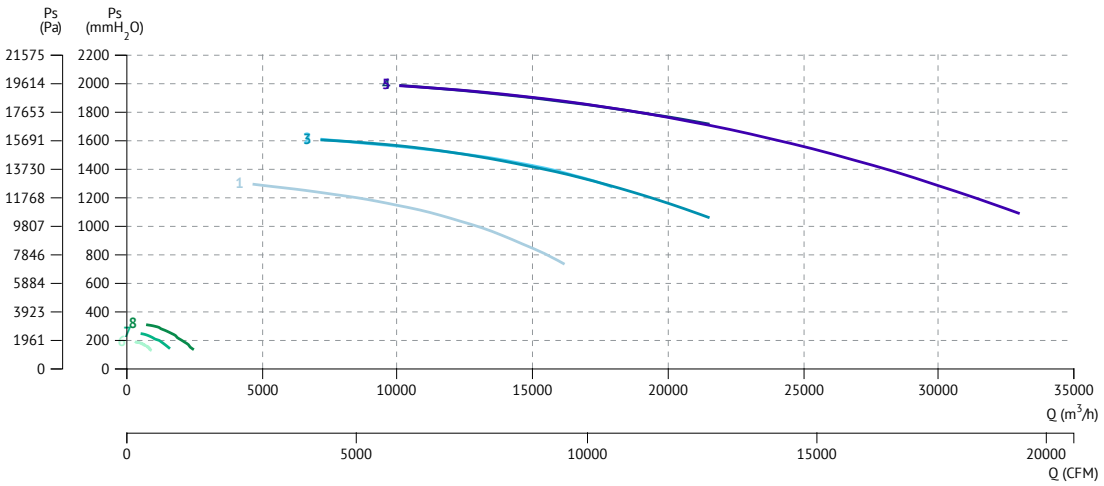

2 POLE / 2 polos

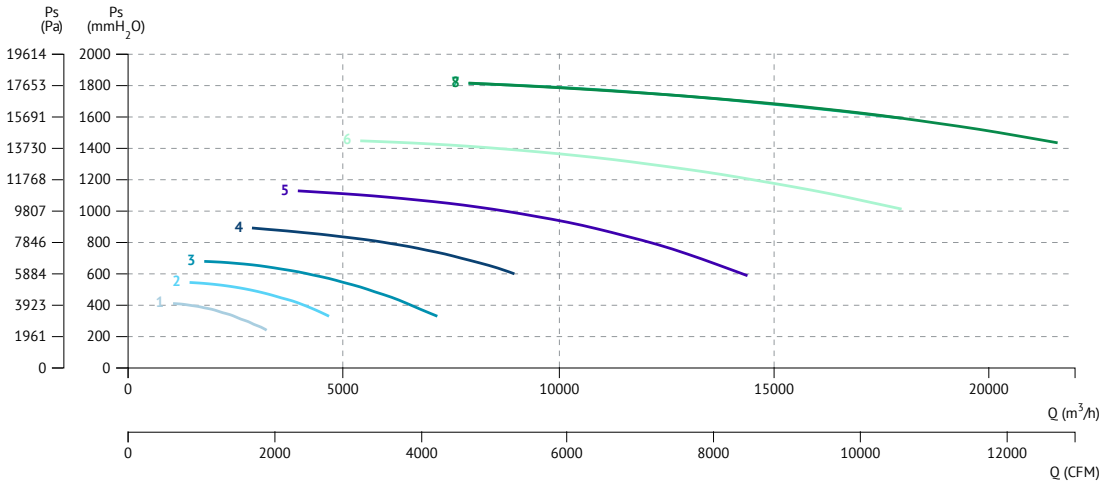

1 AAVM/NR 500 T2 4kW
2 AAVM/NR 560 T2 7,5kW
3 AAVM/NR 630 T2 15kW
4 AAVM/NR 711 T2 22kW
5 AAVM/NR 801 T2 45kW
6 AAVM/NR 901 T2 75kW
7 AAVM/NR 1001 T2 110kW
8 AAVM/NR 1001 T2 132kW

4 POLE / 4 polos

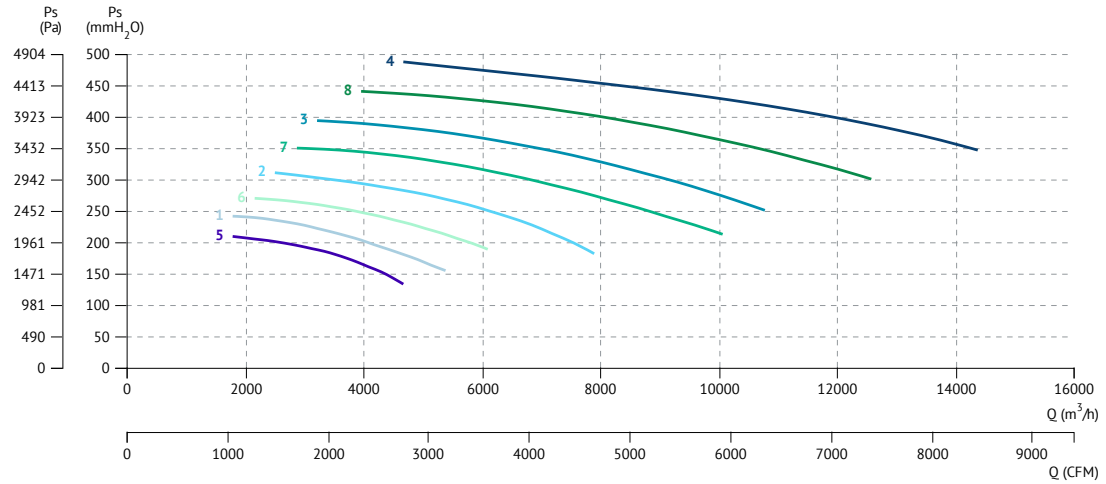

1 AAVM/N 712 T4 5,5kW
2 AAVM/N 802 T4 11kW
3 AAVM/N 902 T4 15kW
4 AAVM/N 1002 T4 22kW
5 AAVM/NR 712 T4 4kW
6 AAVM/NR 802 T4 7,5kW
7 AAVM/NR 902 T4 11kW
8 AAVM/NR 1002 T4 18,5kW

AA P/R

Straight blade impeller
Ventilador de alta presión para transporte de material sólido



exempt ErP

+ info 60 Hz

MANUFACTURING FEATURES

- Rolling steel sheet housing.
- Fully welded housing.
- Straight blade impeller manufactured in rolled steel sheet and epoxy-polyester finishing coat.
- Standard asynchronous squirrel-cage motor with IP-55 protection and class F insulation. Manufactured with standard voltages: 230/400V 50Hz in three phase motors up to 4kW and 400/690V 50Hz for higher powers.
- Standard orientation LG270.

APPLICATIONS

Designed for inline installation, they are suitable for:

- Industrial applications, extraction or injection of air.
- Cooling of machines and parts.
- Clean air transport.
- Exhaust after filters, separators and cyclones.
- Pneumatic transport.
- Maximum working temperature: carried air 130ºC, environment 60ºC.

UNDER REQUEST

- 2 speed motors.
- Orientations: LG0, LG45, LG90, LG135, LG180, LG225, LG315.

CARACTERÍSTICAS CONSTRUCTIVAS

- Carcasa fabricada en chapa de acero laminado.
- Carcasa totalmente soldada.
- Turbina de pala recta fabricada en chapa de acero protegida contra la corrosión mediante recubrimiento en polvo de resina epoxy-poliéster.
- Motor asíncrono normalizado de jaula de ardilla con protección IP-55 y aislamiento clase F. Voltajes estándar 230/400V 50Hz para motores trifásicos hasta 4kW y 400/690V 50Hz para potencias superiores.
- Orientación estándar LG270.

APLICACIONES

Diseñados para instalación en conducto, son indicados para:

- Procesos industriales, extracción o inyección localizada.
- Refrigeración de máquinas, enfriamiento de piezas.
- Transporte de aire limpio.
- Aspiración después de filtros, separadores y ciclones.
- Transporte neumático.
- Temperatura máxima de trabajo en continuo: aire transportado 130ºC, ambiente: 60ºC.

BAJO DEMANDA

- Motores de 2 velocidades.
- Orientación: LG0, LG45, LG90, LG135, LG180. LG225, LG315.

ACCESSORIES / accesorios



INT
Interruptor de corte
Safety switch



SFC
Variador de velocidad frecuencial
Frecuency speed controller



BA 400
Brida antivibratoria 400º/2h
Anti-vibrating flange 400º/2h.flexible



EI
Embocadura impulsión
Outlet flange



AC
Brida conexión
Conection flange



JE 45
Junta elástica
Flexible joint



BAD
Brida antivibratoria circular-circular
Coupling flange



SIL-C
Silenciador circular aspiración-impulsión
Inlet-outlet circular silencer

THREE PHASE RANGE / serie trifásica

2 POLE / 2 polos

Code	Model	R.P.M	Rated I (A) 400V	Rated Power kW	Air flow m³/h	Sound dB (A)	Weight Kg	Connection diagram
255120106	AA 45/5 T2 2,2kW	2800	4,58	2,2	1.680	83	62,5	1
255120120	AA 45/5 T2 3kW	2870	5,92	3	2.760	83	69,5	1
255150106	AA 50/5 T2 4kW	2890	7,63	4	2.930	86	79	1
255150120	AA 50/5 T2 5,5kW	2900	10,6	5,5	4.650	86	92	1
255520120	AA 60/7 T2 11kW	2930	20,8	11	5.480	90	141	1

DIMENSIONS / dimensiones

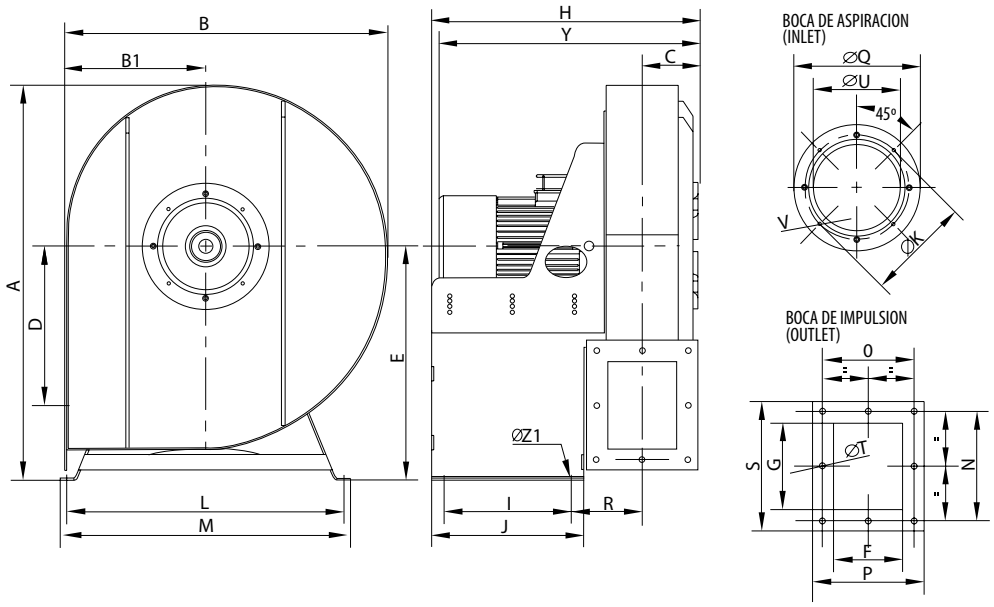

MODEL	A	B	B1	C	D	E	F	G	H	I	J	Ø K
AA 45/5 T2 2,2kW P/R	776	635	276,5	115	313	460	135	170	529,5	250	300	205
AA 45/5 T2 3kW P/R	776	635	276,5	115	313	460	135	170	529,5	250	300	205
AA 50/5 T2 4kW P/R	877	716,5	307,25	121	358	520	150	200	583	275	325	258
AA 50/5 T2 5,5kW P/R	877	716,5	307,25	121	358	520	150	200	583	275	325	258
AA 60/7 T2 7,5kW P/R	922,5	777,5	347,75	132,5	383	535	170	170	640	315	365	280
AA 60/7 T2 11kW P/R	922,5	777,5	347,75	132,5	383	535	170	170	640	315	365	280

MODEL	L	M	N	O	P	Q	R	S	Ø T	Ø U	Ø V	Y	Ø Z1
AA 45/5 T2 2,2kW P/R	545	570	215	180	219	249	139,5	254	11	170	M6	504,5	11
AA 45/5 T2 3kW P/R	545	570	215	180	219	249	139,5	254	11	170	M6	514,5	11
AA 50/5 T2 4kW P/R	589	614	256	206	246	292	162	280	11	210	M6	548	11
AA 50/5 T2 5,5kW P/R	589	614	256	206	246	292	162	280	11	210	M6	603	11
AA 60/7 T2 7,5kW P/R	589	614	226	226	266	325	168	266	11	246	M6	760,5	11
AA 60/7 T2 11kW P/R	589	614	226	226	266	325	168	266	11	246	M6	625,5	11

CONNECTION DIAGRAMS / esquema de conexiones

❶ THREE PHASE MOTORS 1 SPEED / motores trifásicos 1 velocidad

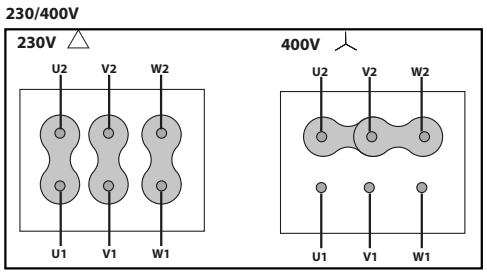

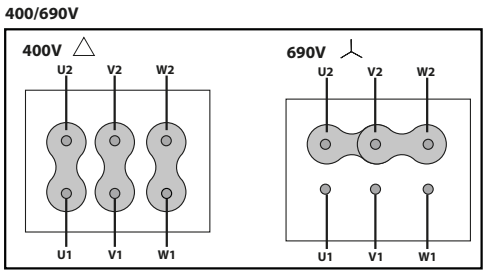

CHARACTERISTIC CURVES / curvas características

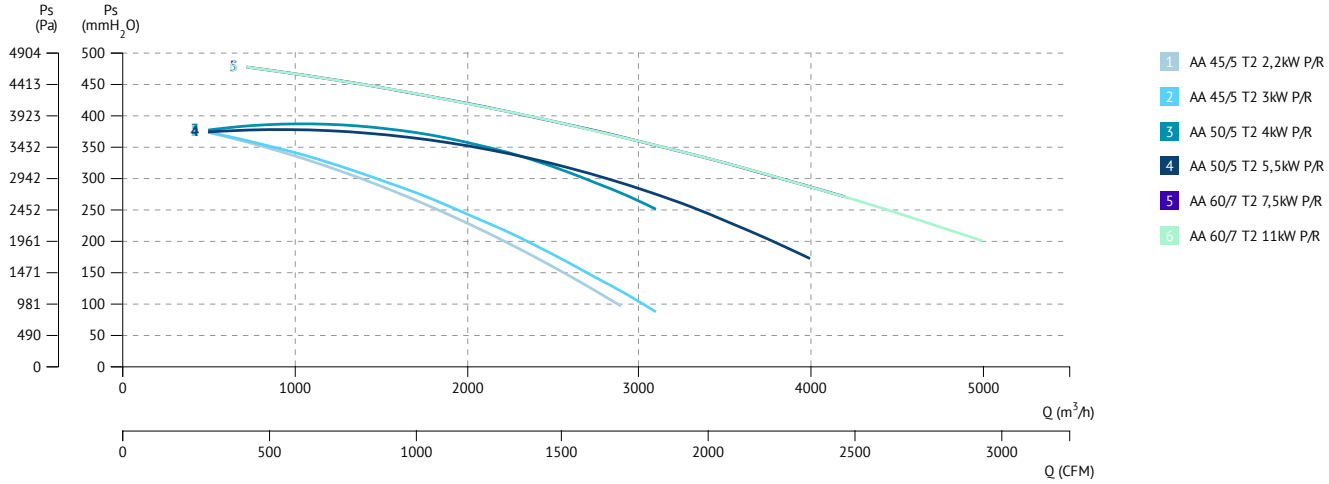

AAZA P/R

High pressure fan for transport of solid material
Ventilador de alta presión para transporte de material sólido





MANUFACTURING FEATURES

• Fan made of Fe360 sheet. The fan paint finish is based on a Qualicoat polyester powder coating stoved at 200ºC, with an average film thickness of 70 microns. Average heat resistance of coating is 180ºC with peaks of 200ºC.
• Fully welded housing.
• High efficiency single inlet straight blade impeller made of Fe360 sheet statically and dynamically balanced.
Impellers are painted with polyester primer that resists temperatures up to 300ºC.
• Standard asynchronous squirrel-cage motor with IP-55 protection and class F insulation. Manufactured with standard voltages: 230/400V 50Hz in three phase motors up to 4kW and 400/690V 50Hz for higher powers.
• Standard orientation LG270.
• It allows adjusting the orientation locally from models 400 to 630. Models sizes from 710 to 1000 size the orientation is fixed.
• Optional front support.

APPLICATIONS

Designed for inline installation, they are suitable for:
• Industrial applications, extraction or injection of air.
• Cooling of machines and parts.
• Clean and dusty air transport.
• Exhaust after filters, separators and cyclones.
• Pneumatic transport.
• Maximum working temperature: carried air 130ºC, environment 60ºC.

UNDER REQUEST

• Fans for special voltages.
• 2 speed motor.
• C4 or C5 coating painting.
• Hot dip galvanized.
• Special steel (Cor-Ten A, Hardox...).
• Inox 304 (normal or electropolished finish).
• Inox 316 (normal or electropolished finish).
• Cooling wheel.
• Anticaloric paint.
• Reinforced housing.
• Fully welded housing (waterproof).
• Welded impeller.
• Insulated housing.
• Split casing (for big sizes).
• Inspection door to facilitate maintenance and cleaning.
• Drain plug.
• Airtight shaft.
• Frontal foot.
• Double suction flange.
• Available in non-sparking air passage and standard motor.
• Other brands of motors.
• Orientation: RD0, RD45, RD90, RD135, RD180, RD225, RD270, RD315, LG0, LG45, LG90, LG135, LG180. LG225, LG315.

CARACTERÍSTICAS CONSTRUCTIVAS

• Ventilador fabricado en chapa Fe360. La pintura de los ventiladores está formulada a base de poliéster en polvo Qualicoat polimerizada a 200ºC con un grosor medio de 70 micras. La resistencia térmica media de la pintura es de 180ºC con picos de 200ºC.
• Carcasa totalmente soldada.
• Turbina de pala radial y simple aspiración, fabricada en Fe360 equilibrada estática y dinámicamente. Las turbinas se pintan con imprimación de poliéster con una resistencia térmica de 300ºC.
• Motor asíncrono normalizado de jaula de ardilla con protección IP-55 y aislamiento clase F. Voltajes estándar 230/400V 50Hz para motores trifásicos hasta 4kW y 400/690V 50Hz para potencias superiores.
• Orientación estándar LG270.
• Permite variar la orientación en destino, en los modelos del 400 al 630. En los tamaños que van del 710 al 1000, la orientación es fija.
• Pie delantero opcional.

APLICACIONES

Diseñados para instalación en conducto, son indicados para:
• Procesos industriales, extracción o inyección localizada.
• Refrigeración de máquinas, enfriamiento de piezas.
• Transporte de aire polvoriento o con carga de materiales granulados incluso materiales filamentosos.
• Aspiración después de filtros, separadores y ciclones.
• Transporte neumático.
• Temperatura máxima de trabajo en continuo: aire transportado 130ºC, ambiente: 60ºC.

BAJO DEMANDA

• Ventiladores para voltajes especiales.
• Motor 2 velocidades.
• Acabado pintura C4-C5.
• Galvanizado en caliente.
• Aceros especiales (Corten, Hardox...).
• Inox 304 (acabado normal o electropulido).
• Inox 316 (acabado normal o electropulido).
• Rodete de refrigeración.
• Pintura anticalórica.
• Carcasa reforzada.
• Carcasa totalmente soldada (estanca).
• Turbina con palas soldadas.
• Carcasa aislada.
• Carcasa partida (para tamaños grandes).
• Puerta inspección para facilitar el mantenimiento y la limpieza.
• Drenaje.
• Eje estanco.
• Pie frontal.
• Doble anillo aspiración.
• Disponibles con paso de aire antichispas y motor estándar.
• Otras marcas de motores.
• Orientación: RD0, RD45, RD90, RD135, RD180, RD225, RD270, RD315, LG0, LG45, LG90, LG135, LG180. LG225, LG315.

ACCESSORIES / accesorios



INT

Interruptor de corte

Safety switch



SFC

Variador de velocidad frecuencial

Frecuency speed controller



RI

Reja de protección.

Outlet protection guard.



EI

Embocadura impulsión

Outlet flange



RA

Rejilla aspiración

Inlet protection guard



AC

Brida conexión

Conection flange



BAD

Brida antivibratoria circular-circular

Coupling flange



SIL-C

Silenciador circular aspiración-impulsión

Inlet-outlet circular silencer



JE 45

Junta elástica

Flexible joint



BA 400

Brida antivibratoria 400º/2h

Anti-vibrating flange 400º/2h.



FS

Pie soporte delantero para ventiladores de media y alta presión

Front support for medium and high pressure fans



AB

Cabinas acústicas para ventiladores centrífugos Casals

Acoustic cabins for Casals centrifugal fans



AVS

Amortiguador de muelles.

Spring anti-vibration blocks.



AVR

Amortiguador antivibrátil de caucho.

Anti-vibration rubber block.

THREE PHASE RANGE / serie trifásica

2 POLE / 2 polos

Code	Model	R.P.M	Rated I (A) 400V	Rated Power kW	Air flow m³/h	Sound dB (A)	Weight Kg	Connection diagram
502904017	AAZA 400 T2 0,75kW	2800	1,58	0,75	430	71	39	1
502904018	AAZA 400 T2 1,1kW	2800	2,33	1,1	470	71	39	1
502904518	AAZA 450 T2 1,1kW	2800	2,33	1,1	540	73	42	1
502904519	AAZA 450 T2 1,5kW	2800	3,14	1,5	650	74	45	1
502905027	AAZA 500 T2 2,2kW	2800	4,58	2,2	870	76	55	1
502905029	AAZA 500 T2 3kW	2870	5,92	3	870	77	63	1
502905629	AAZA 560 T2 3kW	2870	5,92	3	940	79	89	1
502905632	AAZA 560 T2 4kW	2890	7,63	4	1.230	80	100	1
502906334	AAZA 630 T2 5,5kW	2900	10,6	5,5	1.440	84	134	1
502906336	AAZA 630 T2 7,5kW	2900	14,1	7,5	1.800	85	134	1
502907136	AAZA 710 T2 7,5kW	2900	14,1	7,5	1.230	87	202	1
502907121	AAZA 710 T2 11kW	2930	20,8	11	2.520	88	218	1
502908024	AAZA 800 T2 15kW	2930	27,4	15	2.520	92	262	1
502908026	AAZA 800 T2 18,5kW	2935	34,4	18,5	2.880	92	277	1

4 POLE / 4 polos

Code	Model	R.P.M	Rated I (A) 400V	Rated Power kW	Air flow m³/h	Sound dB (A)	Weight Kg	Connection diagram
502908056	AAZA 800 T4 3kW	1430	6,17	3	1.800	76	195	1
502908059	AAZA 800 T4 4kW	1440	8,32	4	1.800	76	202	1
502909061	AAZA 900 T4 5,5kW	1440	10,5	5,5	2.520	78	307	1
502909063	AAZA 900 T4 7,5kW	1440	14,1	7,5	2.880	79	341	1
502910063	AAZA 1000 T4 7,5kW	1440	14,1	7,5	3.240	80	370	1
502910049	AAZA 1000 T4 11kW	1460	21,2	11	4.000	82	410	1

DIMENSIONS / dimensiones

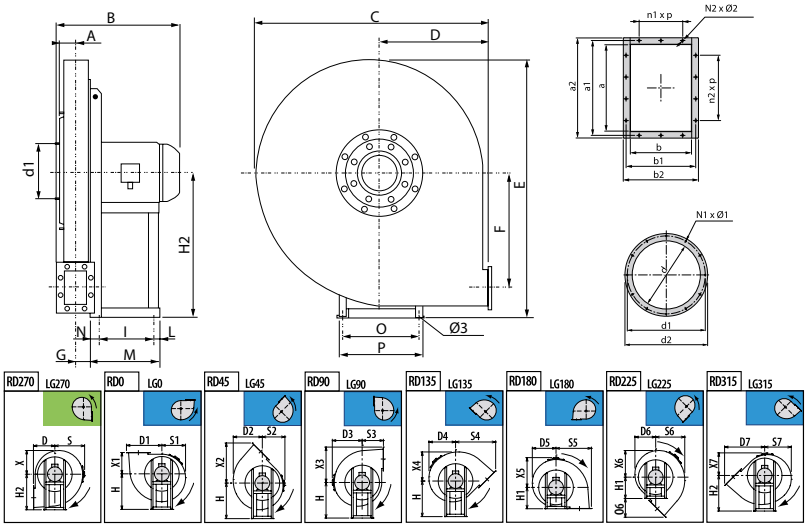

MODEL	Ø3	A	B	C	D	D3	D4	D5	D6	D7	E	F	G	H	H1	H2	I	L
AAZA 400 T2 0,75kW	10	42	336	620	280	340	302	282	293	445	657	273	38	375	375	375	121	45
AAZA 400 T2 1,1kW	10	42	336	620	280	340	302	282	293	445	657	273	38	375	375	375	121	45
AAZA 450 T2 1,1kW	10	46	344	675	300	375	335	313	319	486	713	305	42	400	400	400	121	45
AAZA 450 T2 1,5kW	10	46	391	675	300	375	335	313	319	486	713	305	42	400	400	400	133	58
AAZA 500 T2 2,2kW	10	52	400	745	335	410	370	345	350	541	795	342	47	450	450	450	133	58
AAZA 500 T2 3kW	12	52	431	745	335	410	370	345	350	541	795	342	47	450	450	450	197	49
AAZA 560 T2 3kW	12	59	442	835	375	460	418	391	392	606	891	387	53	500	500	500	197	49
AAZA 560 T2 4kW	12	59	463	835	375	460	418	391	392	606	891	387	53	500	500	500	197	49
AAZA 630 T2 5,5kW	12	65	518	940	425	515	472	441	438	688	1001	436	58	560	560	560	237	59
AAZA 630 T2 7,5kW	12	65	518	940	425	515	472	441	438	688	1001	436	58	560	560	560	237	59
AAZA 710 T2 7,5kW	12	70	531	1045	475	570	522	492	489	764	1122	488	65	630	630	630	237	59
AAZA 710 T2 11kW	14	70	636	1045	475	570	522	492	489	764	1122	488	65	630	630	630	337	49
AAZA 800 T2 15kW	14	78	650	1170	530	640	592	554	545	854	1264	551	72	710	710	710	337	49
AAZA 800 T2 18,5kW	14	78	650	1170	530	640	592	554	545	854	1264	551	72	710	710	710	337	49
AAZA 800 T4 3kW	12	78	484	1170	530	640	592	554	545	854	1264	551	72	710	710	710	197	49
AAZA 800 T4 4kW	12	78	505	1170	530	640	592	554	545	854	1264	551	72	710	710	710	197	49
AAZA 900 T4 5,5kW	12	86	562	1315	600	715	668	628	617	961	1428	620	80	800	800	800	237	59
AAZA 900 T4 7,5kW	12	86	562	1315	600	715	668	628	617	961	1428	620	80	800	800	800	237	59
AAZA 1000 T4 7,5kW	12	95	581	1460	670	790	735	691	670	1072	1591	690	90	900	900	900	237	59
AAZA 1000 T4 11kW	14	95	686	1460	670	790	735	691	670	1072	1591	690	90	900	900	900	337	49

MODEL	M	N	N1x Ø1	N2x Ø2	O	O6	P	S	S1	S2	S3	S4	S5	S6	S7	X
AAZA 400 T2 0,75kW	211	45	4X4	4X10	203	165	225	340	282	293	280	445	351	314	302	282
AAZA 400 T2 1,1kW	211	45	4x4	4x10	203	165	225	340	282	293	280	445	351	314	302	282
AAZA 450 T2 1,1kW	211	45	8x8	4x10	203	186	225	375	313	319	300	486	388	350	335	313
AAZA 450 T2 1,5kW	246	55	8x8	4x10	234	186	260	375	313	319	300	486	388	350	335	313
AAZA 500 T2 2,2kW	246	55	8x8	4x10	234	206	260	410	345	350	335	541	431	386	370	345
AAZA 500 T2 3kW	276	30	8x8	4x10	289	206	324	410	345	350	335	541	431	386	370	345
AAZA 560 T2 3kW	276	30	8x8	6x10	289	231	324	460	391	392	375	606	483	438	418	391
AAZA 560 T2 4kW	276	30	8x8	6x10	289	231	324	460	391	392	375	606	483	438	418	391
AAZA 630 T2 5,5kW	336	40	8x8	6x12	337	263	372	515	441	438	425	688	544	493	472	441
AAZA 630 T2 7,5kW	336	40	8x8	6x12	337	263	372	515	441	438	425	688	544	493	472	441
AAZA 710 T2 7,5kW	336	40	8x8	6x12	337	289	372	570	492	489	475	764	606	547	522	492
AAZA 710 T2 11kW	436	50	8x8	6x12	395	289	440	570	492	489	475	764	606	547	522	492
AAZA 800 T2 15kW	436	50	8x10	6x12	395	324	440	640	554	545	530	854	679	622	592	554
AAZA 800 T2 18,5kW	436	50	8x10	6x12	395	324	440	640	554	545	530	854	679	622	592	554
AAZA 800 T4 3kW	276	30	8x10	6x12	289	324	324	640	554	545	530	854	679	622	592	554
AAZA 800 T4 4kW	276	30	8x10	6x12	289	324	324	640	554	545	530	854	679	622	592	554
AAZA 900 T4 5,5kW	336	40	8x12	8x12	337	361	372	715	628	617	600	961	759	696	668	628
AAZA 900 T4 7,5kW	336	40	8x12	8x12	337	361	372	715	628	617	600	961	759	696	668	628
AAZA 1000 T4 7,5kW	336	40	8x12	8x12	337	172	372	790	691	670	670	1072	841	775	735	691
AAZA 1000 T4 11kW	436	50	8x12	8x12	395	172	440	790	691	670	670	1072	841	775	735	691

MODEL	X1	X2	X3	X4	X5	X6	X7	a1	a2	b1	b2	d1	d2	n1xp	n2xp
AAZA 400 T2 0,75kW	280	445	351	314	340	302	293	129	155	102	128	165	190	-	-
AAZA 400 T2 1,1kW	280	445	351	314	340	302	293	129	155	102	128	165	190	-	-
AAZA 450 T2 1,1kW	300	486	388	350	375	335	319	139	165	110	136	182	215	-	-
AAZA 450 T2 1,5kW	300	486	388	350	375	335	319	139	165	110	136	182	215	-	-
AAZA 500 T2 2,2kW	335	541	431	386	410	370	350	151	177	119	145	200	235	-	-
AAZA 500 T2 3kW	335	541	431	386	410	370	350	151	177	119	145	200	235	-	-
AAZA 560 T2 3kW	375	606	483	438	460	418	392	165	191	129	155	219	250	-	1x100
AAZA 560 T2 4kW	375	606	483	438	460	418	392	165	191	129	155	219	250	-	1x100
AAZA 630 T2 5,5kW	425	688	544	493	515	472	438	182	216	139	175	241	275	-	1x112
AAZA 630 T2 7,5kW	425	688	544	493	515	472	438	182	216	139	175	241	275	-	1x112
AAZA 710 T2 7,5kW	475	764	606	547	570	522	489	200	236	151	187	265	298	-	1x112
AAZA 710 T2 11kW	475	764	606	547	570	522	489	200	236	151	187	265	298	-	1x112
AAZA 800 T2 15kW	530	854	679	622	640	592	545	219	255	165	201	292	325	-	1x112
AAZA 800 T2 18,5kW	530	854	679	622	640	592	545	219	255	165	201	292	325	-	1x112
AAZA 800 T4 3kW	530	854	679	622	640	592	545	219	255	165	201	292	325	-	1x112
AAZA 800 T4 4kW	530	854	679	622	640	592	545	219	255	165	201	292	325	-	1x112
AAZA 900 T4 5,5kW	600	961	759	696	715	668	617	241	277	182	218	332	365	1x112	1x112
AAZA 900 T4 7,5kW	600	961	759	696	715	668	617	241	277	182	218	332	365	1x112	1x112
AAZA 1000 T4 7,5kW	670	1072	841	775	790	735	670	265	301	200	236	366	400	1x112	1x112
AAZA 1000 T4 11kW	670	1072	841	775	790	735	670	265	301	200	236	366	400	1x112	1x112

CONNECTION DIAGRAMS / esquema de conexiones

1 THREE PHASE MOTORS 1 SPEED / motores trifásicos 1 velocidad

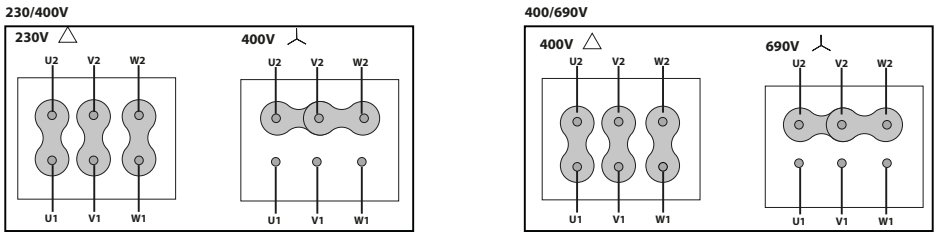

CHARACTERISTIC CURVES / curvas características

2 POLE / 2 polos

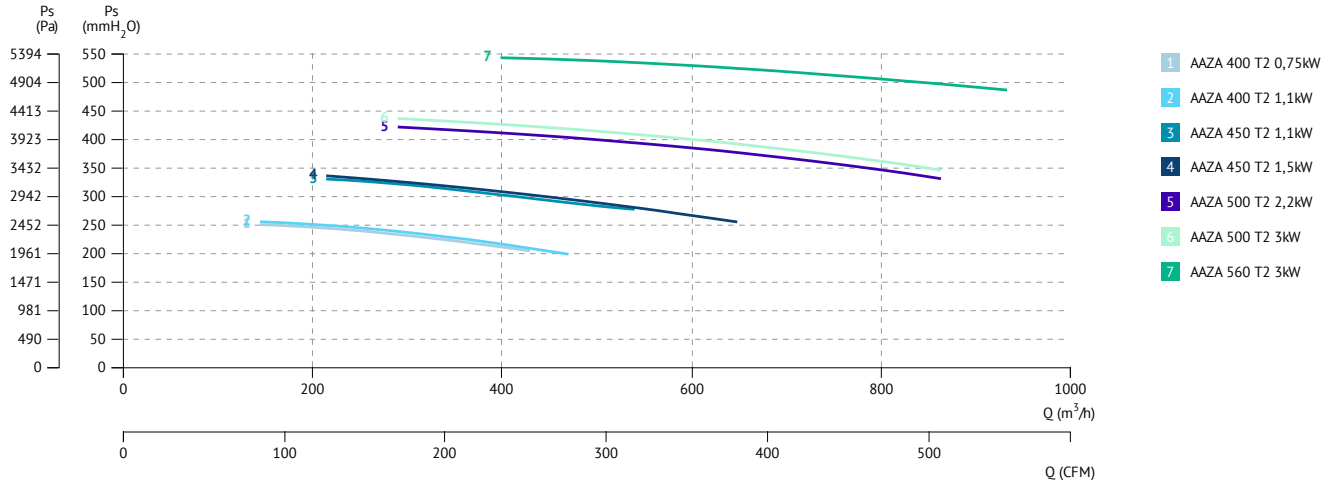

2 POLE / 2 polos

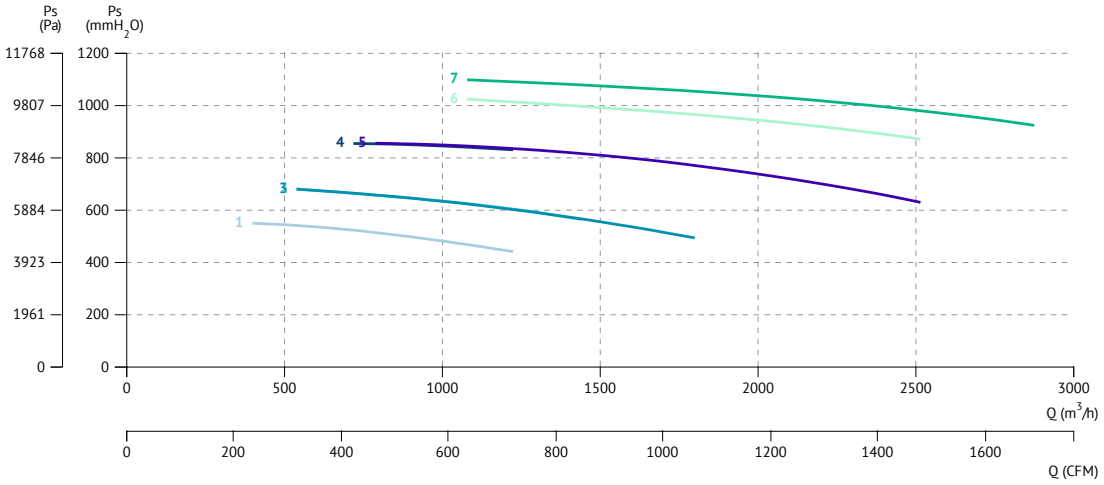

1 AAZA 560 T2 4kW
2 AAZA 630 T2 5,5kW
3 AAZA 630 T2 7,5kW
4 AAZA 710 T2 7,5kW
5 AAZA 710 T2 11kW
6 AAZA 800 T2 15kW
7 AAZA 800 T2 18,5kW

4 POLE / 4 polos

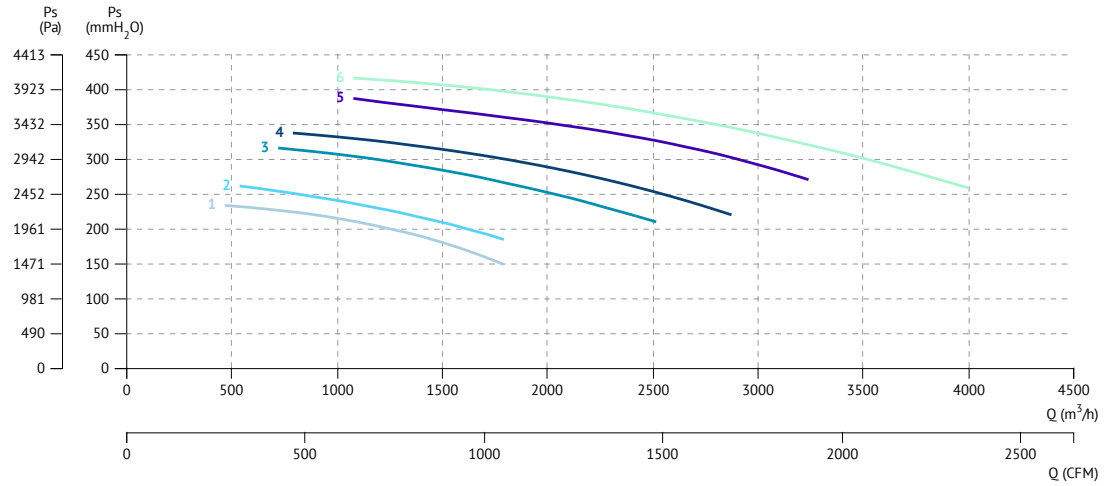

1 AAZA 800 T4 3kW
2 AAZA 800 T4 4kW
3 AAZA 900 T4 5,5kW
4 AAZA 900 T4 7,5kW
5 AAZA 1000 T4 7,5kW
6 AAZA 1000 T4 11kW

AATVA

Different configurations of free shaft without motor or belt driven motor
Eje libre sin motor o motor a transmisión en diferentes configuraciones

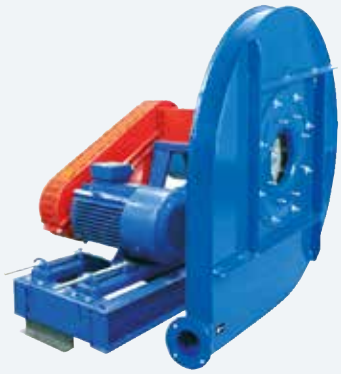

+ info 60 Hz ErP

MANUFACTURING FEATURES

- Rolling steel sheet housing, fully welded and protected against corrosion with polyester powder finishing coat.
- High efficiency single inlet backward curved impeller manufactured in rolling steel sheet protected against corrosion with polyester powder finishing coat. AATZA range with straight blade impeller in steel sheet protected with polyester powder.
- The fan is supplied with free axle (sist.1), that is: without motor, pulleys or belts or with motor and transmission set (syst.9 and 12).
- For models with motor: standard squirrel cage asynchronous motor with IP-55 protection and class F insulation. Standard voltages 230/400V 50Hz for three-phase motors up to 4kW and 400/690V 50Hz for higher powers.
- Front support included from size 710. Not available for lower sizes (AATVA - front support not available).

APPLICATIONS

Designed for inline installation, they are suitable for:
- Industrial applications, air extraction or injection.
- Cooling of machines and parts.
- Pneumatic transport.
- Clean air (AATVA, AATVC) or slightly dusty air transport (AATVP, AATVG/N, AATVM).
- Transport of solid material and textile fibers (AZZA).

UNDER REQUEST

- Fans for special voltages.
- 2 speed motor.
- C4 or C5 coating painting.
- Hot dip galvanized.
- Special steel (Cor-Ten A, Hardox...).
- Inox 304 (normal or electropolished finish).
- Inox 316 (normal or electropolished finish).
- Cooling wheel.
- Anticaloric paint.
- Reinforced housing.
- Fully welded housing (waterproof).
- Welded impeller.
- Insulated housing.
- Split casing (for big sizes).
- Inspection door to facilitate maintenance and cleaning.
- Drain plug.
- Airtight shaft.
- Frontal foot.
- Double suction flange.
- Available in non-sparking air passage and standard motor.
- Other brands of motors.
- Orientation: RD0, RD45, RD90, RD135, RD180, RD225, RD270, RD315, LG0, LG45, LG90, LG135, LG180. LG225, LG315.

This is a belt driven range, each model can be manufactured at different rpm, in case of order should be indicated the desired rpm for the correct operation of the unit and according to the needs.

CARACTERÍSTICAS CONSTRUCTIVAS

- Carcasa fabricada en chapa de acero laminado totalmente soldada y protegida contra la corrosión mediante recubrimiento en polvo de resina de poliéster.
- Turbina de álabes curvados hacia atrás (a reacción) de simple aspiración y alto rendimiento, fabricada en chapa de acero laminado y recubierta contra la corrosión en polvo de resina de poliéster. La serie AATZA lleva turbina de pala recta en chapa de acero protegida con poliéster.
- El ventilador se suministra a eje libre (sist.1), es decir: sin motor, poleas ni correas o con motor y conjunto de transmisión (sist.9 y 12).
- Para modelos con motor: motor asíncrono normalizado de jaula de ardilla con protección IP-55 y aislamiento clase F. Voltajes estándar 230/400V 50Hz para motores trifásicos hasta 4kW y 400/690V 50Hz para potencias superiores.
- Pie delantero incluido a partir del tamaño 710. No disponible para tamaños inferiores (AATVA - pie delantero no disponible).

APLICACIONES

Diseñados para instalación en conducto, son indicados para:
- Procesos industriales, extracción o inyección localizada.
- Refrigeración de máquinas, enfriamiento de piezas.
- Transporte neumático.
- Transporte de aire limpio (AATVA, AATVC) o ligeramente polvoriento (AATVP, AATVG/N, AATVM).
- Transporte de materia sólida y fibra textil (AZZA).

BAJO DEMANDA

- Ventiladores para voltajes especiales.
- Motor 2 velocidades.
- Acabado pintura C4-C5.
- Galvanizado en caliente.
- Aceros especiales (Corten, Hardox...).
- Inox 304 (acabado normal o electropulido).
- Inox 316 (acabado normal o electropulido).
- Rodete de refrigeración.
- Pintura anticalórica.
- Carcasa reforzada.
- Carcasa totalmente soldada (estanca).
- Turbina con palas soldadas.
- Carcasa aislada.
- Carcasa partida (para tamaños grandes).
- Puerta inspección para facilitar el mantenimiento y la limpieza.
- Drenaje.
- Eje estanco.
- Pie frontal.
- Doble anillo aspiración.
- Disponibles con paso de aire antichispas y motor estándar.
- Otras marcas de motores.
- Orientación: RD0, RD45, RD90, RD135, RD180, RD225, RD270, RD315, LG0, LG45, LG90, LG135, LG180. LG225, LG315.

Esta gama es a transmisión, cada modelo se puede fabricar a distintas rpm, en caso de pedido se debe indicar las rpm a las que desea el equipo para que el modelo quede correctamente definido y sea adecuado a sus necesidades.

ACCESSORIES / accesorios



INT

Interruptor de corte

Safety switch



SFC

Variador de velocidad frecuencial

Frecuency speed controller



RI

Reja de protección.

Outlet protection guard.



EI

Embocadura impulsión

Outlet flange



RA

Rejilla aspiración

Inlet protection guard



AC

Brida conexión

Conection flange



BAD

Brida antivibratoria circular-circular

Coupling flange



SIL-C

Silenciador circular aspiración-impulsión

Inlet-outlet circular silencer



JE 45

Junta elástica

Flexible joint



BA 400

Brida antivibratoria 400º/2h

Anti-vibrating flange 400º/2h.



FS

Pie soporte delantero para ventiladores de media y alta presión

Front support for medium and high pressure fans



AB

Cabinas acústicas para ventiladores centrífugos Casals

Acoustic cabins for Casals centrifugal fans



AVS

Amortiguador de muelles.

Spring anti-vibration blocks.



AVR

Amortiguador antivibrátil de caucho.

Anti-vibration rubber block.

BELT DRIVEN / transmisión

Code	Model	R.P.M min	R.P.M max	Rated Power kW	Air flow m³/h	Sound dB (A)	Weight Kg	Connection diagram
5070035__R___	AATVA 350/P	2000	3500	1,1	230	54	(s.1)28	1
5070040__R___	AATVA 400/P	2000	3500	1,5	350	57	(s.1)35	1
5070045__R___	AATVA 450/P	2000	3500	3	360	59	(s.1)38	1
5070050__R___	AATVA 500/P	1800	3500	3	350	60	(s.1)42	1
5070056__R___	AATVA 560/P	1600	3500	3	520	64	(s.1)65	1
5070063__R___	AATVA 630/P	1600	3500	5,5	520	67	(s.1)70	1
5070071__R___	AATVA 710/P	1400	3500	7,5	750	69	(s.1)100	1
5070080__R___	AATVA 800/P	1450	3500	11	1.030	73	(s.1)125	1
5070090__R___	AATVA 900/P	1250	3200	18,5	1410	74	(s.1)220	1
5070100__R___	AATVA 1000/P	1250	2950	22	1770	75	(s.1)330	1

DIMENSIONS / dimensiones

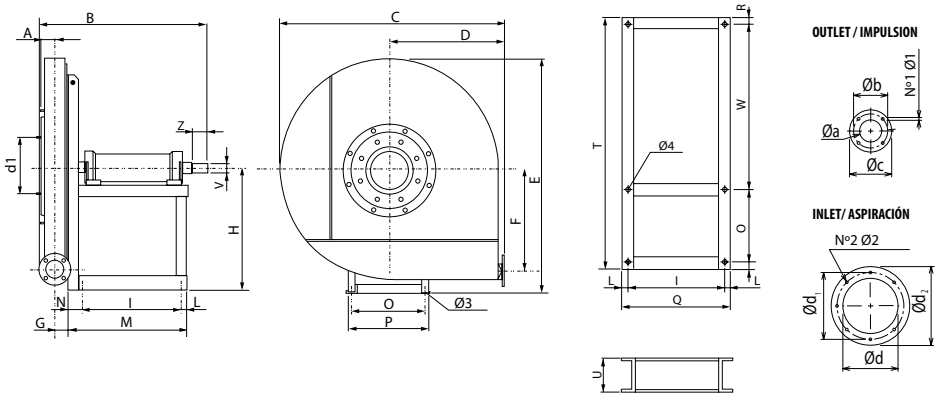

MODEL	Ø 3	Ø 4	A	B	C	D	E	F	G	H	I	L	M	N	N1 x Ø1	N2 x Ø2
AATVA 350/P	10	12	34	400	515	270	520	220	30	280	210	17	282	55	4x8,5	8x8
AATVA 400/P	12	12	34	405	675	350	673	300	31	355	210	17	282	55	4x8,5	8x8
AATVA 450/P	12	12	34	405	675	350	673	300	31	355	210	17	282	55	4x8,5	8x8
AATVA 500/P	14	12	34	405	675	350	673	300	31	355	210	17	282	55	4x8,5	8x8
AATVA 560/P	14	15	34	485	780	405	800	355	32	425	284	23	347	40	4x8,5	8x8
AATVA 630/P	14	15	34	485	780	405	800	355	32	425	284	23	347	40	4x8,5	8x8
AATVA 710/P	14	15	40	650	880	455	900	400	38	475	407	28	485	50	4x8,5	8x8
AATVA 800/P	14	15	40	650	980	505	1010	450	38	530	407	28	485	50	4x8,5	8x8
AATVA 900/P	14	15	49	695	1120	570	1140	500	48	600	407	28	485	50	4x8,5	8x8
AATVA 1000/P	14	15	49	850	1248	635	1305	560	50	670	477	22,5	544,5	45	4x8,5	8x8

MODEL	O	P	Q	R	S	T	U	V	Z	a	b	c	d	d1	d2
AATVA 350/P	228	255	244	13,5	445	700	80	19	40	54	84	104	145	182	215
AATVA 400/P	228	255	244	13,5	445	700	80	19	40	54	84	104	145	182	215

MODEL	O	P	Q	R	S	T	U	V	Z	a	b	c	d	d1	d2
AATVA 450/P	228	255	244	13,5	445	700	80	19	40	54	84	104	145	182	215
AATVA 500/P	228	255	244	13,5	445	700	80	19	40	54	84	104	145	182	215
AATVA 560/P	288	324	330	18	576	900	100	24	50	54	84	104	145	182	215
AATVA 630/P	288	324	303	18	576	900	100	24	50	54	84	104	145	182	215
AATVA 710/P	355	400	463	22,5	660	1060	120	28	60	66	102	126	165	200	235
AATVA 800/P	355	400	463	22,5	660	1060	120	28	60	66	102	126	165	200	235
AATVA 900/P	355	400	463	22,5	780	1180	120	38	80	83	118	143	185	219	250
AATVA 1000/P	485	530	543	22,5	780	1310	120	42	110	83	118	143	185	219	250

CONNECTION DIAGRAMS / esquema de conexiones

1 THREE PHASE MOTORS 1 SPEED / motores trifásicos 1 velocidad

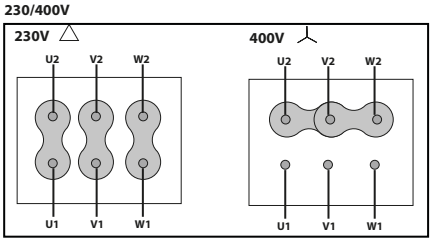

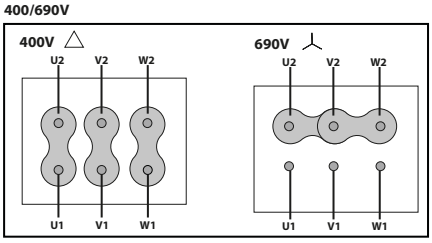

CHARACTERISTIC CURVES / curvas características

AATVA 350/P

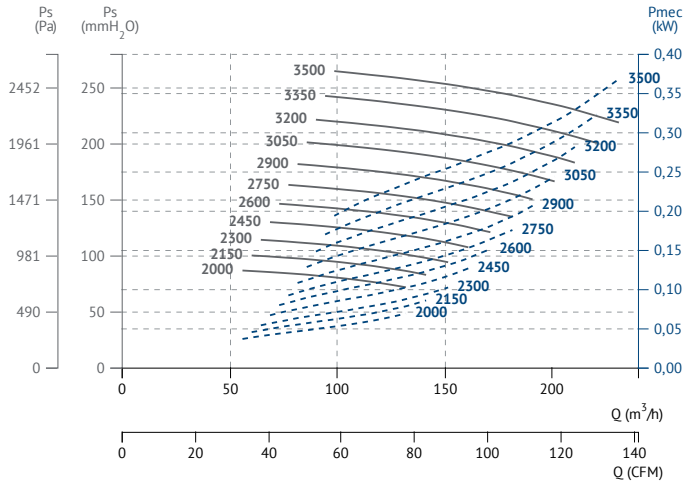

AATVA 400/P

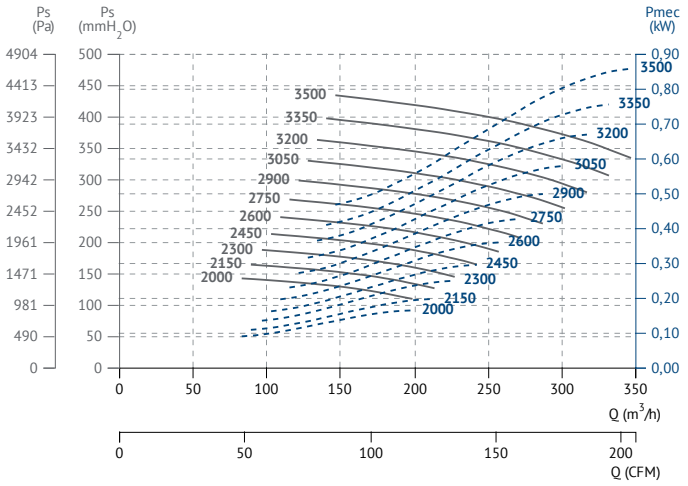

AATVA 450/P

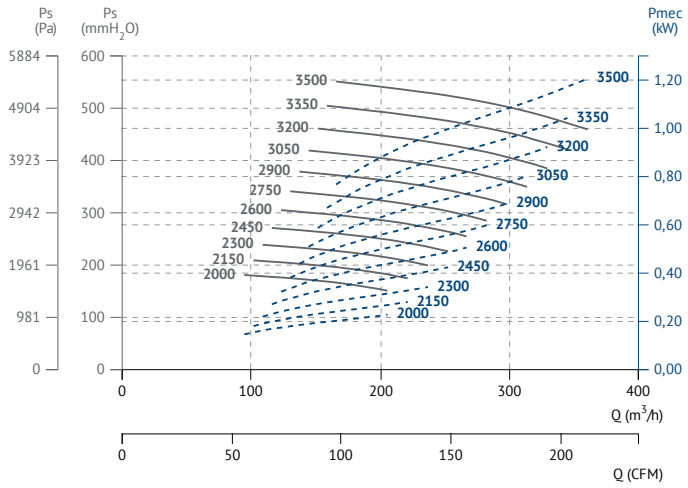

AATVA 500/P

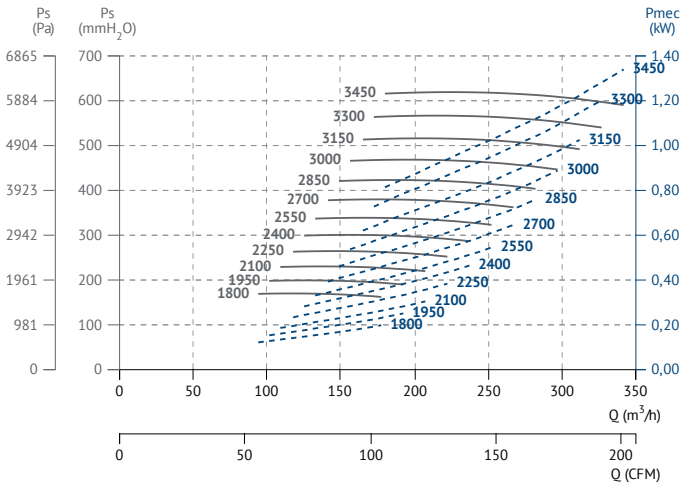

AATVA 560/P

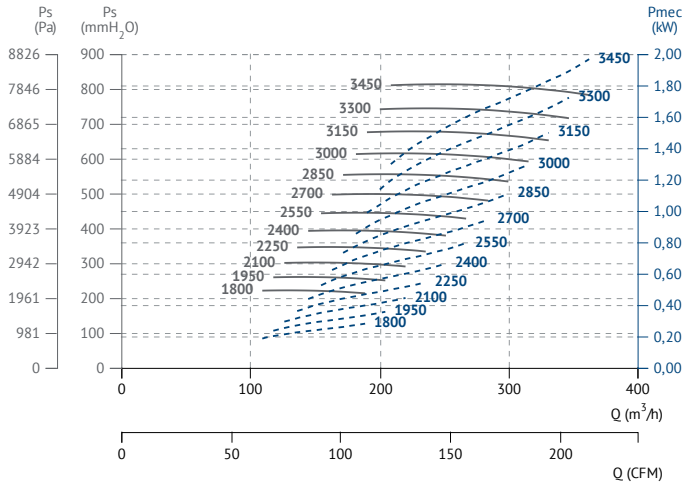

AATVA 630/P

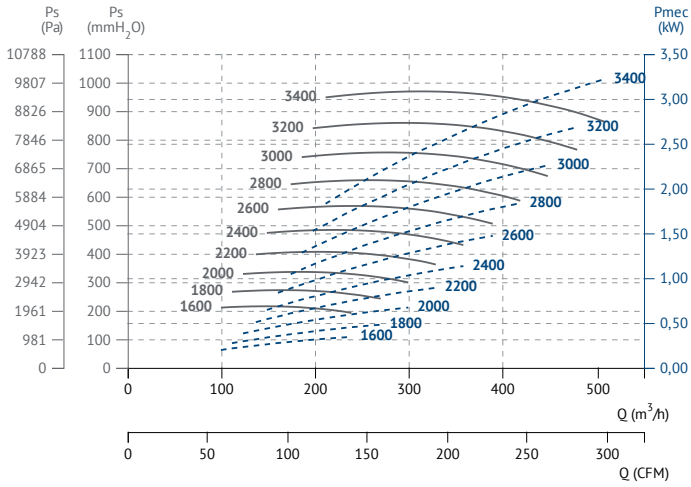

AATVA 710/P

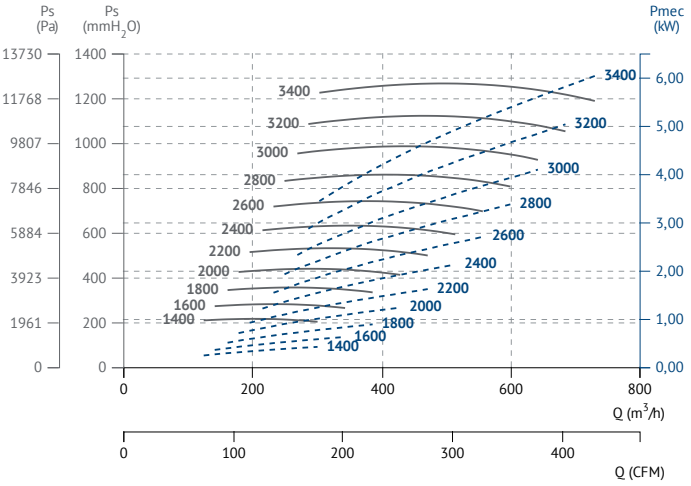

AATVA 800/P

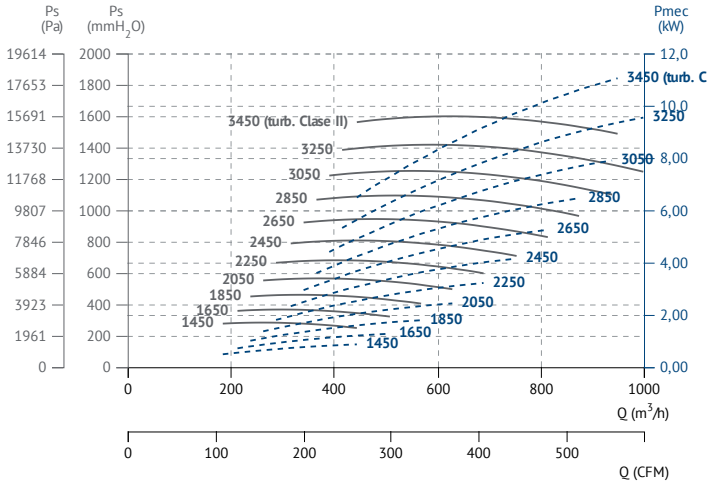

AATVA 900/P

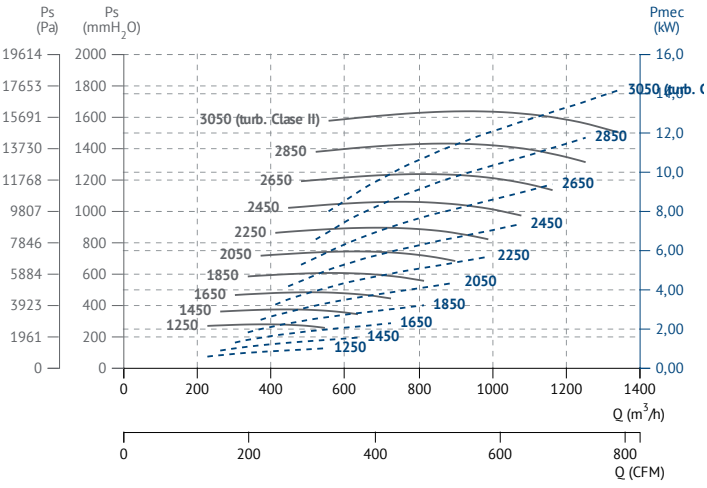

AATVA 1000/P

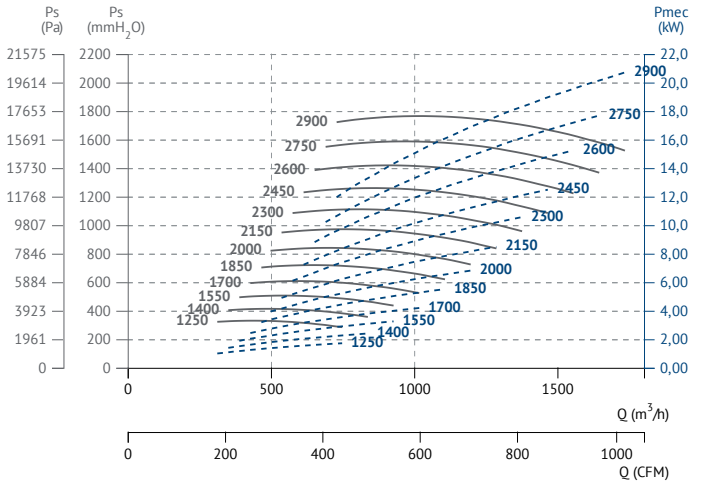

AATVC

Different configurations of free shaft without motor or belt driven motor

Eje libre sin motor o motor a transmisión en diferentes configuraciones

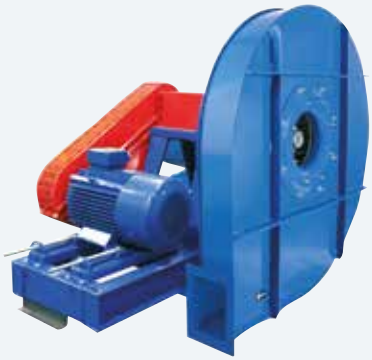

+ info 60 Hz

ErP

MANUFACTURING FEATURES

• Rolling steel sheet housing, fully welded and protected against corrosion with polyester powder finishing coat.
• High efficiency single inlet backward curved impeller manufactured in rolling steel sheet protected against corrosion with polyester powder finishing coat. AATZA range with straight blade impeller in steel sheet protected with polyester powder.
• The fan is supplied with free axle (sist.1), that is: without motor, pulleys or belts or with motor and transmission set (syst.9 and 12).
• For models with motor: standard squirrel cage asynchronous motor with IP-55 protection and class F insulation. Standard voltages 230/400V 50Hz for three-phase motors up to 4kW and 400/690V 50Hz for higher powers.
• Front support included from size 710. Not available for lower sizes (AATVA - front support not available).

APPLICATIONS

Designed for inline installation, they are suitable for:
• Industrial applications, air extraction or injection.
• Cooling of machines and parts.
• Pneumatic transport.
• Clean air (AATVA, AATVC) or slightly dusty air transport (AATVP, AATVG/N, AATVM).
• Transport of solid material and textile fibers (AZZA).

UNDER REQUEST

• Fans for special voltages.
• 2 speed motor.
• C4 or C5 coating painting.
• Hot dip galvanized.
• Special steel (Cor-Ten A, Hardox...).
• Inox 304 (normal or electropolished finish).
• Inox 316 (normal or electropolished finish).
• Cooling wheel.
• Anticaloric paint.
• Reinforced housing.
• Fully welded housing (waterproof).
• Welded impeller.
• Insulated housing.
• Split casing (for big sizes).
• Inspection door to facilitate maintenance and cleaning.
• Drain plug.
• Airtight shaft.
• Frontal foot.
• Double suction flange.
• Available in non-sparking air passage and standard motor.
• Other brands of motors.
• Orientation: RD0, RD45, RD90, RD135, RD180, RD225, RD270, RD315, LG0, LG45, LG90, LG135, LG180. LG225, LG315.

This is a belt driven range, each model can be manufactured at different rpm, in case of order should be indicated the desired rpm for the correct operation of the unit and according to the needs.

CARACTERÍSTICAS CONSTRUCTIVAS

• Carcasa fabricada en chapa de acero laminado totalmente soldada y protegida contra la corrosión mediante recubrimiento en polvo de resina de poliéster.
• Turbina de álabes curvados hacia atrás (a reacción) de simple aspiración y alto rendimiento, fabricada en chapa de acero laminado y recubierta contra la corrosión en polvo de resina de poliéster. La serie AATZA lleva turbina de pala recta en chapa de acero protegida con poliéster.
• El ventilador se suministra a eje libre (sist.1), es decir: sin motor, poleas ni correas o con motor y conjunto de transmisión (sist.9 y 12).
• Para modelos con motor: motor asíncrono normalizado de jaula de ardilla con protección IP-55 y aislamiento clase F. Voltajes estándar 230/400V 50Hz para motores trifásicos hasta 4kW y 400/690V 50Hz para potencias superiores.
• Pie delantero incluido a partir del tamaño 710. No disponible para tamaños inferiores (AATVA - pie delantero no disponible).

APLICACIONES

Diseñados para instalación en conducto, son indicados para:
• Procesos industriales, extracción o inyección localizada.
• Refrigeración de máquinas, enfriamiento de piezas.
• Transporte neumático.
• Transporte de aire limpio (AATVA, AATVC) o ligeramente polvoriento (AATVP, AATVG/N, AATVM).
• Transporte de materia sólida y fibra textil (AZZA).

BAJO DEMANDA

• Ventiladores para voltajes especiales.
• Motor 2 velocidades.
• Acabado pintura C4-C5.
• Galvanizado en caliente.
• Aceros especiales (Corten, Hardox...).
• Inox 304 (acabado normal o electropulido).
• Inox 316 (acabado normal o electropulido).
• Rodete de refrigeración.
• Pintura anticalórica.
• Carcasa reforzada.
• Carcasa totalmente soldada (estanca).
• Turbina con palas soldadas.
• Carcasa aislada.
• Carcasa partida (para tamaños grandes).
• Puerta inspección para facilitar el mantenimiento y la limpieza.
• Drenaje.
• Eje estanco.
• Pie frontal.
• Doble anillo aspiración.
• Disponibles con paso de aire antichispas y motor estándar.
• Otras marcas de motores.
• Orientación: RD0, RD45, RD90, RD135, RD180, RD225, RD270, RD315, LG0, LG45, LG90, LG135, LG180. LG225, LG315.

Esta gama es a transmisión, cada modelo se puede fabricar a distintas rpm, en caso de pedido se debe indicar las rpm a las que desea el equipo para que el modelo quede correctamente definido y sea adecuado a sus necesidades.

ACCESSORIES / accesorios



INT

Interruptor de corte

Safety switch



SFC

Variador de velocidad frecuencial

Frecuency speed controller



RI

Reja de protección.

Outlet protection guard.



EI

Embocadura impulsión

Outlet flange



RA

Rejilla aspiración

Inlet protection guard



AC

Brida conexión

Conection flange



BAD

Brida antivibratoria circular-circular

Coupling flange



SIL-C

Silenciador circular aspiración-impulsión

Inlet-outlet circular silencer



JE 45

Junta elástica

Flexible joint



BA 400

Brida antivibratoria 400º/2h

Anti-vibrating flange 400º/2h.



FS

Pie soporte delantero para ventiladores de media y alta presión

Front support for medium and high pressure fans



AB

Cabinas acústicas para ventiladores centrífugos Casals

Acoustic cabins for Casals centrifugal fans



AVS

Amortiguador de muelles.

Spring anti-vibration blocks.



AVR

Amortiguador antivibrátil de caucho.

Anti-vibration rubber block.

BELT DRIVEN / transmisión

Code	Model	R.P.M min	R.P.M max	Rated Power kW	Air flow m³/h	Sound dB (A)	Weight Kg	Connection diagram
5066050__R___	AATVC 500	1800	3500	5,5	980	58	(s.1) 63	1
5066056__R___	AATVC 560	1600	3500	5,5	1.400	61	(s.1) 79	1
5066063__R___	AATVC 630	1700	3500	11	1.850	64	(s.1) 131	1
5066071__R___	AATVC 710	1400	3500	15	2.480	66	(s.1) 181	1
5066080__R___	AATVC 800	1450	3500	22	3.450	68	(s.1) 199	1
5066090__R___	AATVC 900	1350	3200	37	4.670	69	(s.1) 310	1
5066100__R___	AATVC 1000	1250	3200	55	6.320	72	(s.1) 452	1
5066112__R___	AATVC 1120	1350	2950	90	8.340	73	(s.1) 470	1
5066125__R___	AATVC 1250	1000	2600	90	9.750	75	(s.1)800	1

DIMENSIONS / dimensiones

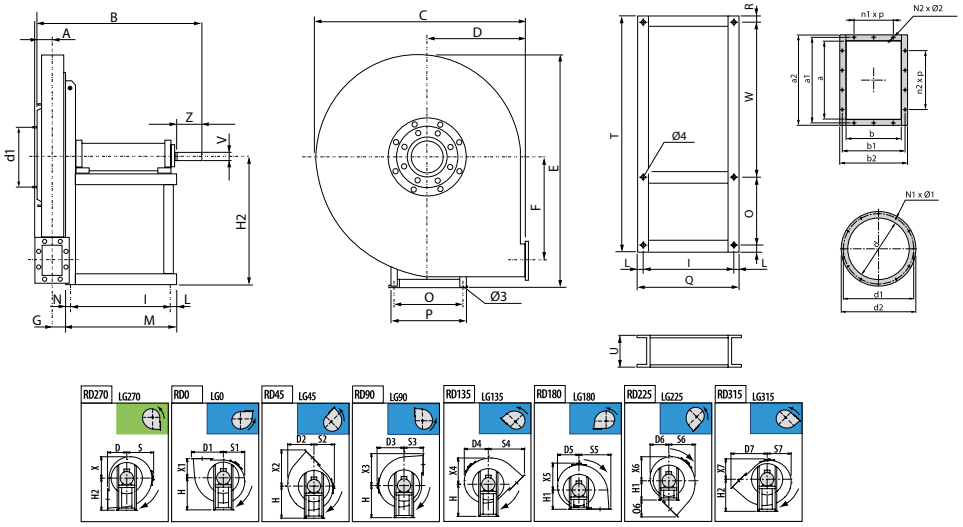

MODEL	Ø 3	Ø 4	A	B	C	D	D1	D2	D3	D4	D5	D6	D7	E	F	G	H	H1
AATVC 500	14	14	45	668	745	335	386	386	410	370	346	350	541	796	347	42	450	450
AATVC 560	14	14	50	678	835	375	482	438	460	418	391	392	606	891	393	48	500	500
AATVC 630	14	14	58	708	940	425	539	493	515	472	441	438	681	1001	443	53	560	560

MODEL	H2	I	L	M	N	N1 x Ø1	N12 x Ø2	O	P	Q	R	S	S 1	S2	S3
AATVC 500	450	407	28	485	50	8x8	4x10	355	400	463	23	410	346	350	335
AATVC 560	500	407	28	485	50	8x8	4x10	355	400	463	23	460	391	392	375
AATVC 630	560	407	28	485	50	8x8	6x10	355	400	463	23	515	441	438	425

MODEL	S4	S5	S6	S7	T	U	V	W	X	X1	X2	X3	X4	X5	X6	X7	Z
AATVC 500	541	430	386	370	1060	120	28	660	346	335	541	430	386	410	370	350	60
AATVC 560	606	482	438	418	1180	120	28	780	391	375	606	482	438	460	418	392	60
AATVC 630	681	539	493	472	1180	120	38	780	441	425	681	539	493	515	472	438	80

MODEL	a	a1	a2	b	b1	b2	d	d1	d2	n2xp
AATVC 500	105	139	165	76	110	136	145	182	215	-
AATVC 560	117	151	177	85	119	145	165	200	235	-
AATVC 630	131	165	191	95	129	155	185	219	250	1x100

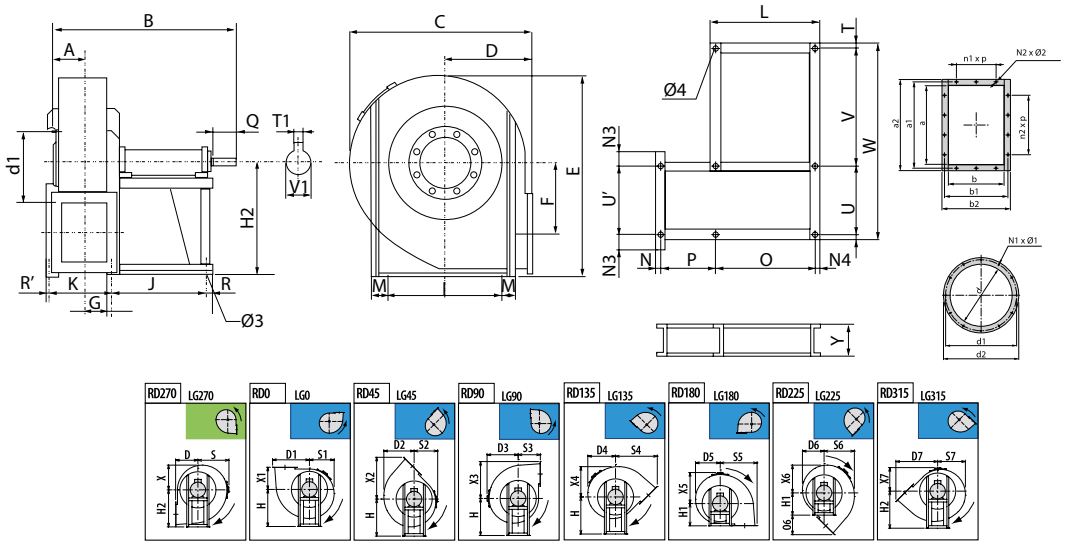

MODEL	Ø 3	Ø 4	A	B	C	D	D1	D2	D3	D4	D5	D6	D7	E	F	G	H	H1
AATVC 710	19	19	67	825	1045	475	605	547	570	522	493	489	764	1123	497	115,5	630	630
AATVC 800	19	19	73	860	1170	530	678	622	640	592	554	545	854	1264	560	121,5	710	710
AATVC 900	19	19	84	880	1315	600	759	696	715	668	628	617	961	1428	631	129,5	800	800
AATVC 1000	24	20	90	1005	1460	670	846	775	790	735	690	670	1074	1590	707	165,5	900	900
AATVC 1120	19	20	103	1026	1630	750	942	898	880	857	770	713	1196	1770	791	174,5	1000	1000
AATVC 1250	24	20	113	1180	1815	840	1054	998	975	944	863	802	1339	1983	890	197,5	960	840

MODEL	H2	I	J	K	L	M	N	N1 x Ø1	N2 x Ø2	N3	N4	O	P	Q	R	R'	S
AATVC 710	550	485	477	191	543	12	20	8x8	6x12	53	33	289	191	110	33	20	570
AATVC 800	620	485	477	203	543	23	20	8x8	6x12	55	33	324	203	110	33	20	640
AATVC 900	695	485	477	219	543	23	20	8x10	6x12	60	33	361	219	110	33	20	715
AATVC 1000	770	762	551	261	629	32	35	8x12	8x12	188	39	551	261	110	39	35	790
AATVC 1120	860	862	551	279	629	32	35	8x12	8x12	203	39	551	279	110	39	35	880
AATVC 1250	960	1056	607	285	697	45	55	8x12	10x12	105	45	607	285	140	45	55	975

MODEL	S1	S2	S3	S4	S5	S6	S7	T	T1	U	U'	V	V1	W	X	X1	X2	X3	X4
AATVC 710	493	489	475	764	605	547	522	23	12	485	400	720	42	1250	493	475	764	605	547
AATVC 800	554	545	530	854	678	622	592	23	12	485	410	970	42	1500	554	530	854	678	622
AATVC 900	628	617	600	961	759	696	668	23	14	485	420	970	48	1500	628	600	961	759	696
AATVC 1000	690	670	670	1074	846	775	735	32	14	762	450	974	48	1800	690	670	1074	846	775
AATVC 1120	770	713	750	1196	942	898	857	32	16	862	520	974	55	1800	770	750	1196	942	898
AATVC 1250	863	802	840	1339	1054	998	944	45	18	1056	1056	1066	65	2212	863	840	1339	1054	998

MODEL	X5	X6	X7	Y	a	a1	a2	b	b1	b2	d	d1	d2	n1xp	n2xp
AATVC 710	570	522	489	160	146	182	216	105	139	175	205	241	275	-	1x112
AATVC 800	640	592	545	160	166	200	236	117	151	187	228	265	298	-	1x112
AATVC 900	715	668	617	160	185	219	255	131	165	201	255	292	325	-	1x112
AATVC 1000	790	735	670	180	207	241	277	148	182	218	285	332	365	1x112	1x112
AATVC 1120	880	857	713	180	231	265	301	166	200	236	320	366	400	1x112	1x112
AATVC 1250	975	944	802	220	258	292	328	185	219	255	360	405	440	1x112	2x112

CONNECTION DIAGRAMS / esquema de conexiones

1 THREE PHASE MOTORS 1 SPEED / motores trifásicos 1 velocidad

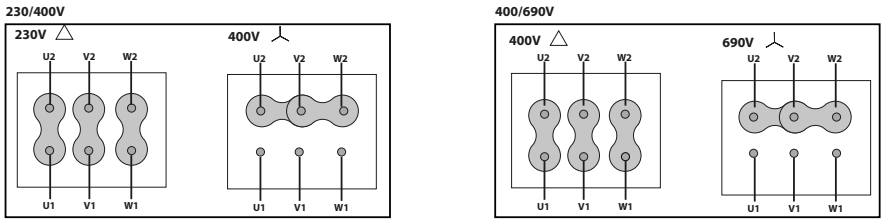

CHARACTERISTIC CURVES / curvas características

AATVC 500

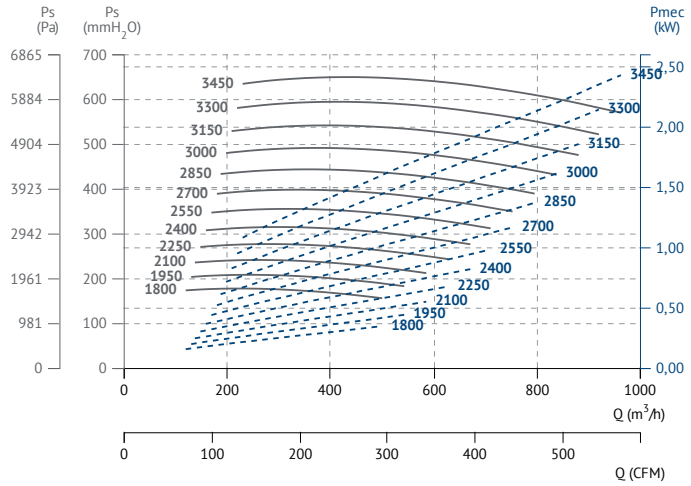

AATVC 560

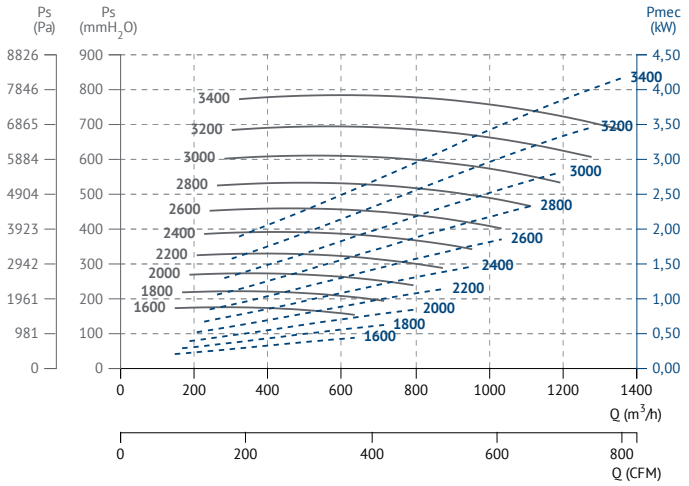

AATVC 630

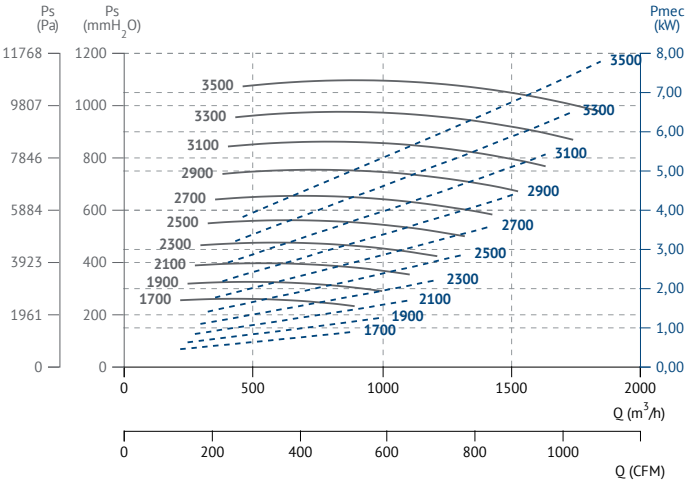

AATVC 710

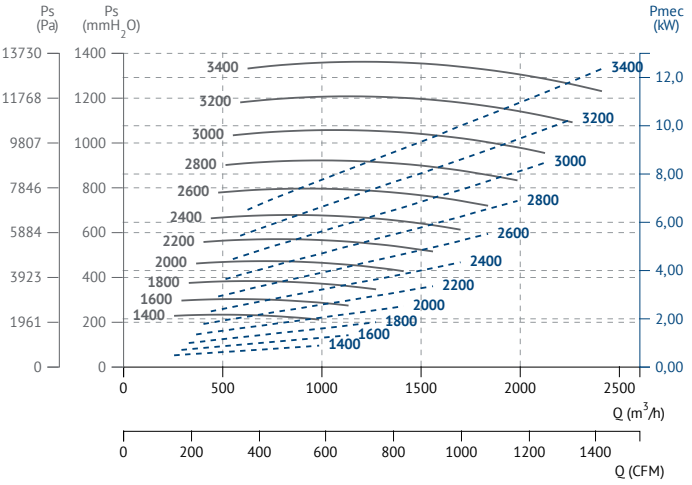

AATVC 800

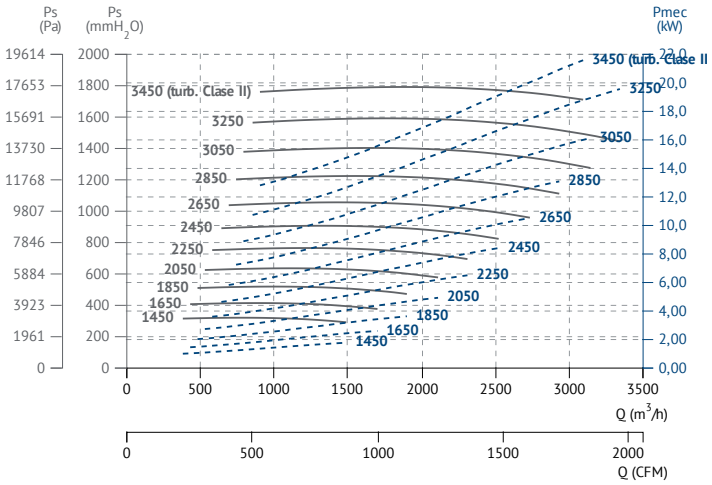

AATVC 900

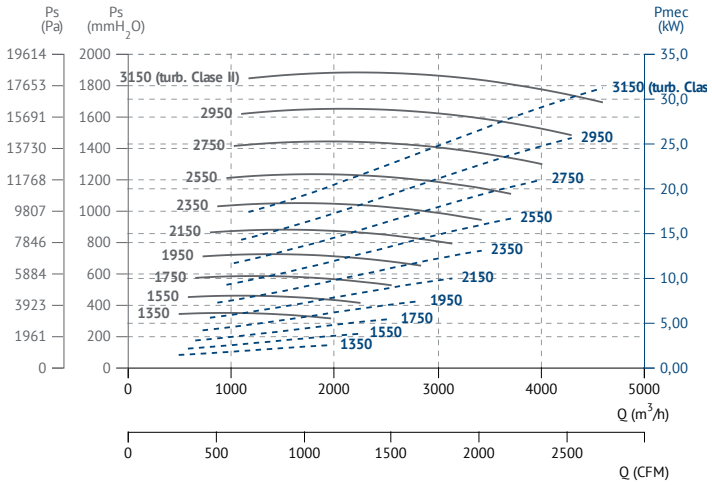

AATVC 1000

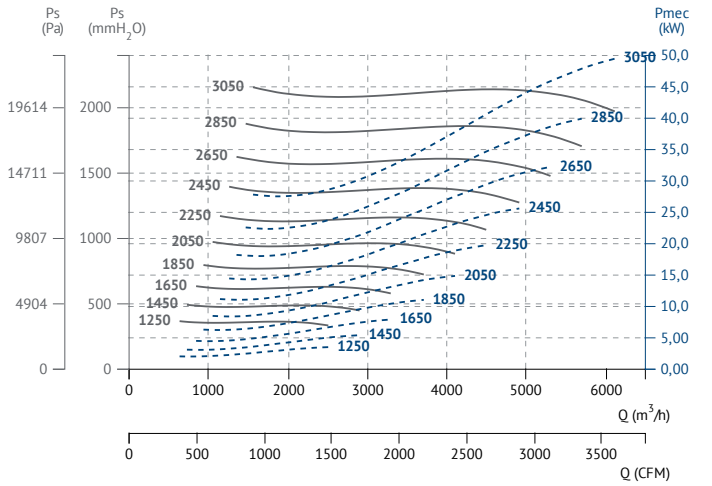

AATVC 1120

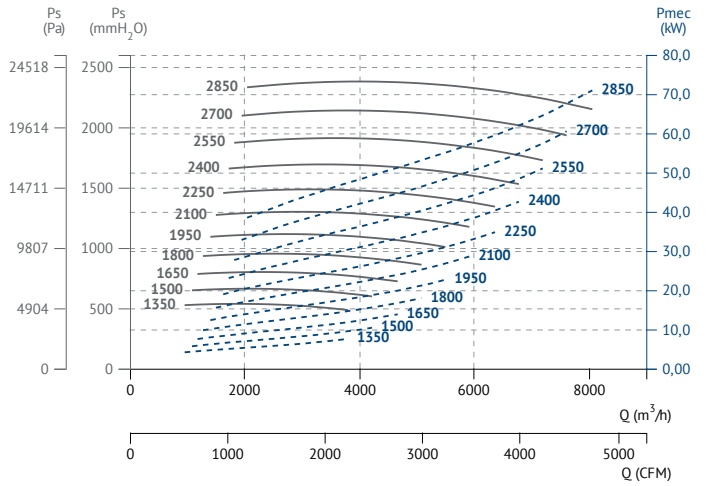

AATVC 1250

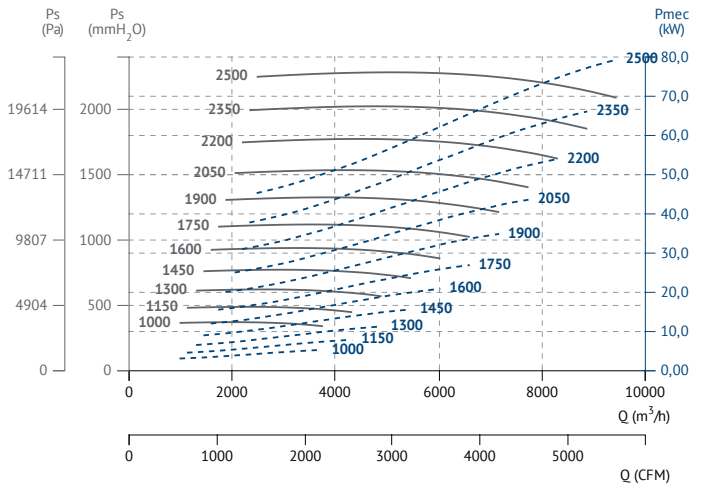

AATVP

Different configurations of free shaft without motor or belt driven motor

Eje libre sin motor o motor a transmisión en diferentes configuraciones



+ info 60 Hz

ErP

MANUFACTURING FEATURES

• Rolling steel sheet housing, fully welded and protected against corrosion with polyester powder finishing coat.
• High efficiency single inlet backward curved impeller manufactured in rolling steel sheet protected against corrosion with polyester powder finishing coat. AATZA range with straight blade impeller in steel sheet protected with polyester powder.
• The fan is supplied with free axle (sist.1), that is: without motor, pulleys or belts or with motor and transmission set (syst.9 and 12).
• For models with motor: standard squirrel cage asynchronous motor with IP-55 protection and class F insulation. Standard voltages 230/400V 50Hz for three-phase motors up to 4kW and 400/690V 50Hz for higher powers.
• Front support included from size 710. Not available for lower sizes (AATVA - front support not available).

APPLICATIONS

Designed for inline installation, they are suitable for:
• Industrial applications, air extraction or injection.
• Cooling of machines and parts.
• Pneumatic transport.
• Clean air (AATVA, AATVC) or slightly dusty air transport (AATVP, AATVG/N, AATVM).
• Transport of solid material and textile fibers (AZZA).

UNDER REQUEST

• Fans for special voltages.
• 2 speed motor.
• C4 or C5 coating painting.
• Hot dip galvanized.
• Special steel (Cor-Ten A, Hardox...).
• Inox 304 (normal or electropolished finish).
• Inox 316 (normal or electropolished finish).
• Cooling wheel.
• Anticaloric paint.
• Reinforced housing.
• Fully welded housing (waterproof).
• Welded impeller.
• Insulated housing.
• Split casing (for big sizes).
• Inspection door to facilitate maintenance and cleaning.
• Drain plug.
• Airtight shaft.
• Frontal foot.
• Double suction flange.
• Available in non-sparking air passage and standard motor.
• Other brands of motors.
• Orientation: RD0, RD45, RD90, RD135, RD180, RD225, RD270, RD315, LG0, LG45, LG90, LG135, LG180. LG225, LG315.

This is a belt driven range, each model can be manufactured at different rpm, in case of order should be indicated the desired rpm for the correct operation of the unit and according to the needs.

CARACTERÍSTICAS CONSTRUCTIVAS

• Carcasa fabricada en chapa de acero laminado totalmente soldada y protegida contra la corrosión mediante recubrimiento en polvo de resina de poliéster.
• Turbina de álabes curvados hacia atrás (a reacción) de simple aspiración y alto rendimiento, fabricada en chapa de acero laminado y recubierta contra la corrosión en polvo de resina de poliéster. La serie AATZA lleva turbina de pala recta en chapa de acero protegida con poliéster.
• El ventilador se suministra a eje libre (sist.1), es decir: sin motor, poleas ni correas o con motor y conjunto de transmisión (sist.9 y 12).
• Para modelos con motor: motor asíncrono normalizado de jaula de ardilla con protección IP-55 y aislamiento clase F. Voltajes estándar 230/400V 50Hz para motores trifásicos hasta 4kW y 400/690V 50Hz para potencias superiores.
• Pie delantero incluido a partir del tamaño 710. No disponible para tamaños inferiores (AATVA - pie delantero no disponible).

APLICACIONES

Diseñados para instalación en conducto, son indicados para:
• Procesos industriales, extracción o inyección localizada.
• Refrigeración de máquinas, enfriamiento de piezas.
• Transporte neumático.
• Transporte de aire limpio (AATVA, AATVC) o ligeramente polvoriento (AATVP, AATVG/N, AATVM).
• Transporte de materia sólida y fibra textil (AZZA).

BAJO DEMANDA

• Ventiladores para voltajes especiales.
• Motor 2 velocidades.
• Acabado pintura C4-C5.
• Galvanizado en caliente.
• Aceros especiales (Corten, Hardox...).
• Inox 304 (acabado normal o electropulido).
• Inox 316 (acabado normal o electropulido).
• Rodete de refrigeración.
• Pintura anticalórica.
• Carcasa reforzada.
• Carcasa totalmente soldada (estanca).
• Turbina con palas soldadas.
• Carcasa aislada.
• Carcasa partida (para tamaños grandes).
• Puerta inspección para facilitar el mantenimiento y la limpieza.
• Drenaje.
• Eje estanco.
• Pie frontal.
• Doble anillo aspiración.
• Disponibles con paso de aire antichispas y motor estándar.
• Otras marcas de motores.
• Orientación: RD0, RD45, RD90, RD135, RD180, RD225, RD270, RD315, LG0, LG45, LG90, LG135, LG180. LG225, LG315.

Esta gama es a transmisión, cada modelo se puede fabricar a distintas rpm, en caso de pedido se debe indicar las rpm a las que desea el equipo para que el modelo quede correctamente definido y sea adecuado a sus necesidades.

ACCESSORIES / accesorios



INT

Interruptor de corte

Safety switch



SFC

Variador de velocidad frecuencial

Frecuency speed controller



RI

Reja de protección.

Outlet protection guard.



EI

Embocadura impulsión

Outlet flange



RA

Rejilla aspiración

Inlet protection guard



AC

Brida conexión

Conection flange



BAD

Brida antivibratoria circular-circular

Coupling flange



SIL-C

Silenciador circular aspiración-impulsión

Inlet-outlet circular silencer



JE 45

Junta elástica

Flexible joint



BA 400

Brida antivibratoria 400º/2h

Anti-vibrating flange 400º/2h.



FS

Pie soporte delantero para ventiladores de media y alta presión

Front support for medium and high pressure fans



AB

Cabinas acústicas para ventiladores centrífugos Casals

Acoustic cabins for Casals centrifugal fans



AVS

Amortiguador de muelles.

Spring anti-vibration blocks.



AVR

Amortiguador antivibrátil de caucho.

Anti-vibration rubber block.

BELT DRIVEN / transmisión

Code	Model	R.P.M min	R.P.M max	Rated Power kW	Air flow m³/h	Sound dB (A)	Weight Kg	Connection diagram
5069040__R___	AATVP 400	1800	3500	1,5	690	50	(s.1) 40	1
5069045__R___	AATVP 450	1800	3500	3	1.000	54	(s.1) 65	1
5069050__R___	AATVP 500	1800	3500	7,5	1.370	56	(s.1) 80	1
5069056__R___	AATVP 560	1600	3500	7,5	1.850	59	(s.1) 100	1
5069063__R___	AATVP 630	1600	3500	11	2.740	61	(s.1) 133	1
5069071__R___	AATVP 710	1450	3500	22	3.920	64	(s.1) 183	1
5069080__R___	AATVP 800	1450	3500	30	5.380	67	(s.1) 218	1
5069090__R___	AATVP 900	1250	3300	55	7.600	69	(s.1) 320	1
5069100__R___	AATVP 1000	1250	3300	75	9.710	71	(s.1) 457	1
5069112__R___	AATVP 1120	1150	2950	90	12.080	72	(s.1) 481	1

DIMENSIONS / dimensiones

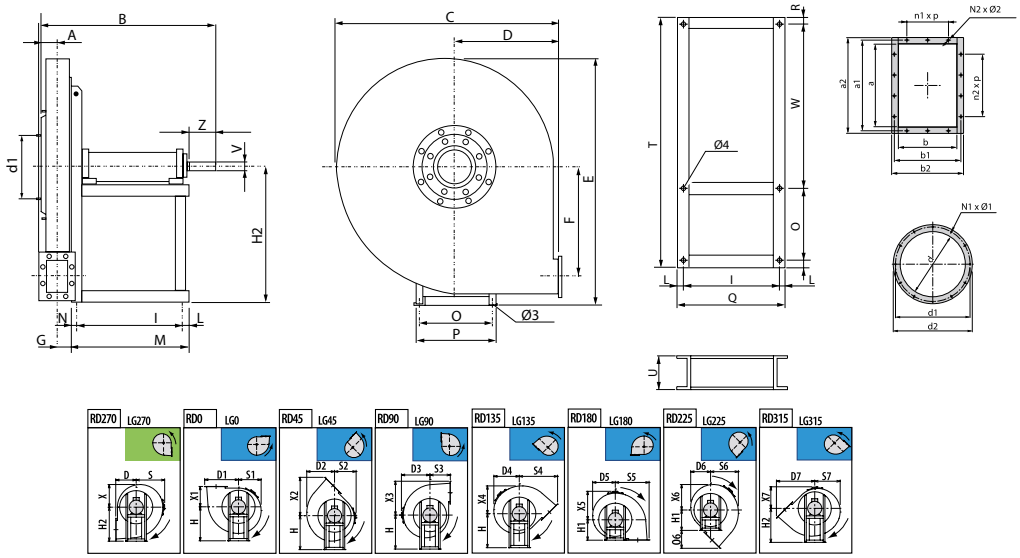

MODEL	Ø 3	Ø 4	A	B	C	D	D1	D2	D3	D4	D5	D6	D7	E	F	G	H	H1
AATVP 400	12	14	45	522	620	280	350	314	340	302	283	293	445	658	267	42	375	375
AATVP 450	12	14	50	531	675	300	387	350	375	335	314	319	486	714	298	47	400	400
AATVP 500	14	14	57	687	745	335	430	386	410	370	346	350	541	796	334	52	450	450
AATVP 560	14	14	65	703	835	375	487	438	460	418	390	392	610	890	379	58	500	500
AATVP 630	14	14	73	735	940	425	545	493	515	472	440	438	688	1000	427	64	560	560

MODEL	H2	I	L	M	N	N1 x Ø1	N12 x Ø2	O	O6	P	Q	R	S	S1	S2	S3	S4	S5
AATVP 400	375	284	23	347	40	8x8	4x10	288	165	324	330	18	340	283	293	280	445	350
AATVP 450	400	284	23	347	40	8x8	4x10	288	186	324	330	18	375	314	319	300	486	387
AATVP 500	450	407	28	485	50	8x8	6x10	355	206	400	463	23	410	346	350	335	541	430
AATVP 560	500	407	28	485	50	8x8	6x12	355	235	400	463	23	460	390	392	375	610	487
AATVP 630	560	407	28	485	50	8x8	6x12	355	263	400	463	23	515	440	438	425	688	545

MODEL	S6	S7	T	U	V	W	X	X1	X2	X3	X4	X5	X6
AATVP 400	314	302	900	100	24	576	283	280	445	350	314	340	302
AATVP 450	350	335	900	100	24	576	314	300	486	387	350	375	335
AATVP 500	386	370	1060	120	28	660	346	335	541	430	386	410	370
AATVP 560	438	418	1180	120	28	780	390	375	610	487	438	460	418
AATVP 630	493	472	1180	120	38	780	440	425	688	545	493	515	472

MODEL	X7	Z	a	a1	a2	b1	b2	d	d1	d2	n2xp
AATVP 400	293	50	105	139	165	110	136	145	182	215	-
AATVP 450	319	50	117	151	177	119	145	165	200	235	-
AATVP 500	350	60	131	165	191	129	155	185	219	250	1x100
AATVP 560	392	60	146	182	216	139	175	205	241	275	1x112
AATVP 630	438	80	166	200	236	151	187	228	265	298	1x112

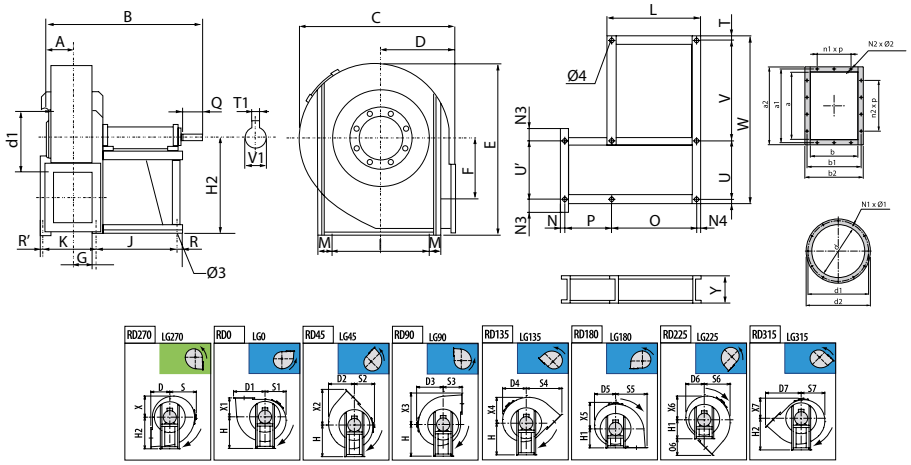

MODEL	Ø 3	Ø 4	A	B	C	D	D1	D2	D3	D4	D5	D6	D7	E	F	G	H	H1
AATVP 710	19	19	83	855	1045	475	606	547	570	522	493	489	764	1123	478	128	630	630
AATVP 800	19	19	90	870	1170	530	678	622	640	592	555	545	854	1265	539	147	710	710
AATVP 900	19	19	103	885	1315	600	759	696	715	668	628	617	961	1428	608	158	800	800
AATVP 1000	24	20	110	1043	1460	670	845	775	790	735	690	670	1074	1590	681	188,5	900	900
AATVP 1120	24	20	115	1066	1630	750	950	898	880	857	770	713	1202	1770	766	194,5	1000	1000

MODEL	H2	I	J	K	L	M	N	N1 x Ø1	N12 x Ø2	N3	N4	O	O6	P	Q	R	R'	S
ATVP 710	550	485	477	216	543	23	20	6x12	6x12	75	33	477	289	216	110	33	20	570
AATVP 800	620	485	477	234	543	23	30	8x12	8x12	65	33	477	324	234	110	33	30	640
AATVP 900	695	485	477	256	543	23	30	8x12	8x12	78	33	477	361	256	110	33	30	715
AATVP 1000	770	762	551	305	629	32	36	10x12	10x12	150	39	551	174	305	110	39	36	790
AATVP 1120	860	862	551	317	629	32	36	10x12	10x12	148	39	551	452	317	110	39	36	880

MODEL	S1	S2	S3	S4	S5	S6	S7	T	T1	U	U'	V	V1	X	X1	X2	X3	X4
AATVP 710	493	489	475	764	606	547	522	23	12	485	400	720	42	493	475	764	606	547
AATVP 800	555	545	530	854	678	622	592	23	12	485	485	970	42	555	530	854	678	622
AATVP 900	628	617	600	961	759	696	668	23	14	485	500	970	48	628	600	961	759	696
AATVP 1000	690	670	670	1074	845	775	735	32	14	762	526	974	48	690	670	1074	845	775
AATVP 1120	770	713	750	1202	950	898	857	32	16	862	630	974	55	770	750	1202	950	898

MODEL	X5	X6	X7	Y	a	a1	a2	b	b1	b2	d	d1	d2	n1xp	n2xp
AATVP 710	570	522	489	160	185	219	255	131	165	201	255	292	325	-	1x112
AATVP 800	640	592	545	160	207	241	277	148	182	218	285	332	365	1x112	1x112
AATVP 900	715	668	617	160	231	265	301	166	200	236	320	366	400	1x112	1x112
AATVP 1000	790	735	670	180	258	292	328	185	219	255	360	405	440	1x112	2x112
AATVP 1120	880	857	713	180	288	332	368	205	249	285	405	448	485	1x125	2x125

CONNECTION DIAGRAMS / esquema de conexiones

1 THREE PHASE MOTORS 1 SPEED / motores trifásicos 1 velocidad

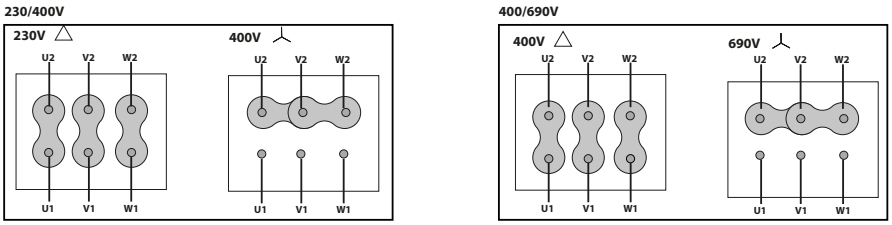

CHARACTERISTIC CURVES / curvas características

AATVP 400

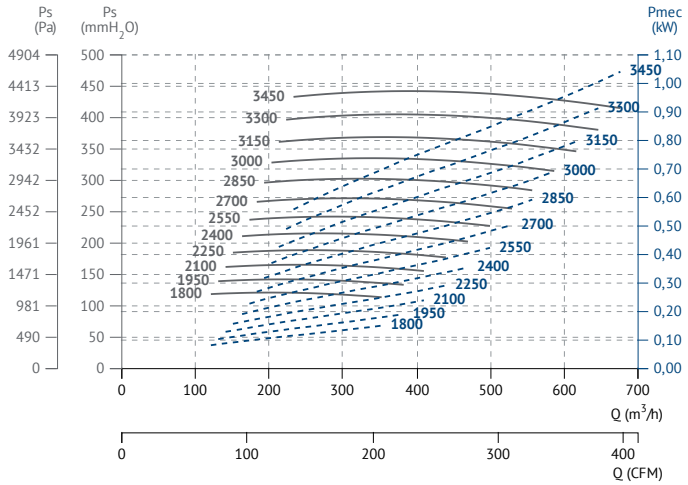

AATVP 450

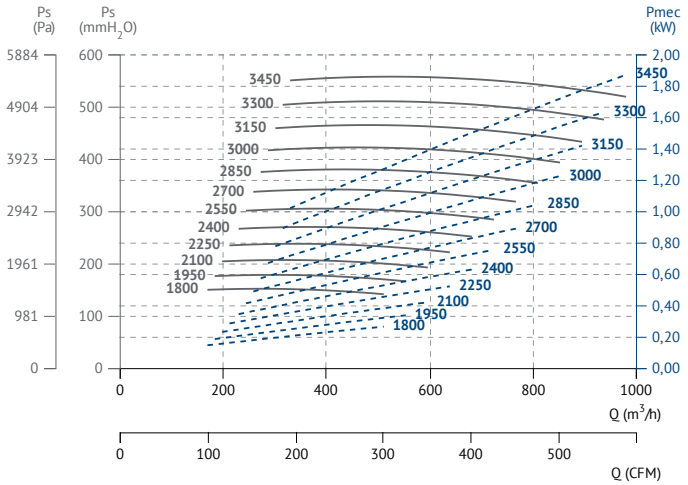

AATVP 500

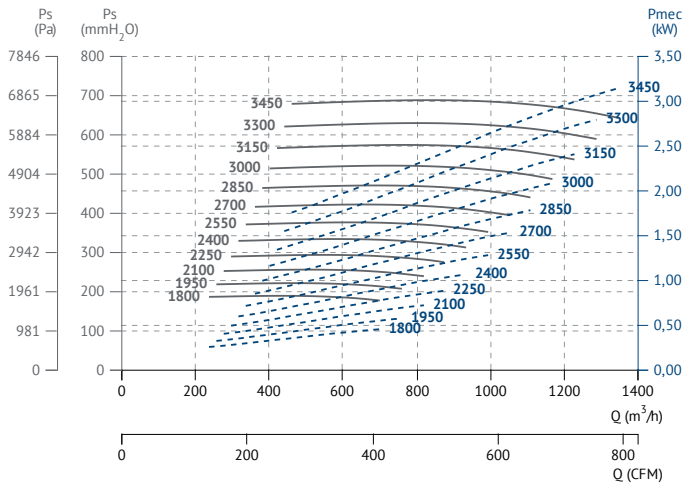

AATVP 560

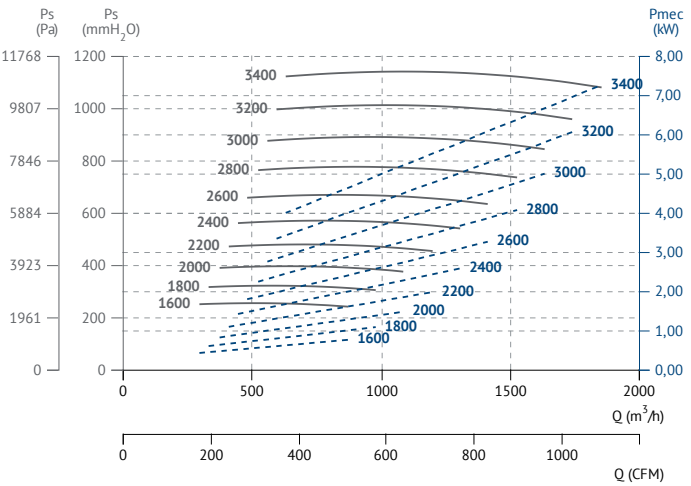

AATVP 630

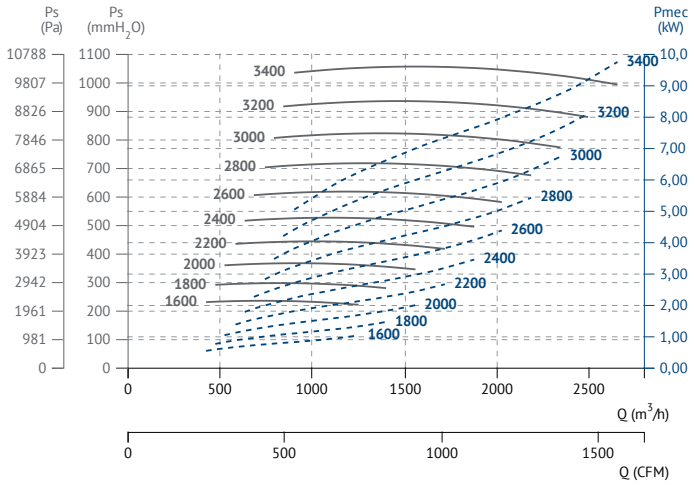

AATVP 710

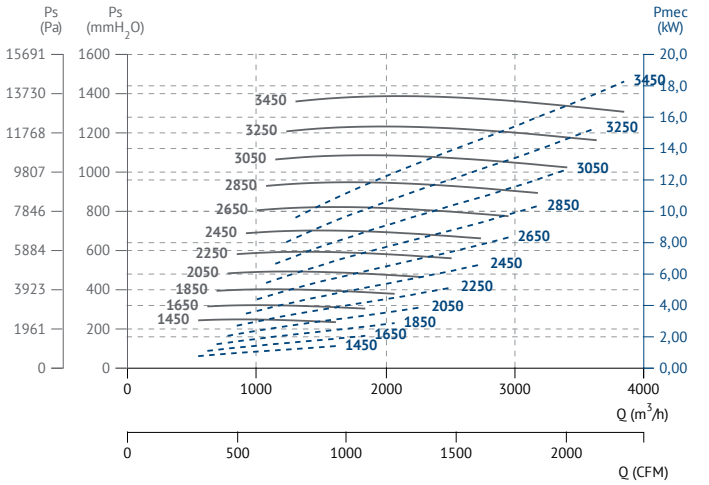

AATVP 800

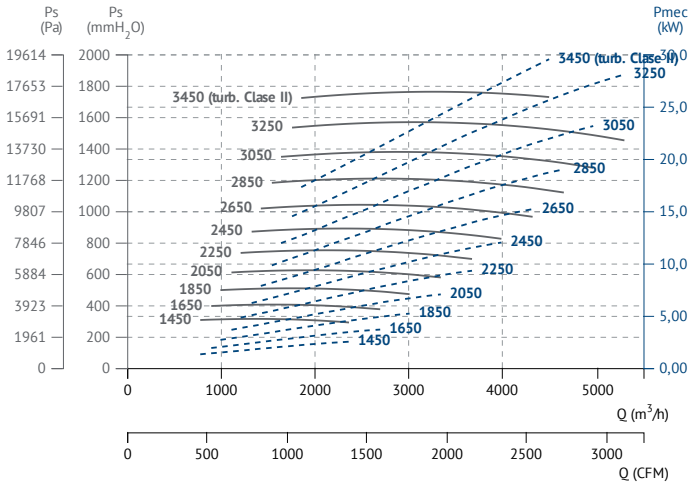

AATVP 900

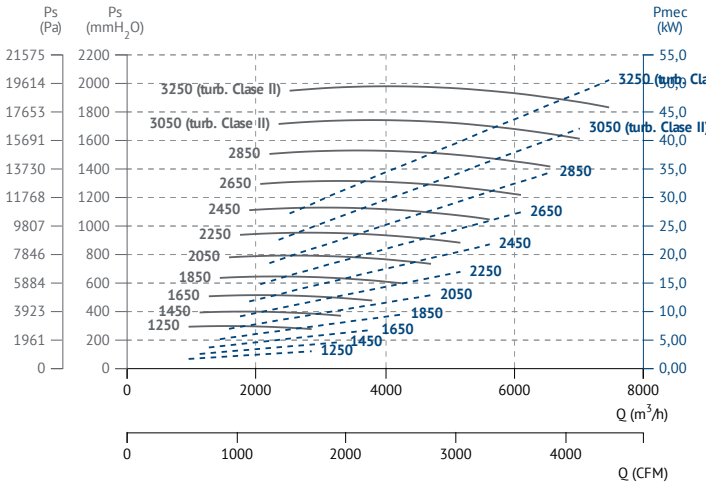

AATVP 1000

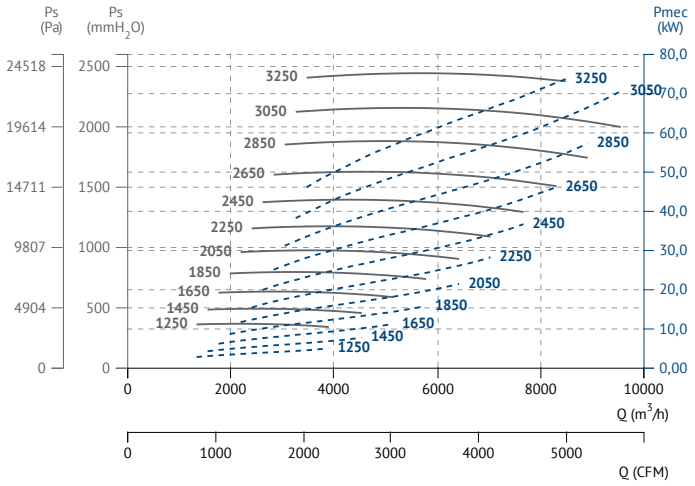

AATVP 1120

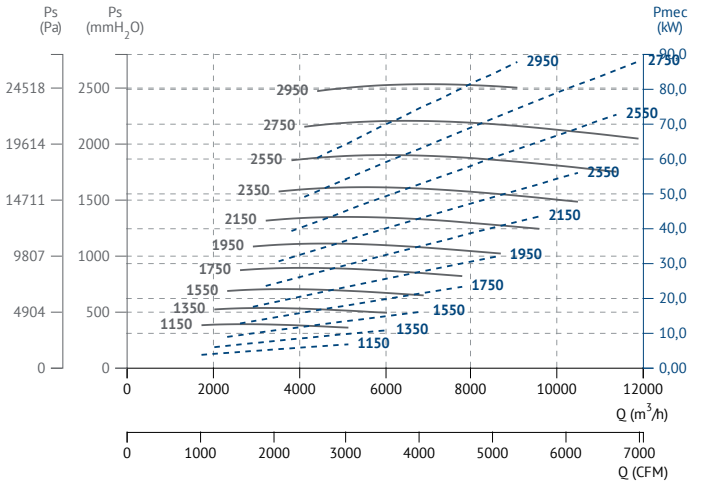

CENTRIFUGAL HIGH PRESSURE FANS / BELT DRIVEN

Ventiladores centrífugos de alta presión / a transmisión

AATVG/N

Different configurations of free shaft without motor or belt driven motor
Eje libre sin motor o motor a transmisión en diferentes configuraciones

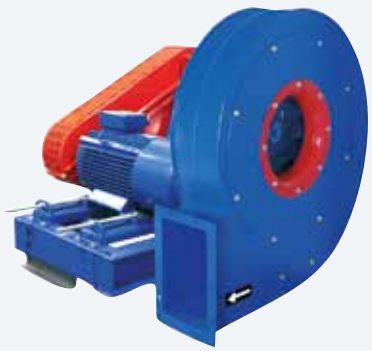

+ info 60 Hz

ErP

MANUFACTURING FEATURES

- Rolling steel sheet housing, fully welded and protected against corrosion with polyester powder finishing coat.
- High efficiency single inlet backward curved impeller manufactured in rolling steel sheet protected against corrosion with polyester powder finishing coat. AATZA range with straight blade impeller in steel sheet protected with polyester powder.
- The fan is supplied with free axle (sist.1), that is: without motor, pulleys or belts or with motor and transmission set (syst.9 and 12).
- For models with motor: standard squirrel cage asynchronous motor with IP-55 protection and class F insulation. Standard voltages 230/400V 50Hz for three-phase motors up to 4kW and 400/690V 50Hz for higher powers.
- Front support included from size 710. Not available for lower sizes (AATVA - front support not available).

APPLICATIONS

Designed for inline installation, they are suitable for:
- Industrial applications, air extraction or injection.
- Cooling of machines and parts.
- Pneumatic transport.
- Clean air (AATVA, AATVC) or slightly dusty air transport (AATVP, AATVG/N, AATVM).
- Transport of solid material and textile fibers (AZZA).

UNDER REQUEST

- Fans for special voltages.
- 2 speed motor.
- C4 or C5 coating painting.
- Hot dip galvanized.
- Special steel (Cor-Ten A, Hardox...).
- Inox 304 (normal or electropolished finish).
- Inox 316 (normal or electropolished finish).
- Cooling wheel.
- Anticaloric paint.
- Reinforced housing.
- Fully welded housing (waterproof).
- Welded impeller.
- Insulated housing.
- Split casing (for big sizes).
- Inspection door to facilitate maintenance and cleaning.
- Drain plug.
- Airtight shaft.
- Frontal foot.
- Double suction flange.
- Available in non-sparking air passage and standard motor.
- Other brands of motors.
- Orientation: RD0, RD45, RD90, RD135, RD180, RD225, RD270, RD315, LG0, LG45, LG90, LG135, LG180. LG225, LG315.

This is a belt driven range, each model can be manufactured at different rpm, in case of order should be indicated the desired rpm for the correct operation of the unit and according to the needs.

CARACTERÍSTICAS CONSTRUCTIVAS

- Carcasa fabricada en chapa de acero laminado totalmente soldada y protegida contra la corrosión mediante recubrimiento en polvo de resina de poliéster.
- Turbina de álabes curvados hacia atrás (a reacción) de simple aspiración y alto rendimiento, fabricada en chapa de acero laminado y recubierta contra la corrosión en polvo de resina de poliéster. La serie AATZA lleva turbina de pala recta en chapa de acero protegida con poliéster.
- El ventilador se suministra a eje libre (sist.1), es decir: sin motor, poleas ni correas o con motor y conjunto de transmisión (sist.9 y 12).
- Para modelos con motor: motor asíncrono normalizado de jaula de ardilla con protección IP-55 y aislamiento clase F. Voltajes estándar 230/400V 50Hz para motores trifásicos hasta 4kW y 400/690V 50Hz para potencias superiores.
- Pie delantero incluido a partir del tamaño 710. No disponible para tamaños inferiores (AATVA - pie delantero no disponible).

APLICACIONES

Diseñados para instalación en conducto, son indicados para:
- Procesos industriales, extracción o inyección localizada.
- Refrigeración de máquinas, enfriamiento de piezas.
- Transporte neumático.
- Transporte de aire limpio (AATVA, AATVC) o ligeramente polvoriento (AATVP, AATVG/N, AATVM).
- Transporte de materia sólida y fibra textil (AZZA).

BAJO DEMANDA

- Ventiladores para voltajes especiales.
- Motor 2 velocidades.
- Acabado pintura C4-C5.
- Galvanizado en caliente.
- Aceros especiales (Corten, Hardox...).
- Inox 304 (acabado normal o electropulido).
- Inox 316 (acabado normal o electropulido).
- Rodete de refrigeración.
- Pintura anticalórica.
- Carcasa reforzada.
- Carcasa totalmente soldada (estanca).
- Turbina con palas soldadas.
- Carcasa aislada.
- Carcasa partida (para tamaños grandes).
- Puerta inspección para facilitar el mantenimiento y la limpieza.
- Drenaje.
- Eje estanco.
- Pie frontal.
- Doble anillo aspiración.
- Disponibles con paso de aire antichispas y motor estándar.
- Otras marcas de motores.
- Orientación: RD0, RD45, RD90, RD135, RD180, RD225, RD270, RD315, LG0, LG45, LG90, LG135, LG180. LG225, LG315.

Esta gama es a transmisión, cada modelo se puede fabricar a distintas rpm, en caso de pedido se debe indicar las rpm a las que desea el equipo para que el modelo quede correctamente definido y sea adecuado a sus necesidades.

ACCESSORIES / accesorios



INT

Interruptor de corte

Safety switch



SFC

Variador de velocidad frecuencial

Frecuency speed controller



RI

Reja de protección.

Outlet protection guard.



EI

Embocadura impulsión

Outlet flange



RA

Rejilla aspiración

Inlet protection guard



AC

Brida conexión

Conection flange



BAD

Brida antivibratoria circular-circular

Coupling flange



SIL-C

Silenciador circular aspiración-impulsión

Inlet-outlet circular silencer



JE 45

Junta elástica

Flexible joint



BA 400

Brida antivibratoria 400º/2h

Anti-vibrating flange 400º/2h.



FS

Pie soporte delantero para ventiladores de media y alta presión

Front support for medium and high pressure fans



AB

Cabinas acústicas para ventiladores centrífugos Casals

Acoustic cabins for Casals centrifugal fans



AVS

Amortiguador de muelles.

Spring anti-vibration blocks.



AVR

Amortiguador antivibrátil de caucho.

Anti-vibration rubber block.

BELT DRIVEN / transmisión

Code	Model	R.P.M min	R.P.M max	Rated Power kW	Air flow m³/h	Sound dB (A)	Weight Kg	Connection diagram
5067045__R___	AATVG/N 450	1800	3500	7,5	1.870	59	(s.1) 73	1
5067050__R___	AATVG/N 500	1800	3500	15	2.540	61	(s.1) 88	1
5067056__R___	AATVG/N 560	1600	3500	18,5	3.650	64	(s.1) 115	1
5067063__R___	AATVG/N 630	1600	3500	30	5.190	67	(s.1) 155	1
5067071__R___	AATVG/N 710	1450	3500	45	9.320	73	(s.1) 237	1
5067080__R___	AATVG/N 800	1450	3500	55	11.780	76	(s.1) 279	1
5067090__R___	AATVG/N 900	1250	3100	90	16.190	74	(s.1) 436	1
5067100__R___	AATVG/N 1000	1250	2900	132	21.090	75	(s.1) 590	1

DIMENSIONS / dimensiones

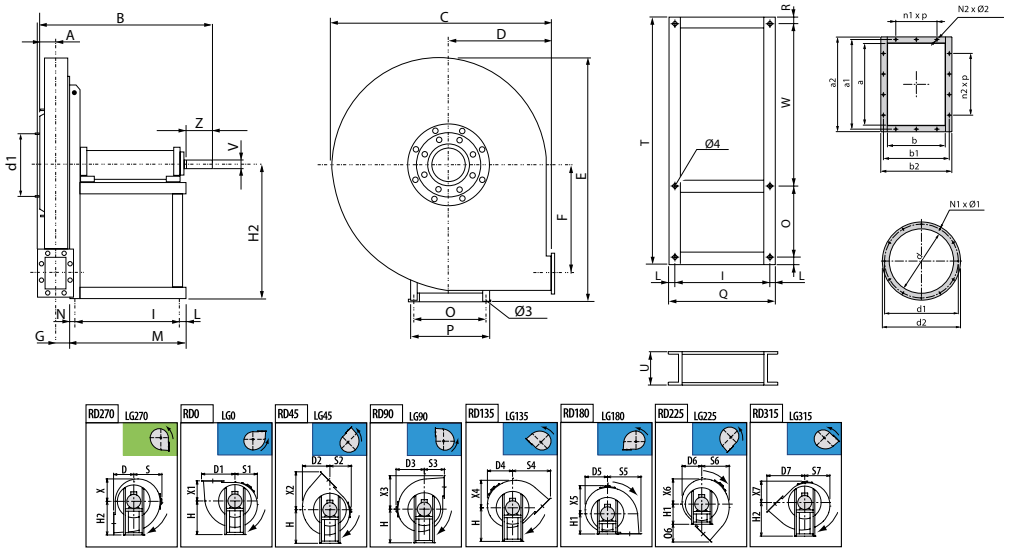

MODEL	Ø 3	Ø 4	A	B	C	D	D1	D2	D3	D4	D5	D6	D7	E	F	G	H	H1
AATVG/N 450	14	14	65	719	675	300	393	350	375	335	312	319	490	712	285	56	400	300
AATVG/N 500	14	14	71	734	745	335	436	386	410	370	344	350	546	794	318	63	450	335
AATVG/N 560	17	17	78	850	835	375	488	438	460	418	393	392	613	893	360	71	500	375
AATVG/N 630	17	17	86	868	940	425	545	493	515	472	441	438	688	1001	406	79	560	425

MODEL	H2	I	L	M	N	N1 x Ø1	N12 x Ø2	O	O6	P	Q	R	S	S1	S2	S3	S4	S5
AATVG/N 450	400	407	28	485	50	8x8	6x12	355	190	400	463	23	375	312	319	300	490	393
AATVG/N 500	450	407	28	485	50	8x8	6x12	355	211	400	463	23	410	344	350	335	546	436
AATVG/N 560	500	477	33	560	50	8x10	6x12	364	238	418	543	27	460	393	392	375	613	488
AATVG/N 630	560	477	33	560	50	8x12	8x12	364	263	418	543	27	515	441	438	425	688	545

MODEL	S6	S7	T	U	V	W	X	X1	X2	X3	X4	X5	X6	X7	Z	a	a1	a2
AATVG/N 450	350	335	1060	120	38	660	312	300	490	393	350	375	335	319	80	146	182	216
AATVG/N 500	386	370	1180	120	38	780	344	335	546	436	386	410	370	350	80	166	200	236
AATVG/N 560	438	418	1250	160	42	832	393	375	613	488	438	460	418	392	110	185	219	255
AATVG/N 630	493	472	1250	160	48	832	441	425	688	545	493	515	472	438	110	207	241	277

MODEL	b	b1	b2	d	d1	d2	n1xp	n2xp
AATVG/N 450	105	139	175	205	241	275	-	1x112
AATVG/N 500	117	151	187	228	265	298	-	1x112
AATVG/N 560	131	165	201	255	292	325	-	1x112
AATVG/N 630	148	182	218	285	332	365	1x112	1x112

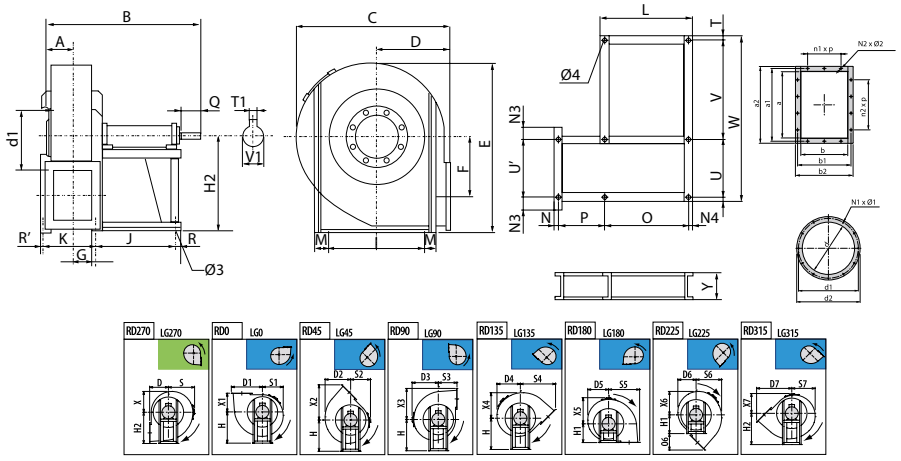

MODEL	Ø 3	Ø 4	A	B	C	D	D1	D2	D3	D4	D5	D6	D7	E	F	G	H	H1
AATVG/N 710	19	19	102	996	1045	475	605	547	570	522	494	489	767	1124	454	150,5	630	475
AATVG/N 800	19	19	109	1026	1170	530	677	622	640	592	555	545	854	1265	513	170,5	710	530
AATVG/N 900	19	19	119	1189	1315	600	762	696	715	668	628	617	963	1428	578	196,5	800	600
AATVG/N 1000	24	24	137	1376	1460	670	849	805	790	765	691	640	1074	1591	648	233,5	900	670

MODEL	H2	I	J	K	L	M	N	N1 x Ø1	N12 x Ø2	N3	N4	O	O6	P	Q	R	R'	S
AATVG/N 710	550	526	551	261	629	32	20	8x12	8x12	63	39	551	292	261	110	39	20	570
AATVG/N 800	620	551	551	281	629	32	30	8x12	10x12	93	39	551	324	281	110	39	30	640
AATVG/N 900	695	663	607	303	697	36	45	12x12	10x12	116	45	607	363	303	140	45	45	715
AATVG/N 1000	770	850	760	367	850	55	50	12x12	10x12	112,5	45	760	404	367	140	45	50	790

MODEL	S1	S2	S3	S4	S5	S6	S7	T	T1	U	U'	V	V1	X	X1	X2	X3	X4
AATVG/N 710	494	489	475	767	605	547	522	32	14	526	570	1010	48	494	475	767	605	547
AATVG/N 800	555	545	530	854	677	622	592	32	16	526	600	1010	55	555	530	854	677	622
AATVG/N 900	628	617	600	963	762	696	668	36	18	663	663	1065	65	628	600	963	762	696
AATVG/N 1000	691	640	670	1074	849	805	765	55	20	850	780	1240	75	691	670	1074	849	805

MODEL	X5	X6	X7	Y	a	a1	a2	b	b1	b2	d	d1	d2	n1xp	n2xp
AATVG/N 710	570	522	489	180	231	265	301	166	200	236	320	366	400	1x112	1x112
AATVG/N 800	640	592	545	180	258	292	328	185	219	255	360	405	440	1x112	2x112
AATVG/N 900	715	668	617	200	288	332	368	205	249	285	405	448	485	1x125	2x125
AATVG/N 1000	790	765	640	200	322	366	402	229	273	309	455	497	535	1x125	2x125

CONNECTION DIAGRAMS / esquema de conexiones

1 THREE PHASE MOTORS 1 SPEED / motores trifásicos 1 velocidad

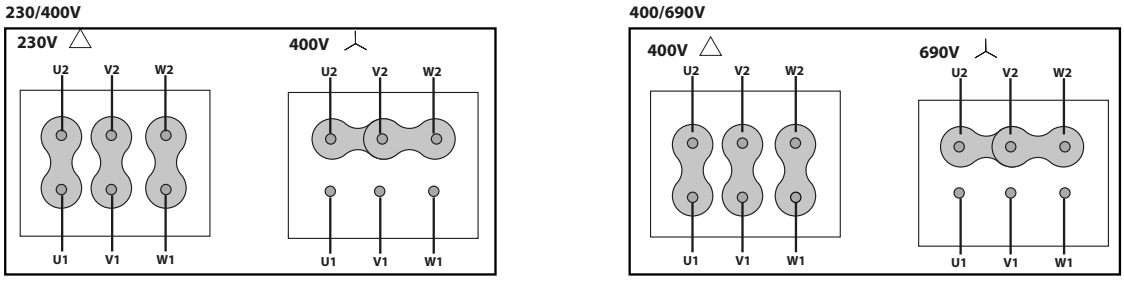

CHARACTERISTIC CURVES / curvas características

AATVG/N 450

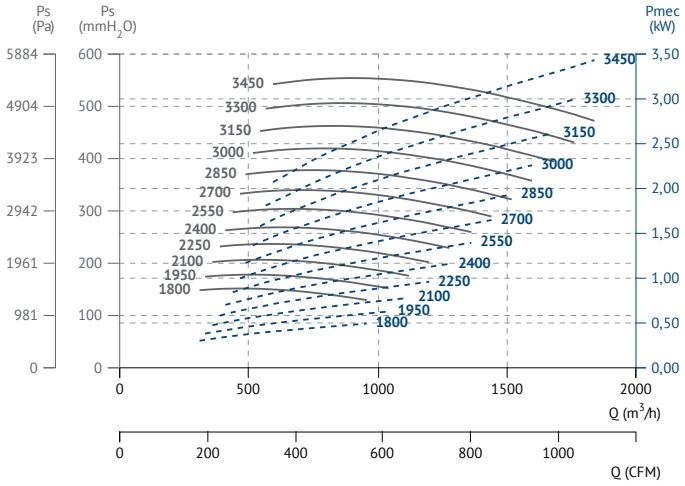

AATVG/N 500

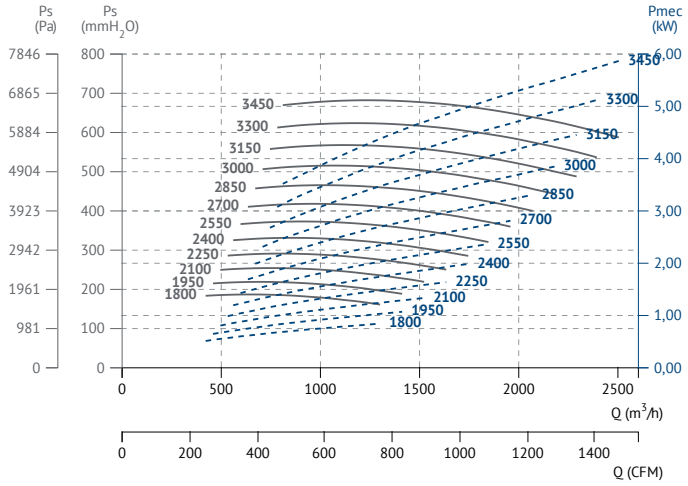

AATVG/N 560

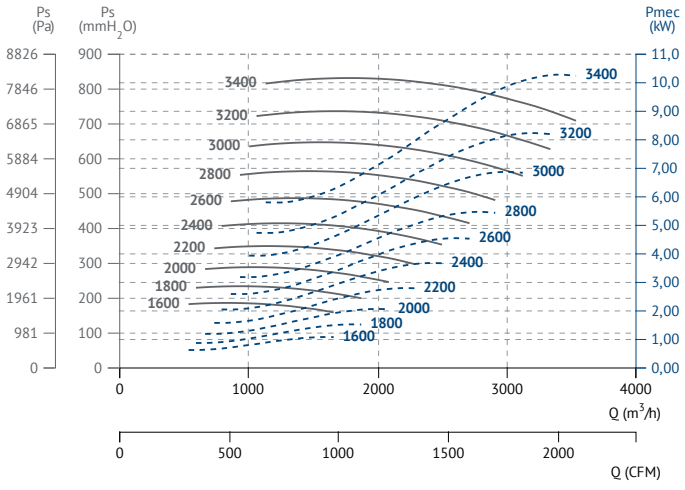

AATVG/N 630

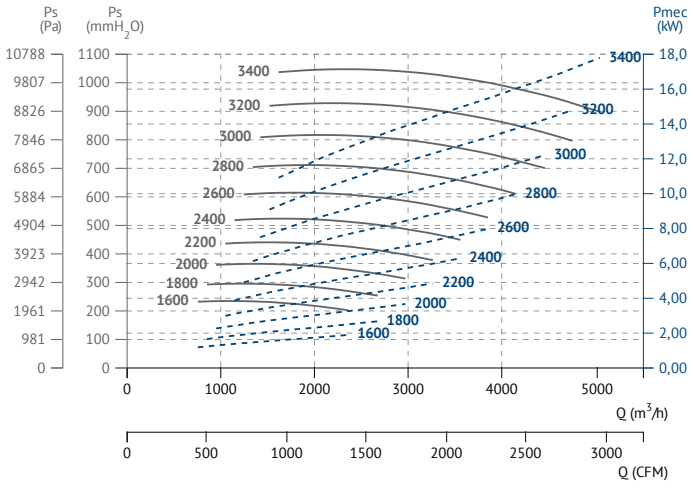

AATVG/N 710

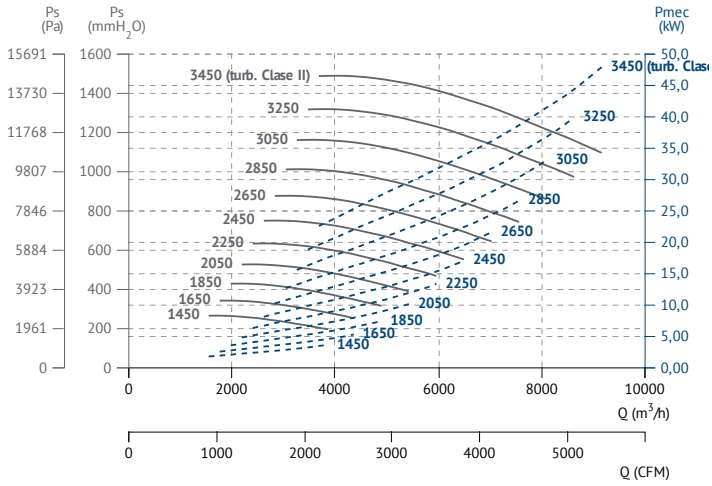

AATVG/N 800

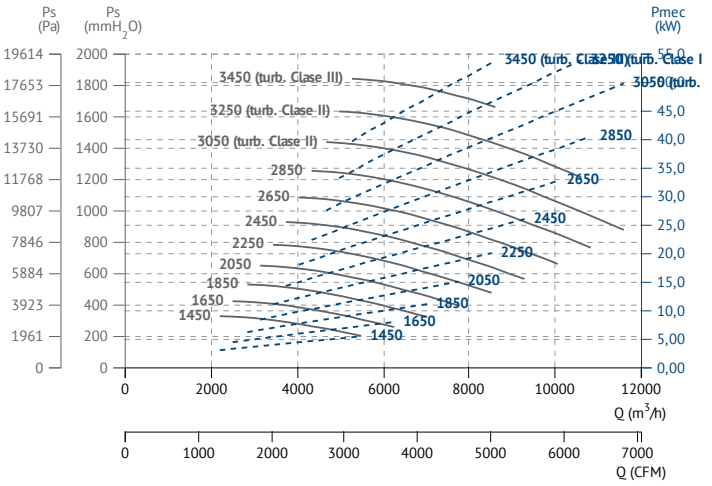

AATVG/N 900

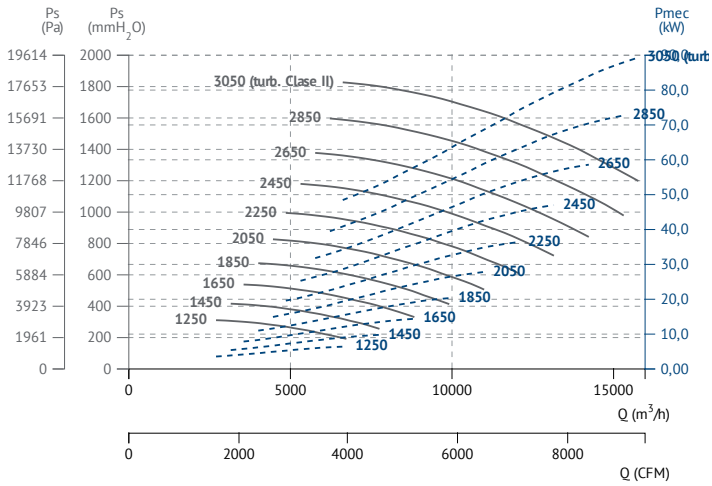

AATVG/N 1000

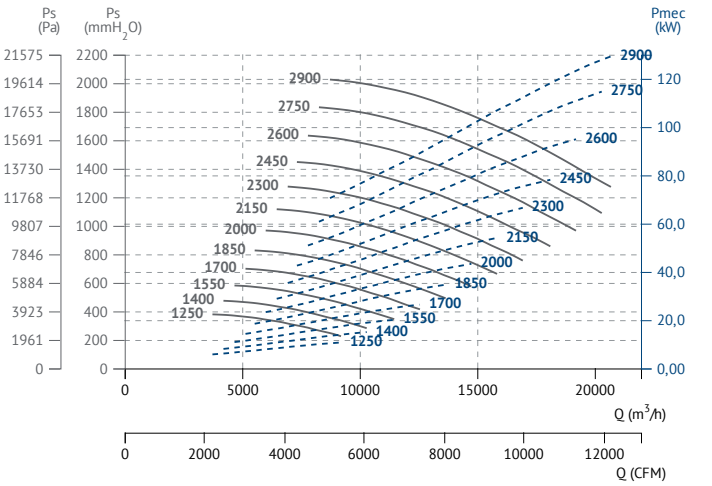

AATVM

Different configurations of free shaft without motor or belt driven motor

Eje libre sin motor o motor a transmisión en diferentes configuraciones

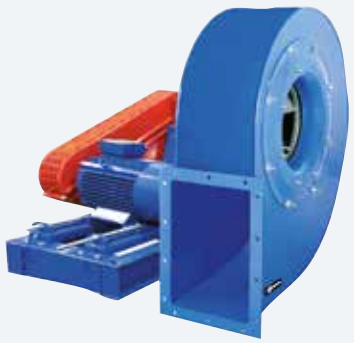

+ info 60 Hz

ErP

MANUFACTURING FEATURES

• Rolling steel sheet housing, fully welded and protected against corrosion with polyester powder finishing coat.
• High efficiency single inlet backward curved impeller manufactured in rolling steel sheet protected against corrosion with polyester powder finishing coat. AATZA range with straight blade impeller in steel sheet protected with polyester powder.
• The fan is supplied with free axle (sist.1), that is: without motor, pulleys or belts or with motor and transmission set (syst.9 and 12).
• For models with motor: standard squirrel cage asynchronous motor with IP-55 protection and class F insulation. Standard voltages 230/400V 50Hz for three-phase motors up to 4kW and 400/690V 50Hz for higher powers.
• Front support included from size 710. Not available for lower sizes (AATVA - front support not available).

APPLICATIONS

Designed for inline installation, they are suitable for:
• Industrial applications, air extraction or injection.
• Cooling of machines and parts.
• Pneumatic transport.
• Clean air (AATVA, AATVC) or slightly dusty air transport (AATVP, AATVG/N, AATVM).
• Transport of solid material and textile fibers (AZZA).

UNDER REQUEST

• Fans for special voltages.
• 2 speed motor.
• C4 or C5 coating painting.
• Hot dip galvanized.
• Special steel (Cor-Ten A, Hardox...).
• Inox 304 (normal or electropolished finish).
• Inox 316 (normal or electropolished finish).
• Cooling wheel.
• Anticaloric paint.
• Reinforced housing.
• Fully welded housing (waterproof).
• Welded impeller.
• Insulated housing.
• Split casing (for big sizes).
• Inspection door to facilitate maintenance and cleaning.
• Drain plug.
• Airtight shaft.
• Frontal foot.
• Double suction flange.
• Available in non-sparking air passage and standard motor.
• Other brands of motors.
• Orientation: RD0, RD45, RD90, RD135, RD180, RD225, RD270, RD315, LG0, LG45, LG90, LG135, LG180. LG225, LG315.

This is a belt driven range, each model can be manufactured at different rpm, in case of order should be indicated the desired rpm for the correct operation of the unit and according to the needs.

CARACTERÍSTICAS CONSTRUCTIVAS

• Carcasa fabricada en chapa de acero laminado totalmente soldada y protegida contra la corrosión mediante recubrimiento en polvo de resina de poliéster.
• Turbina de álabes curvados hacia atrás (a reacción) de simple aspiración y alto rendimiento, fabricada en chapa de acero laminado y recubierta contra la corrosión en polvo de resina de poliéster. La serie AATZA lleva turbina de pala recta en chapa de acero protegida con poliéster.
• El ventilador se suministra a eje libre (sist.1), es decir: sin motor, poleas ni correas o con motor y conjunto de transmisión (sist.9 y 12).
• Para modelos con motor: motor asíncrono normalizado de jaula de ardilla con protección IP-55 y aislamiento clase F. Voltajes estándar 230/400V 50Hz para motores trifásicos hasta 4kW y 400/690V 50Hz para potencias superiores.
• Pie delantero incluido a partir del tamaño 710. No disponible para tamaños inferiores (AATVA - pie delantero no disponible).

APLICACIONES

Diseñados para instalación en conducto, son indicados para:
• Procesos industriales, extracción o inyección localizada.
• Refrigeración de máquinas, enfriamiento de piezas.
• Transporte neumático.
• Transporte de aire limpio (AATVA, AATVC) o ligeramente polvoriento (AATVP, AATVG/N, AATVM).
• Transporte de materia sólida y fibra textil (AZZA).

BAJO DEMANDA

• Ventiladores para voltajes especiales.
• Motor 2 velocidades.
• Acabado pintura C4-C5.
• Galvanizado en caliente.
• Aceros especiales (Corten, Hardox...).
• Inox 304 (acabado normal o electropulido).
• Inox 316 (acabado normal o electropulido).
• Rodete de refrigeración.
• Pintura anticalórica.
• Carcasa reforzada.
• Carcasa totalmente soldada (estanca).
• Turbina con palas soldadas.
• Carcasa aislada.
• Carcasa partida (para tamaños grandes).
• Puerta inspección para facilitar el mantenimiento y la limpieza.
• Drenaje.
• Eje estanco.
• Pie frontal.
• Doble anillo aspiración.
• Disponibles con paso de aire antichispas y motor estándar.
• Otras marcas de motores.
• Orientación: RD0, RD45, RD90, RD135, RD180, RD225, RD270, RD315, LG0, LG45, LG90, LG135, LG180. LG225, LG315.

Esta gama es a transmisión, cada modelo se puede fabricar a distintas rpm, en caso de pedido se debe indicar las rpm a las que desea el equipo para que el modelo quede correctamente definido y sea adecuado a sus necesidades.

ACCESSORIES / accesorios



INT

Interruptor de corte

Safety switch



SFC

Variador de velocidad frecuencial

Frecuency speed controller



RI

Reja de protección.

Outlet protection guard.



EI

Embocadura impulsión

Outlet flange



RA

Rejilla aspiración

Inlet protection guard



AC

Brida conexión

Conection flange



BAD

Brida antivibratoria circular-circular

Coupling flange



SIL-C

Silenciador circular aspiración-impulsión

Inlet-outlet circular silencer



JE 45

Junta elástica

Flexible joint



BA 400

Brida antivibratoria 400º/2h

Anti-vibrating flange 400º/2h.



FS

Pie soporte delantero para ventiladores de media y alta presión

Front support for medium and high pressure fans



AB

Cabinas acústicas para ventiladores centrífugos Casals

Acoustic cabins for Casals centrifugal fans



AVS

Amortiguador de muelles.

Spring anti-vibration blocks.



AVR

Amortiguador antivibrátil de caucho.

Anti-vibration rubber block.

BELT DRIVEN / transmisión

Code	Model	R.P.M min	R.P.M max	Rated Power kW	Air flow m³/h	Sound dB (A)	Weight Kg	Connection diagram
5065035__R___	AATVM 350	2000	3500	3	1.760	59	(s.1) 35	1
5065040__R___	AATVM 400	2000	3500	7,5	2.200	61	(s.1) 52	1
5065045__R___	AATVM 450	1800	3500	7,5	3.710	65	(s.1) 76	1
5065050__R___	AATVM 500	1800	3500	18,5	4.810	67	(s.1) 91	1
5065056__R___	AATVM 560	1600	3500	22	7.840	72	(s.1) 118	1
5065063__R___	AATVM 630	1600	3500	37	10.630	72	(s.1) 160	1
5065071__R___	AATVM 710	1450	3500	45	13.570	77	(s.1) 237	1
5065080__R___	AATVM 800	1450	3450	55	16.970	79	(s.1) 285	1
5065090__R___	AATVM 900	1250	3200	90	23.740	78	(s.1) 437	1
5065100__R___	AATVM 1000	1250	3200	200	35.560	81	(s.1) 690	1
5065112__R___	AATVM 1120	1150	2800	200	41.180	85	(s.1) 738	1
5065125__R___	AATVM 1250	1000	2500	200	47.810	85	(s.1) 1105	1
5065140__R___	AATVM 1400	900	2000	200	55.750	83	(s.1) 1288	1
5065160__R___	AATVM 1600	800	1800	315	77.780	84	(s.1) 1713	1
5065180__R___	AATVM 1800	750	1650	315	90.030	85	(s.1) 2370	1
5065200__R___	AATVM 2000	650	1350	315	104.430	86	(s.1) 3064	1

DIMENSIONS / dimensiones

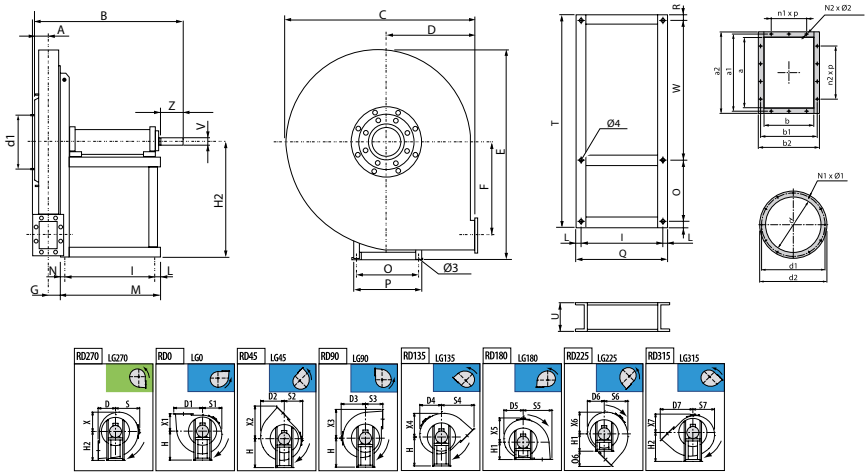

MODEL	Ø 3	Ø 4	A	B	C	D	D1	D2	D3	D4	D5	D6	D7	E	F	G	H	H1
AATVM 350	12	12	65	555	565	250	323	287	315	280	262	272	405	617	215	56	355	250
AATVM 400	14	14	71	710	620	280	356	314	340	302	284	293	450	659	238	63	375	280
AATVM 450	14	14	78	745	675	300	393	350	375	335	313	319	490	713	265	70	400	300
AATVM 500	14	14	86	765	745	335	436	386	410	370	345	350	546	795	297	78	450	335
AATVM 560	17	17	95	885	835	375	488	438	460	418	393	392	613	893	337	88	500	375
AATVM 630	17	17	105	905	940	425	545	493	515	472	440	438	688	1000	381	98	560	425

MODEL	H2	I	L	M	N	N1 x Ø1	N2 x Ø2	O	O6	P	Q	R	S	S1	S2	S3	S4	S5
AATVM 350	355	284	23	347	40	8x8	6x12	288	155	324	330	18	315	262	272	250	405	323
AATVM 400	375	407	28	485	50	8x8	6x12	355	170	400	463	23	340	284	293	280	450	356
AATVM 450	400	407	28	485	50	8x8	6x12	355	190	400	463	23	375	313	319	300	490	393
AATVM 500	450	407	28	485	50	8x10	8x12	355	211	400	463	23	410	345	350	335	546	436
AATVM 560	500	477	33	560	50	8x12	8x12	364	238	418	543	27	460	393	392	375	613	488
AATVM 630	560	477	33	560	50	8x12	10x12	364	263	418	543	27	515	440	438	425	688	545

MODEL	S6	S7	T	U	V	W	X	X1	X2	X3	X4	X5	X6	X7	Z	a	a1	a2
AATVM 350	287	280	900	100	24	576	262	250	405	323	287	315	280	272	50	146	182	216
AATVM 400	314	302	1060	120	28	660	284	280	450	356	314	340	302	293	60	166	200	236
AATVM 450	350	335	1060	120	38	660	313	300	490	393	350	375	335	319	80	185	219	255
AATVM 500	386	370	1180	120	38	780	345	335	546	436	386	410	370	350	80	207	241	277
AATVM 560	438	418	1250	160	42	832	393	375	613	488	438	460	418	392	110	231	265	301
AATVM 630	493	472	1250	160	48	832	440	425	688	545	493	515	472	438	110	258	292	328

MODEL	b	b1	b2	d	d1	d2	n1 x p	n2 x p
AATVM 350	105	139	175	185	219	250	-	1x112
AATVM 400	117	151	187	205	241	275	-	1x112
AATVM 450	131	165	201	228	265	298	-	1x112
AATVM 500	148	182	218	255	292	325	1x112	1x112
AATVM 560	166	200	236	285	332	365	1x112	1x112
AATVM 630	185	219	255	320	366	400	1x112	1x112

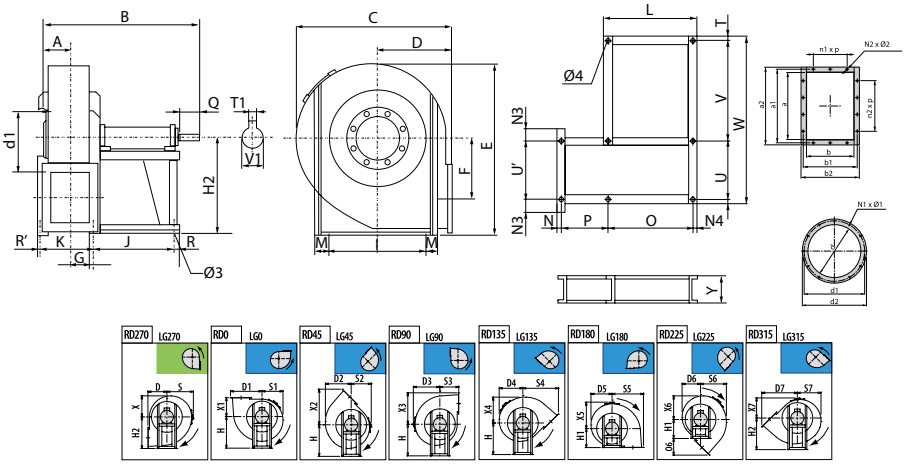

MODEL	Ø 3	Ø 4	A	B	C	D	D1	D2	D3	D4	D5	D6	D7	E	F	G	H	H1
AATVM 710	19	20	115	1035	1045	475	610	547	570	522	493	489	767	1123	426	160	630	475
AATVM 800	19	20	127	1070	1170	530	682	622	640	592	555	545	854	1265	481	192,5	710	530
AATVM 900	19	20	140	1240	1315	600	763	696	715	668	628	617	963	1428	542	222	800	600
AATVM 1000	24	25	160	1435	1460	670	849	805	790	765	691	640	1074	1591	607	263	900	670
AATVM 1120	24	24	185	1465	1630	750	951	898	880	857	770	713	1202	1770	684	278,5	860	750
AATVM 1250	24	30	200	1500	1815	840	1059	998	975	944	864	802	1343	1984	765	298	960	840
AATVM 1400	28	30	232	1655	2028	936	1188	1114	1092	1063	963	893	1500	2163	853	349,5	1070	936
AATVM 1600	28	30	257	1915	2310	1060	1334	1271	1250	1218	1110	1033	1693	2510	965	384	1200	1060
AATVM 1800	28	30	404	2000	2607	1210	1498	1425	1397	1357	1238	1145	1915	2788	1090	411	1400	1210
AATVM 2000	30	30	434	2065	2840	1320	1664	1556	1520	1475	1343	1246	2109	3143	1203	462	1500	1320

MODEL	H2	I	J	K	L	M	N	N1 x Ø1	N2 x Ø2	N3	N4	O	O6	P	Q	R	R'	S
AATVM 710	550	526	551	300	629	32	20	8x12	10x12	63	39	551	262	300	110	39	20	570
AATVM 800	620	526	551	325	629	32	30	12x12	10x12	93	39	551	324	325	110	39	30	640
AATVM 900	695	663	607	354	697	36	45	12x12	10x12	116	45	607	363	354	140	45	45	715
AATVM 1000	770	850	760	426	850	55	50	12x14	14x12	112,5	45	760	404	426	140	45	50	790
AATVM 1120	860	1178	760	447	850	45	55	12x14	14x12	106	45	760	452	447	140	45	55	880
AATVM 1250	960	1310	760	486	1010	45	55	12x14	14x12	110	45	760	503	486	140	45	55	975
AATVM 1400	1070	1450	780	569	1010	55	65	16x14	14x12	120	55	780	564	569	170	55	65	1092
AATVM 1600	1200	1640	917	638	1100	60	65	16x14	14x12	120	65	917	633	638	210	65	65	1250
AATVM 1800	1400	1830	917	692	1100	60	65	16x14	14x12	130	65	917	705	692	210	65	65	1397
AATVM 2000	1500	2030	917	754	1100	60	85	24x14	16x12	170	65	917	789	754	210	65	85	1520

MODEL	S1	S2	S3	S4	S5	S6	S7	T	T1	U	U'	V	V1	X	X1	X2	X3	X4
AATVM 710	493	489	475	767	610	547	522	32	14	526	570	1010	48	493	475	767	610	547
AATVM 800	555	545	530	854	682	622	592	32	16	526	600	1010	55	555	530	854	682	622
AATVM 900	628	617	600	963	763	696	668	36	18	663	663	1065	65	628	600	963	763	696
AATVM 1000	691	640	670	1074	849	805	765	55	20	850	780	1240	75	691	670	1074	849	805
AATVM 1120	770	713	750	1202	951	898	857	45	20	1178	1178	1066	75	770	750	1202	951	898
AATVM 1250	864	802	840	1343	1059	998	944	45	20	1310	1310	1230	75	864	840	1343	1059	998
AATVM 1400	963	983	936	1500	1188	1114	1063	55	22	1450	1450	1240	80	963	936	1500	1188	1114
AATVM 1600	1110	1033	1060	1693	1334	1271	1218	60	25	1640	1640	1195	90	1110	1060	1693	1334	1271
AATVM 1800	1238	1145	1210	1915	1498	1425	1357	60	28	1830	1830	1295	100	1238	1210	1915	1498	1425
AATVM 2000	1343	1246	1320	2109	1664	1556	1475	60	28	2030	2030	1350	100	1343	1320	2109	1664	2556

MODEL	X5	X6	X7	Y	a	a1	a2	b	b1	b2	d	d1	d2	n1xp	n2xp
AATVM 710	570	522	489	180	288	332	368	205	249	285	360	405	440	1x125	2x125
AATVM 800	640	592	545	180	322	366	402	229	273	309	405	448	485	1x125	2x125
AATVM 900	715	668	617	200	361	405	441	256	300	336	455	497	535	1x125	2x125
AATVM 1000	790	765	640	200	404	448	484	288	332	368	505	551	585	2x125	3x125
AATVM 1120	880	857	713	220	453	497	533	322	366	402	565	629	665	2x125	3x125
AATVM 1250	975	944	802	220	507	551	587	361	405	441	635	698	735	2x125	3x125
AATVM 1400	1092	1063	893	220	569	629	669	404	464	504	715	775	815	2x160	3x160
AATVM 1600	1250	1218	1033	220	638	698	738	453	513	553	805	861	905	2x160	3x160
AATVM 1800	1397	1357	1145	250	715	775	815	507	567	607	905	958	1005	2x160	4x160
AATVM 2000	1520	1475	1246	250	801	871	921	569	639	689	1007	1067	1107	2x200	3x200

CONNECTION DIAGRAMS / esquema de conexiones

1 THREE PHASE MOTORS 1 SPEED / motores trifásicos 1 velocidad

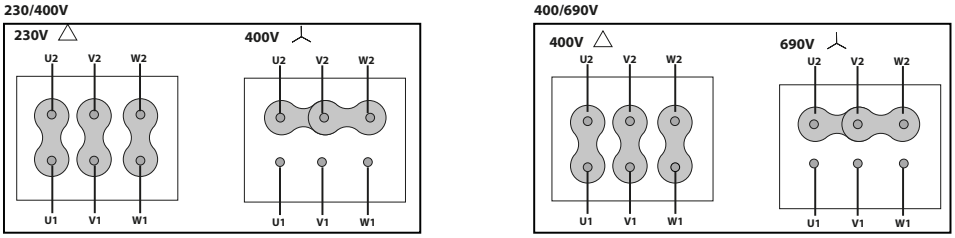

CHARACTERISTIC CURVES / curvas características

AATVM 350

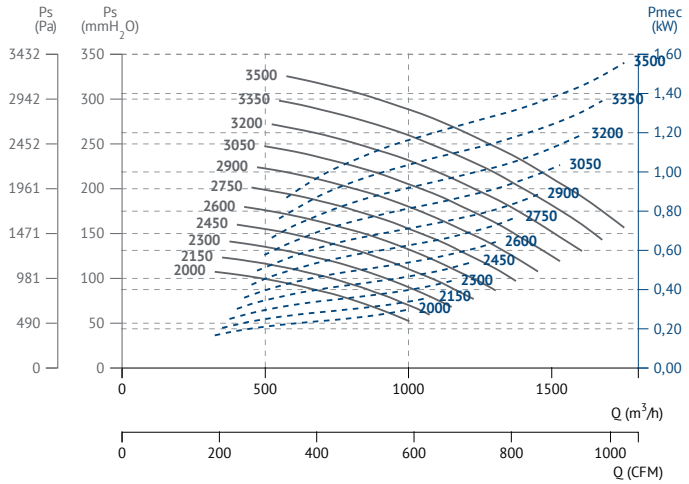

AATVM 400

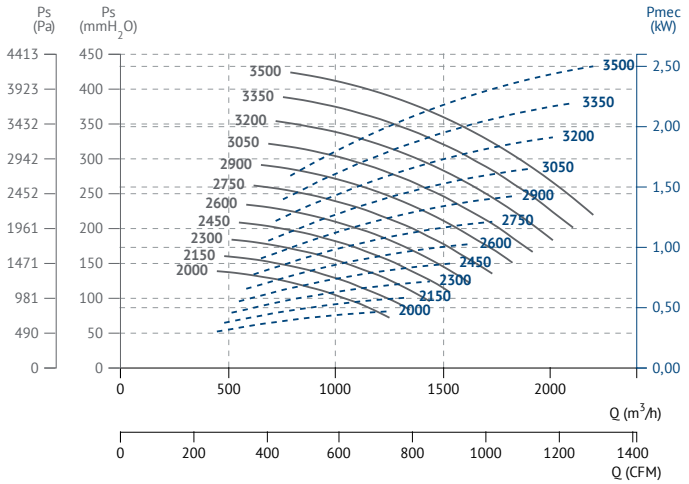

AATVM 450

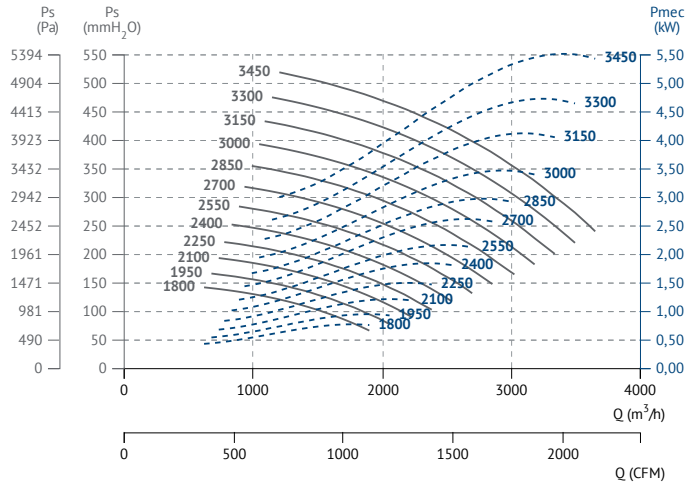

AATVM 500

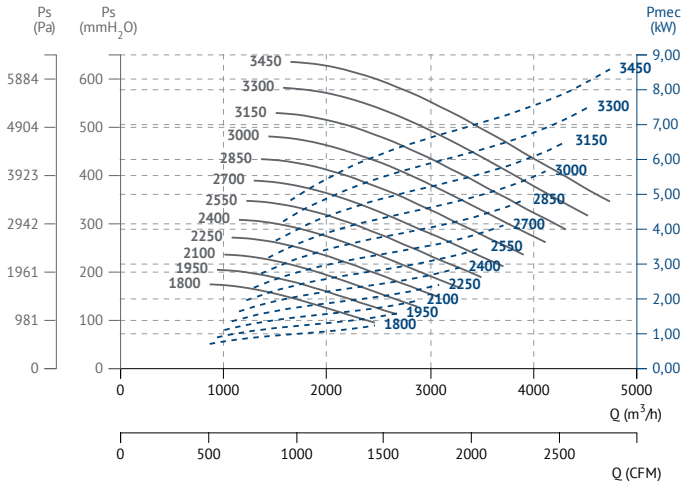

AATVM 560

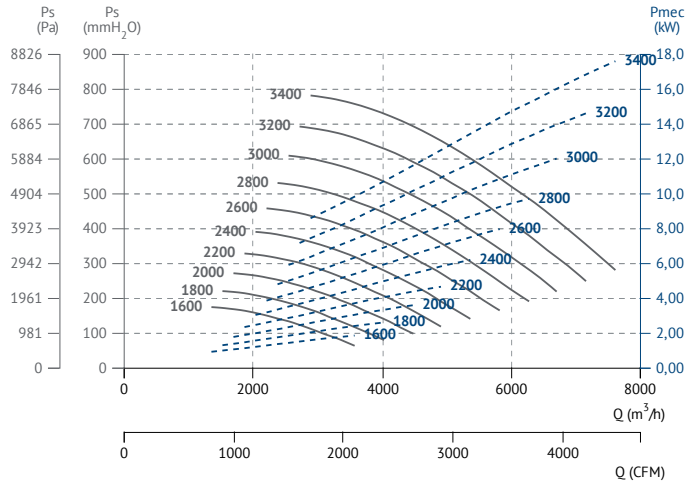

AATVM 630

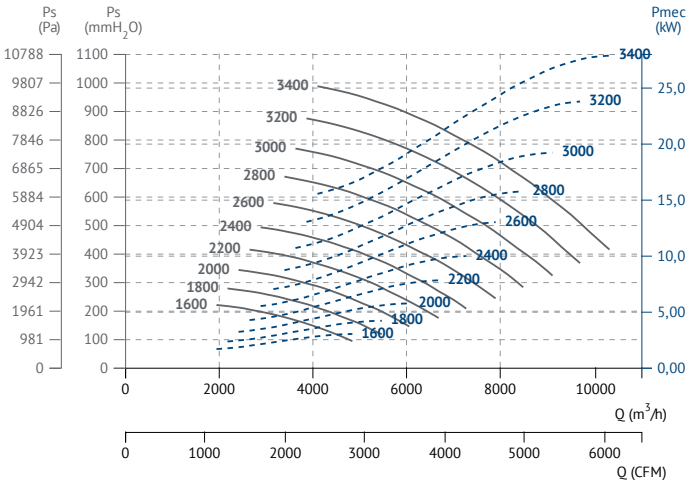

AATVM 710

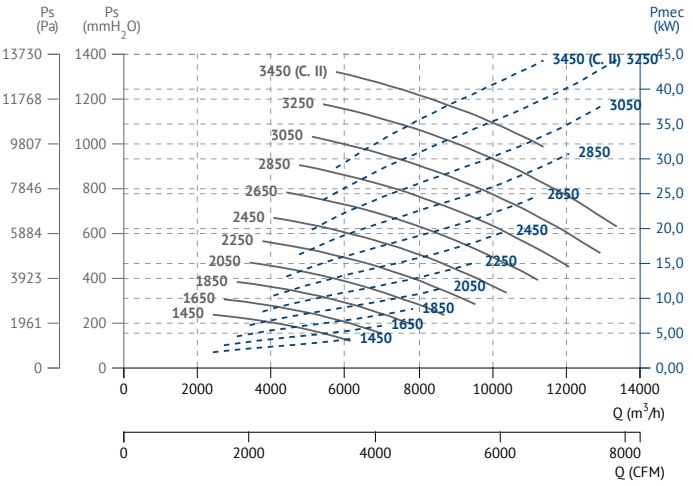

AATVM 800

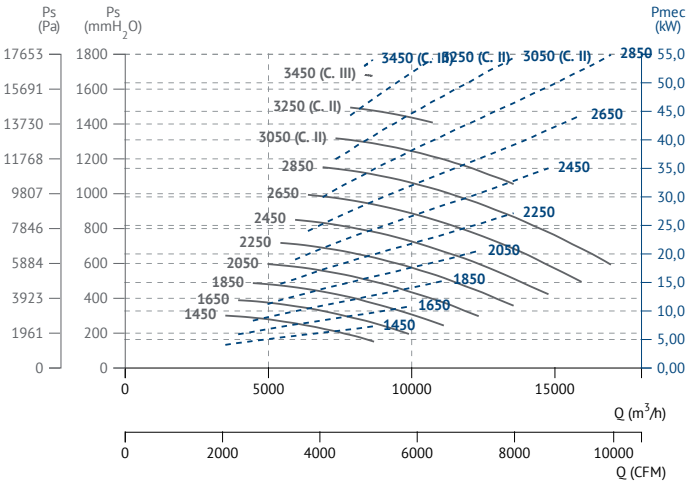

AATVM 900

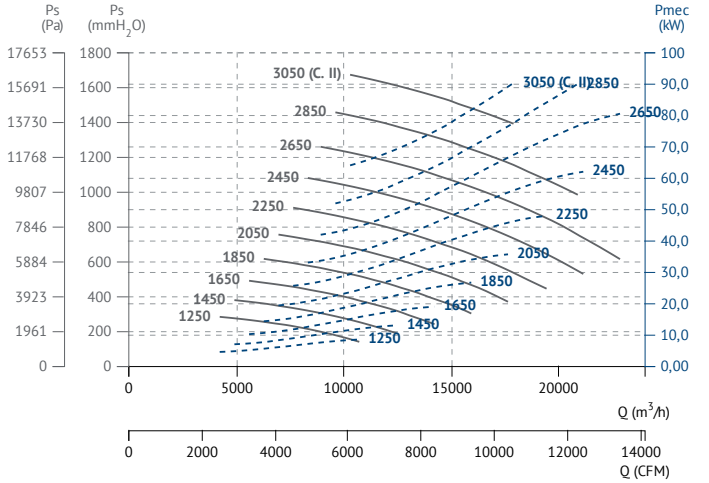

AATVM 1000

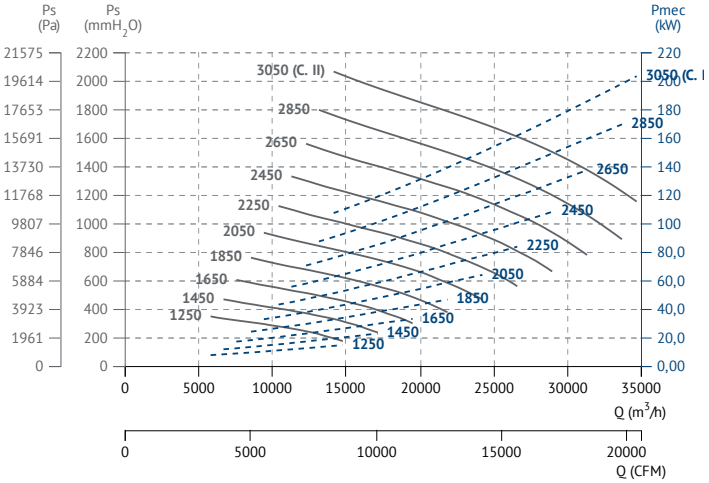

AATVM 1120

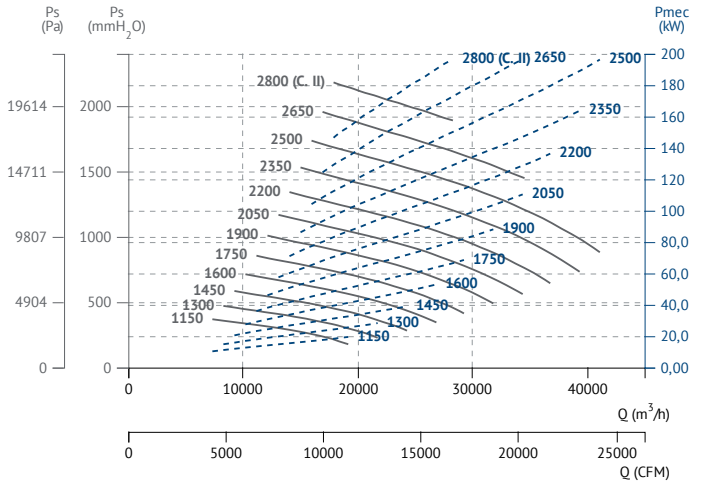

AATVM 1250

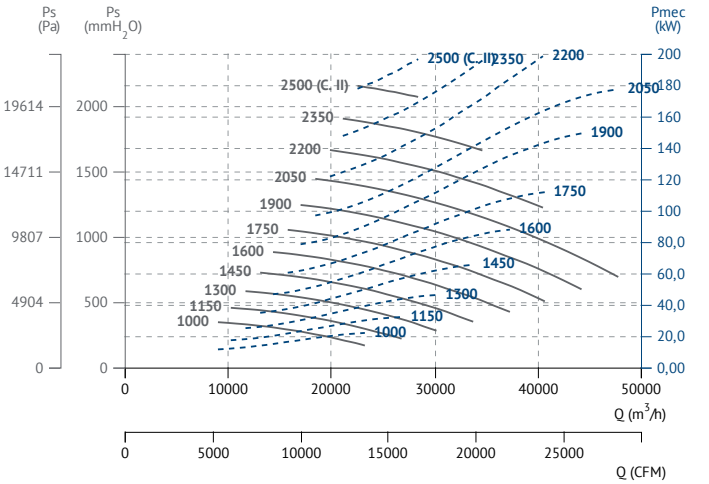

AATVM 1400

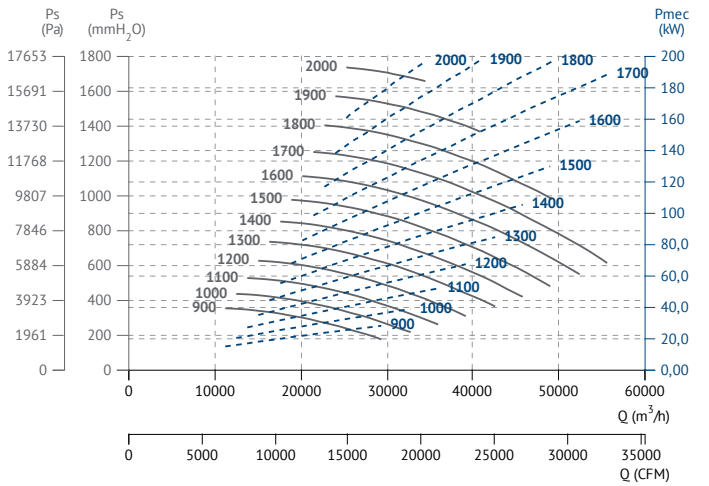

AATVM 1600

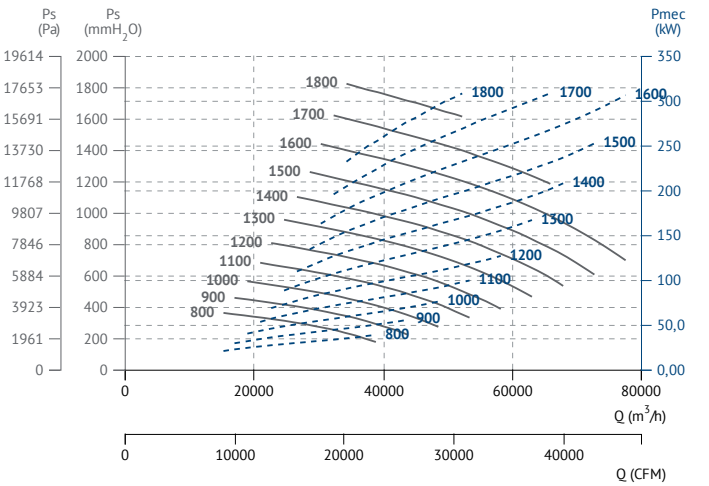

AATVM 1800

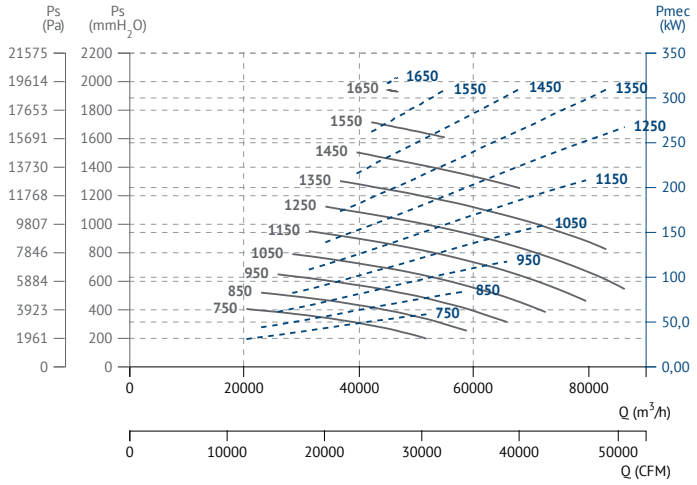

AATVM 2000

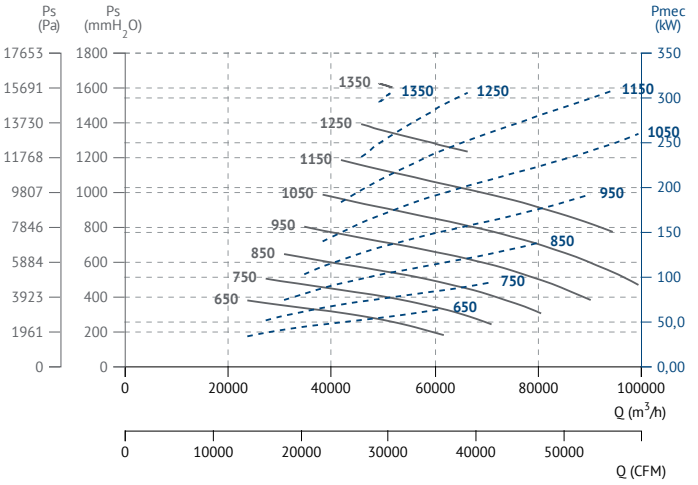

AATZA

Different configurations of free shaft without motor or belt driven motor
Eje libre sin motor o motor a transmisión en diferentes configuraciones

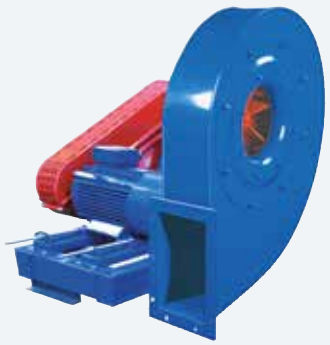

+ info 60 Hz ErP

MANUFACTURING FEATURES

• Rolling steel sheet housing, fully welded and protected against corrosion with polyester powder finishing coat.
• High efficiency single inlet backward curved impeller manufactured in rolling steel sheet protected against corrosion with polyester powder finishing coat. AATZA range with straight blade impeller in steel sheet protected with polyester powder.
• The fan is supplied with free axle (sist.1), that is: without motor, pulleys or belts or with motor and transmission set (syst.9 and 12).
• For models with motor: standard squirrel cage asynchronous motor with IP-55 protection and class F insulation. Standard voltages 230/400V 50Hz for three-phase motors up to 4kW and 400/690V 50Hz for higher powers.
• Front support included from size 710. Not available for lower sizes (AATVA - front support not available).

APPLICATIONS

Designed for inline installation, they are suitable for:
• Industrial applications, air extraction or injection.
• Cooling of machines and parts.
• Pneumatic transport.
• Clean air (AATVA, AATVC) or slightly dusty air transport (AATVP, AATVG/N, AATVM).
• Transport of solid material and textile fibers (AZZA).

UNDER REQUEST

• Fans for special voltages.
• 2 speed motor.
• C4 or C5 coating painting.
• Hot dip galvanized.
• Special steel (Cor-Ten A, Hardox...).
• Inox 304 (normal or electropolished finish).
• Inox 316 (normal or electropolished finish).
• Cooling wheel.
• Anticaloric paint.
• Reinforced housing.
• Fully welded housing (waterproof).
• Welded impeller.
• Insulated housing.
• Split casing (for big sizes).
• Inspection door to facilitate maintenance and cleaning.
• Drain plug.
• Airtight shaft.
• Frontal foot.
• Double suction flange.
• Available in non-sparking air passage and standard motor.
• Other brands of motors.
• Orientation: RD0, RD45, RD90, RD135, RD180, RD225, RD270, RD315, LG0, LG45, LG90, LG135, LG180. LG225, LG315.

This is a belt driven range, each model can be manufactured at different rpm, in case of order should be indicated the desired rpm for the correct operation of the unit and according to the needs.

CARACTERÍSTICAS CONSTRUCTIVAS

• Carcasa fabricada en chapa de acero laminado totalmente soldada y protegida contra la corrosión mediante recubrimiento en polvo de resina de poliéster.
• Turbina de álabes curvados hacia atrás (a reacción) de simple aspiración y alto rendimiento, fabricada en chapa de acero laminado y recubierta contra la corrosión en polvo de resina de poliéster. La serie AATZA lleva turbina de pala recta en chapa de acero protegida con poliéster.
• El ventilador se suministra a eje libre (sist.1), es decir: sin motor, poleas ni correas o con motor y conjunto de transmisión (sist.9 y 12).
• Para modelos con motor: motor asíncrono normalizado de jaula de ardilla con protección IP-55 y aislamiento clase F. Voltajes estándar 230/400V 50Hz para motores trifásicos hasta 4kW y 400/690V 50Hz para potencias superiores.
• Pie delantero incluido a partir del tamaño 710. No disponible para tamaños inferiores (AATVA - pie delantero no disponible).

APLICACIONES

Diseñados para instalación en conducto, son indicados para:
• Procesos industriales, extracción o inyección localizada.
• Refrigeración de máquinas, enfriamiento de piezas.
• Transporte neumático.
• Transporte de aire limpio (AATVA, AATVC) o ligeramente polvoriento (AATVP, AATVG/N, AATVM).
• Transporte de materia sólida y fibra textil (AZZA).

BAJO DEMANDA

• Ventiladores para voltajes especiales.
• Motor 2 velocidades.
• Acabado pintura C4-C5.
• Galvanizado en caliente.
• Aceros especiales (Corten, Hardox...).
• Inox 304 (acabado normal o electropulido).
• Inox 316 (acabado normal o electropulido).
• Rodete de refrigeración.
• Pintura anticalórica.
• Carcasa reforzada.
• Carcasa totalmente soldada (estanca).
• Turbina con palas soldadas.
• Carcasa aislada.
• Carcasa partida (para tamaños grandes).
• Puerta inspección para facilitar el mantenimiento y la limpieza.
• Drenaje.
• Eje estanco.
• Pie frontal.
• Doble anillo aspiración.
• Disponibles con paso de aire antichispas y motor estándar.
• Otras marcas de motores.
• Orientación: RD0, RD45, RD90, RD135, RD180, RD225, RD270, RD315, LG0, LG45, LG90, LG135, LG180. LG225, LG315.

Esta gama es a transmisión, cada modelo se puede fabricar a distintas rpm, en caso de pedido se debe indicar las rpm a las que desea el equipo para que el modelo quede correctamente definido y sea adecuado a sus necesidades.

ACCESSORIES / accesorios



INT

Interruptor de corte

Safety switch



SFC

Variador de velocidad frecuencial

Frecuency speed controller



RI

Reja de protección.

Outlet protection guard.



EI

Embocadura impulsión

Outlet flange



RA

Rejilla aspiración

Inlet protection guard



AC

Brida conexión

Conection flange



BAD

Brida antivibratoria circular-circular

Coupling flange



SIL-C

Silenciador circular aspiración-impulsión

Inlet-outlet circular silencer



JE 45

Junta elástica

Flexible joint



BA 400

Brida antivibratoria 400º/2h

Anti-vibrating flange 400º/2h.



FS

Pie soporte delantero para ventiladores de media y alta presión

Front support for medium and high pressure fans



AB

Cabinas acústicas para ventiladores centrífugos Casals

Acoustic cabins for Casals centrifugal fans



AVS

Amortiguador de muelles.

Spring anti-vibration blocks.



AVR

Amortiguador antivibrátil de caucho.

Anti-vibration rubber block.

BELT DRIVEN / transmisión

Code	Model	R.P.M min	R.P.M max	Rated Power kW	Air flow m³/h	Sound dB (A)	Weight Kg	Connection diagram
5064040__R___	AATZA 400	2350	3500	4	630	53	(s.1) 37	1
5064045__R___	AATZA 450	2150	3500	5,5	830	57	(s.1) 48	1
5064050__R___	AATZA 500	1900	3500	5,5	1.120	62	(s.1) 68	1
5064056__R___	AATZA 560	1800	3500	7,5	370	65	(s.1) 91	1
5064063__R___	AATZA 630	1600	3350	9	520	67	(s.1) 118	1
5064071__R___	AATZA 710	1350	2900	11	2.510	68	(s.1) 179	1
5064080__R___	AATZA 800	1200	2600	15	3.760	66	(s.1) 217	1
5064090__R___	AATZA 900	1050	2300	18,5	4.790	68	(s.1) 280	1
5064100__R___	AATZA 1000	950	2100	22	5.780	69	(s.1) 365	1

DIMENSIONS / dimensiones

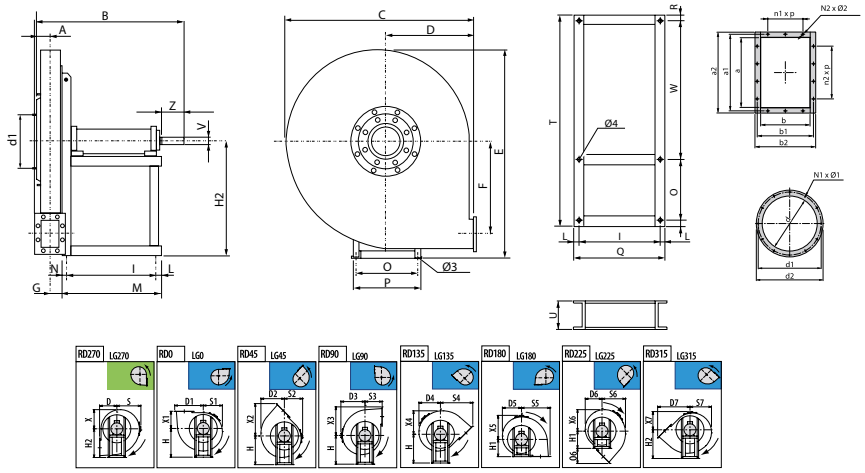

MODEL	Ø 3	Ø 4	A	B	C	D	D1	D2	D3	D4	D5	D6	D7	E	F	G	H	H1
AATZA 400	14	14	42	514	620	280	351	314	340	302	282	293	445	657	273	38	375	375
AATZA 450	12	14	46	522	675	300	388	350	375	335	313	319	486	713	305	42	400	400
AATZA 500	14	14	52	677	745	335	431	386	410	370	345	350	541	795	342	47	450	450
AATZA 560	14	14	59	688	835	375	483	438	460	418	391	392	606	891	387	53	500	500
AATZA 630	14	14	65	723	940	425	544	493	515	472	441	438	688	1001	436	58	560	560

MODEL	H2	I	L	M	N	N1 x Ø1	N2 x Ø2	O	O6	P	Q	R	S	S1	S2	S3	S4	S5
AATZA 400	375	284	23	347	40	4x4	4x10	288	165	324	330	18	340	282	293	280	445	351
AATZA 450	400	284	23	347	40	8x8	4x10	288	186	324	330	18	375	313	319	300	486	388
AATZA 500	450	407	28	485	50	8x8	4x10	355	206	400	463	23	410	345	350	335	541	431
AATZA 560	500	407	28	485	50	8x8	6x10	355	231	400	463	23	460	391	392	375	606	483
AATZA 630	560	407	28	485	50	8x8	6x12	355	263	400	463	23	515	441	438	425	688	544

MODEL	S6	S7	T	U	V	W	X	X1	X2	X3	X4	X5	X6	X7
AATZA 400	314	302	900	100	24	576	282	280	445	351	314	340	302	293
AATZA 450	350	335	900	100	24	576	313	300	486	388	350	375	335	319
AATZA 500	386	370	1060	120	28	660	345	335	541	431	386	410	370	350
AATZA 560	438	418	1180	120	28	780	391	375	606	483	438	460	418	392
AATZA 630	493	472	1180	120	38	780	441	425	688	544	493	515	472	438

MODEL	Z	a	a1	a2	b	b1	b2	d	d1	d2	n2xp
AATZA 400	50	95	129	155	68	102	128	130	165	190	-
AATZA 450	50	105	139	165	76	110	136	145	182	215	-
AATZA 500	60	117	151	177	85	119	145	165	200	235	-
AATZA 560	60	131	165	191	95	129	155	185	219	250	1x100
AATZA 630	80	146	182	216	105	139	175	205	241	275	1x112

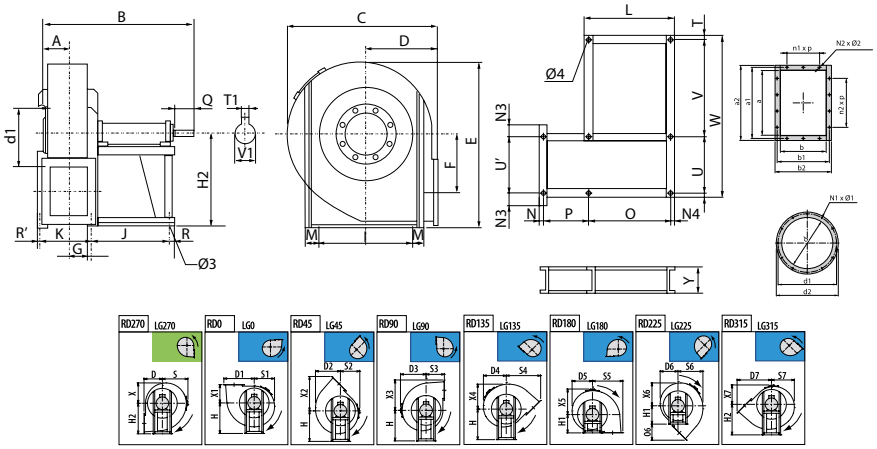

MODEL	Ø 3	Ø 4	A	B	C	D	D1	D2	D3	D4	D5	D6	D7	E	F	G	H	H1
AATZA 710	19	19	70	835	1045	475	606	547	570	522	492	489	764	1122	488	101,5	630	630
AATZA 800	19	19	78	850	1170	530	679	622	640	592	554	545	854	1264	551	108,5	710	710
AATZA 900	19	19	86	870	1315	600	759	696	715	668	628	617	961	1428	620	120,5	800	800
AATZA 1000	24	20	95	975	1460	670	841	775	790	735	691	670	1072	1591	690	139,5	900	900

MODEL	H2	I	J	K	L	M	N	N1 x Ø1	N2 x Ø2	N3	N4	O	O6	P	Q	R	R'	S
AATZA 710	630	485	477	203	543	23	20	8x8	6x12	55	33	477	289	203	110	33	20	570
AATZA 800	710	485	477	217	543	23	20	8x10	6x12	60	33	477	324	217	110	33	20	640
AATZA 900	800	485	477	241	543	23	25	8x12	8x12	70	33	477	361	241	110	33	25	715
AATZA 1000	900	762	551	279	629	32	35	8x12	8x12	150	39	551	172	279	110	39	35	790

MODEL	S1	S2	S3	S4	S5	S6	S7	T	T1	U	U'	V	V1	W	X	X1	X2	X3
AATZA 710	492	489	475	764	606	547	522	23	12	485	410	720	42	1250	492	475	764	606
AATZA 800	554	545	530	854	679	622	592	23	12	485	420	970	42	1500	554	530	854	679
AATZA 900	628	617	600	961	759	696	668	23	14	485	485	970	48	1500	628	600	961	759
AATZA 1000	691	670	670	1072	841	775	735	32	14	762	526	974	48	1800	691	670	1072	841

MODEL	X4	X5	X6	X7	Y	a	a1	a2	b	b1	b2	d	d1	d2	n1xp	n2xp
AATZA 710	547	570	522	489	160	166	200	236	117	151	187	228	265	298	-	1x112
AATZA 800	622	640	592	545	160	185	219	255	131	165	201	255	292	325	-	1x112
AATZA 900	696	715	668	617	160	207	241	277	148	182	218	285	332	365	1x112	1x112
AATZA 1000	775	790	735	670	180	231	265	301	166	200	236	320	366	400	1x112	1x112

CONNECTION DIAGRAMS / esquema de conexiones

❶ THREE PHASE MOTORS 1 SPEED / motores trifásicos 1 velocidad

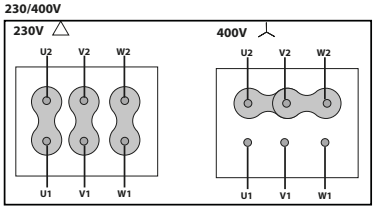

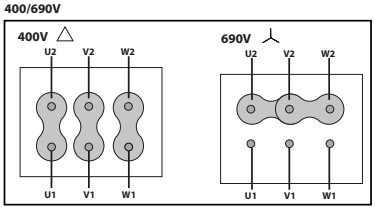

CHARACTERISTIC CURVES / curvas características

AATZA 400

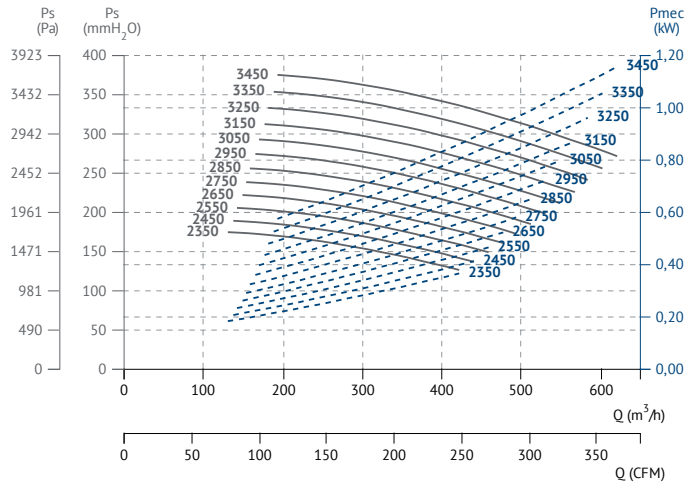

AATZA 450

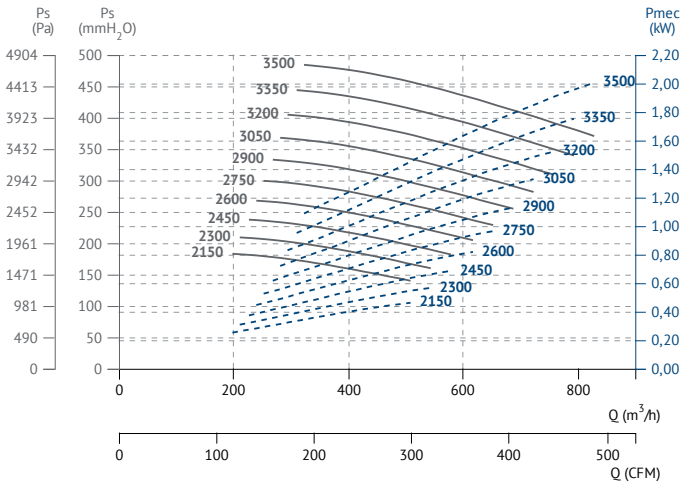

AATZA 500

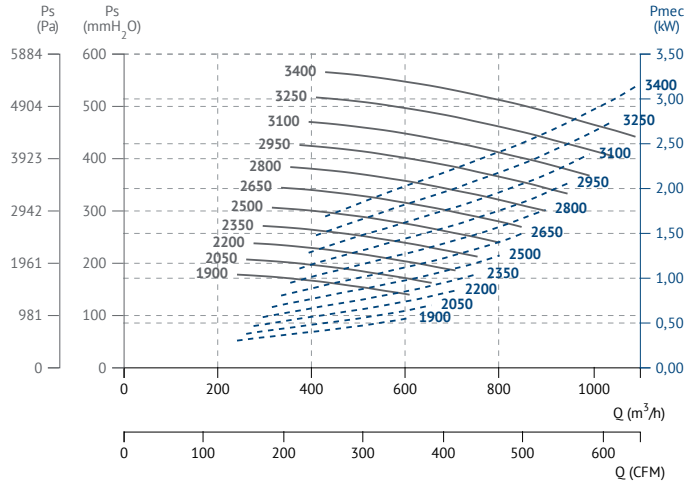

AATZA 560

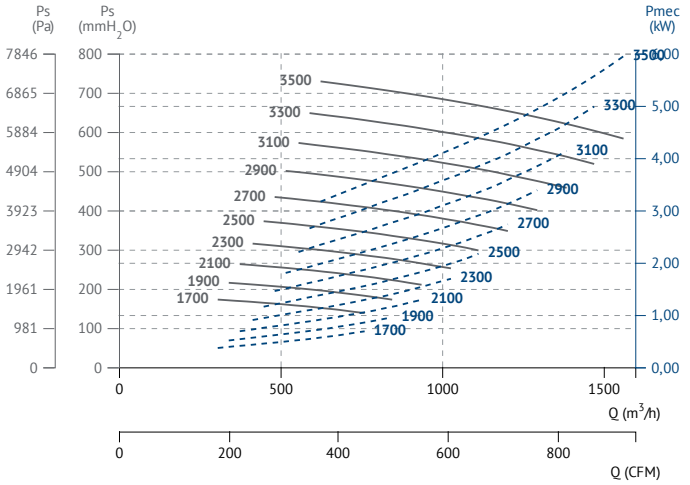

AATZA 630

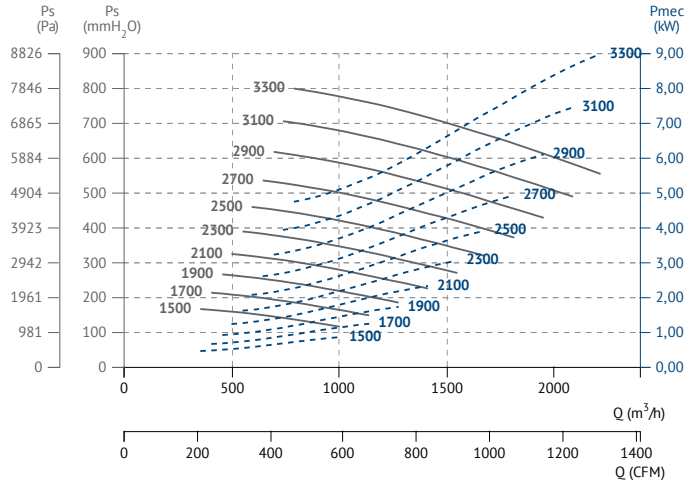

AATZA 710

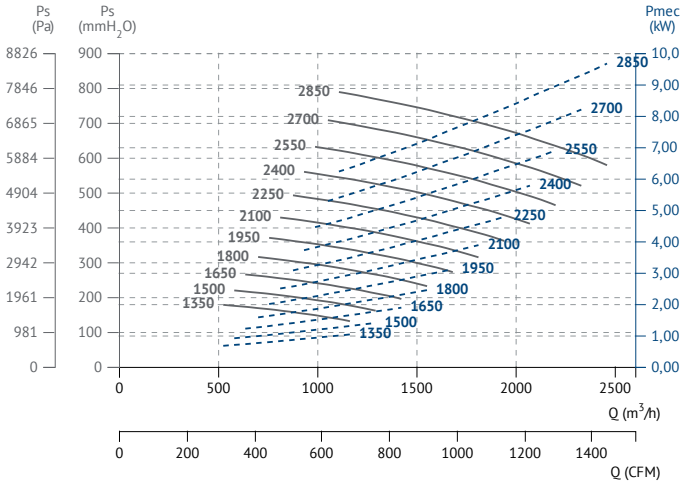

AATZA 800

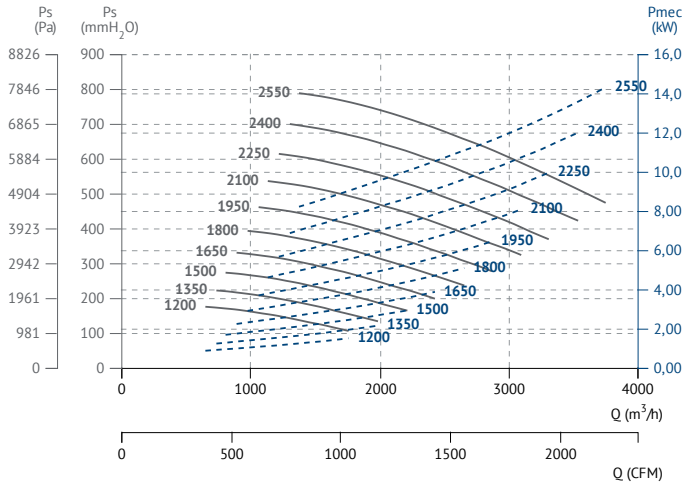

AATZA 900

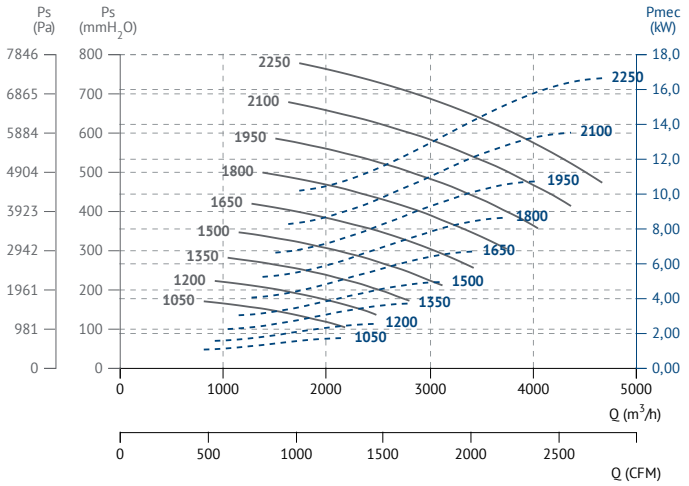

AATZA 1000

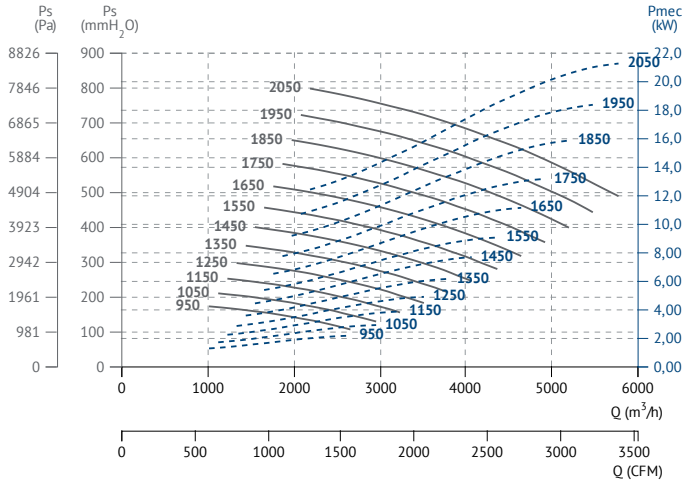



Plug fans

Plug fans

CIKSTORM

Backward centrifugal plug fan for industrial applications
Plug fan centrífugo a reacción para aplicaciones industriales

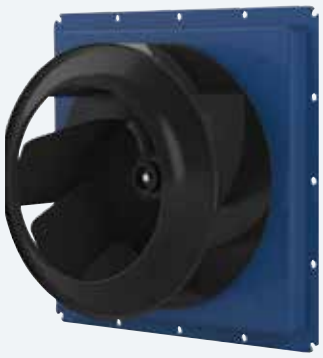

+ info 60 Hz ErP

MANUFACTURING FEATURES

- Medium pressure centrifugal fan direct driven, type plug fan.
- Squared frame made of carbon laminated steel, protected against corrosion with C3 finishing coat.
- Self-cleaning and reinforced impeller with high-performance backward blades made of carbon laminated steel dynamically balanced to minimize noise and vibrations. C3 black colour painting.
- IE3 motor for continuous operation (S1). Squirrel cage standardized asynchronous IEC motor with IP-55 protection and class F electrical insulation. Standard voltages 230/400V 50Hz for three-phase motors up to 4kW and 400/690V 50Hz for higher powers.
- Motor with flange (B5) and waterproof shaft.
- Maximum continuous working temperature: environment (motor): 60ºC.
- Suitable for transferring gases from -40ºC to 120ºC continuously.

APPLICATIONS

Plug fan installation for gas recirculation in:

- Integrated in Machinery
- Paint booths
- Dryers of tobacco leaves, barley, ceramics, glass, wood
- Odor control in industry
- Indoor / outdoor pollution control
- Clean air drive and renewal
- Big buildings
- Malls
- Factories / Industrial buildings
- Warehouses
- Manufacture and treatment of chemical products

UNDER REQUEST

- Fans for special voltages
- Refrigeration roll
- 2 speed motor
- C5 corrosion protection
- Anti-caloric paint
- Inox 304
- Inox 316
- Spark construction
- Other construction sizes
- Other motors according to customer requirements

CARACTERÍSTICAS CONSTRUCTIVAS

- Ventilador centrífugo de media presión de acoplamiento directo tipo plug fan.
- Marco soporte de acero laminado al carbono, protegida contra la corrosión mediante recubrimiento de pintura acabado C3.
- Turbina autolimpiante y rodete reforzado de álabes hacia atrás (a reacción) de alto rendimiento fabricado en acero laminado al carbono equilibrado dinámicamente para minimizar el ruido y las vibraciones. Pintura C3 de color negro.
- Motor IE3 para funcionamiento en continuo (S1. Motor IEC asíncrono normalizado de jaula de ardilla con protección IP-55 y aislamiento eléctrico clase F. Voltajes estándar 230/400V 50Hz para motores trifásicos hasta 4kW y 400/690V 50Hz para potencias superiores.
- Motor con brida (B5) y eje estanco.
- Temperatura máxima de trabajo en continuo: ambiente (motor): 60ºC.
- Apto para trasegar gases desde -40ºC hasta 120ºC en continuo.

APLICACIONES

Instalación tipo plug fan para la recirculación de gases en:

- Integrado en Maquinaria
- Cabinas de pintura
- Secaderos de hojas de tabaco, cebada, cerámica, vidrio, madera
- Control de olores en industria
- Control de polución interior/exterior
- Impulsión y renovación de aire limpio
- Grandes edificios
- Centros comerciales
- Fábricas / Naves industriales
- Almacenes
- Fabricación y tratamiento de productos químicos.

BAJO DEMANDA

- Ventiladores para voltajes especiales
- Rodete de refrigeración
- Motor 2 velocidades
- Protección contra la corrosión C5
- Pintura anticalórica
- Inox 304
- Inox 316
- Construcción antichispas
- Otros tamaños constructivos
- Otras motorizaciones según requerimientos del cliente

ACCESSORIES / accesorios



INT
Interruptor de corte
Safety switch



SFC
Variador de velocidad frecuencial
Frecuency speed controller



CLBC
Boca de aspiración para PLUG FAN en cabina
Inlet for PLUG FAN in cabinet



CLBI
Boca de aspiración para PLUG FAN en cabina
Inlet for PLUG FAN in cabinet

THREE PHASE RANGE / serie trifásica

4 POLE / 4 polos

Code	Model	R.P.M.	Rated I (A) 400 V	Rated Power kW	Air flow m³/h	Sound dB (A)	Weight Kg	Connect. diagram
PF4524905LG	CIKSTORM 452 T4 1,1kW	1450	2,49	1,1	7.290	55	99	1
PF4544905LG	CIKSTORM 454 T4 1,1kW	1450	2,49	1,1	8.750	56	101	1
PF5024125LG	CIKSTORM 502 T4 2,2kW	1435	4,64	2,2	10.010	58	105	1
PF5044125LG	CIKSTORM 504 T4 2,2kW	1435	4,64	2,2	12.010	59	108	1
PF5624105LG	CIKSTORM 562 T4 3kW	1420	6,17	3	14.050	62	139	1
PF5644105LG	CIKSTORM 564 T4 3kW	1420	6,17	3	16.850	63	142	1
PF6324135LG	CIKSTORM 632 T4 5,5kW	1460	10,5	5,5	20.390	65	154	1
PF6344135LG	CIKSTORM 634 T4 5,5kW	1460	10,5	5,5	24.460	66	158	1
PF7124165LG	CIKSTORM 712 T4 11kW	1455	21,2	11	29.260	69	239	1
PF7144165LG	CIKSTORM 714 T4 11kW	1455	21,2	11	35.110	70	244	1
PF8024185LG	CIKSTORM 802 T4 18,5kW	1470	35,6	18,5	41.830	73	265	1
PF8044185LG	CIKSTORM 804 T4 18,5kW	1470	35,6	18,5	50.190	73	271	1

6 POLE / 6 polos

Code	Model	R.P.M.	Rated I (A) 400 V	Rated Power kW	Air flow m³/h	Sound dB (A)	Weight Kg	Connect. diagram
PF5026105LG	CIKSTORM 502 T6 1,5kW	940	3,71	1,5	6.490	49	105	1
PF5046105LG	CIKSTORM 504 T6 1,5kW	940	3,71	1,5	7.780	50	108	1
PF5626105LG	CIKSTORM 562 T6 1,5kW	940	3,71	1,5	9.100	53	139	1
PF5646105LG	CIKSTORM 564 T6 1,5kW	940	3,71	1,5	10.920	54	142	1
PF6326115LG	CIKSTORM 632 T6 2,2kW	965	5,94	2,2	13.210	57	148	1
PF6346115LG	CIKSTORM 634 T6 2,2kW	965	5,94	2,2	15.850	57	151	1
PF7126135LG	CIKSTORM 712 T6 3kW	960	7,3	3	18.960	60	225	1
PF7146135LG	CIKSTORM 714 T6 3kW	960	7,3	3	22.750	61	230	1
PF8026135LG	CIKSTORM 802 T6 5,5kW	960	12,8	5,5	27.100	64	239	1
PF8046135LG	CIKSTORM 804 T6 5,5kW	960	12,8	5,5	32.520	65	244	1

DIMENSIONS / dimensiones

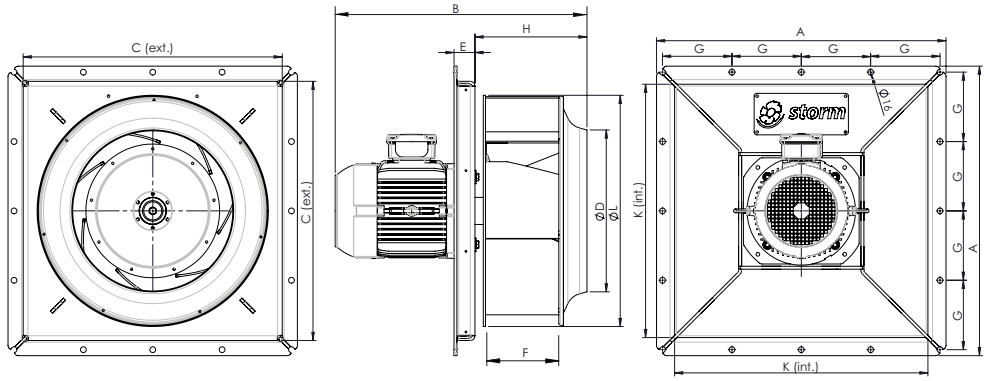

MODEL	A	C	D	E	F	G	H	J	K	L	B (±)
CIKSTORM 452 T4 1,1kW	740	657	321	58	145	177	219,5	14,5	645	458	530
CIKSTORM 454 T4 1,1kW	740	657	321	58	177	177	251,5	14,5	645	458	530
CIKSTORM 502 T4 2,2kW	740	657	359	58	161	177	247	20,5	645	508	619,1
CIKSTORM 502 T6 1,5kW	740	657	359	58	161	177	247	20,5	645	508	619,1
CIKSTORM 504 T4 2,2kW	740	657	359	58	196	177	282	20,5	645	508	530
CIKSTORM 504 T6 1,5kW	740	657	359	58	196	177	282	20,5	645	508	530
CIKSTORM 562 T4 3kW	801	717	399	58	180	192	271,5	17,5	701	568	645,6
CIKSTORM 562 T6 1,5kW	801	717	399	58	180	192	271,5	17,5	701	568	645,6
CIKSTORM 564 T4 3kW	801	717	399	58	220	192	311,5	17,5	701	568	530
CIKSTORM 564 T6 1,5kW	801	717	399	58	220	192	311,5	17,5	701	568	530
CIKSTORM 632 T4 5,5kW	801	717	448	58	203	192	307,5	20,5	701	640	736,2
CIKSTORM 632 T6 2,2kW	801	717	448	58	203	192	304,5	17,5	701	640	696,6
CIKSTORM 634 T4 5,5kW	801	717	448	58	248	192	352,5	20,5	701	640	530
CIKSTORM 634 T6 2,2kW	801	717	448	58	248	192	352,5	17,5	701	640	530
CIKSTORM 712 T4 11kW	970	867	502	58	228	233	342,5	20,5	851	720	888,75
CIKSTORM 712 T6 3kW	970	867	502	58	228	233	340,5	18,5	851	720	769,2
CIKSTORM 714 T4 11kW	970	867	502	58	279	233	393,5	20,5	851	720	530
CIKSTORM 714 T6 3kW	970	867	502	58	279	233	393,5	18,5	851	720	530
CIKSTORM 802 T4 18,5kW	970	867	570,5	58	257	233	379,5	19,5	851	810	991
CIKSTORM 802 T6 5,5kW	970	867	570,5	58	257	233	378,5	18,5	851	810	807,2
CIKSTORM 804 T4 18,5kW	970	867	570,5	58	314	233	436	19,5	851	810	530
CIKSTORM 804 T6 5,5kW	970	867	570,5	58	314	233	436	18,5	851	810	530

CONNECTION DIAGRAMS / esquema de conexiones

1 THREE PHASE MOTORS 1 SPEED / motores trifásicos 1 velocidad

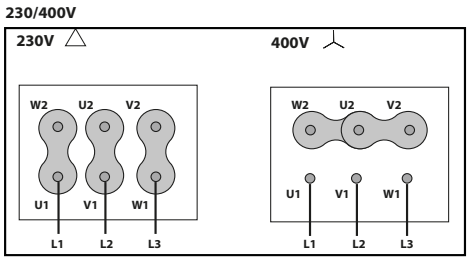

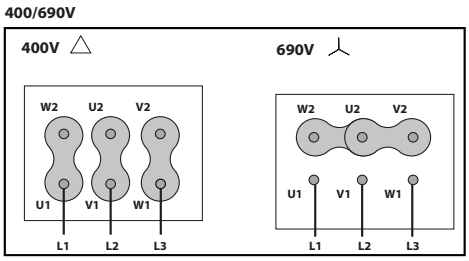

CHARACTERISTIC CURVES / curvas características

4 POLE / 4 polos

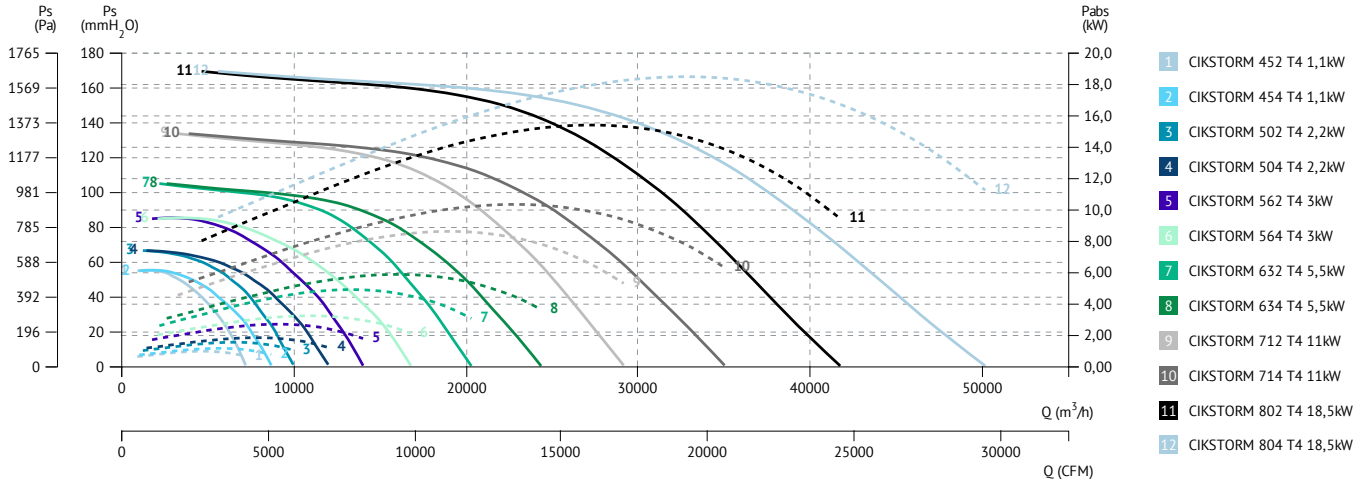

1 CIKSTORM 452 T4 1,1kW
2 CIKSTORM 454 T4 1,1kW
3 CIKSTORM 502 T4 2,2kW
4 CIKSTORM 504 T4 2,2kW
5 CIKSTORM 562 T4 3kW
6 CIKSTORM 564 T4 3kW
7 CIKSTORM 632 T4 5,5kW
8 CIKSTORM 634 T4 5,5kW
9 CIKSTORM 712 T4 11kW
10 CIKSTORM 714 T4 11kW
11 CIKSTORM 802 T4 18,5kW
12 CIKSTORM 804 T4 18,5kW

6 POLE / 6 polos

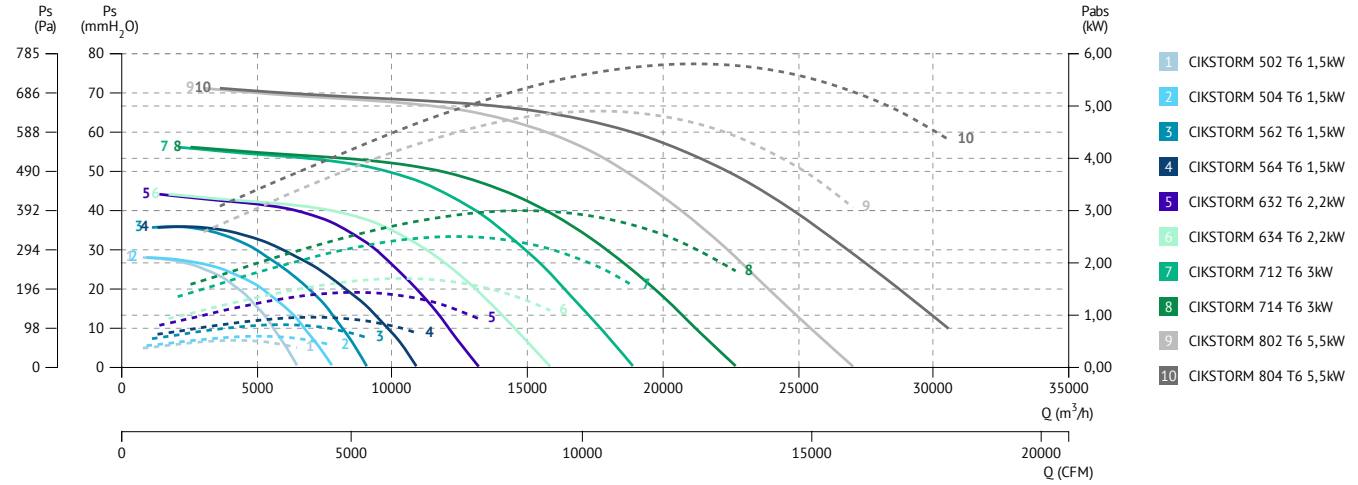

1 CIKSTORM 502 T6 1,5kW
2 CIKSTORM 504 T6 1,5kW
3 CIKSTORM 562 T6 1,5kW
4 CIKSTORM 564 T6 1,5kW
5 CIKSTORM 632 T6 2,2kW
6 CIKSTORM 634 T6 2,2kW
7 CIKSTORM 712 T6 3kW
8 CIKSTORM 714 T6 3kW
9 CIKSTORM 802 T6 5,5kW
10 CIKSTORM 804 T6 5,5kW

CLIBOS

Backward centrifugal plug fan type, direct driven, for recirculation of hot gases

Centrífugo a reacción tipo plug fan, de acoplamiento directo para la recirculación de gases calientes





MANUFACTURING FEATURES

- Direct driven centrifugal medium pressure fan, type plug fan.
- Insulated casing made of carbon laminated steel, protected against corrosion by powder polyester coat. Finish C3.
- Thermal insulation with high density rock wool, 90Kg/m^3, thickness 100mm.
- Self-cleaning and reinforced impeller with high performance backward (reaction) blades made of carbon laminated steel dynamically balanced to minimize noise and vibrations painted In black heat-resistant paint coating.
- IE3 Motor for continuous operation (S1) Squirrel cage standardized asynchronous IEC motor with IP-55 protection and Class F electrical insulation. Standard voltages 230/400V 50Hz for three phase motors Up to 4kW and 400/690V 50Hz for higher powers.
- Motor with flange (B5).
- Maximum continuous working temperature ambient (motor): 60ºC.
- Suitable for transferring gases from -40ºC to 250ºC in continuous.

APPLICATIONS

Plug-type installation made for the recirculation of gases in:

- Ovens.
- Boilers.
- Paint booths.
- Drying of tobacco, barley, ceramic, glass and wood leaves.
- Insulated thermal cameras subjected to temperature control.
- Burners and incinerators.
- Melting furnaces.

UNDER REQUEST

- Fans for special voltages.
- 2 Speed motor, Inox 304 or Inox 316.
- Other Insulation thicknesses (150mm and 200mm).
- Sparking proof construction.
- Other sizes.
- Other motors according to customer requeriment.

CARACTERÍSTICAS CONSTRUCTIVAS

- Ventilador centrífugo de media presión de acoplamiento directo tipo plug fan.
- Cajón aislado fabricado en acero laminado al carbono, protegido contra la corrosión mediante recubrimiento de pintura acabado C3.
- Aislamiento térmico con lana de roca de alta densidad, 90Kg/m^3, espesor 100mm.
- Turbina autolimpiante y rodete reforzado de álabes hacia atrás (a reacción) de alto rendimiento fabricado en acero laminado al carbono equilibrado dinámicamente para minimizar el ruido y las vibraciones. Pintura anticalórica de color negro.
- Motor IE3 para funcionamiento en continuo (S1. Motor IEC asíncrono normalizado de jaula de ardilla con protección IP-55 y aislamiento eléctrico clase F. Voltajes estándar 230/400V 50Hz para motores trifásicos hasta 4kW y 400/690V 50Hz para potencias superiores.
- Motor con brida (B5).
- Rodete de refrigeración integrado.
- Temperatura máxima de trabajo en continuo: ambiente (motor): 60ºC.
- Apto para trasegar gases desde -40ºC hasta 250ºC en continuo.

APLICACIONES

Instalación tipo plug fan para la recirculación de gases en:

- Hornos.
- Calderas.
- Cabinas de pintura.
- Secaderos de hojas de tabaco, cebada, cerámica, vidrio, madera.
- Cámaras térmicas aisladas sometidas a un control de temperatura.
- Quemadores e incineradoras.
- Hornos de fusión.

BAJO DEMANDA

- Ventiladores para voltajes especiales.
- Motor 2 velocidades.
- Fabricación en aceros especiales, INOX 304, INOX 316...
- Otros espesores de aislamiento (150mm y 200mm).
- Construcción antichispas.
- Otros tamaños constructivos.
- Otras motorizaciones según requerimientos del cliente.

ACCESSORIES / accesorios



INT

Interruptor de corte

Safety switch



SFC

Variador de velocidad frecuencial

Frecuency speed controller



CLBC

Boca de aspiración para PLUG FAN en cabina

Inlet for PLUG FAN in cabinet



CLBI

Boca de aspiración para PLUG FAN en cabina

Inlet for PLUG FAN in cabinet



LARIDIS

Lubricador automático de cojinetes

Automatic bearing lubricator



LENTICHEK

Sistema supervisión de vibraciones

Vibration monitoring system

THREE PHASE RANGE / serie trifásica

4 POLE / 4 polos

Code	Model	R.P.M.	Rated I (A) 400 V	Rated Power kW	Air flow m³/h	Sound dB (A)	Weight Kg	Connect. diagram
CD4524905LGRRA1	CLIBOS 452 T4 1,1kW	1450	2,49	1,1	7.290	55	117	1
CD4544905LGRRA1	CLIBOS 454 T4 1,1kW	1450	2,49	1,1	8.750	56	119	1
CD5024125LGRRA1	CLIBOS 502 T4 2,2kW	1435	4,64	2,2	10.010	58	125	1
CD5044125LGRRA1	CLIBOS 504 T4 2,2kW	1435	4,64	2,2	12.010	59	128	1
CD5624105LGRRA1	CLIBOS 562 T4 3kW	1420	6,17	3	14.050	62	161	1
CD5644105LGRRA1	CLIBOS 564 T4 3kW	1420	6,17	3	16.850	63	164	1
CD6324135LGRRA1	CLIBOS 632 T4 5,5kW	1460	10,5	5,5	20.390	65	179	1
CD6344135LGRRA1	CLIBOS 634 T4 5,5kW	1460	10,5	5,5	24.460	66	183	1
CD7124165LGRRA1	CLIBOS 712 T4 11kW	1455	21,2	11	29.260	69	267	1
CD7144165LGRRA1	CLIBOS 714 T4 11kW	1455	21,2	11	35.110	70	272	1
CD8024185LGRRA1	CLIBOS 802 T4 18,5kW	1470	35,6	18,5	41.830	73	297	1
CD8044185LGRRA1	CLIBOS 804 T4 18,5kW	1470	35,6	18,5	50.190	73	303	1

6 POLE / 6 polos

Code	Model	R.P.M.	Rated I (A) 400 V	Rated Power kW	Air flow m³/h	Sound dB (A)	Weight Kg	Connect. diagram
CD5026105LGRRA1	CLIBOS 502 T6 1,5kW	940	3,71	1,5	6.490	49	125	1
CD5046105LGRRA1	CLIBOS 504 T6 1,5kW	940	3,71	1,5	7.780	50	128	1
CD5626105LGRRA1	CLIBOS 562 T6 1,5kW	940	3,71	1,5	9.100	53	161	1
CD5646105LGRRA1	CLIBOS 564 T6 1,5kW	940	3,71	1,5	10.920	54	164	1
CD6326115LGRRA1	CLIBOS 632 T6 2,2kW	965	5,94	2,2	13.210	57	173	1
CD6346115LGRRA1	CLIBOS 634 T6 2,2kW	965	5,94	2,2	15.850	57	176	1
CD7126135LGRRA1	CLIBOS 712 T6 3kW	960	7,3	3	18.960	60	253	1
CD7146135LGRRA1	CLIBOS 714 T6 3kW	960	7,3	3	22.750	61	258	1
CD8026135LGRRA1	CLIBOS 802 T6 5,5kW	960	12,8	5,5	27.100	64	271	1
CD8046135LGRRA1	CLIBOS 804 T6 5,5kW	960	12,8	5,5	32.520	65	276	1

DIMENSIONS / dimensiones

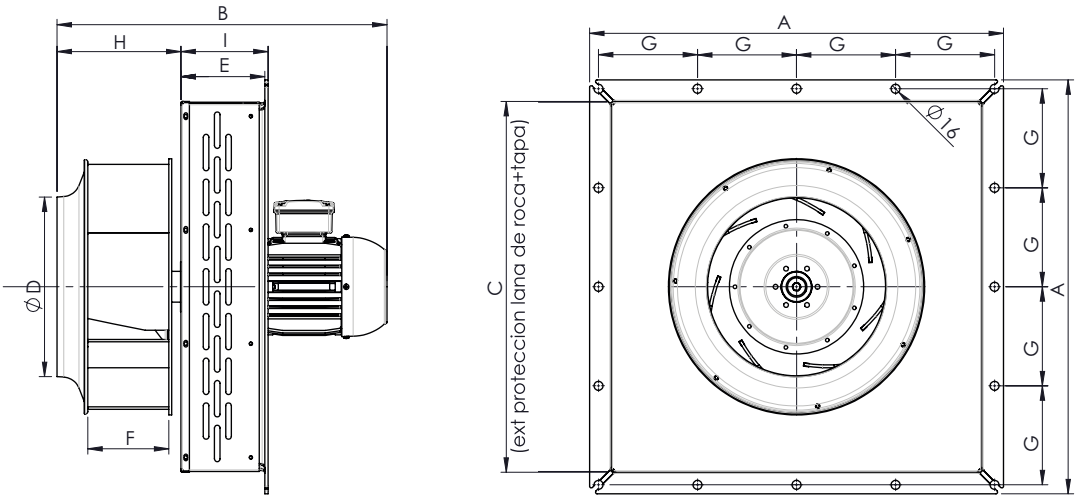

MODEL	A	C	D	E	F	G	H	I	J	B (±)
CLIBOS 452 T4 1,1kW	740	663	321	150	145	177	219,5	156	14,5	630
CLIBOS 454 T4 1,1kW	740	663	321	150	177	177	251,5	156	14,5	630
CLIBOS 502 T4 2,2kW	740	645	359	150	161	177	247	156	20,5	719,1
CLIBOS 502 T6 1,5kW	740	645	359	150	161	177	247	156	20,5	719,1
CLIBOS 504 T4 2,2kW	740	645	359	150	196	177	282	156	20,5	630
CLIBOS 504 T6 1,5kW	740	645	359	150	196	177	282	156	20,5	630
CLIBOS 562 T4 3kW	801	723	399	150	180	192	271,5	158	17,5	745,6
CLIBOS 562 T6 1,5kW	801	723	399	150	180	192	271,5	158	17,5	745,6
CLIBOS 564 T4 3kW	801	723	399	150	220	192	311,5	158	17,5	630
CLIBOS 564 T6 1,5kW	801	723	399	150	220	192	311,5	158	17,5	630
CLIBOS 632 T4 5,5kW	801	723	448	150	203	192	307,5	158	20,5	836,2
CLIBOS 632 T6 2,2kW	801	723	448	150	203	192	304,5	158	17,5	796,6
CLIBOS 634 T4 5,5kW	801	723	448	150	248	192	352,5	158	20,5	630
CLIBOS 634 T6 2,2kW	801	723	448	150	248	192	352,5	158	17,5	630
CLIBOS 712 T4 11kW	970	873	502	150	228	233	342,5	158	20,5	988,75
CLIBOS 712 T6 3kW	970	873	502	150	228	233	340,5	158	18,5	869,2
CLIBOS 714 T4 11kW	970	873	502	150	279	233	393,5	158	20,5	630
CLIBOS 714 T6 3kW	970	873	502	150	279	233	393,5	158	18,5	630
CLIBOS 802 T4 18,5kW	970	873	570,5	150	257	233	379,5	158	19,5	1091,1
CLIBOS 802 T6 5,5kW	970	873	570,5	150	257	233	378,5	158	18,5	907,2
CLIBOS 804 T4 18,5kW	970	873	570,5	150	314	233	380	158	19,5	630
CLIBOS 804 T6 5,5kW	970	873	570,5	150	314	233	380	158	18,5	630

CONNECTION DIAGRAMS / esquema de conexiones

❶ THREE PHASE MOTORS 1 SPEED / motores trifásicos 1 velocidad

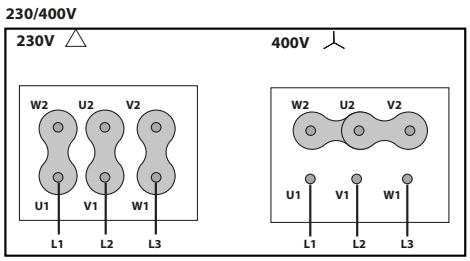

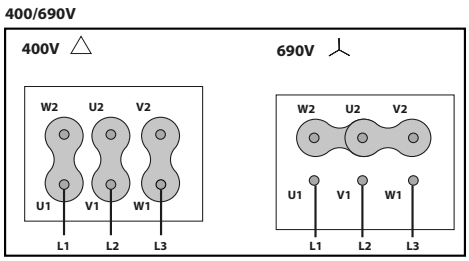

CHARACTERISTIC CURVES / curvas características

4 POLE / 4 polos

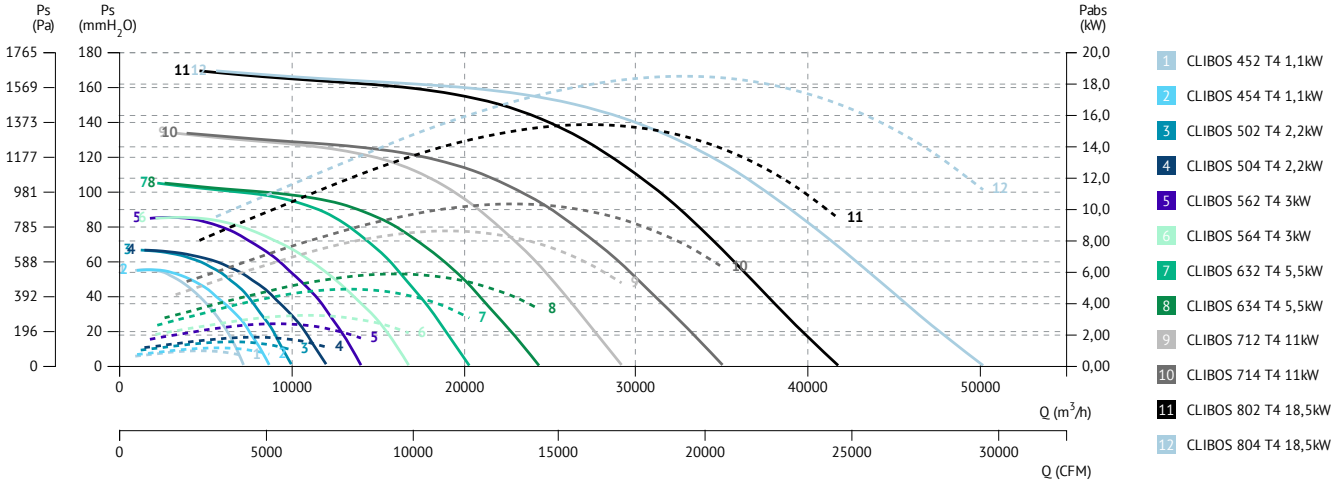

6 POLE / 6 polos

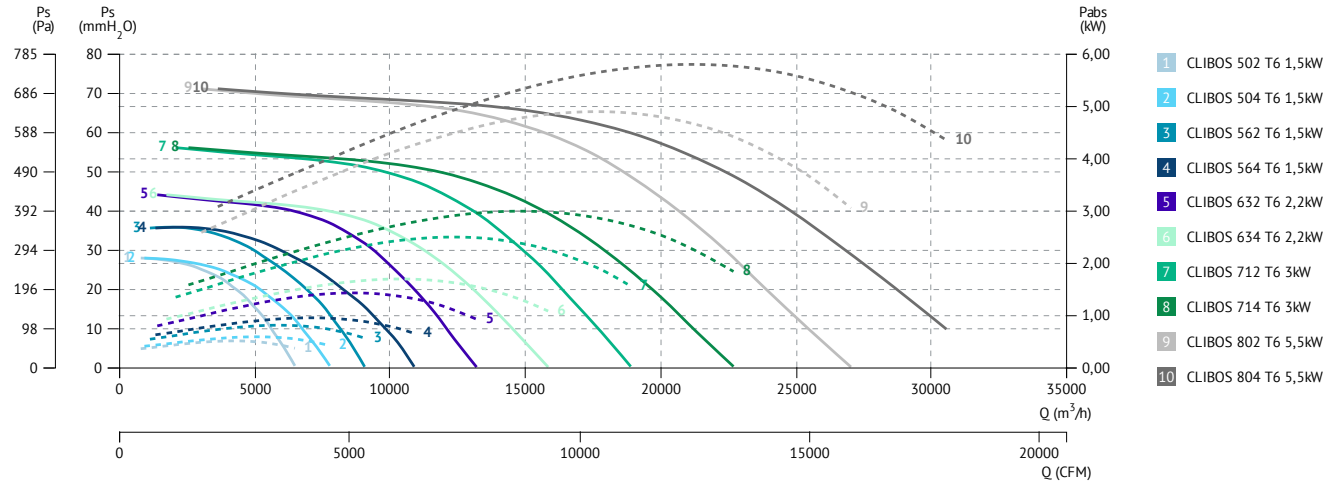

CLIBOS-TR

Centrifugal fan to react, driven to transmission for the recirculation of hot gases

Centrífugo a reacción, accionado a transmisión para la recirculación de gases calientes





MANUFACTURING FEATURES

- Centrifugal transmission fan of medium pressure type plug fan.
- Insulated box made of carbon laminated steel, protected against corrosion by powder coating of anticaloric painting. Finish C3.
- High density rock wool insulation, 90Kg/m^3, thickness 150mm..
- Self-cleaning turbine and reinforced impeller of backward (reaction) high performance blades manufactured in carbon laminated steel dynamically balanced to minimize noise and vibrations. Anti-heat paint of black color.
- Transmission Assembly with protections according to ISO 13857 standard.
- High efficiency belt without maintenance.
- Heavy duty bearings.
- IE3 motor for continuous operation (S1) Squirrel cage standardized asynchronous IEC motor with IP-55 protection and Class F electrical insulation. Standard voltages 230/400V 50Hz for three phase motors Up to 4kW and 400/690V 50Hz for higher powers.
- Motor with legs (B3) supported on a bench.
- Maximum continuous working temperature ambient (motor): 60ºC.
- Suitable for transferring gases from -40ºC to 350ºC continuously due to cooling impeller

APPLICATIONS

Plug-type installation made for the recirculation of gases in:

- Ovens.
- Boilers.
- Paint booths.
- Drying of tobacco, barley, ceramic, glass and wood leaves.
- Insulated thermal cameras subjected to temperature control.
- Burners and incinerators.
- Melting furnaces.

UNDER REQUEST

- Fans for special voltages
- Motor 2 Speed
- Manufacturing in special steels for work Up to 550ºC in continuous
- Other Insulation thicknesses (200mm)
- Inox 304
- Inox 316
- Sparking proof construction
- Other sizes
- Other motors according to customer requeriments.

This is a belt driven range, each model can be manufactured at different rpm, in case of order should be indicated the desired rpm for the correct operation of the unit and according to the needs.

CARACTERÍSTICAS CONSTRUCTIVAS

- Ventilador centrífugo de media presión a transmisión tipo plug fan.
- Cajón aislado fabricado en acero laminado al carbono, protegida contra la corrosión mediante recubrimiento de pintura anticalórica. Acabado C3.
- Aislamiento térmico con lana de roca de alta densidad, 90Kg/m^3, espesor 150mm.
- Turbina autolimpiante y rodete reforzado de álabes hacia atrás (a reacción) de alto rendimiento fabricado en acero laminado al carbono equilibrado dinámicamente para minimizar el ruido y las vibraciones. Pintura anticalórica de color negro.
- Conjunto transmisión con protecciones según norma ISO 13857.
- Correa de alta eficiencia sin mantenimiento.
- Rodamientos heavy duty.
- Motor IE3 para funcionamiento en continuo (S1. Motor IEC asíncrono normalizado de jaula de ardilla con protección IP-55 y aislamiento eléctrico clase F. Voltajes estándar 230/400V 50Hz para motores trifásicos hasta 4kW y 400/690V 50Hz para potencias superiores.
- Motor con patas (B3) soportado sobre bancada.
- Temperatura máxima de trabajo en continuo ambiente (motor): 60ºC.
- Apto para trasegar gases desde -40ºC hasta 350ºC en continuo gracias al rodete de regrigeración

APLICACIONES

Instalación tipo plug fan para la recirculación de gases en:

- Hornos.
- Calderas.
- Cabinas de pintura.
- Secaderos de hojas de tabaco, cebada, cerámica, vidrio, madera.
- Cámaras térmicas aisladas sometidas a un control de temperatura.
- Quemadores e incineradoras.
- Hornos de fusión.

BAJO DEMANDA

- Ventiladores para voltajes especiales.
- Motor 2 velocidades.
- Fabricación en aceros especiales para trabajo hasta 550ºC en continuo.
- Otros espesores de aislamiento (200mm).
- Inox 304.
- Inox 316.
- Construcción antichispas.
- Otros tamaños constructivos.
- Otras motorizaciones según requerimientos del cliente.

Esta gama es a transmisión, cada modelo se puede fabricar a distintas rpm, en caso de pedido se debe indicar las rpm a las que desea el equipo para que el modelo quede correctamente definido y sea adecuado a sus necesidades.

ACCESSORIES / accesorios



INT

Interruptor de corte

Safety switch



SFC

Variador de velocidad frecuencial

Frecuency speed controller



CLBI

Boca de aspiración para PLUG FAN en cabina

Inlet for PLUG FAN in cabinet.



CLBC

Boca de aspiración para PLUG FAN en cabina

Inlet for PLUG FAN in cabinet.



LENTICHEK

Sistema supervisión de vibraciones.

Vibration monitoring system.



LARIDIS

Lubricador automático de cojinetes.

Automatic bearing lubricator.

BELT DRIVEN / transmisión

Model	R.P.M. min	R.P.M. max	Min. rated Power kW	Max. rated Power kW	Air flow m³/h	Sound dB (A)	Weight Kg	Connection diagram
CLIBOS-TR 452 T4	2000	2700	2,20	5,50	13.079	72	150	1
CLIBOS-TR 502 T4	1800	3200	3	15	21.030	79	175	1
CLIBOS-TR 562 T4	1300	2100	2,20	7,50	19.414	72	231	1
CLIBOS-TR 632 T4	1400	1900	4	9,20	24.316	74	270	1
CLIBOS-TR 712 T4	1200	1800	5,50	15	33.565	77	304	1
CLIBOS-TR 802 T4	1100	1700	7,50	18,50	40.623	79	560	1

DIMENSIONS / dimensiones

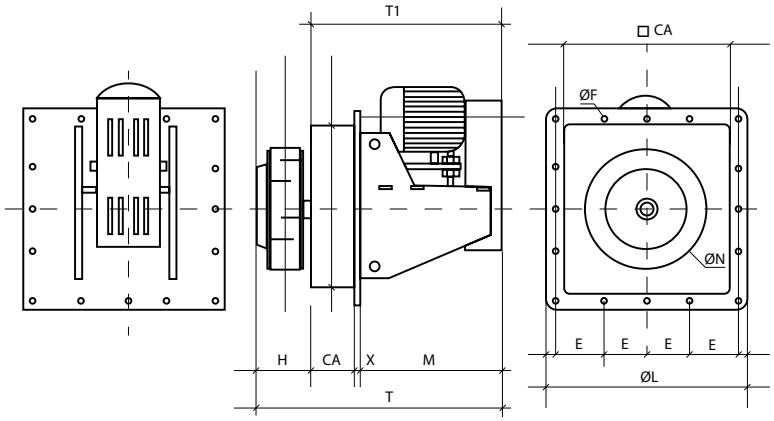

MODEL	L	F	E	H	□CA	CA	N	X	M	T1
CLIBOS-TR 452 T4	740	12,5	177	262	660	150	450	6	500	656
CLIBOS-TR 502 T4	740	12,5	177	282	660	150	500	6	585	741
CLIBOS-TR 562 T4	800	12,5	192	309	720	150	560	6	670	826
CLIBOS-TR 632 T4	800	12,5	192	341	720	150	630	8	670	828
CLIBOS-TR 712 T4	970	14,5	233	371	870	150	710	8	785	943
CLIBOS-TR 802 T4	970	14,5	233	412	870	150	800	8	900	1058

CONNECTION DIAGRAMS / esquema de conexiones

❶ THREE PHASE MOTORS 1 SPEED / motores trifásicos 1 velocidad

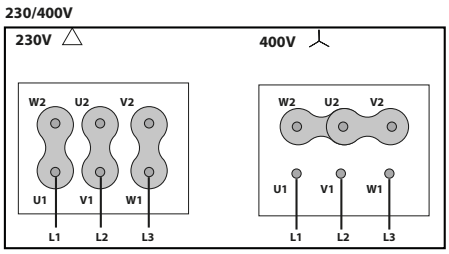

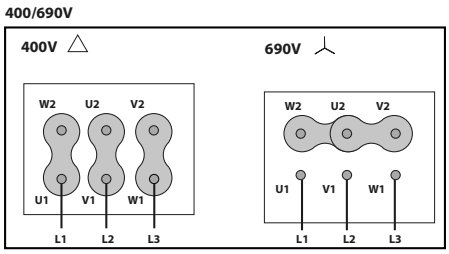

CHARACTERISTIC CURVES / curvas características

CLIBOS-TR 452 T4

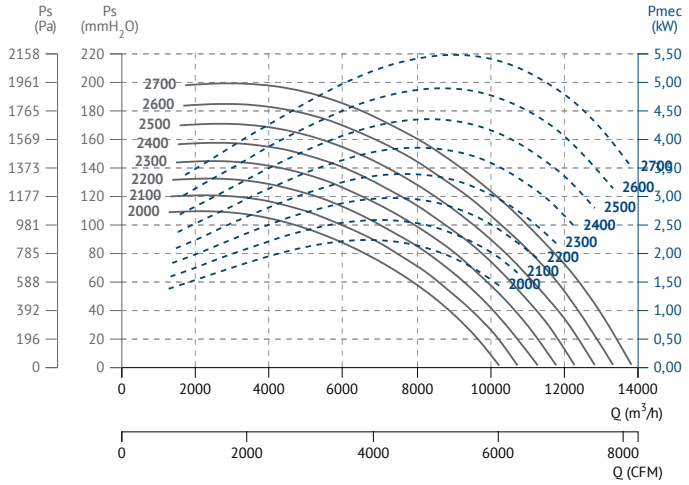

CLIBOS-TR 502 T4

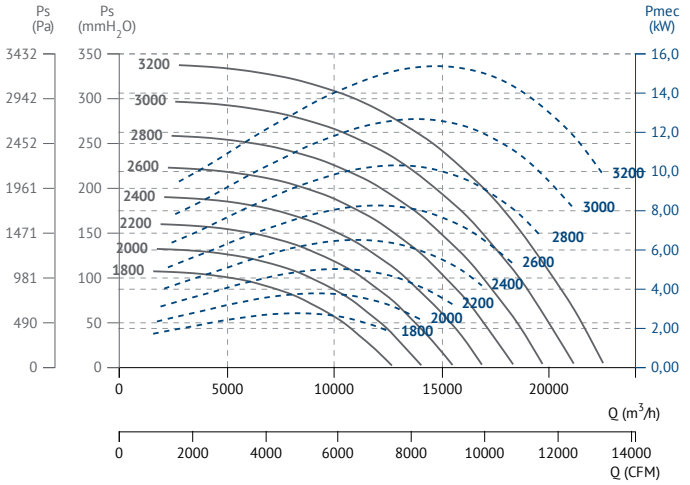

CLIBOS-TR 562 T4

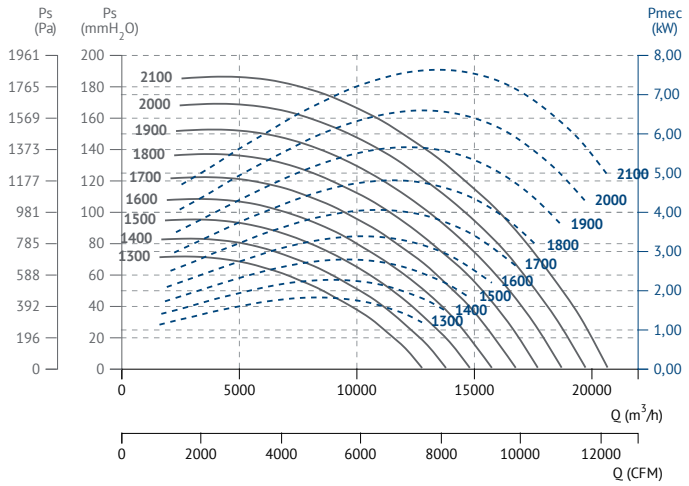

CLIBOS-TR 632 T4

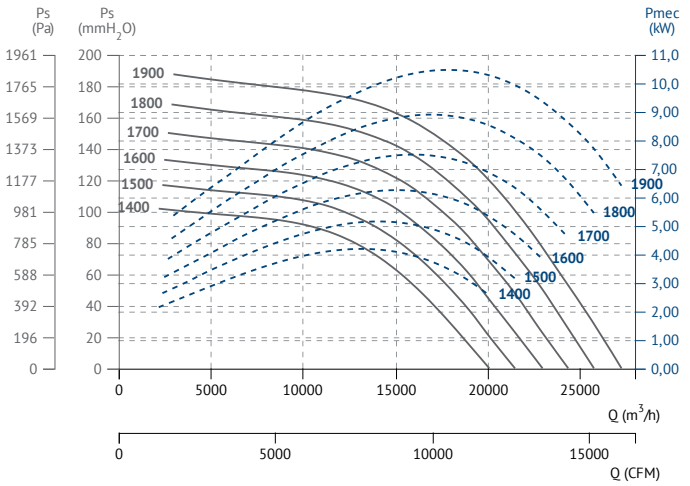

CLIBOS-TR 712 T4

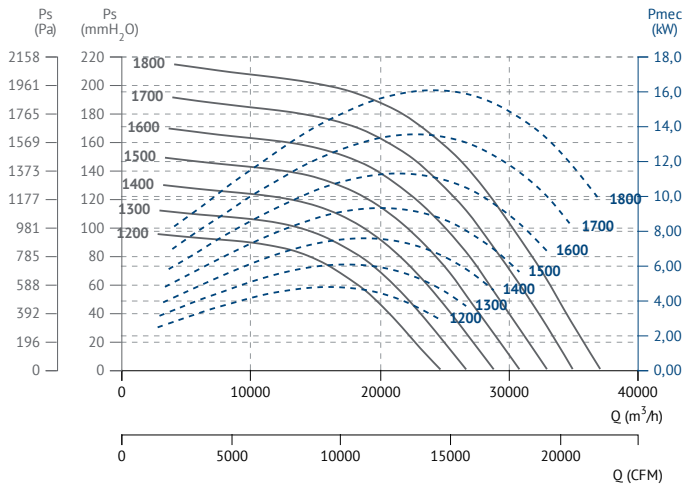

CLIBOS-TR 802 T4

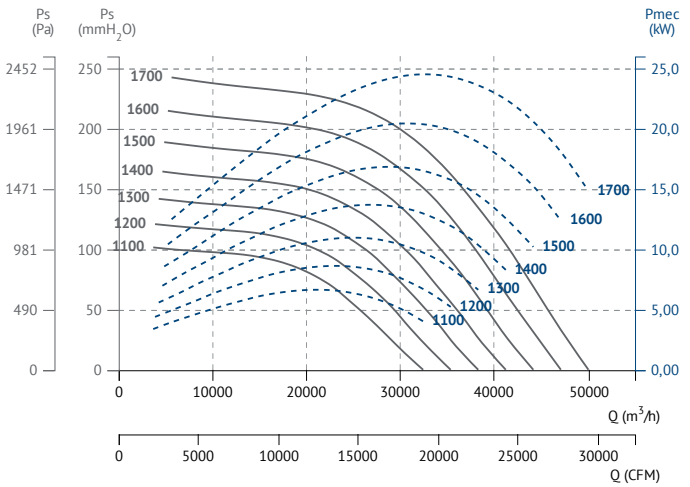

ENKELFAN EEC

Centrifugal fan with external rotor EC motor
Centrífugo con motor EC de rotor exterior

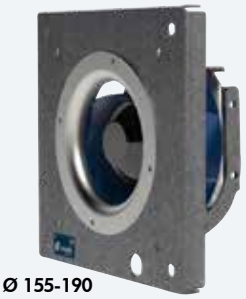

Ø 155-190



Ø 250-450

MANUFACTURING FEATURES

• Plug-type fan with self-cleaning impeller with back curved blades (backward), high performance and single inlet, direct driven. Dynamically balanced to minimize noise and vibration.
Polyamide reinforced impeller for models 155 and 190 and aluminum plate for the rest.
• High efficiency, low noise external rotor EC motor. Speed control through a 0-10V or PWM signal. Single-phase 230V 50/60Hz power supply for models 155 to 310 and three-phase 400V 50/60Hz for sizes 355 and 450. IP44 motor and class B insulation.
• Frame and motor support arms made of galvanized steel.

APPLICATIONS

• Air conditioners, plenums.
• Working temperature range from -20ºC to 60ºC.

CARACTERÍSTICAS CONSTRUCTIVAS

• Ventilador tipo plug con turbina autolimpiante de álabes curvados hacia atrás (a reacción) de alto rendimiento y simple oído, accionamiento directo. Equilibrada dinámicamente para minimizar el ruido y las vibraciones. Turbina de poliamida reforzada para los modelos 155 y 190 chapa de aluminio para el resto.
• Motor EC de rotor exterior de alta eficiencia y bajo nivel sonoro. Control de velocidad a través de una señal 0-10V o PWM. Alimentación monofásica 230V 50/60Hz para modelos 155 a 310 y trifásica 400V 50/60Hz para tamaños 355 y 450. Motor IP44 y aislamiento clase B.
• Marco y brazos soporte motor fabricad os en acero galvanizado.

APLICACIONES

• Climatizadoras, plénums.
• Rango de temperatura de trabajo de -20ºC a 60ºC.

2022 ErP | 50 60 Hz | EEC PM MOTORS

ACCESSORIES / accesorios



INT
Interruptor de corte
Safety switch



REGC
Regulador de velocidad para motores EEC
Speed controller for EEC motors

SINGLE PHASE RANGE / serie monofásica

Code	Model	R.P.M	Rated I (A) 230V	Rated Power kW	Air flow m³/h	Sound dB (A)	Weight Kg	Connection diagram
ENKEC155	ENKELFAN 155 EEC	3950	0,25	0,06	460	46	3	1
ENKEC190	ENKELFAN 190 EEC	3570	0,73	0,1	760	49	4,5	1
ENKEC250	ENKELFAN 250 EEC	2500	1	0,15	1.640	51	7,5	1
ENKEC310	ENKELFAN 310 EEC	2350	1,7	0,36	3.160	55	13	1

THREE PHASE RANGE / serie trifásica

Code	Model	R.P.M	Rated I (A) 400V	Rated Power kW	Air flow m³/h	Sound dB (A)	Weight Kg	Connection diagram
ENKEC355	ENKELFAN 355 EEC	2100	1,63	0,99	4.890	55	17,5	2
ENKEC450	ENKELFAN 450 EEC	1450	1,67	1,01	6.955	48	26	2

DIMENSIONS / dimensiones

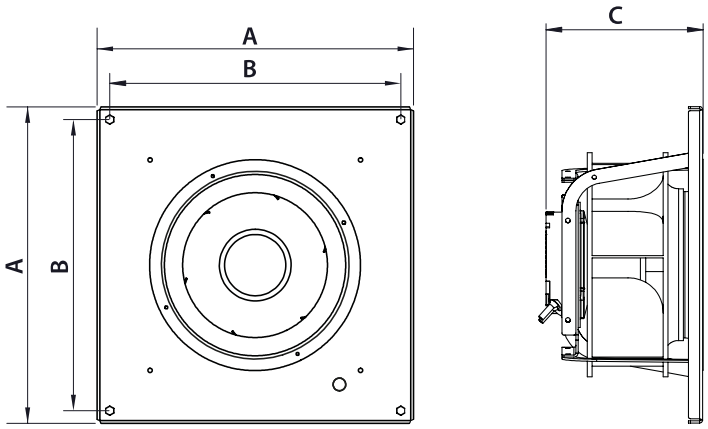

MODEL	A	B	C
ENKELFAN 155 EEC	220	184	106,5
ENKELFAN 190 EEC	280	244	106,5
ENKELFAN 250 EEC	355	319	200
ENKELFAN 310 EEC	450	414	223,7
ENKELFAN 355 EEC	500	454,8	321,5
ENKELFAN 450 EEC	630	583	381

CONNECTION DIAGRAMS / esquema de conexiones

1 SINGLE PHASE / serie monofásica

Nº	Signal Señal	Colour Color	Specification Especificación
1	L	Brown Marrón	AC 220V-50/60 Hz
2	N	Blue Azul	AC 220V-50/60 Hz
3	Pe	Yellow-Green Amarillo-Verde	⏚

Nº	Signal Señal	Colour Color	Specification Especificación
1	GND	Blue Azul	⏚
2	Vsp	Yellow Amarillo	0-10 V/PWM
3	Vcc	Red Rojo	DC 10V
4	FG	White Blanco	1 Pulse/R

2 THREE PHASE / serie trifásica

Nº	Signal Señal	Colour Color	Specification Especificación
1	L1	Black Negro	AC380V-50/60Hz
2	L2	Black Negro	AC380V-50/60Hz
3	L3	Black Negro	AC380V-50/60Hz
4	Pe	Yellow-Green Amarillo-Verde	⏚

Nº	Signal Señal	Colour Color	Specification Especificación
1	Vcc	Red Rojo	DC10V
2	Vsp	Yellow Amarillo	0-10VDC/PWM
3	GND	Blue Azul	⏚
4	FG	White Blanco	1 Pulse/R

CHARACTERISTIC CURVES / curvas características

ENKELFAN 155 EEC

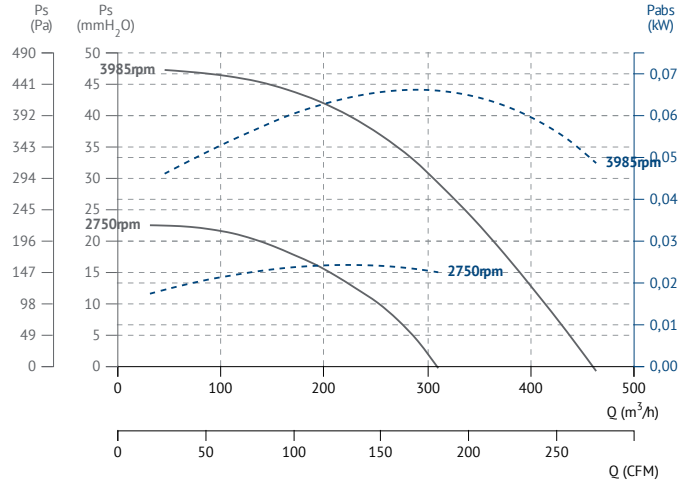

ENKELFAN 190 EEC

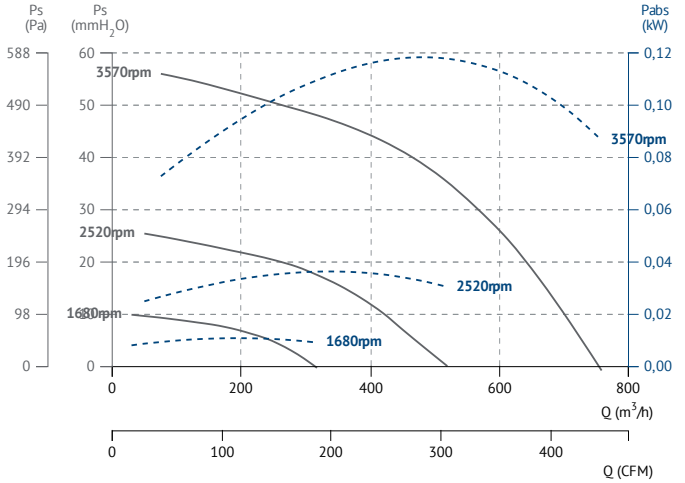

ENKELFAN 250 EEC

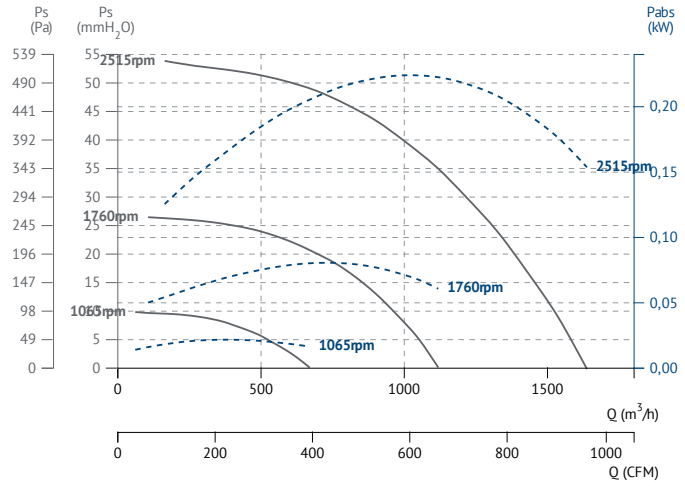

ENKELFAN 310 EEC

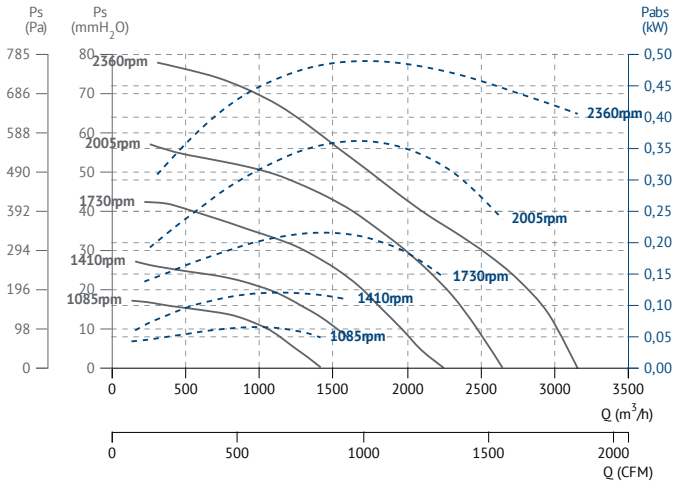

ENKELFAN 355 EEC

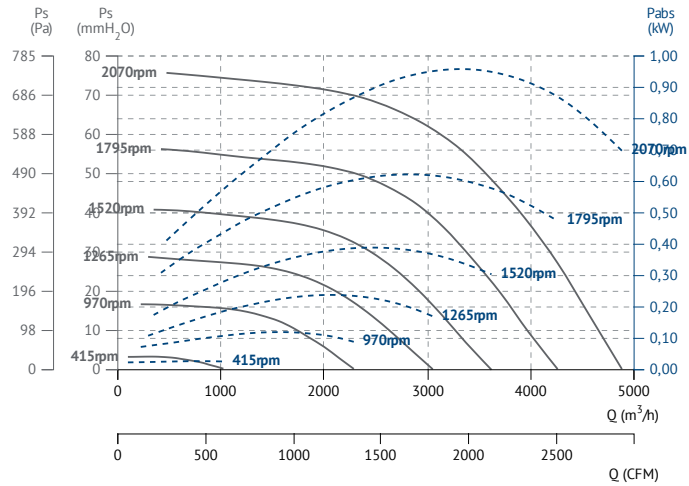

ENKELFAN 450 EEC

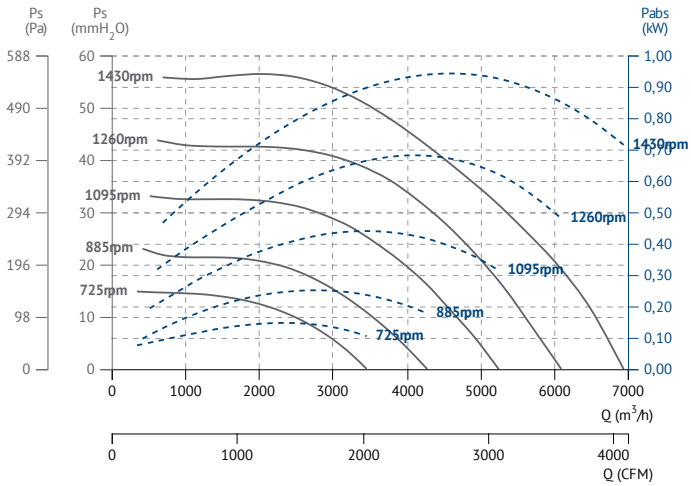

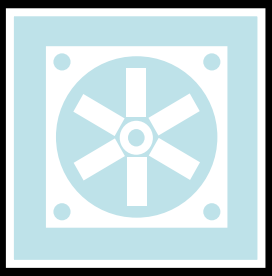

Axial fans

Ventiladores helicoidales

HJEM

Wall fan with squared plate
Mural con marco cuadrado



ErP + info 60 Hz

MANUFACTURING FEATURES

- Square plate made of galvanized steel sheet with polyester finishing coat.
- Aluminium sheet impeller.
- Supplied with motor support and protection guard according to the UNE-EN 294 standard.
- Shaded-pole asynchronous motor with Electromagnetic Compatibility Certification (EMC) according to the EN 55014, EN 61000-3-2 (95) and EN 61000-3-3 (95) Standards; rated Class F isolation and IP-42 protection according to the DIN40050 standard.
- Standard voltages 230V 50Hz.

APPLICATIONS

Designed for wall assembly, they are suitable for:

- Air renewal in all kind of closed environments.
- Maximum working temperature: 50ºC.

CARACTERÍSTICAS CONSTRUCTIVAS

- Marco soporte en chapa de acero galvanizado recubierto de pintura de poliéster.
- Hélice en chapa de aluminio.
- Rejilla soporte motor y de protección contra contactos según norma UNE-EN 294.
- Motores asíncronos de espira de sombra con homologación de Compatibilidad Electromagnética (CEM), según normas EN 55014, EN 61000-3-2 (95) y EN 61000-3-3 (95), aislamiento clase F y grado de protección IP-42 según DIN40050.
- Voltajes estándar a 230V 50Hz.

APLICACIONES

Diseñados para montaje en pared, son indicados para:

- Renovación de aire en todo tipo de locales.
- Temperatura máxima de trabajo en continuo: 50ºC.

ACCESSORIES / accesorios



INT
Interruptor de corte
Safety switch



PCP
Persiana sobrepresión en plástico
Plastic gravity shutter



REG
Regulador de velocidad manual monofásico
Single phase manual speed controller



RPO
Rejilla de protección impulsión
Outlet Protection Guard



PC2
Persiana sobrepresión en aluminio
Aluminium overpressure damper

SINGLE PHASE RANGE / serie monofásica

4 POLE / 4 polos

Code	Model	R.P.M.	Rated I (A) 230V	Rated Power kW	Air flow m³/h	Sound dB (A)	Weight Kg	Connection diagram
265201103	HJEM 20 M4	1350	0,21	0,03	500	24	1,5	1
265251103	HJEM 25 M4	1370	0,35	0,05	760	30	2,5	1
265301103	HJEM 30 M4	1260	0,70	0,08	1220	36	3,5	1
265351103	HJEM 35 M4	1320	0,75	0,08	1690	42	4	1

DIMENSIONS / dimensiones

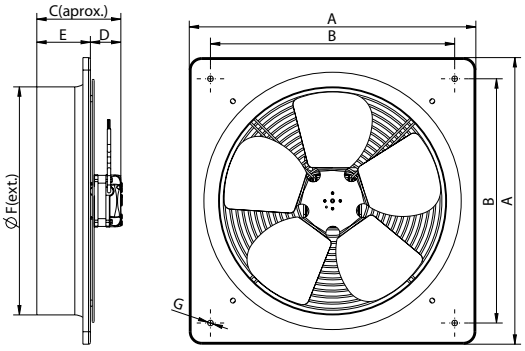

Model	A	B	C	D	E	Ø F	Ø G
HJEM 20	312	262	97	49	48	201	7
HJEM 25	370	320	100	50	52	253	7
HJEM 30	404	337	156	74	82	308	9
HJEM 35	460	392	160	74	86	361	9

CONNECTION DIAGRAMS / esquema de conexiones

❶ STANDARD CONNECTION / conexión estándar 220/240V

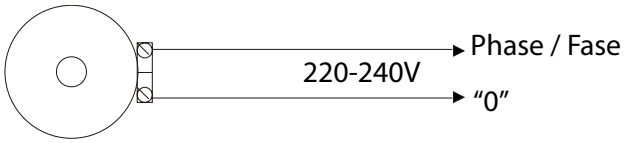

CHARACTERISTIC CURVES / curvas características

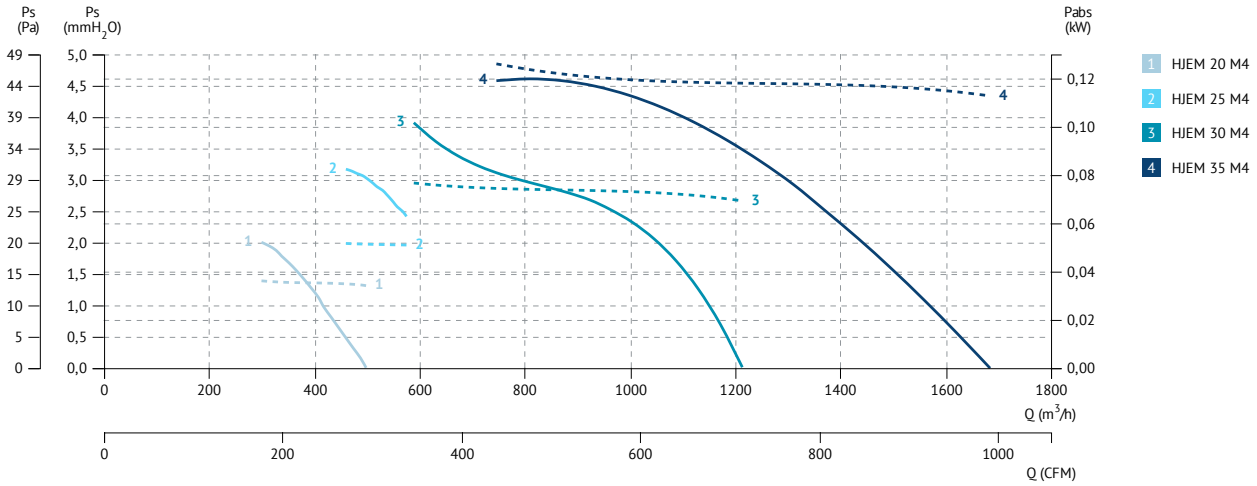

HJBM

Square wall plate fan, variable pitch blades
Mural con marco cuadrado, pala variable



+ info 60 Hz ErP

MANUFACTURING FEATURES
• Square plate made of galvanized steel sheet with polyester powder finishing coat.
• Polyamide propeller reinforced with fiberglass of variable pitch angle in stop and in origin.
• Motor support grid and contact protection according to UNE-EN 20-359-74. In compliance with directive ROHS 2002/95/EC (Restriction of hazardous substances in electrical and electronic equipment).
• Standard asynchronous squirrel-cage motor with IP-55 protection (wiring box IP-65) and class F insulation. Standard voltages 230V 50Hz in single phase motors and 230/400V 50Hz in three phase motors.

APPLICATIONS
Designed for wall assembly, they are suitable for:
• Air renewal in buildings and industries.
• Maximum working temperature: single phase 50ºC, three phase 60ºC.

UNDER REQUEST
• B form impeller (air flow from impeller to motor). 5% additional cost.
• 100% reversible impeller. 5% additional cost.
• Aluminium impeller. 15% additional cost
• Special voltages.

CARACTERÍSTICAS CONSTRUCTIVAS
• Marco soporte en chapa de acero galvanizado recubierto de pintura de poliéster.
• Hélice de poliamida reforzada con fibra de vidrio de ángulo variable en paro y en origen.
• Rejilla soporte motor y de protección contra contactos según norma UNE-EN 20-359-74. En cumplimiento a la directiva ROHS 2002/95/EC (Restricción de sustancias peligrosas en equipos eléctricos y electrónicos).
• Motor asíncrono normalizado de jaula de ardilla con protección IP-55 (caja de conexiones IP-65) y aislamiento clase F. Voltajes Standard 230V 50Hz para motores monofásicos, 230/400V 50Hz para motores trifásicos.

APLICACIONES
Diseñados para montaje en pared, son indicados para:
• Renovación de aire en todo tipo de edificios e industrias.
• Temperatura máxima de trabajo en continuo: monofásicos 50ºC, trifásicos 60ºC.

BAJO DEMANDA
• Hélice impelente (sentido de aire hélice-motor). Incremento 5% sobre PVP.
• Hélice reversible 100%. Incremento 5% sobre PVP
• Hélice aluminio. Incremento 15% sobre PVP
• Voltajes especiales.

ACCESSORIES / accesorios



INT
Interruptor de corte
Safety switch



RPO
Rejilla de protección impulsión
Outlet Protection Guard



SFC
Variador de velocidad frecuencial
Frecuency speed controller



PC2
Persiana sobrepresión en aluminio
Aluminium overpressure damper



PCP
Persiana sobrepresión en plástico
Plastic gravity shutter

SINGLE PHASE RANGE / serie monofásica

2 POLE / 2 polos

Code	Model	R.P.M.	Rated I (A) 230V	Rated Power kW	Air flow m³/h	Sound dB (A)	Weight Kg	Connect. diagrams
268352103	HJBM 35 M2 0,55kW	2820	3,71	0,55	4.690	59	7,5	1

4 POLE / 4 polos

Code	Model	R.P.M.	Rated I (A) 230V	Rated Power kW	Air flow m³/h	Sound dB (A)	Weight Kg	Connect. diagrams
268362103	HJBM 35 M4 0,12kW	1420	1,15	0,12	3.100	42	6,5	1
268402103	HJBM 40 M4 0,18kW	1420	1,55	0,18	4.710	47	9	1
268452103	HJBM 45 M4 0,37kW	1420	2,82	0,37	6.430	48	12,5	1
268502103	HJBM 50 M4 0,55kW	1420	3,98	0,55	8.170	49	18	1
268562103	HJBM 56 M4 0,75kW	1420	5,21	0,75	10.600	52	22	1

6 POLE / 6 polos

Code	Model	R.P.M.	Rated I (A) 230V	Rated Power kW	Air flow m³/h	Sound dB (A)	Weight Kg	Connect. diagrams
268412103	HJBM 40 M6 0,09kW	920	0,92	0,09	2.770	36	9	1
268512103	HJBM 50 M6 0,18kW	920	1,70	0,18	5.290	40	15	1
268572103	HJBM 56 M6 0,25kW	920	2,42	0,25	6.840	43	19	1

THREE PHASE RANGE / serie trifásica

2 POLE / 2 polos

Code	Model	R.P.M.	Rated I (A) 230V	Rated Power kW	Air flow m³/h	Sound dB (A)	Weight Kg	Connect. diagrams
268352106	HJBM 35 T2 0,55kW	2820	1,29	0,55	4.690	59	7,5	2

4 POLE / 4 polos

Code	Model	R.P.M. max.	Rated I (A) 230V	Rated Power kW	Air flow m³/h	Sound dB (A)	Weight Kg	Connect. diagrams
268362106	HJBM 35 T4 0,12kW	1420	0,46	0,12	3.100	42	6,5	2
268402106	HJBM 40 T4 0,18kW	1420	0,62	0,18	4.710	47	9	2
268452106	HJBM 45 T4 0,37kW	1420	1,07	0,37	6.430	48	12,5	2
268502106	HJBM 50 T4 0,55kW	1420	1,49	0,55	8.170	49	18	2
268562106	HJBM 56 T4 0,75kW	1420	2	0,75	10.600	52	22	2

6 POLE / 6 polos

Code	Model	R.P.M. max.	Rated I (A) 230V	Rated Power kW	Air flow m³/h	Sound dB (A)	Weight Kg	Connect. diagrams
268412106	HJBM 40 T6 0,09kW	920	0,51	0,09	2.770	36	9	2
268512106	HJBM 50 T6 0,18kW	920	0,72	0,18	5.290	40	15	2
268572106	HJBM 56 T6 0,25kW	920	0,87	0,25	6.840	43	19	2

DIMENSIONS / dimensiones

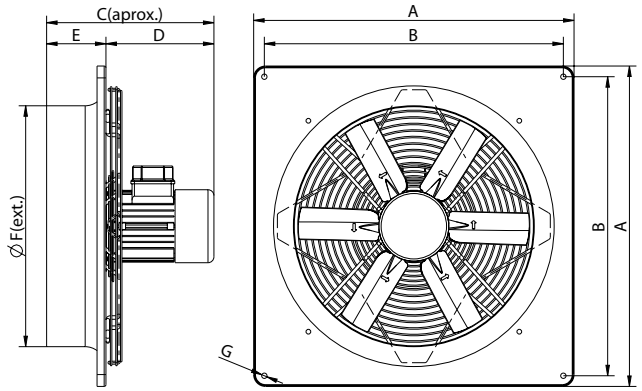

Model	A	B	C aprox	D	E	Ø F ext	Ø G
HJBM 35 M2 0,55kW	460	392	297,5	211,5	86	366	9
HJBM 35 M4 0,12kW	460	392	269,8	183,8	86	366	9
HJBM 35 T2 0,55kW	460	392	297,5	211,5	86	366	9
HJBM 35 T4 0,12kW	460	392	269,8	183,8	86	366	9
HJBM 40 M4 0,18kW	540	504	284,3	184,3	100	406	11
HJBM 40 M6 0,09kW	540	504	284,3	184,3	100	406	11
HJBM 40 T4 0,18kW	540	504	284,3	184,3	100	406	11
HJBM 40 T6 0,09kW	540	504	284,3	184,3	100	406	11
HJBM 45 M4 0,37kW	576	521,5	310	210	100	455	11
HJBM 45 T4 0,37kW	576	521,5	310	210	100	455	11
HJBM 50 M4 0,55kW	655	599,4	339,5	219,5	120	508	11
HJBM 50 M6 0,18kW	655	599,4	323,6	203,5	120	508	11
HJBM 50 T4 0,55kW	655	599,4	339,5	219,5	120	508	11
HJBM 50 T6 0,18kW	655	599,4	323,6	203,5	120	508	11
HJBM 56 M4 0,75kW	725	650	339,5	219,5	120	560	11
HJBM 56 M6 0,25kW	725	650	323,5	203,5	120	560	11
HJBM 56 T4 0,75kW	725	650	339,5	219,5	120	560	11
HJBM 56 T6 0,25kW	725	650	323,5	203,5	120	560	11

CONNECTION DIAGRAMS / esquema de conexiones

1 SINGLE PHASE MOTORS / motores monofásicos

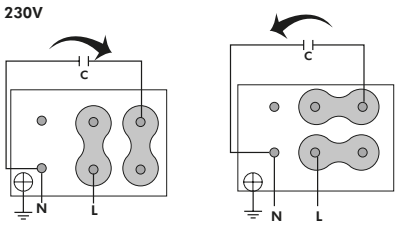

2 THREE PHASE MOTORS / motores trifásicos

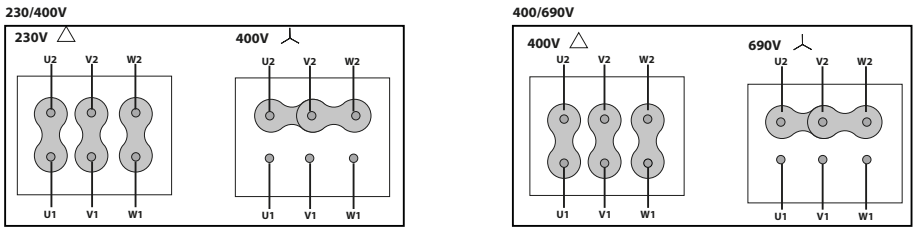

CHARACTERISTIC CURVES / curvas características

2 POLE / 2 polos

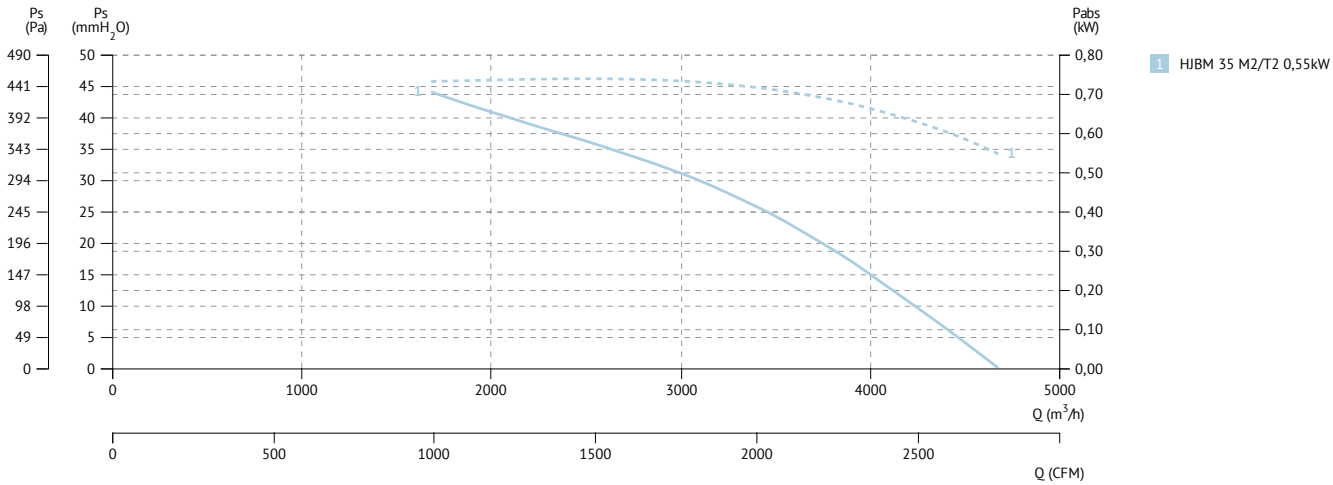

4 POLE / 4 polos

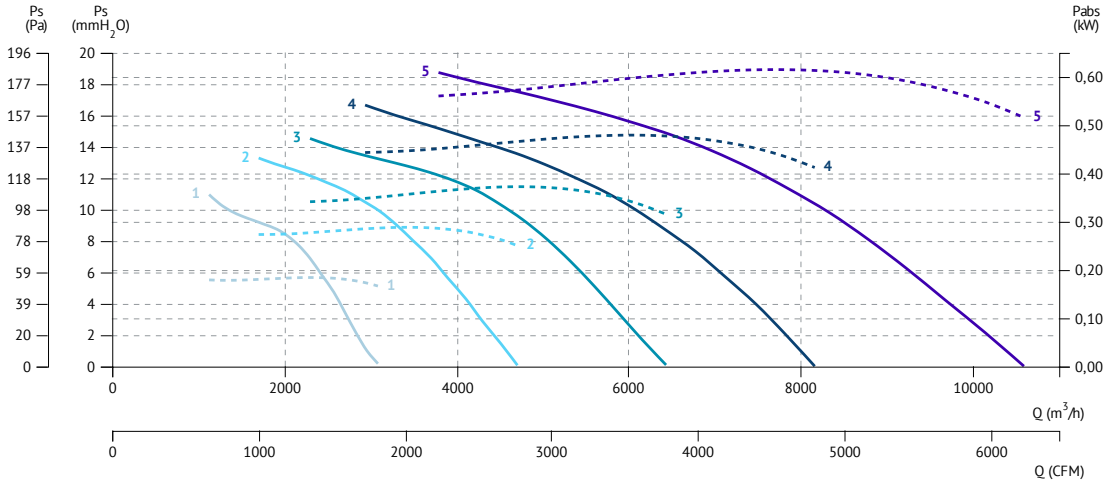

6 POLE / 6 polos

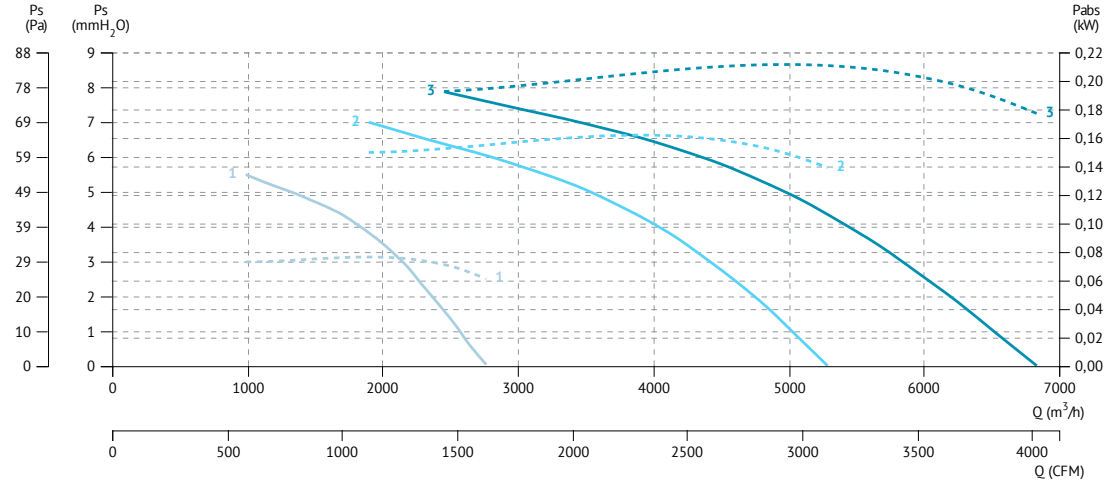

HJBM PLUS

Wall fan with squared plate, variable pitch blades and high efficiency motor
Mural con marco cuadrado, pala variable y motor de alta eficiencia



+ info 60 Hz ErP

MANUFACTURING FEATURES

• Square plate made of galvanized steel sheet with polyester finishing coat.
• Variable pitch angle polyamide impeller reinforced with fibreglass.
• Supplied with motor support and protection guard according to the UNE-EN 20-359-74. In compliance with ROHS 2002/95/EC Directive (Restriction of the Use of Certain Hazardous Substances in Electrical and Electronic Equipments).
• Standard asynchronous squirrel-cage motor with IP-55 protection (wiring box IP-65) and Class F insulation.
• Standard voltages 230V 50Hz in single phase motors and 230/400V 50Hz in three phase motors.

APPLICATIONS

Designed for wall assembly, they are suitable for:
• Air renewal in buildings and industries.
• Maximum working temperature: single phase 50ºC, three phase 60ºC.

UNDER REQUEST

• Aluminium impeller.

CARACTERÍSTICAS CONSTRUCTIVAS

• Marco soporte en chapa de acero galvanizado recubierto de pintura de poliéster.
• Hélice de poliamida reforzada con fibra de vidrio de ángulo variable en paro y en origen.
• Rejilla soporte motor y de protección contra contactos según norma UNE-EN 20-359-74. En cumplimiento a la directiva ROHS 2002/95/EC (Restricción de sustancias peligrosas en equipos eléctricos y electrónicos).
• Motor de alta eficiencia asíncrono de jaula de ardilla con protección IP-55 (caja de conexiones IP-65) y aislamiento clase F.
• Voltajes estándar 230V 50Hz para motores monofásicos, 230/400V 50Hz para motores trifásicos.

APLICACIONES

Diseñados para montaje en pared, son indicados para:
• Renovación de aire en todo tipo de edificios e industrias.
• Temperatura máxima de trabajo en continuo: monofásicos 50ºC, trifásicos 60ºC.

BAJO DEMANDA

• Hélice aluminio.

ACCESSORIES / accesorios



INT
Interruptor de corte
Safety switch



RPO
Rejilla de protección impulsión
Outlet Protection Guard



SFC
Variador de velocidad frecuencial
Frecuency speed controller



PC2
Persiana sobrepresión en aluminio
Aluminium overpressure damper



PCP
Persiana sobrepresión en plástico
Plastic gravity shutter

SINGLE PHASE RANGE / serie monofásica

2 POLE / 2 polos

Code	Model	R.P.M.	Rated I (A) 230V	Rated Power kW	Air flow m³/h	Sound dB (A)	Weight Kg	Connection diagram
268253103	HJBM PLUS 25 M2 0,18kW	2880	1,42	0,18	1.970	53	4,5	1
268303103	HJBM PLUS 30 M2 0,55kW	2880	3,7	1 0,55	3.910	56	6,5	1
268353103	HJBM PLUS 35 M2 1,1kW	2880	6,7	1 1,10	5.760	57	7,5	1

4 POLE / 4 polos

Code	Model	R.P.M.	Rated I (A) 230V	Rated Power kW	Air flow m³/h	Sound dB (A)	Weight Kg	Connect. diagram
268263103	HJBM PLUS 25 M4 0,06kW	1420	0,58	0,06	1.280	39	4	1
268313103	HJBM PLUS 30 M4 0,08kW	1420	0,90	0,08	2.200	42	5	1
268363103	HJBM PLUS 35 M4 0,12kW	1420	1,15	0,12	2.840	42	6,5	1

Code	Model	R.P.M.	Rated I (A) 230V	Rated Power kW	Air flow m³/h	Sound dB (A)	Weight Kg	Connect. diagram
268403103	HJBM PLUS 40 M4 0,25kW	1420	1,93	0,25	4.690	48	9	1
268453103	HJBM PLUS 45 M4 0,37kW	1420	2,82	0,37	6.370	49	13	1
268503103	HJBM PLUS 50 M4 0,55kW	1420	3,98	0,55	8.050	50	18	1
268563103	HJBM PLUS 56 M4 0,75kW	1420	3,50	0,75	12.000	55	20	1

6 POLE / 6 polos

Code	Model	R.P.M.	Rated I (A) 230V	Rated Power kW	Air flow m³/h	Sound dB (A)	Weight Kg	Connect. diagram
268413103	HJBM PLUS 40 M6 0,04kW	920	0,6	0,04	2.760	36	9	1
268463103	HJBM PLUS 45 M6 0,13kW	920	1,3	0,13	4.710	41	13	1
268513103	HJBM PLUS 50 M6 0,13kW	920	1,3	0,13	6.040	43	18	1
268573103	HJBM PLUS 56 M6 0,21kW	920	2,1	0,21	7.800	45	20	1

THREE PHASE RANGE / serie trifásica

2 POLE / 2 polos

Code	Model	R.P.M.	Rated I (A) 400V	Rated Power kW	Air flow m³/h	Sound dB (A)	Weight Kg	Connect. diagram
268253106	HJBM PLUS 25 T2 0,37kW	2880	0,91	0,37	1.970	53	4,5	2
268303106	HJBM PLUS 30 T2 0,75kW	2880	1,67	0,75	4.470	57	6,5	2
268353106	HJBM PLUS 35 T2 1,1kW	2880	2,55	1,10	5.760	57	7,5	2

4 POLE / 4 polos

Code	Model	R.P.M.	Rated I (A) 400V	Rated Power kW	Air flow m³/h	Sound dB (A)	Weight Kg	Connect. diagram
268263106	HJBM PLUS 25 T4 0,12kW	1420	0,46	0,12	1.280	39	4	2
268313106	HJBM PLUS 30 T4 0,12kW	1420	0,46	0,12	2.200	42	5	2
268363106	HJBM PLUS 35 T4 0,25kW	1420	0,79	0,25	2.840	42	6,5	2
268403106	HJBM PLUS 40 T4 0,25kW	1420	0,79	0,25	4.690	48	9	2
268453106	HJBM PLUS 45 T4 0,55kW	1420	1,49	0,55	7.260	50	13	2
268503106	HJBM PLUS 50 T4 0,55kW	1420	1,49	0,55	9.320	52	18	2
268563106	HJBM PLUS 56 T4 0,75kW	1420	1,49	0,75	12.000	55	20	2

6 POLE / 6 polos

Code	Model	R.P.M.	Rated I (A) 400V	Rated Power kW	Air flow m³/h	Sound dB (A)	Weight Kg	Connect. diagram
268413106	HJBM PLUS 40 T6 0,12kW	920	0,62	0,12	2.760	36	9	2
268463106	HJBM PLUS 45 T6 0,13kW	920	0,41	0,13	4.710	41	13	2
268513106	HJBM PLUS 50 T6 0,13kW	920	0,41	0,13	6.040	43	18	2
268573106	HJBM PLUS 56 T6 0,21kW	920	0,7	0,21	7.800	45	20	2

DIMENSIONS / dimensiones

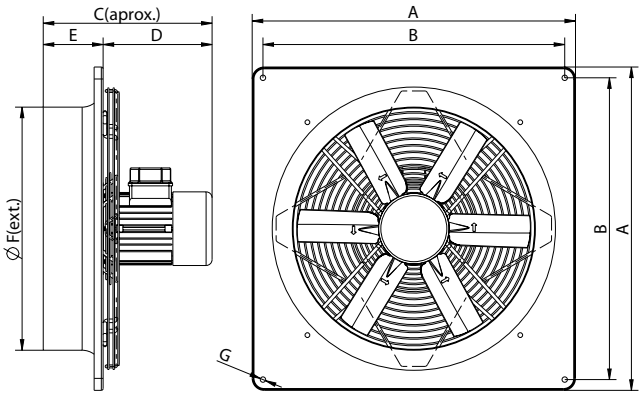

Model	A	B	C aprox	D	E	Ø F ext	Ø G
HJBM PLUS 25 M2 0,18kW	370	320	270,8	192,8	78	253	7
HJBM PLUS 25 M4 0,06kW	370	320	251,5	173,5	78	253	7
HJBM PLUS 25 T2 0,37kW	370	320	298,5	220,5	78	253	7
HJBM PLUS 25 T4 0,12kW	370	320	270,8	192,8	78	253	7
HJBM PLUS 30 M2 0,55kW	404	337	298,5	220,5	82	308	9
HJBM PLUS 30 M4 0,08kW	404	337	255,5	173,5	82	308	9
HJBM PLUS 30 T2 0,75kW	404	337	318,5	236,5	82	308	9
HJBM PLUS 30 T4 0,12kW	404	337	274,5	192,8	82	308	9
HJBM PLUS 35 M2 1,1kW	460	392	313,5	227,5	86	366	9
HJBM PLUS 35 M4 0,12kW	460	392	269,8	183,8	86	366	9
HJBM PLUS 35 T2 1,1kW	460	392	313,5	227,5	86	366	9
HJBM PLUS 35 T4 0,25kW	460	392	297,5	211,5	86	366	9
HJBM PLUS 40 M4 0,25kW	540	504	312	212	100	406	11
HJBM PLUS 40 M6 0,04kW	540	504	261,3	161,3	100	406	11
HJBM PLUS 40 T4 0,25kW	540	504	312	212	100	406	11
HJBM PLUS 40 T6 0,12kW	540	504	284,3	184,3	100	406	11
HJBM PLUS 45 M4 0,37kW	576	521,5	310	210	100	455	11
HJBM PLUS 45 M6 0,13kW	576	521,5	280	180	100	455	11
HJBM PLUS 45 T4 0,55kW	576	521,5	326	226	100	455	11
HJBM PLUS 45 T6 0,13kW	576	521,5	280	180	100	455	11
HJBM PLUS 50 M4 0,55kW	655	599,4	339,5	219,5	120	508	11
HJBM PLUS 50 M6 0,13kW	655	599,4	293,5	173,5	120	508	11
HJBM PLUS 50 T4 0,55kW	655	599,4	339,5	219,5	120	508	11
HJBM PLUS 50 T6 0,13kW	655	599,4	293,5	173,5	120	508	11
HJBM PLUS 56 M4 0,75kW	725	650	339,5	219,5	120	560	11
HJBM PLUS 56 M6 0,21kW	725	650	293,5	173,5	120	563	11
HJBM PLUS 56 T4 0,75kW	725	650	339,5	219,5	120	560	11
HJBM PLUS 56 T6 0,21kW	725	650	293,5	173,5	120	560	11

CONNECTION DIAGRAMS / esquema de conexiones

❶ **SINGLE PHASE MOTORS** / motores monofásicos

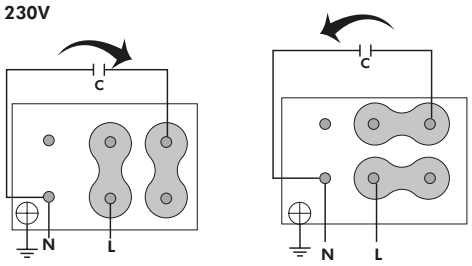

❷ **THREE PHASE MOTORS** / motores trifásicos

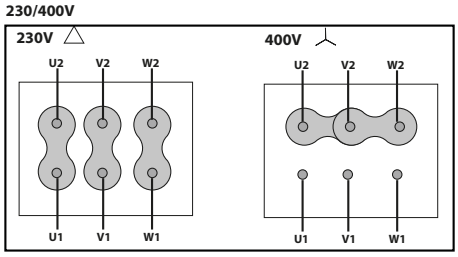

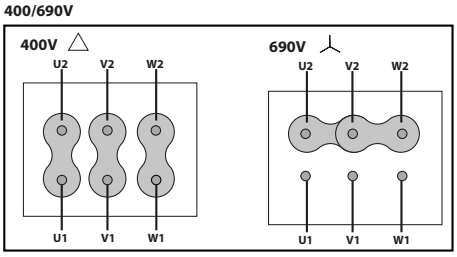

CHARACTERISTIC CURVES / curvas características

2 POLE / 2 polos

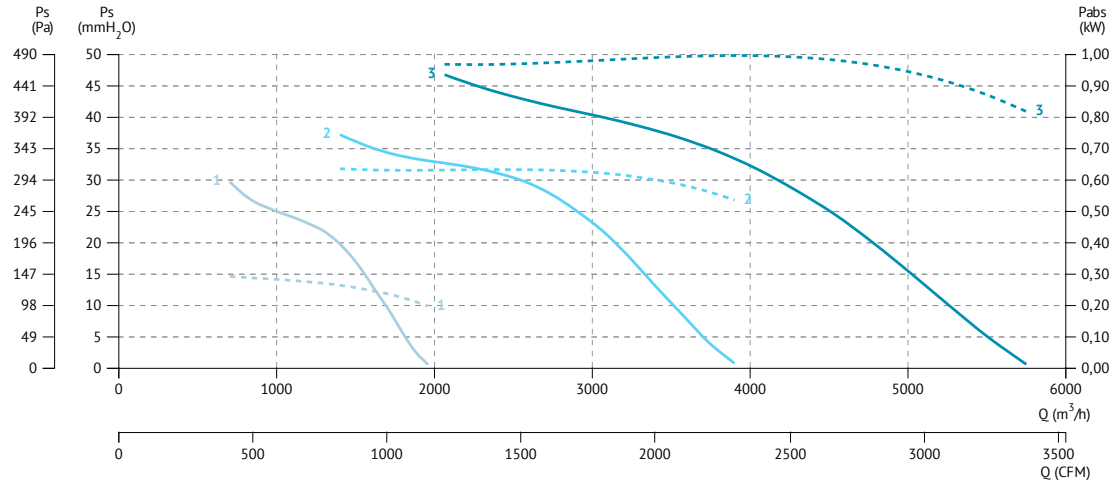

1 HJBM PLUS 25 M2/T2 0,18kW
2 HJBM PLUS 30 M2/T2 0,55kW
3 HJBM PLUS 35 M2/T2 1,1kW

4 POLE / 4 polos

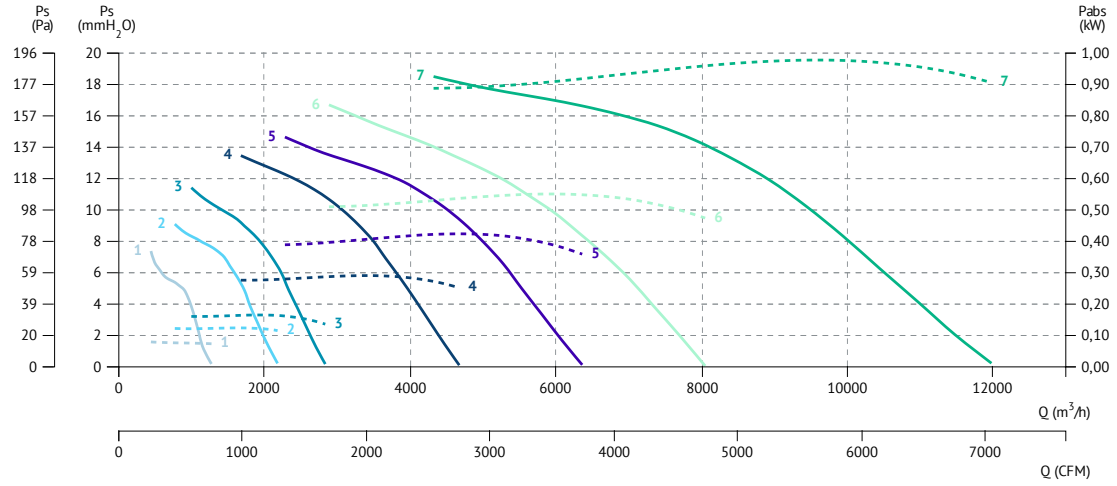

1 HJBM PLUS 25 M4/T4 0,06kW
2 HJBM PLUS 30 M4/T4 0,08kW
3 HJBM PLUS 35 M4 /T4 0,12kW
4 HJBM PLUS 40 M4/T4 0,25kW
5 HJBM PLUS 45 M4/T4 0,37kW
6 HJBM PLUS 50 M4/T4 0,55kW
7 HJBM PLUS 56 M4/T4 0,75kW

6 POLE / 6 polos

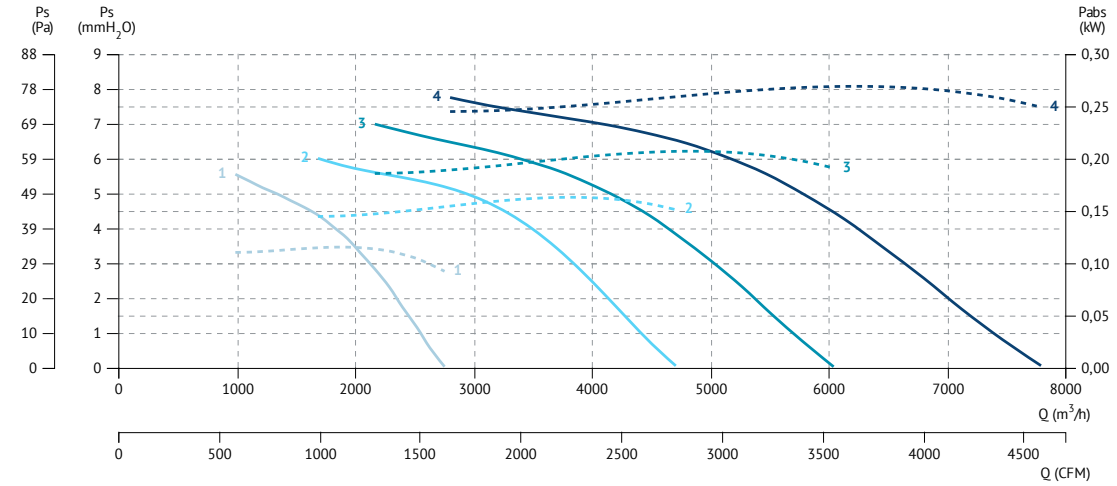

1 HJBM PLUS 40 M6/T6 0,04kW
2 HJBM PLUS 45 M6/T6 0,13kW
3 HJBM PLUS 50 M6/T6 0,13kW
4 HJBM PLUS 56 M6/T6 0,21kW

HJBM EEC

Wall fan with squared plate, variable pitch blades and brushless electronic motor
Mural con marco cuadrado, pala variable y motor electrónico brushless (EEC)



50 60 Hz ErP EEC PM MOTORS

MANUFACTURING FEATURES

• Square plate made of galvanized steel sheet with polyester finishing coat.
• Variable pitch angle polyamide impeller reinforced with fibreglass.
• Supplied with motor support and protection guard according to the UNE-EN 20-359-74. In compliance with ROHS 2002/95/EC Directive (Restriction of the Use of Certain Hazardous Substances in Electrical and Electronic Equipments).
• PM brushless motor (permanent magnets), synchronous, electronically commutated, high efficiency and low sound level. Specially designed for fans with electronic operation and control in deported box IP65.
- Working range: from 400 to 1200-2000rpm (depending on the models).
- Motor with IP54 protection and class F insulation. IP 65 drive case.
- Power: 220V ± 10% single phase.
- Power frequency: 50/60Hz.
- Operating temperature range: -20ºC to 50ºC.
- Speed control through signal 0-10V or PWM.

APPLICATIONS

Designed for wall assembly, they are suitable for:
• Air renewal for all kind of buildings and industries.

UNDER REQUEST

• Aluminium impeller. 15% additional cost.

CARACTERÍSTICAS CONSTRUCTIVAS

• Marco soporte en chapa de acero galvanizado recubierto de pintura de poliéster.
• Hélice de poliamida reforzada con fibra de vidrio de ángulo variable en paro y en origen.
• Rejilla soporte motor y de protección contra contactos según norma UNE-EN 20-359-74. En cumplimiento a la directiva ROHS 2002/95/EC (Restricción de sustancias peligrosas en equipos eléctricos y electrónicos).
• Motor brushless PM (imanes permanentes), síncrono, conmutado electrónicamente, de alta eficiencia y bajo nivel sonora. Especialmente diseñado para ventialdores con electrónica de funcionamiento y control en caja deportada IP 65.
- Rango de trabajo: desde 400 hasta 1200-2000rpm (dependiendo de los modelos.
- Motor con protección IP54 y aislamiento clase F. Caja del drive IP 65.
- Alimentación: 220V±10% monofásica.
- Frecuencia de alimentación: 50/60Hz.
- Rango de temperatura de funcionamiento: -20ºC a 50ºC.
- Control de velodidad a través de señal 0-10V o PWM.

APLICACIONES

Diseñados para montaje en pared, son indicados para:
• Renovación de aire en todo tipo de edificios e industrias.

BAJO DEMANDA

• Hélice aluminio. Incremento 15% sobre PVP.

ACCESSORIES / accesorios



INT
Interruptor de corte
Safety switch



PC2
Persiana sobrepresión en aluminio
Aluminium overpressure damper



REGC
Regulador de caudal
Air flow controller



RPO
Rejilla de protección impulsión
Outlet Protection Guard



PCP
Persiana sobrepresión en plástico
Plastic gravity shutter

SINGLE PHASE RANGE / serie monofásica

4 POLE / 4 POLOS

Code	Model	R.P.M.	Rated I (A) 230V	Rated Power kW	Air flow m³/h	Sound dB (A)	Weight Kg	Connection diagram
268401103	HJBM 40 M4 0,37kW EEC	1420	5	0,37	5.040	46	9	1
268451103	HJBM 45 M4 0,75kW EEC	1420	6	0,75	6.020	48	1,25	1
268501103	HJBM 50 M4 0,75kW EEC	1420	6	0,75	9.090	50	18	1
268561103	HJBM 56 M4 1,5kW EEC	1420	10	1,5	11.470	53	22	1

DIMENSIONS / dimensiones

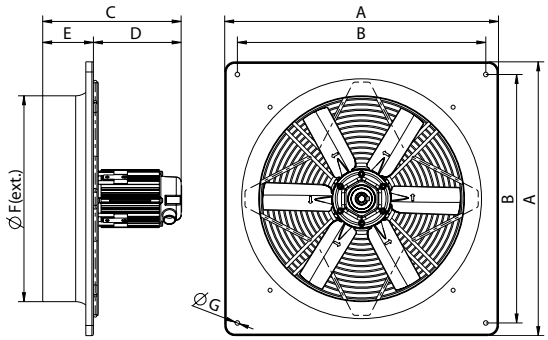

Model	A	B	C	D	E	Ø F	Ø G
HJBM 40 M4 0,37kW EEC	540	490	274	174	100	406	9
HJBM 45 M4 0,75kW EEC	576	535	273	173	100	455	11
HJBM 50 M4 0,75kW EEC	655	615	278	158	120	508	11
HJBM 56 M4 1,5kW EEC	725	650	290	170	120	563	11

CONNECTION DIAGRAMS / esquema de conexiones

❶

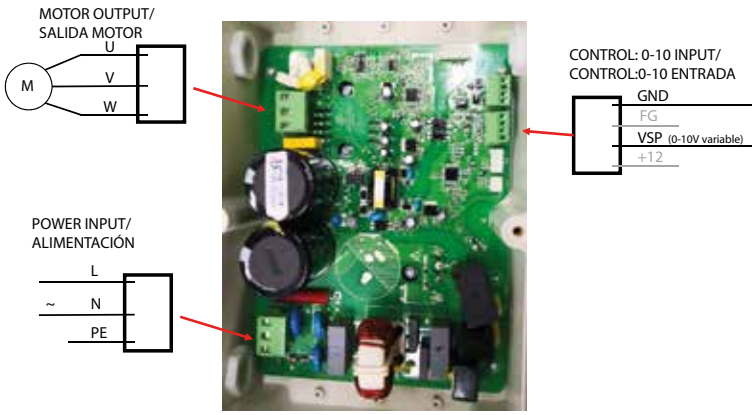

CHARACTERISTIC CURVES / curvas características

4 POLE / 4 polos

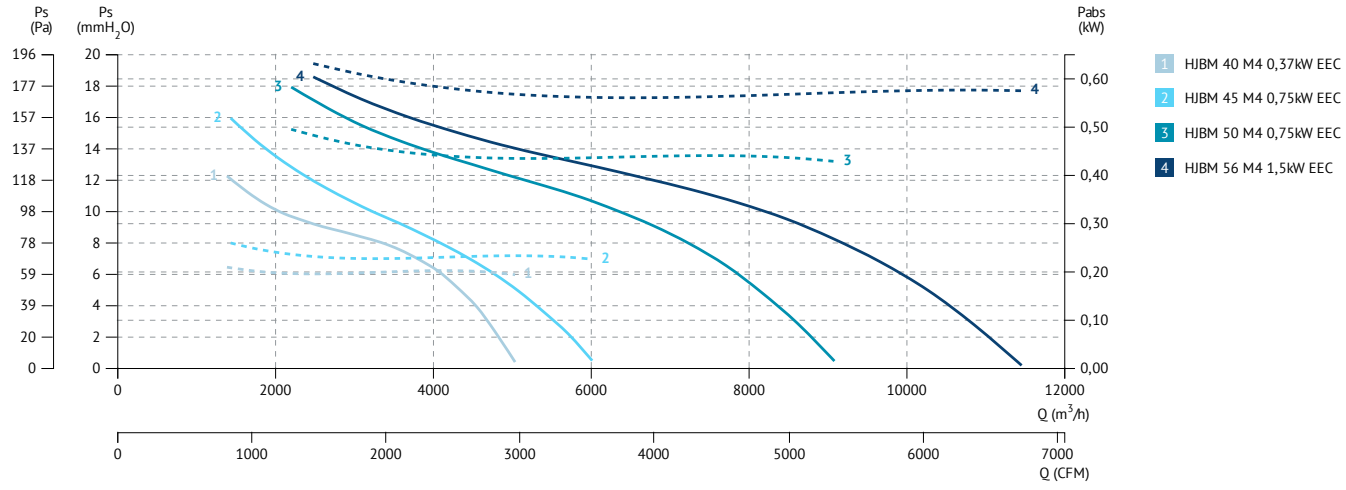

HJB

Wall axial belt driven fan for high flowrates and low RPM
Mural a transmisión de gran caudal y bajas RPM



MANUFACTURING FEATURES
- Casing made of galvanized steel sheet.
- Equipped with gravity shutter.
- Impeller made of stainless steel sheet (AISI 430).
- Protection guard on back side.
- Inspection cover for motor access. Wiring box inside the casing.
- Standard asynchronous squirrel-cage motor with IP-55 protection and class F insulation. Standard voltage, three phase 4 pole motor, 230/400V 50Hz IE2.

APPLICATIONS
Designed for wall assembly, they are suitable for:
- Air renewal in buildings and industries.
- Farms and greenhouses.
- Maximum continuous working temperature: 50ºC.

CARACTERÍSTICAS CONSTRUCTIVAS
- Totalmente construido en chapa de acero galvanizado.
- Equipados con persiana sobre presión.
- Hélice fabricada en acero inoxidable (AISI 430).
- Rejilla de protección en la parte posterior del ventilador.
- Tapa de registro para acceder al motor. Caja de bornes accesible en el interior.
- Motor asíncrono normalizado de jaula de ardilla con protección IP-55 y aislamiento clase F. Voltaje estándar trifásico de 4 polos 230/400V 50Hz IE2.

APLICACIONES
Diseñados para montaje en pared, son indicados para:
- Renovación de aire en todo tipo de edificios e industrias.
- Granjas e invernaderos.
- Temperatura máxima de trabajo en continuo: 50ºC.

exempt ErP
+ info 60 Hz

ACCESSORIES / accesorios



INT
Interruptor de corte
Safety switch



SFC
Variador de velocidad frecuencial
Frecuency speed controller

THREE PHASE RANGE / serie trifásica

4 POLE / 4 polos

Code	Model	R.P.M.	Rated I (A) 400 V	Rated Power kW	Air flow m³/h	Sound dB (A)	Weight Kg	Connect. diagram
509111044	HJB 110 T4 0,75kW	600	2	0,75	32.500	65	88	1
509112244	HJB 120 T4 1,1kW	460	2,7	1,10	38.000	62	97	1
509113845	HJB 140 T4 1,1kW	440	2,7	1,10	44.000	61	110	1

DIMENSIONS / dimensiones

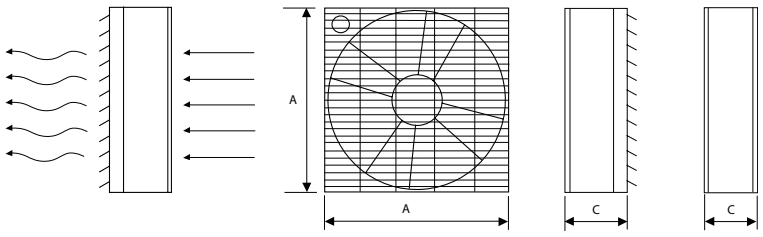

Model	A	C
HJB 110 T4 0,75KW	1100	400
HJB 120 T4 1,1KW	1220	400
HJB 140 T4 1,1KW	1380	400

CONNECTION DIAGRAMS / esquema de conexiones

1 THREE PHASE MOTORS / motores trifásicos

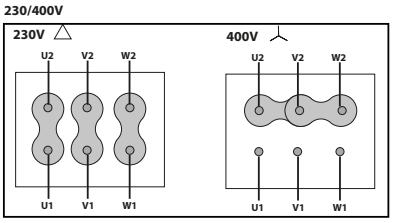

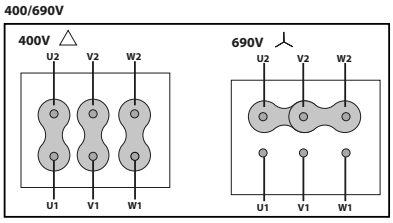

CHARACTERISTIC CURVES / curvas características

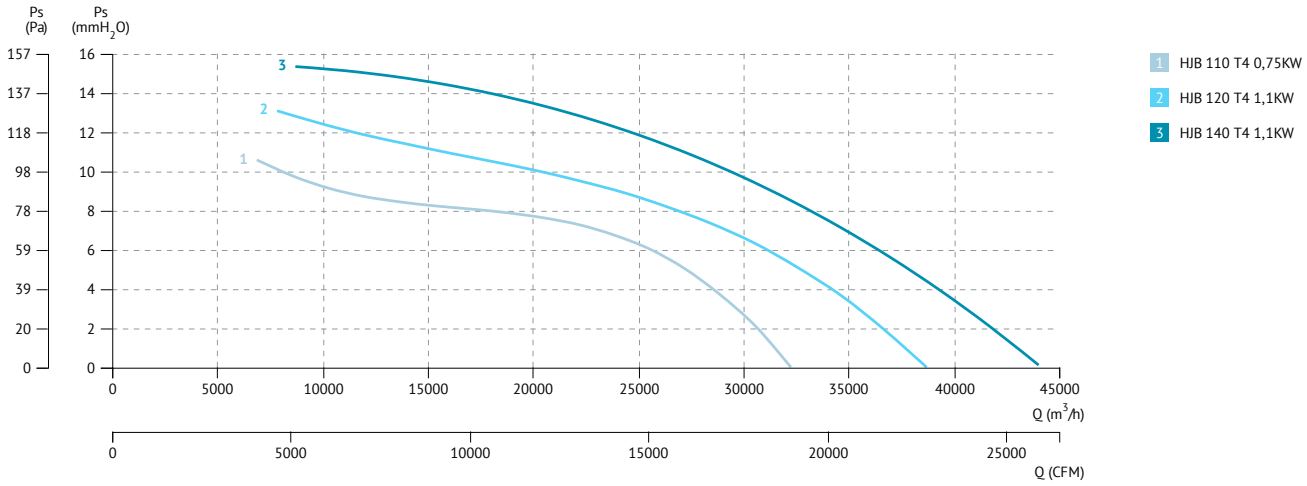

HB/HBA

Wall fan with variable pitch blades
Mural de pala variable



HB



HBA

ErP + info 60 Hz

MANUFACTURING FEATURES

- Wall axial fan with circular reinforced frame made of sheet steel.
- Motor-impeller modular assembly for complete versatility.
- Protected against corrosion by powder coating of polyester resin.
- Standard asynchronous squirrel-cage motor with IP-55 protection and Class F insulation. Manufactured with standard voltages: 230V 50Hz in single phase motors, 230/400V 50Hz in three phase motors up to 4kW and 400/690V 50Hz for higher powers.
- HB: polyamide impeller with variable pitch angle reinforced with fibreglass
- HBA: cast aluminium impeller with variable pitch angle.

APPLICATIONS

Designed for wall or duct installation, they are suitable for:

- Air renewal in buildings and industries.
- Maximum continuous working temperature: single phase 50ºC, three phase 60ºC.

UNDER REQUEST

- B form impeller (air flow from impeller to motor).
- 100% reversible impeller.
- Hot-dipped galvanised or stainless steel housing.

CARACTERÍSTICAS CONSTRUCTIVAS

- Ventilador helicoidal de marco redondo reforzado con nervio intermedio en chapa de acero laminado.
- Montaje modular del conjunto motor hélice que permite una total versatilidad en caso de cualquier cambio.
- Protegidos contra la corrosión mediante recubrimiento en polvo de resina de poliéster.
- Motor asíncrono normalizado de jaula de ardilla con protección IP-55 y aislamiento clase F. Voltajes estándar 230V 60Hz para motores monofásicos, 230/400-460V 60Hz para motores trifásicos hasta 4kW y 400-460/690V 60Hz para potencias superiores.
- HB: hélice de poliamida reforzada con fibra de vidrio de ángulo variable en origen.
- HBA: élice en fundición de aluminio de ángulo variable en origen.

APLICACIONES

Diseñados para montaje en pared o en conducto, son indicados para:

- Renovación de aire en todo tipo de edificios e industrias.
- Temperatura máxima de trabajo en continuo: monofásicos 50ºC, trifásicos 60ºC.

BAJO DEMANDA

- Hélice impelente (sentido de aire hélice-motor).
- Hélice reversible 100%.
- Envolvente en chapa galvanizada en caliente o acero inoxidable.

ACCESSORIES / accesorios



INT
Interruptor de corte
Safety switch



RP0
Rejilla de protección impulsión
Outlet Protection Guard



SFC
Variador de velocidad frecuencial
Frecuency speed controller



MC HB
Marco soporte cuadrado para HB
Square mounting frame for HB



PCP
Persiana sobrepresión en plástico
Plastic gravity shutter



PC2
Persiana sobrepresión en aluminio
Aluminium overpressure damper



RP1
Rejilla de protección aspiración
Inlet protection guard

SINGLE PHASE RANGE / serie monofásica

2 POLE / 2 polos

Model	Angle	Min. Rated power kW	Max. Rated power kW	Max. Airflow m³/h	Sound dB (A) **	Weight Kg	Connection diagram
HB / HBA 35 M2 (A0:6)	25º - 40º	0,55	1,10	6.810	60	9,40	1

4 POLE / 4 polos

Model	Angle	Min. Rated power kW	Max. Rated power kW	Max. Airflow m³/h	Sound dB (A) **	Weight Kg *	Connection diagram
HB / HBA 35 M4 (A0:6)	35º - 40º	0,12	0,12	3.440	46	9,4	1
HB / HBA 40 M4 (A0:6)	35º - 40º	0,18	0,25	4.670	51	10,9	1
HB / HBA 45 M4 (A0:6)	35º - 40º	0,25	0,25	6.360	52	13,1	1
HB / HBA 45 M4 (A5:6)	25º - 45º	0,18	0,55	6.760	51	15,4	1
HB / HBA 50 M4 (A0:6)	35º - 40º	0,37	0,37	8.140	53	17,3	1
HB / HBA 50 M4 (A5:6)	25º - 45º	0,25	0,75	9.420	54	19,7	1
HB / HBA 56 M4 (A2:6)	20º - 45º	0,37	0,75	13.910	60	20,8	1
HB / HBA 56 M4 (A2:9)	20º - 45º	0,37	0,75	14.710	60	21,3	1
HB / HBA 56 M4 (A5:6)	20º - 45º	0,37	0,75	14.640	70	22,5	1
HB / HBA 63 M4 (A2:6)	20º - 30º	0,37	0,75	13.810	60	24,6	1
HB / HBA 63 M4 (A2:9)	20º - 27,5º	0,37	0,75	12.510	62	25,2	1
HB / HBA 63 M4 (A5:6)	20º - 25º	0,37	0,75	12.020	63	26,5	1
HB / HBA 71 M4 (A2:6)	20º - 25º	0,75	0,75	15.510	64	28,6	1
HB / HBA 71 M4 (A2:9)	20º - 20º	0,75	0,75	12.080	68	29,2	1
HB / HBA 71 M4 (A5:6)	20º - 20º	0,75	0,75	13.640	66	30,6	1

6 POLE / 6 polos

Model	Angle	Min. Rated power kW	Max. Rated power kW	Max. Airflow m³/h	Sound dB (A) **	Weight Kg *	Connection diagram
HB / HBA 56 M6 (A2:6)	20º - 45º	0,12	0,25	9.000	51	20,8	1
HB / HBA 56 M6 (A2:9)	20º - 45º	0,12	0,37	9.520	51	21,3	1
HB / HBA 56 M6 (A5:6)	20º - 45º	0,12	0,25	9.760	67	22,5	1
HB / HBA 63 M6 (A2:6)	20º - 45º	0,37	0,37	13.010	53	24,6	1
HB / HBA 63 M6 (A2:9)	20º - 45º	0,37	0,25	14.110	53	25,2	1
HB / HBA 63 M6 (A5:6)	20º - 45º	0,37	0,37	13.570	71	26,5	1
HB / HBA 71 M6 (A2:6)	20º - 45º	0,37	0,37	18.110	56	28,6	1
HB / HBA 71 M6 (A2:9)	20º - 45º	0,37	0,37	19.610	58	29,2	1
HB / HBA 71 M6 (A5:6)	20º - 45º	0,37	0,37	18.350	76	30,6	1

THREE PHASE RANGE / serie trifásica

2 POLE / 2 polos

Model	Angle	Min. Rated power kW	Max. Rated power kW	Max. Airflow m³/h	Sound dB (A) **	Weight Kg *	Connection diagram
HB / HBA 35 T2 (A0:6)	25º - 40º	0,55	1,1	6.810	60	9,4	2
HB / HBA 40 T2 (A0:6)	25º - 40º	0,75	1,1	9.270	62	10,9	2
HB / HBA 45 T2 (A0:6)	25º - 35º	1,5	2,2	11.800	68	13,1	2

4 POLE / 4 polos

Model	Angle	Min. Rated power kW	Max. Rated power kW	Max. Airflow m³/h	Sound dB (A) **	Weight Kg *	Connection diagram
HB / HBA 35 T4 (A0:6)	35º - 40º	0,12	0,12	3.440	46	9,4	2
HB / HBA 40 T4 (A0:6)	35º - 40º	0,18	0,18	4.670	51	10,9	2
HB / HBA 45 T4 (A0:6)	35º - 40º	0,25	0,25	6.360	52	13,1	2
HB / HBA 45 T4 (A5:6)	25º - 45º	0,18	0,55	6.760	51	15,4	2
HB / HBA 50 T4 (A0:6)	35º - 40º	0,37	0,37	8.140	53	17,3	2
HB / HBA 50 T4 (A5:6)	25º - 45º	0,25	0,75	9.420	54	19,7	2
HB / HBA 56 T4 (A2:6)	20º - 45º	0,37	2,2	13.910	60	20,8	2
HB / HBA 56 T4 (A2:9)	20º - 45º	0,37	2,2	14.710	60	21,3	2
HB / HBA 56 T4 (A5:6)	20º - 45º	0,37	2,2	14.640	70	22,5	2
HB / HBA 63 T4 (A2:6)	20º - 45º	0,37	3	20.110	62	24,6	2
HB / HBA 63 T4 (A2:9)	20º - 45º	0,37	3	21.810	63	25,2	2
HB / HBA 63 T4 (A5:6)	20º - 45º	0,37	3	20.350	74	26,5	2
HB / HBA 71 T4 (A2:6)	20º - 45º	0,75	4	27.910	65	28,6	2
HB / HBA 71 T4 (A2:9)	20º - 45º	0,75	4	30.310	68	29,2	2
HB / HBA 71 T4 (A5:6)	20º - 45º	0,75	4	27.520	79	30,6	2
HB / HBA 80 T4 (A2:6)	20º - 45º	1,1	9,2	39.010	67	34	2
HB / HBA 80 T4 (A2:9)	20º - 45º	1,1	9,2	41.810	72	34,6	2
HB / HBA 80 T4 (A5:6)	20º - 40º	1,1	4	34.470	71	36,3	2
HB / HBA 90 T4 (A6:3)	20º - 42º	3	15	50.950	75	55,3	2
HB / HBA 90 T4 (A6:6)	20º - 42º	3	15	58.310	76	60,7	2
HB / HBA 100 T4 (A6:3)	20º - 42º	5,5	22	69.340	76	67,6	2

Model	Angle	Min. Rated power kW	Max. Rated power kW	Max. Airflow m³/h	Sound dB (A) **	Weight Kg *	Connection diagram
HB / HBA 100 T4 (A6:6)	20º - 42º	5,5	22	81.210	80	73,7	2
HB / HBA 112 T4 (A6:3)	20º - 42º	5,5	37	92.050	78	76,5	2
HB / HBA 112 T4 (A6:6)	20º - 42º	5,5	37	109.010	83	83,2	2
HB / HBA 125 T4 (A7:4)	20º - 42º	7,5	45	132.010	85	91,2	2
HB / HBA 125 T4 (A7:8)	20º - 42º	11	45	151.010	89	100,3	2

6 POLE / 6 polos

Model	Angle	Min. Rated power kW	Max. Rated power kW	Max. Airflow m³/h	Sound dB (A) **	Weight Kg *	Connection diagram
HB / HBA 35 T6 (A0:6)	35º - 40º	0,12	0,12	2.230	37	9,4	2
HB / HBA 40 T6 (A0:6)	35º - 40º	0,12	0,12	3.030	42	10,9	2
HB / HBA 45 T6 (A0:6)	35º - 40º	0,12	0,12	4.120	42	13,1	2
HB / HBA 45 T6 (A5:6)	25º - 45º	0,12	0,12	4.380	42	15,4	2
HB / HBA 50 T6 (A0:6)	35º - 40º	0,12	0,12	5.270	44	17,3	2
HB / HBA 50 T6 (A5:6)	25º - 45º	0,12	0,18	6.100	45	19,7	2
HB / HBA 56 T6 (A2:6)	20º - 45º	0,12	0,55	9.000	51	20,8	2
HB / HBA 56 T6 (A2:9)	20º - 45º	0,12	0,55	9.520	51	21,3	2
HB / HBA 56 T6 (A5:6)	20º - 45º	0,12	0,55	9.760	67	22,5	2
HB / HBA 63 T6 (A2:6)	20º - 45º	0,37	0,75	13.010	53	24,6	2
HB / HBA 63 T6 (A2:9)	20º - 45º	0,37	0,75	14.110	53	25,2	2
HB / HBA 63 T6 (A5:6)	20º - 45º	0,37	0,75	13.570	71	26,5	2
HB / HBA 71 T6 (A2:6)	20º - 45º	0,37	1,1	18.110	56	28,6	2
HB / HBA 71 T6 (A2:9)	20º - 45º	0,37	1,1	19.610	58	29,2	2
HB / HBA 71 T6 (A5:6)	20º - 45º	0,37	1,1	18.350	76	30,6	2
HB / HBA 80 T6 (A2:6)	20º - 45º	0,37	2,2	25.310	57	34	2
HB / HBA 80 T6 (A2:9)	20º - 45º	0,37	2,2	27.110	63	34,6	2
HB / HBA 80 T6 (A5:6)	20º - 45º	0,37	2,2	25.190	72	36,3	2
HB / HBA 90 T6 (A6:3)	20º - 42º	0,75	4	33.010	65	55,3	2
HB / HBA 90 T6 (A6:6)	20º - 42º	0,75	4	37.810	66	60,7	2
HB / HBA 100 T6 (A6:3)	20º - 42º	1,1	7,5	44.970	66	67,6	2
HB / HBA 100 T6 (A6:6)	20º - 42º	1,1	7,5	52.610	70	73,7	2
HB / HBA 112 T6 (A6:3)	20º - 42º	1,5	11	59.660	69	76,5	2
HB / HBA 112 T6 (A6:6)	20º - 42º	1,5	11	70.510	73	83,2	2

THREE PHASE 2 SPEEDS RANGE / serie trifásica 2 velocidades

4/8 POLE / 4/8 polos

Model	Angle	Min. Rated power kW	Max. Rated power kW	Max. Airflow m³/h	Sound dB (A) **	Weight Kg *	Connection diagram
HB / HBA 35 T4/T8 (A0:6)	35º - 40º	0,25	0,25	3.440	46	9,4	3
HB / HBA 40 T4/T8 (A0:6)	35º - 40º	0,25	0,25	4.670	51	10,9	3
HB / HBA 45 T4/T8 (A0:6)	35º - 40º	0,25	0,25	6.360	52	13,1	3
HB / HBA 45 T4/T8 (A5:6)	25º - 45º	0,25	0,55	6.760	51	15,4	3
HB / HBA 50 T4/T8 (A0:6)	35º - 40º	0,33	0,33	8.140	53	17,3	3
HB / HBA 50 T4/T8 (A5:6)	25º - 45º	0,25	0,75	9.420	54	19,7	3
HB / HBA 56 T4/T8 (A2:6)	20º - 45º	0,33	2,2	13.910	60	20,8	3
HB / HBA 56 T4/T8 (A2:9)	20º - 45º	0,33	2,2	14.710	60	21,3	3
HB / HBA 56 T4/T8 (A5:6)	20º - 45º	0,33	2,2	14.640	70	22,5	3
HB / HBA 63 T4/T8 (A2:6)	20º - 45º	0,33	3	20.110	62	24,6	3
HB / HBA 63 T4/T8 (A2:9)	20º - 45º	0,33	3	21.810	63	25,2	3
HB / HBA 63 T4/T8 (A5:6)	20º - 45º	0,33	3	20.350	74	26,5	3
HB / HBA 71 T4/T8 (A2:6)	20º - 45º	0,75	4	27.910	65	28,6	3
HB / HBA 71 T4/T8 (A2:9)	20º - 45º	0,75	4	30.310	68	29,2	3
HB / HBA 71 T4/T8 (A5:6)	20º - 45º	0,75	4	27.520	79	30,6	3
HB / HBA 80 T4/T8 (A2:6)	20º - 45º	1,1	7,5	39.010	67	34	3
HB / HBA 80 T4/T8 (A2:9)	20º - 45º	1,1	7,5	41.810	72	34,6	3
HB / HBA 80 T4/T8 (A5:6)	20º - 45º	1,1	4	37.780	76	36,3	3
HB / HBA 90 T4/T8 (A6:3)	20º - 42º	3	15	50.950	75	55,3	3
HB / HBA 90 T4/T8 (A6:6)	20º - 42º	3	15	58.310	76	60,7	3
HB / HBA 100 T4/T8 (A6:3)	20º - 42º	5,5	20	69.340	76	67,6	3
HB / HBA 100 T4/T8 (A6:6)	20º - 42º	5,5	20	81.210	80	73,7	3
HB / HBA 112 T4/T8 (A6:3)	20º - 42º	5,5	37	92.050	78	76,5	3
HB / HBA 112 T4/T8 (A6:6)	20º - 42º	5,5	37	109.010	83	83,2	3
HB / HBA 125 T4/T8 (A7:4)	20º - 42º	7,5	44	132.010	85	91,2	3
HB / HBA 125 T4/T8 (A7:8)	20º - 42º	11	44	151.010	89	100,3	3

* The motor is not included in fan weight / el peso del ventilador no incluye el motor
** Total sound pressure level at the point of maximum flow measured in dB(A) in the suction measured in free field at a distance of 6m from the source / Nivel de presión sonora total en el punto de caudal máximo medido en dB(A) en la aspiración, medido en campo libre a una distancia de 6m de la fuente.

DIMENSIONS / dimensiones

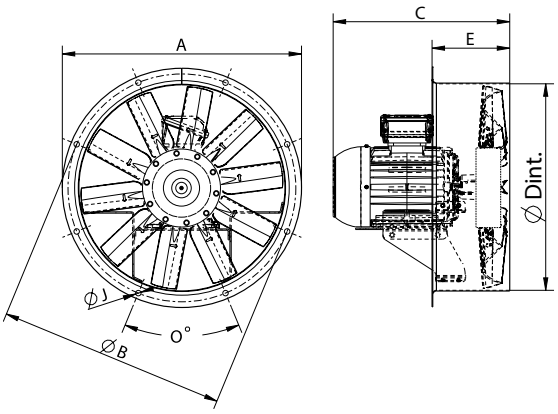

MODEL	ØA	ØB	ØD	E	ØI	O
HB / HBA 35	434	395	365	150	10	8x45º
HB / HBA 40	472	450	403	150	10	8x45º
HB / HBA 45	525	500	452	170	12	8x45º
HB / HBA 50	600	560	504	170	12	12x30º
HB / HBA 56	646	620	559	175	12	12x30º
HB / HBA 63	725	690	633	185	12	12x30º
HB / HBA 71	802	770	715	190	12	16x22,5º
HB / HBA 80	892	860	801	220	12	16x22,5º
HB / HBA 90	1000	970	903,5	340	12	16x22,5º
HB / HBA 100	1115	1070	1013	340	12	16x22,5º
HB / HBA 112	1234	1190	1132	340	12	16x22,5º
HB / HBA 125	1365	1320	1263	340	15	20x18º

C' max. Aprox. (Consult motor size table / Consultar tabla tamaño constructivo motor)															
model	63	71	80	90S	90L	100L	112M	132S	132M	160M	160L	180M	180L	200	225
HB / HBA 35	303	306	335	-	-	-	-	-	-	-	-	-	-	-	-
HB / HBA 40	-	301	335	352	377	-	-	-	-	-	-	-	-	-	-
HB / HBA 45	328	328	347	362	387	418	-	-	-	-	-	-	-	-	-
HB / HBA 50	-	338	350	362	387	421	-	-	-	-	-	-	-	-	-
HB / HBA 56	-	338	352	362	387	423	-	-	-	-	-	-	-	-	-
HB / HBA 63	-	-	352	386	411	442	463	-	-	-	-	-	-	-	-
HB / HBA 71	-	-	357	391	416	447	468	-	-	-	-	-	-	-	-
HB / HBA 80	-	-	-	427	427	463	469	525	563	-	-	-	-	-	-
HB / HBA 90	-	-	-	-	-	658	658	658	658	721	742	778	787	-	-
HB / HBA 100	-	-	-	-	-	-	-	653	653	716	738	776	792	-	-
HB / HBA 112	-	-	-	-	-	-	-	760	760	760	760	761	780	864	949
HB / HBA 125	-	-	-	-	-	-	-	759	759	759	759	760	779	863	948

MOTOR SIZE DEPENDING ON POWER (1 SPEED) / TAMAÑOS CONSTRUCTIVOS DE MOTORES SEGÚN POTENCIA (1 VELOCIDAD)

Kw																			
	0,075	0,09	0,12	0,18	0,25	0,37	0,55	0,75	1,1	1,5	2,2	3	4	5,5	7,5	11	15	18,5	22
M2-T2 (3000rpm)	-	56	56	63	63	71	71	80	80	90S	90L	100L	112M	132S	132S	160M	160M	160L	180M
M4-T4 (1500rpm)	56	56	63	63	71	71	80	80	90S	90L	100L	100L	112M	132S	132M	160M	160L	180M	180L
M6-T6 (1000rpm)	-	63	-	71	71	80	80	90S	90L	100L	112M	132S	132M	132M	160M	160L	180L	200L	200L
M8-T8 (750rpm)	-	71	71	80	80	90S	90L	100L	100L	112M	132S	132M	160M	160M	160L	180L	200L	225S	225M

CONNECTION DIAGRAMS / esquema de conexiones

❶ SINGLE PHASE MOTORS / motores monofásicos

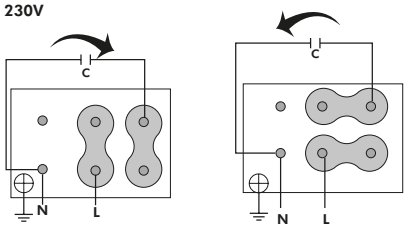

❷ THREE PHASE MOTORS / motores trifásicos

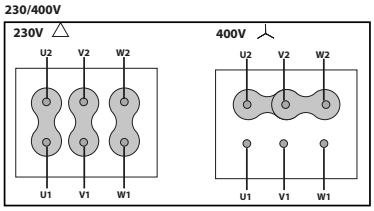

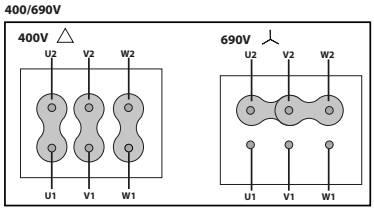

❸ 2 SPEEDS / 2 velocidades 400V DAHLANDER (Y, YY)

LOW SPEED
VELOCIDAD BAJA

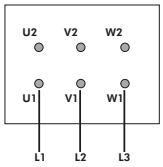

HIGH SPEED
VELOCIDAD ALTA

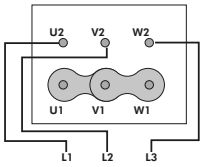

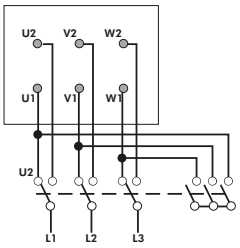

CONSULT / consultar - BOX HB / HBA

CHARACTERISTIC CURVES / curvas características pg.55

HC/HCA

Short cased axial fan with aluminium or polyamide impeller
Helicoidal tubular de camisa corta con pala de aluminio o poliamida



HC



HCA

ErP + info 60 Hz

MANUFACTURING FEATURES

Short cased axial fan with reinforced body, made of laminated steel.
• Modular motor-impeller assembly.
• Protected against corrosion by powder coating of polyester resin.
• Standard asynchronous squirrel-cage motor, IP-55 protection and rated class F insulation. Manufactured with standard voltages 230V 50Hz in single phase motors, 230/400V 50Hz for three phase motors up to 4kW, and 400/690V 50Hz for higher powers.
• HC: impeller made of fibre glass reinforced polyamide. Variable pitch angle (stopped and in origin).
• HCA: impeller made of aluminium cast. Variable pitch angle (stopped and in origin).

APPLICATIONS

Designed for inline installation, they are suitable for:
• Air renovation in all types of buildings and industries.
• Smoke extraction (maximum 50-60ºC).
• Maximum continuous working temperature: 50ºC single phase, 60ºC three phase.

UNDER REQUEST

• B form impeller (air flow from impeller to motor). • 100% reversible impeller.
• Casing made of hot dipped galvanized or stainless steel.

CARACTERÍSTICAS CONSTRUCTIVAS

• Ventilador con envolvente tubular reforzado de camisa corta fabricada en chapa de acero laminado.
• Montaje modular del conjunto motor hélice que permite una total versatilidad en caso de cualquier cambio.
• Protegidos contra la corrosión mediante recubrimiento en polvo de resina de poliéster.
• Motor asíncrono normalizado de jaula de ardilla con protección IP-55 y aislamiento clase F. Voltajes estándar 230V 50Hz para motores monofásicos, 230/400V 50Hz para motores trifásicos hasta 4kW y 400/690V 50Hz para potencias superiores.
• HC: hélice de poliamida reforzada con fibra de vidrio de ángulo variable en paro y en origen.
• HCA: hélice en fundición de aluminio de ángulo variable en paro y en origen.

APLICACIONES

Diseñados para instalación en conducto, son indicados para:
• Renovación de aire en todo tipo de edificios e industrias.
• Extracción de humos (máximo 50-60ºC).
• Temperatura máxima de trabajo en continuo: monofásicos 50ºC, trifásicos 60ºC.

BAJO DEMANDA

• Hélice impelente (sentido de aire hélice-motor).
• Hélice reversible 100%.
• Envolvente en chapa galvanizada en caliente o acero inoxidable.

ACCESSORIES / accesorios



PO
Pie opcional
Optional mounting support

RP
Rejilla protección aspiración/impulsión
Inlet-outlet protection guard



INT
Interruptor corte
Safety switch



AC
Brida de conexión
Conection flange



SFC
Variador de velocidad frecuencial
Frecuency speed controller



SIL-C/CN
Silenciador circular aspiración/impulsión
Inlet-outlet circular silencer



BA-400
Brida antivibratoria 400ºC/2h
Flexible flange 400ºC/2h



RP1
Rejilla de protección
Inlet protection guard

SINGLE PHASE RANGE / serie monofásica

4 POLE / 4 polos

Model	Angle	Min. Rated power kW	Max. Rated power kW	Max. Airflow m³/h	Sound dB (A) **	Weight Kg	Connection diagram
HC / HCA 35 M4 (A0:6)	35º - 40º	0,12	0,12	3.440	46	10,3	1
HC / HCA 40 M4 (A0:6)	35º - 40º	0,18	0,25	4.670	51	11,9	1
HC / HCA 45 M4 (A0:6)	35º - 40º	0,25	0,25	6.360	52	14,1	1
HC / HCA 45 M4 (A5:6)	25º - 45º	0,18	0,55	6.760	51	16,3	1
HC / HCA 50 M4 (A0:6)	35º - 40º	0,37	0,37	8.140	53	18,7	1
HC / HCA 50 M4 (A5:6)	25º - 45º	0,25	0,75	9.420	54	21,1	1
HC / HCA 56 M4 (A2:6)	20º - 45º	0,37	0,75	13.910	60	22,1	1
HC / HCA 56 M4 (A2:9)	20º - 45º	0,37	0,75	14.710	60	22,6	1
HC / HCA 56 M4 (A5:6)	20º - 45º	0,37	0,75	14.640	70	23,8	1
HC / HCA 63 M4 (A2:6)	20º - 30º	0,37	0,75	13.810	60	26	1
HC / HCA 63 M4 (A2:9)	20º - 27,5º	0,37	0,75	12.510	62	26,5	1
HC / HCA 63 M4 (A5:6)	20º - 25º	0,37	0,75	12.020	63	27,8	1
HC / HCA 71 M4 (A2:6)	20º - 25º	0,75	0,75	15.510	64	32,2	1
HC / HCA 71 M4 (A2:9)	20º - 20º	0,75	0,75	12.080	68	32,9	1
HC / HCA 71 M4 (A5:6)	20º - 20º	0,75	0,75	13.640	66	34,3	1

6 POLE / 6 polos

Model	Angle	Min. Rated power kW	Max. Rated power kW	Max. Airflow m³/h	Sound dB (A) **	Weight Kg	Connection diagram
HC / HCA 45 M6 (A0:6)	35º - 40º	0,12	0,12	4.120	42	14,1	1
HC / HCA 45 M6 (A5:6)	25º - 45º	0,12	0,12	4.380	42	16,3	1
HC / HCA 50 M6 (A0:6)	35º - 40º	0,12	0,12	5.270	44	18,7	1
HC / HCA 50 M6 (A5:6)	25º - 45º	0,12	0,18	6.100	45	21,1	1
HC / HCA 56 M6 (A2:6)	20º - 45º	0,12	0,55	9.000	51	22,1	1
HC / HCA 56 M6 (A2:9)	20º - 45º	0,12	0,55	9.520	51	22,6	1
HC / HCA 56 M6 (A5:6)	20º - 45º	0,12	0,55	9.760	67	23,8	1
HC / HCA 63 M6 (A2:6)	20º - 45º	0,37	0,75	13.010	53	26	1
HC / HCA 63 M6 (A2:9)	20º - 45º	0,37	0,75	14.110	53	26,5	1
HC / HCA 63 M6 (A5:6)	20º - 45º	0,37	0,75	13.570	71	27,8	1
HC / HCA 71 M6 (A2:6)	20º - 45º	0,37	0,75	18.110	56	32,2	1
HC / HCA 71 M6 (A2:9)	20º - 45º	0,37	0,75	19.610	58	32,9	1
HC / HCA 71 M6 (A5:6)	20º - 45º	0,37	0,75	18.350	76	34,3	1

THREE PHASE RANGE / serie trifásica

2 POLE / 2 polos

Model	Angle	Min. Rated power kW	Max. Rated power kW	Max. Airflow m³/h	Sound dB (A) **	Weight Kg	Connection diagram
HC / HCA 40 T2 (A0:6)	25º - 40º	0,75	1,1	9.270	62	11,9	2
HC / HCA 45 T2 (A0:6)	25º - 35º	1,5	2,2	11.800	68	14,1	2

4 POLE / 4 polos

Model	Angle	Min. Rated power kW	Max. Rated power kW	Max. Airflow m³/h	Sound dB (A) **	Weight Kg	Connection diagram
HC / HCA 35 T4 (A0:6)	35º - 40º	0,12	0,12	3.440	46	10,3	2
HC / HCA 40 T4 (A0:6)	35º - 40º	0,18	0,18	4.670	51	11,9	2
HC / HCA 45 T4 (A0:6)	35º - 40º	0,25	0,25	6.360	52	14,1	2
HC / HCA 45 T4 (A5:6)	25º - 45º	0,18	0,55	6.760	51	16,3	2
HC / HCA 50 T4 (A0:6)	35º - 40º	0,37	0,37	8.140	53	18,7	2
HC / HCA 50 T4 (A5:6)	25º - 45º	0,25	0,75	9.420	54	21,1	2
HC / HCA 56 T4 (A2:6)	20º - 45º	0,37	2,2	13.910	60	22,1	2
HC / HCA 56 T4 (A2:9)	20º - 45º	0,37	2,2	14.710	60	22,6	2
HC / HCA 56 T4 (A5:6)	20º - 45º	0,37	2,2	14.640	70	23,8	2
HC / HCA 63 T4 (A2:6)	20º - 45º	0,37	3	20.110	62	26	2
HC / HCA 63 T4 (A2:9)	20º - 45º	0,37	3	21.810	63	26,5	2
HC / HCA 63 T4 (A5:6)	20º - 45º	0,37	3	20.350	74	27,8	2
HC / HCA 71 T4 (A2:6)	20º - 45º	0,75	4	27.910	65	32,2	2
HC / HCA 71 T4 (A2:9)	20º - 45º	0,75	4	30.310	68	32,9	2
HC / HCA 71 T4 (A5:6)	20º - 45º	0,75	4	27.520	79	34,3	2
HC / HCA 80 T4 (A2:6)	20º - 45º	1,1	9,2	39.010	67	37,3	2
HC / HCA 80 T4 (A2:9)	20º - 45º	1,1	9,2	41.810	72	38	2
HC / HCA 80 T4 (A5:6)	20º - 40º	1,1	4	34.470	71	39,6	2
HC / HCA 90 T4 (A6:3)	20º - 42º	3	15	50.950	75	58,4	2
HC / HCA 90 T4 (A6:6)	20º - 42º	3	15	58.310	76	63,8	2
HC / HCA 100 T4 (A6:3)	20º - 42º	5,5	22	69.340	76	71,8	2
HC / HCA 100 T4 (A6:6)	20º - 42º	5,5	22	81.210	80	77,9	2
HC / HCA 112 T4 (A6:3)	20º - 42º	5,5	37	92.050	78	85,3	2
HC / HCA 112 T4 (A6:6)	20º - 42º	5,5	37	109.010	83	92	2
HC / HCA 125 T4 (A7:4)	20º - 42º	7,5	45	132.010	85	100,9	2
HC / HCA 125 T4 (A7:8)	20º - 42º	11	45	151.010	89	110	2

6 POLE / 6 polos

Model	Angle	Min. Rated power kW	Max. Rated power kW	Max. Airflow m³/h	Sound dB (A) **	Weight Kg	Connection diagram
HC / HCA 35 T6 (A0:6)	35º - 40º	0,12	0,12	2.230	37	10,3	2
HC / HCA 40 T6 (A0:6)	35º - 40º	0,12	0,12	3.030	42	11,9	2
HC / HCA 45 T6 (A0:6)	35º - 40º	0,12	0,12	4.120	42	14,1	2
HC / HCA 45 T6 (A5:6)	25º - 45º	0,12	0,12	4.380	42	16,3	2
HC / HCA 50 T6 (A0:6)	35º - 40º	0,12	0,12	5.270	44	18,7	2
HC / HCA 50 T6 (A5:6)	25º - 45º	0,12	0,18	6.100	45	21,1	2

Model	Angle	Min. Rated power kW	Max. Rated power kW	Max. Airflow m³/h	Sound dB (A) **	Weight Kg	Connection diagram
HC / HCA 56 T6 (A2:6)	20º - 45º	0,12	0,55	9.000	51	22,1	2
HC / HCA 56 T6 (A2:9)	20º - 45º	0,12	0,55	9.520	51	22,6	2
HC / HCA 56 T6 (A5:6)	20º - 45º	0,12	0,55	9.760	67	23,8	2
HC / HCA 63 T6 (A2:6)	20º - 45º	0,37	0,75	13.010	53	26	2
HC / HCA 63 T6 (A2:9)	20º - 45º	0,37	0,75	14.110	53	26,5	2
HC / HCA 63 T6 (A5:6)	20º - 45º	0,37	0,75	13.570	71	27,8	2
HC / HCA 71 T6 (A2:6)	20º - 45º	0,37	1,1	18.110	56	32,2	2
HC / HCA 71 T6 (A2:9)	20º - 45º	0,37	1,1	19.610	58	32,9	2
HC / HCA 71 T6 (A5:6)	20º - 45º	0,37	1,1	18.350	76	34,3	2
HC / HCA 80 T6 (A2:6)	20º - 45º	0,37	2,2	25.310	57	37,3	2
HC / HCA 80 T6 (A2:9)	20º - 45º	0,37	2,2	27.110	63	38	2
HC / HCA 80 T6 (A5:6)	20º - 45º	0,37	2,2	25.190	72	39,6	2
HC / HCA 90 T6 (A6:3)	20º - 42º	0,75	4	33.010	65	58,4	2
HC / HCA 90 T6 (A6:6)	20º - 42º	0,75	4	37.810	66	63,8	2
HC / HCA 100 T6 (A6:3)	20º - 42º	1,1	7,5	44.970	66	71,8	2
HC / HCA 100 T6 (A6:6)	20º - 42º	1,1	7,5	52.610	70	77,9	2
HC / HCA 112 T6 (A6:3)	20º - 42º	1,5	11	59.660	69	85,3	2
HC / HCA 112 T6 (A6:6)	20º - 42º	1,5	11	70.510	73	92	2
HC / HCA 125 T6 (A7:4)	20º - 42º	2,2	15	85.410	76	100,9	2
HC / HCA 125 T6 (A7:8)	20º - 42º	3	15	98.110	80	110	2

THREE PHASE 2 SPEEDS RANGE / serie trifásica 2 velocidades

4/8 POLE / 4/8 polos

Model	Angle	Min. Rated power kW	Max. Rated power kW	Max. Airflow m³/h	Sound dB (A) **	Weight Kg	Connection diagram
HC / HCA 35 T4/T8 (A0:6)	35º - 40º	0,25	0,25	3.440	46	10,3	3
HC / HCA 40 T4/T8 (A0:6)	35º - 40º	0,25	0,25	4.670	51	11,9	3
HC / HCA 45 T4/T8 (A0:6)	35º - 40º	0,25	0,25	6.360	52	14,1	3
HC / HCA 45 T4/T8 (A5:6)	25º - 45º	0,25	0,55	6.760	51	16,3	3
HC / HCA 50 T4/T8 (A0:6)	35º - 40º	0,33	0,33	8.140	53	18,7	3
HC / HCA 50 T4/T8 (A5:6)	25º - 45º	0,25	0,75	9.420	54	21,1	3
HC / HCA 56 T4/T8 (A2:6)	20º - 45º	0,33	2,2	13.910	60	22,1	3
HC / HCA 56 T4/T8 (A2:9)	20º - 45º	0,33	2,2	14.710	60	22,6	3
HC / HCA 56 T4/T8 (A5:6)	20º - 45º	0,33	2,2	14.640	70	23,8	3
HC / HCA 63 T4/T8 (A2:6)	20º - 45º	0,33	3	20.110	62	26	3
HC / HCA 63 T4/T8 (A2:9)	20º - 45º	0,33	3	21.810	63	26,5	3
HC / HCA 63 T4/T8 (A5:6)	20º - 45º	0,33	3	20.350	74	27,8	3
HC / HCA 71 T4/T8 (A2:6)	20º - 45º	0,75	4	27.910	65	32,2	3
HC / HCA 71 T4/T8 (A2:9)	20º - 45º	0,75	4	30.310	68	32,9	3
HC / HCA 71 T4/T8 (A5:6)	20º - 45º	0,75	4	27.520	79	34,3	3
HC / HCA 80 T4/T8 (A2:6)	20º - 45º	1,1	7,5	39.010	67	37,3	3
HC / HCA 80 T4/T8 (A2:9)	20º - 45º	1,1	7,5	41.810	72	38	3
HC / HCA 80 T4/T8 (A5:6)	20º - 45º	1,1	4	37.780	76	39,6	3
HC / HCA 90 T4/T8 (A6:3)	20º - 42º	3	15	50.950	75	58,4	3
HC / HCA 90 T4/T8 (A6:6)	20º - 42º	3	15	58.310	76	63,8	3
HC / HCA 100 T4/T8 (A6:3)	20º - 42º	5,5	20	69.340	76	71,8	3
HC / HCA 100 T4/T8 (A6:6)	20º - 42º	5,5	20	81.210	80	77,9	3
HC / HCA 112 T4/T8 (A6:3)	20º - 42º	5,5	37	92.050	78	85,3	3
HC / HCA 112 T4/T8 (A6:6)	20º - 42º	5,5	37	109.010	83	92	3
HC / HCA 125 T4/T8 (A7:4)	20º - 42º	7,5	44	132.010	85	100,9	3
HC / HCA 125 T4/T8 (A7:8)	20º - 42º	11	44	151.010	89	110	3

* The motor is not included in fan weight / el peso del ventilador no incluye el motor

** Total sound pressure level at the point of maximum flow measured in dB(A) in the suction measured in free field at a distance of 6m from the source / Nivel de presión sonora total en el punto de caudal máximo medido en dB(A) en la aspiración, medido en campo libre a una distancia de 6m de la fuente.

DIMENSIONS / dimensiones

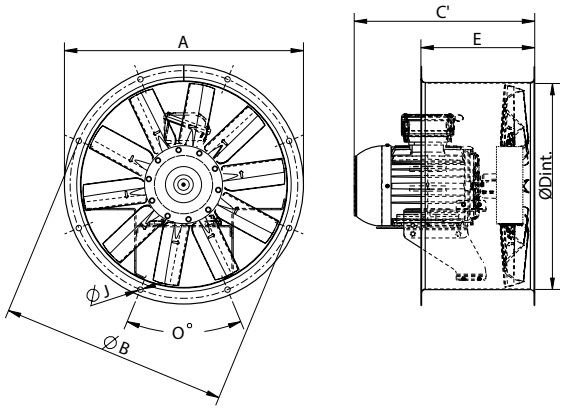

MODEL	Ø A	Ø B	Ø D	E	Ø I	O
HC 35	434	395	365	250	10	8x45º
HC 40	472	450	403	250	10	8x45º
HC 45	525	500	452	250	12	8x45º
HC 50	600	560	504	250	12	12x30º
HC 56	646	620	559	250	12	12x30º
HC 63	725	690	633	250	12	12x30º
HC 71	802	770	715	350	12	16x22,5º
HC 80	892	860	801	350	12	16x22,5º
HC 90	1000	970	903,5	425	12	16x22,5º
HC 100	1115	1070	1013	425	12	16x22,5º
HC 112	1234	1190	1132	500	12	16x22,5º
HC 125	1365	1320	1263	500	15	20x18º

C' max. Aprox. (Consult motor size table / Consultar tabla tamaño constructivo motor)															
MODEL	63	71	80	90S	90L	100L	112M	132S	132M	160M	160L	180M	180L	200	225
HC 35	308	311	340	-	-	-	-	-	-	-	-	-	-	-	-
HC 40	-	311	345	361,5	387	-	-	-	-	-	-	-	-	-	-
HC 45	338	348	357	372	397	428	-	-	-	-	-	-	-	-	-
HC 50	-	348	360	372	397	428	-	-	-	-	-	-	-	-	-
HC 56	-	348	362	372	397	433	-	-	-	-	-	-	-	-	-
HC 63	-	-	359	393	398	450	471	-	-	-	-	-	-	-	-
HC 71	-	-	362	396	421	452	473	-	-	-	-	-	-	-	-
HC 80	-	-	-	445	445	476	477	533	571	-	-	-	-	-	-
HC 90	-	-	-	-	-	655	655	655	655	718	762	756	794	-	-
HC 100	-	-	-	-	-	-	-	655	655	718	762	756	794	-	-
HC 112	-	-	-	-	-	-	-	765	765	765	772	766	804	869	954
HC 125	-	-	-	-	-	-	-	765	765	765	772	766	804	869	954

MOTOR SIZE DEPENDING ON POWER (1 SPEED) / TAMAÑOS CONSTRUCTIVOS DE MOTORES SEGÚN POTENCIA (1 VELOCIDAD)

kW																			
	0,075	0,09	0,12	0,18	0,25	0,37	0,55	0,75	1,1	1,5	2,2	3	4	5,5	7,5	11	15	18,5	22
M2-T2 (3000rpm)	-	56	56	63	63	71	71	80	80	90S	90L	100L	112M	132S	132S	160M	160M	160L	180M
M4-T4 (1500rpm)	56	56	63	63	71	71	80	80	90S	90L	100L	100L	112M	132S	132M	160M	160L	180M	180L
M6-T6 (1000rpm)	-	63	-	71	71	80	80	90S	90L	100L	112M	132S	132M	132M	160M	160L	180L	200L	200L
M8-T8 (750rpm)	-	71	71	80	80	90S	90L	100L	100L	112M	132S	132M	160M	160M	160L	180L	200L	225S	225M

CONNECTION DIAGRAMS / esquema de conexiones

❶ SINGLE PHASE MOTORS / motores monofásicos

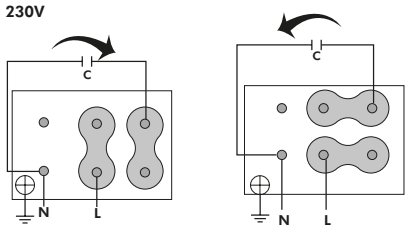

❷ THREE PHASE MOTORS / motores trifásicos

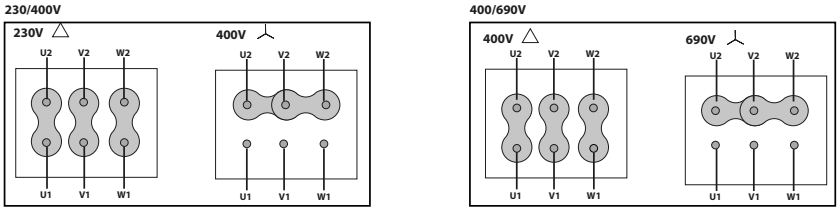

❸ 2 SPEEDS / 2 velocidades **400V DAHLANDER (Y, YY)**

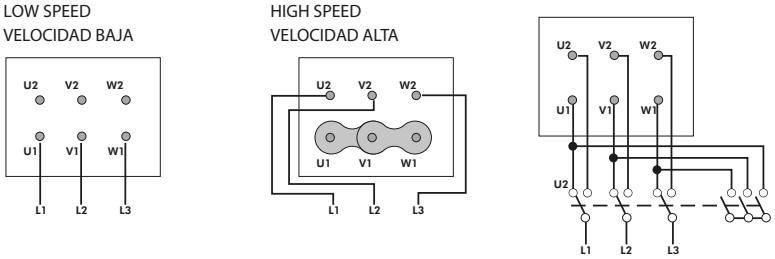

CONSULT / consultar - BOX HB / HBA

CHARACTERISTIC CURVES / curvas características pg.55

HC/HCA EVO EEC

Short cased variable pitch blades with EEC motor
Tubular de camisa corta de pala variable con motor EEC



HC EVO EEC



HCA EVO EEC

ErP 50 60 Hz EEC PM MOTORS

MANUFACTURING FEATURES

• Short cased axial fan with reinforced body, with double flange, made of rolling steel sheet.
• Pad mounted motor support system with guide vanes.
• Protected against corrosion by powder coating of polyester resin.
• Low sound level and high performance.
• Electronic high performance permanent magnet motor EEC Probat by Casals.
• PM brushless motor (permanent magnets), synchronous, electronically commutated, high efficiency and low sound level. Specially designed for fans with electronic operation and control in deported box IP65.
- Working range: from 400 to 1200-2000rpm (depending on the models).
- Motor with IP54 protection and class F insulation. IP 65 drive case.
- Power: 220V ± 10% single phase.
- Power frequency: 50/60Hz.
- Operating temperature range: -20ºC to 50ºC.
- Speed control through signal 0-10V or PWM.
• 100% controllable thanks to the control. Controlled by high efficiency drive.
• HC EVO EEC: Polyamide impeller with variable pitch angle (Stopped and in origin) reinforced with fibreglass.
• HCA EVO EEC: Cast aluminium impeller with variable pitch angle (Stopped and in origin).

APPLICATIONS

Designed for inline installation, they are suitable for:
• Air renewal in buildings and industries.
• Smoke extraction.
• Maximum continuous working temperature 60ºC.

UNDER REQUEST

• Casing in hot galvanized sheet or stainless steel.

CARACTERÍSTICAS CONSTRUCTIVAS

• Ventilador con envolvente tubular reforzado de camisa corta, de doble brida, fabricada en chapa de acero laminado.
• Sistema soporte motor pad mounted de álabes directrices.
• Protegidos contra la corrosión mediante recubrimiento en polvo de resina de poliéster.
• Bajo nivel sonoro y altas prestaciones.
• Motor electrónico de imanes permanentes de alto rendimiento EEC Probat by Casals.
• Motor brushless PM (imanes permanentes), síncrono, conmutado electrónicamente, de alta eficiencia y bajo nivel sonora. Especialmente diseñado para ventialdores con electrónica de funcionamiento y control en caja deportada IP 65.
- Rango de trabajo: desde 400 hasta 1200-2000rpm (dependiendo de los modelos.
- Motor con protección IP54 y aislamiento clase F. Caja del drive IP 65.
- Alimentación: 220V±10% monofásica.
- Frecuencia de alimentación: 50/60Hz.
- Rango de temperatura de funcionamiento: -20ºC a 50ºC.
- Control de velodidad a través de señal 0-10V o PWM.
• Regulabilidad al 100% gracias al control. Controlado mediante drive de alta eficiencia.
• HC EVO EEC: hélice de poliamida reforzada con fibra de vidrio de ángulo variable en paro y en origen.
• HCA EVO EEC: hélice en fundición de aluminio de ángulo variable en paro y en origen.

APLICACIONES

Diseñados para instalación en conducto, son indicados para:
• Renovación de aire en todo tipo de edificios e industrias.
• Extracción de humos.
• Temperatura máxima de trabajo en continuo 60ºC..

BAJO DEMANDA

• Envolvente en chapa galvanizada en caliente o acero inoxidable.

ACCESSORIES / accesorios



INT
Interruptor de corte
Safety switch



RP
Rejilla de protección aspiración-impulsión
Inlet-outlet protection guard



AC
Brida de conexión
Conection flange



PO
Pie opcional
Optional mounting support



BA-400
Brida antivibratoria 400ºC/2h
Flexible flange 400ºC/2H



SIL-C
Silenciador circular conducto.
Duct circular silencer.



REGC
Regulador de caudal
Single phase manual speed controller



BAD
Brida de acoplamiento circular-circular
Circular-Circular coupling flange



JE 45
Junta elástica
Flexible joint

SINGLE PHASE RANGE / serie monofásica

Polyamide impeller/ hélice de poliamida (HC EVO EEC)

Code	Model	R.P.M.	Rated I (A) 230V	Power kW	Air flow m³/h	Sound dB (A)	Angle pitch	Weight Kg
277359040PEC	HC EVO 35 EEC	2000	5	0,37	5.130	66	40	12
277409040PEC	HC EVO 40 EEC	2000	6	0,75	7.000	71	40	16
277459040PEC	HC EVO 45 EEC	2000	6	0,75	9.530	71	40	18
277509040PEC	HC EVO 50 EEC	1500	10	1,5	12.200	73	40	24
277569540PEC	HC EVO 56 EEC	1500	10	1,5	14.300	71	40	36
277639535PEC	HC EVO 63 EEC	1500	10	1,5	17.500	71	35	48

Aluminium impeller/ hélice de aluminio (HCA EVO EEC)

Code	Model	R.P.M.	Rated I (A) 230V	Power kW	Air flow m³/h	Sound dB (A)	Angle pitch	Weight Kg
277359040AEC	HCA EVO 35 EEC	2000	5	0,37	5.130	66	40	12
277409040AEC	HCA EVO 40 EEC	2000	6	0,75	7.000	71	40	16
277459040AEC	HCA EVO 45 EEC	2000	6	0,75	9.530	71	40	18
277509040AEC	HCA EVO 50 EEC	1500	10	1,5	12.200	73	40	24
277569540AEC	HCA EVO 56 EEC	1500	10	1,5	14.300	71	40	36
277639535AEC	HCA EVO 63 EEC	1500	10	1,5	17.500	71	35	48

DIMENSIONS / dimensiones

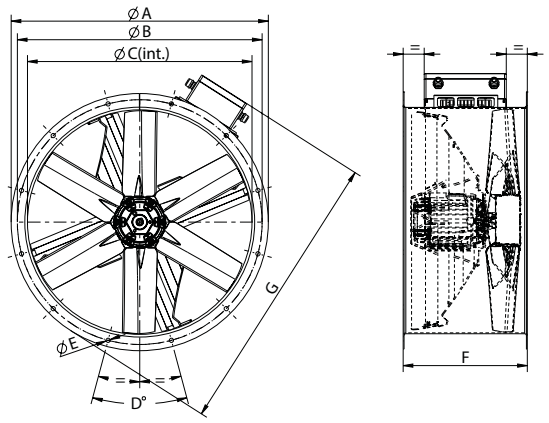

MODEL	A	B	C	D	E	F	G
HC/HCA EVO 35 EEC	434	395	365	8x45	10	358	521
HC/HCA EVO 40 EEC	472	450	472	8x45	10	390	563
HC/HCA EVO 45 EEC	525	500	452	8x45	12	420	617
HC/HCA EVO 50 EEC	600	560	504	12x30	12	470	675
HC/HCA EVO 56 EEC	646	620	559	12x30	12	498	727
HC/HCA EVO 63 EEC	725	690	633	12x30	12	535	806

CONNECTION DIAGRAMS / esquema de conexiones

❶ EEC MOTORS / motores EEC

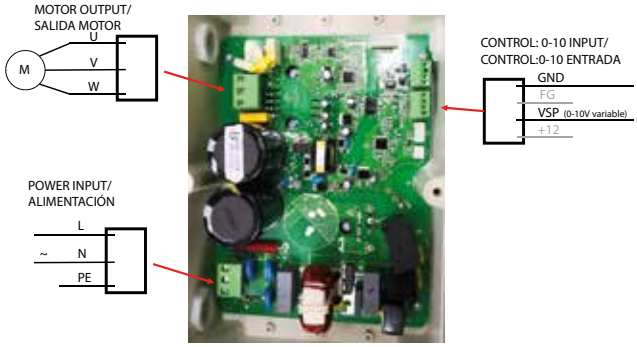

CHARACTERISTIC CURVES / curvas características

HC/HCA EVO 35 EEC

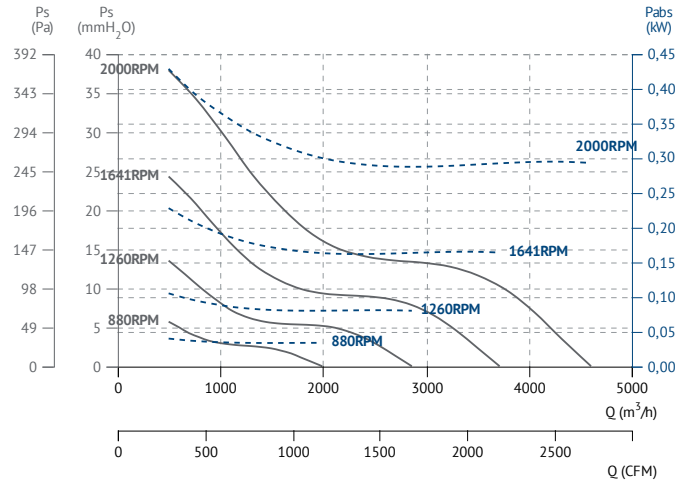

HC/HCA EVO 40 EEC

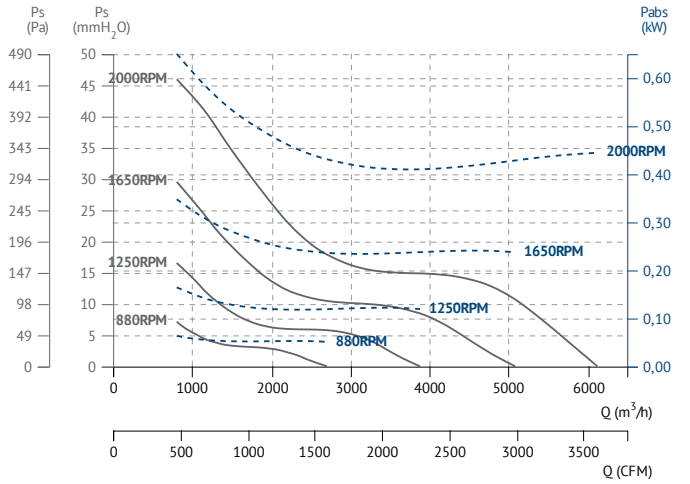

HC/HCA EVO 45 EEC

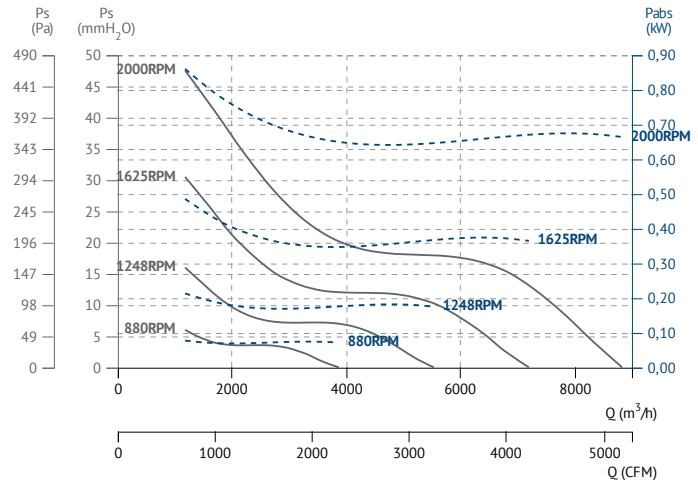

HC/HCA EVO 50 EEC

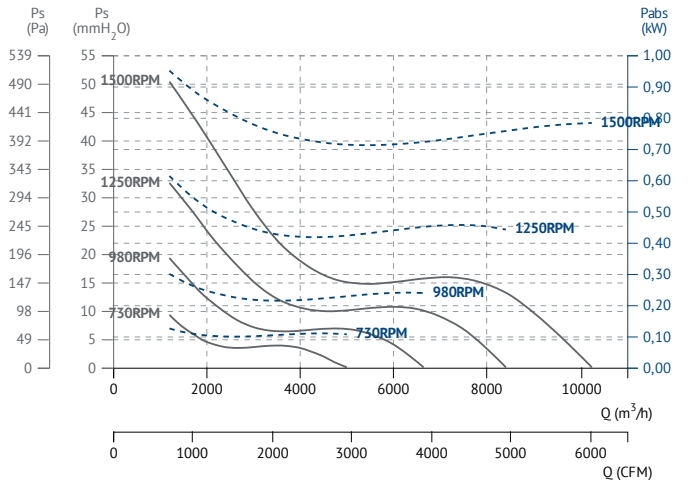

HC/HCA EVO 56 EEC

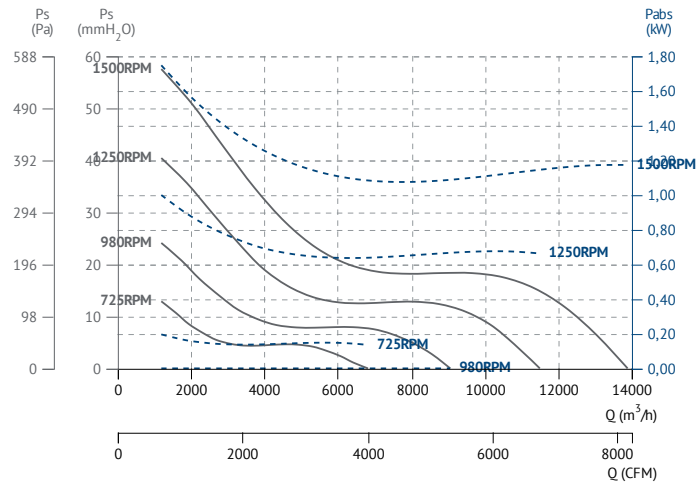

HC/HCA EVO 63 EEC

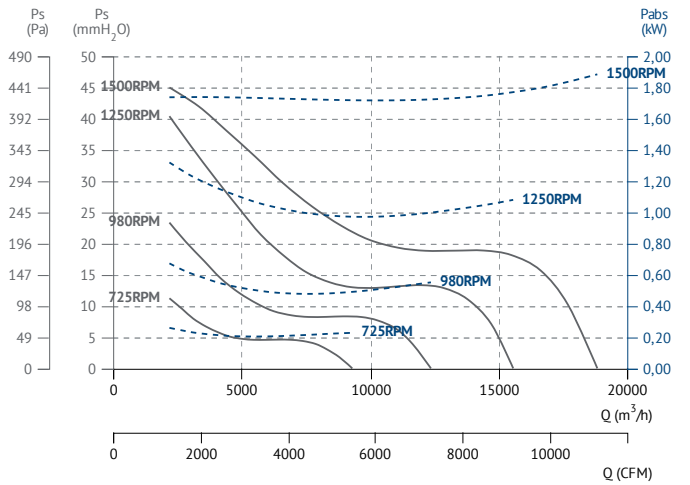

HM/HMA

Long cased variable pitch blades
Tubular de camisa larga de pala variable



HM



HMA

ErP + info 60 Hz

MANUFACTURING FEATURES
- Reinforced fan casing manufactured in rolling steel sheet.
- Motor-impeller modular assembly for complete versatility.
- Protected against corrosion by powder coating of polyester resin.
- Standard asynchronous squirrel-cage motor with IP-55 protection and Class F insulation. Manufactured with standard voltages: 230V 50Hz in single phase motors and 230/400V 50Hz in three phase motors up to 4kW, and 400/690V 50Hz for higher powers.
- HM: polyamide impeller with variable pitch angle (stopped and in origin) reinforced with fibreglass.
- HMA: cast aluminium impeller with variable pitch angle (stopped and in origin).

APPLICATIONS
Designed for inline installation, they are suitable for:
- Air renewal in buildings and industries.
- Smoke extraction (max. 50-60ºC).
- Maximum working temperature: single phase 50ºC, three phase 60ºC.

UNDER REQUEST
- 100% reversible impeller.
- Special voltages.
- Hot-dipped galvanised or stainless steel housing.

CARACTERÍSTICAS CONSTRUCTIVAS
- Ventilador con envolvente tubular reforzado fabricado en chapa de acero laminado.
- Montaje modular del conjunto motor hélice que permite una total versatilidad en caso de cualquier cambio.
- Protegidos contra la corrosión mediante recubrimiento en polvo de resina de poliéster.
- Motor asíncrono normalizado de jaula de ardilla con protección IP-55 y aislamiento clase F. Voltajes estándar 230V 60Hz para motores monofásicos, 230/400-460V 60Hz para motores trifásicos hasta 4kW y 400-460/690V 60Hz para potencias superiores.
- HM: hélice de poliamida reforzada con fibra de vidrio de ángulo variable en paro y en origen.
- HMA: hélice en fundición de aluminio de ángulo variable en paro y en origen.

APLICACIONES
Diseñados para instalación en conducto, son indicados para:
- Renovación de aire en todo tipo de edificios e industrias.
- Temperatura máxima de trabajo en continuo: monofásicos 50ºC, trifásicos 60ºC.

BAJO DEMANDA
- Hélice reversible 100%.
- Voltajes especiales.
- Envolvente en chapa galvanizada en caliente o acero inoxidable.

ACCESSORIES / accesorios



PO
Pie opcional
Optional mounting support



RP
Rejilla protección aspiración/impulsión
Inlet-outlet protection guard



INT
Interruptor corte
Safety switch



REGC
Regulador de caudal para motores EEC
Air flow controller for EEC motors.



JE 45
Junta elástica
Flexible joint



BAD
Brida antivibratoria circular-circular
Coupling flange



AC
Brida de conexión
Conection flange



BA-400
Brida antivibratoria 400ºC/2h
Flexible flange 400ºC/2h



SIL-C/CN
Silenciador circular aspiración/impulsión
Inlet-outlet circular silencer

HM

SINGLE PHASE RANGE / serie monofásica

2 POLE / 2 polos

Model	Angle	Min. Rated power kW	Max. Rated power kW	Max. Airflow m³/h	Sound dB (A) **	Weight Kg	Connection diagram
HM 35 M2 (A0:6)	25º - 40º	0,55	1,10	6.200	60	10,90	1

4 POLE /4 polos

Model	Angle	Min. Rated power kW	Max. Rated power kW	Max. Airflow m³/h	Sound dB (A) **	Weight Kg	Connection diagram
HM 35 M4 (A0:6)	35º - 40º	0,12	0,12	3.440	46	10,9	1
HM 40 M4 (A0:6)	35º - 40º	0,18	0,25	4.670	51	13	1
HM 45 M4 (A0:6)	35º - 40º	0,25	0,25	6.360	52	15,8	1
HM 45 M4 (A5:6)	25º - 45º	0,18	0,55	6.350	51	17,2	1
HM 50 M4 (A0:6)	35º - 40º	0,37	0,37	8.140	53	21,4	1
HM 50 M4 (A5:6)	25º - 45º	0,25	0,75	8.130	54	22,9	1
HM 56 M4 (A2:6)	20º - 45º	0,37	0,75	13.910	60	28,8	1
HM 56 M4 (A2:9)	20º - 45º	0,37	0,75	14.710	60	29,8	1
HM 56 M4 (A5:6)	20º - 45º	0,37	0,75	14.640	70	27,9	1
HM 63 M4 (A2:6)	20º - 30º	0,37	0,75	20.110	60	33,3	1
HM 63 M4 (A2:9)	20º - 27,5º	0,37	0,75	21.810	62	34,5	1
HM 63 M4 (A5:6)	20º - 25º	0,37	0,75	20.350	63	32,4	1
HM 71 M4 (A2:6)	20º - 25º	0,75	0,75	27.910	64	39,3	1
HM 71 M4 (A2:9)	20º - 20º	0,75	0,75	27.100	68	40,6	1
HM 71 M4 (A5:6)	20º - 20º	0,75	0,75	27.520	66	38,3	1

6 POLE /6 polos

Model	Angle	Min. Rated power kW	Max. Rated power kW	Max. Airflow m³/h	Sound dB (A) **	Weight Kg	Connection diagram
HM 45 M6 (A0:6)	35º - 40º	0,12	0,12	4.120	42	15,8	1
HM 45 M6 (A5:6)	25º - 45º	0,12	0,12	4.110	42	17,2	1
HM 50 M6 (A0:6)	35º - 40º	0,12	0,12	5.280	44	21,4	1
HM 50 M6 (A5:6)	25º - 45º	0,12	0,18	5.270	45	22,9	1
HM 56 M6 (A2:6)	20º - 45º	0,12	0,55	9.010	51	28,8	1
HM 56 M6 (A2:9)	20º - 45º	0,12	0,55	9.520	51	29,8	1
HM 56 M6 (A5:6)	20º - 45º	0,12	0,55	9.760	67	27,9	1
HM 63 M6 (A2:6)	20º - 45º	0,37	0,75	13.010	53	33,3	1
HM 63 M6 (A2:9)	20º - 45º	0,37	0,75	14.110	53	34,5	1
HM 63 M6 (A5:6)	20º - 45º	0,37	0,75	13.570	71	32,4	1
HM 71 M6 (A2:6)	20º - 45º	0,37	0,75	18.110	56	39,3	1
HM 71 M6 (A2:9)	20º - 45º	0,37	0,75	19.610	58	40,6	1
HM 71 M6 (A5:6)	20º - 45º	0,37	0,75	18.350	76	38,3	1

THREE PHASE RANGE / serie trifásica

2 POLE / 2 polos

Model	Angle	Min. Rated power kW	Max. Rated power kW	Max. Airflow m³/h	Sound dB (A) **	Weight Kg	Connection diagram
HM 35 T2 (A0:6)	25º - 40º	0,55	1,1	6.200	60	10,9	2

4 POLE / 4 polos

Model	Angle	Min. Rated power kW	Max. Rated power kW	Max. Airflow m³/h	Sound dB (A) **	Weight Kg	Connection diagram
HM 35 T4 (A0:6)	35º - 40º	0,12	0,12	3.440	46	10,9	2
HM 40 T4 (A0:6)	35º - 40º	0,18	0,18	4.670	51	13	2
HM 45 T4 (A0:6)	35º - 40º	0,25	0,25	6.360	52	15,8	2
HM 45 T4 (A5:6)	25º - 45º	0,18	0,55	6.350	51	17,2	2
HM 50 T4 (A0:6)	35º - 40º	0,37	0,37	8.140	53	21,4	2
HM 50 T4 (A5:6)	25º - 45º	0,25	0,75	8.130	54	22,9	2
HM 56 T4 (A2:6)	20º - 45º	0,37	2,2	13.910	60	28,8	2
HM 56 T4 (A2:9)	20º - 45º	0,37	2,2	14.710	60	29,8	2
HM 56 T4 (A5:6)	20º - 45º	0,37	2,2	14.640	70	27,9	2
HM 63 T4 (A2:6)	20º - 45º	0,37	3	20.110	62	33,3	2
HM 63 T4 (A2:9)	20º - 45º	0,37	3	21.810	63	34,5	2
HM 63 T4 (A5:6)	20º - 45º	0,37	3	20.350	74	32,4	2
HM 71 T4 (A2:6)	20º - 45º	0,75	4	27.910	65	39,3	2
HM 71 T4 (A2:9)	20º - 45º	0,75	4	27.100	68	40,6	2
HM 71 T4 (A5:6)	20º - 45º	0,75	4	27.520	79	38,3	2
HM 80 T4 (A2:6)	20º - 45º	1,1	9,2	39.010	67	45,2	2
HM 80 T4 (A2:9)	20º - 45º	1,1	9,2	41.810	72	46,6	2
HM 80 T4 (A5:6)	20º - 40º	1,1	4	34.500	71	44,1	2
HM 90 T4 (A6:3)	20º - 42º	3	15	51.110	75	69,6	2

Model	Angle	Min. Rated power kW	Max. Rated power kW	Max. Airflow m³/h	Sound dB (A) **	Weight Kg	Connection diagram
HM 90 T4 (A6:6)	20º - 42º	3	15	58.310	76	71,8	2
HM 100 T4 (A6:3)	20º - 42º	5,5	22	69.410	76	87,6	2
HM 100 T4 (A6:6)	20º - 42º	5,5	22	81.210	80	90,2	2
HM 112 T4 (A6:3)	20º - 42º	5,5	37	92.110	78	108,8	2
HM 112 T4 (A6:6)	20º - 42º	5,5	37	109.010	83	111,7	2
HM 125 T4 (A7:4)	20º - 42º	7,5	45	132.010	85	126,2	2
HM 125 T4 (A7:8)	20º - 42º	11	45	143.500	89	130,2	2

6 POLE / 6 polos

Model	Angle	Min. Rated power kW	Max. Rated power kW	Max. Airflow m³/h	Sound dB (A) **	Weight Kg	Connection diagram
HM 35 T6 (A0:6)	35º - 40º	0,12	0,12	2.230	37	10,9	2
HM 40 T6 (A0:6)	35º - 40º	0,12	0,12	3.030	42	13	2
HM 45 T6 (A0:6)	35º - 40º	0,12	0,12	4.120	42	15,8	2
HM 45 T6 (A5:6)	25º - 45º	0,12	0,12	4.110	42	17,2	2
HM 50 T6 (A0:6)	35º - 40º	0,12	0,12	5.280	44	21,4	2
HM 50 T6 (A5:6)	25º - 45º	0,12	0,18	5.270	45	22,9	2
HM 56 T6 (A2:6)	20º - 45º	0,12	0,55	9.010	51	28,8	2
HM 56 T6 (A2:9)	20º - 45º	0,12	0,55	9.520	51	29,8	2
HM 56 T6 (A5:6)	20º - 45º	0,12	0,55	9.760	67	27,9	2
HM 63 T6 (A2:6)	20º - 45º	0,37	0,75	13.010	53	33,3	2
HM 63 T6 (A2:9)	20º - 45º	0,37	0,75	14.110	53	34,5	2
HM 63 T6 (A5:6)	20º - 45º	0,37	0,75	13.570	71	32,4	2
HM 71 T6 (A2:6)	20º - 45º	0,37	1,1	18.110	56	39,3	2
HM 71 T6 (A2:9)	20º - 45º	0,37	1,1	19.610	58	40,6	2
HM 71 T6 (A5:6)	20º - 45º	0,37	1,1	18.350	76	38,3	2
HM 80 T6 (A2:6)	20º - 45º	0,37	2,2	25.310	57	45,2	2
HM 80 T6 (A2:9)	20º - 45º	0,37	2,2	27.110	63	46,6	2
HM 80 T6 (A5:6)	20º - 45º	0,37	2,2	25.200	72	44,1	2
HM 90 T6 (A6:3)	20º - 42º	0,75	4	33.110	65	69,6	2
HM 90 T6 (A6:6)	20º - 42º	0,75	4	37.810	66	71,8	2
HM 100 T6 (A6:3)	20º - 42º	1,1	7,5	45.010	66	87,6	2
HM 100 T6 (A6:6)	20º - 42º	1,1	7,5	52.610	70	90,2	2
HM 112 T6 (A6:3)	20º - 42º	1,5	11	59.710	69	108,8	2
HM 112 T6 (A6:6)	20º - 42º	1,5	11	70.510	73	111,7	2
HM 125 T6 (A7:4)	20º - 42º	2,2	15	85.410	76	126,2	2
HM 125 T6 (A7:8)	20º - 42º	3	15	98.110	80	130,2	2

THREE PHASE 2 SPEEDS RANGE / serie trifásica 2 velocidades

4/8 POLE / 4/8 polos

Model	Angle	Min. Rated power kW	Max. Rated power kW	Max. Airflow m³/h	Sound dB (A) **	Weight Kg	Connection diagram
HM 35 T4/T8 (A0:6)	35º - 40º	0,25	0,25	3.440	46	10,9	3
HM 40 T4/T8 (A0:6)	35º - 40º	0,25	0,25	4.670	51	13	3
HM 45 T4/T8 (A0:6)	35º - 40º	0,25	0,25	6.360	52	15,8	3
HM 45 T4/T8 (A5:6)	25º - 45º	0,25	0,55	6.350	51	17,2	3
HM 50 T4/T8 (A0:6)	35º - 40º	0,33	0,33	8.140	53	21,4	3
HM 50 T4/T8 (A5:6)	25º - 45º	0,25	0,75	8.130	54	22,9	3
HM 56 T4/T8 (A2:6)	20º - 45º	0,33	2,2	13.910	60	28,8	3
HM 56 T4/T8 (A2:9)	20º - 45º	0,33	2,2	14.710	60	29,8	3
HM 56 T4/T8 (A5:6)	20º - 45º	0,33	2,2	14.640	70	27,9	3
HM 63 T4/T8 (A2:6)	20º - 45º	0,33	3	20.110	62	33,3	3
HM 63 T4/T8 (A2:9)	20º - 45º	0,33	3	21.810	63	34,5	3
HM 63 T4/T8 (A5:6)	20º - 45º	0,33	3	20.350	74	32,4	3
HM 71 T4/T8 (A2:6)	20º - 45º	0,75	4	27.910	65	39,3	3
HM 71 T4/T8 (A2:9)	20º - 45º	0,75	4	27.100	68	40,6	3
HM 71 T4/T8 (A5:6)	20º - 45º	0,75	4	27.520	79	38,3	3
HM 80 T4/T8 (A2:6)	20º - 45º	1,1	7,5	39.010	67	45,2	3
HM 80 T4/T8 (A2:9)	20º - 45º	1,1	7,5	41.810	72	46,6	3
HM 80 T4/T8 (A5:6)	20º - 45º	1,1	4	37.790	76	44,1	3
HM 90 T4/T8 (A6:3)	20º - 42º	3	15	51.110	75	69,6	3
HM 90 T4/T8 (A6:6)	20º - 42º	3	15	58.310	76	71,8	3
HM 100 T4/T8 (A6:3)	20º - 42º	5,5	20	69.410	76	87,6	3
HM 100 T4/T8 (A6:6)	20º - 42º	5,5	20	81.210	80	90,2	3
HM 112 T4/T8 (A6:3)	20º - 42º	5,5	37	92.110	78	108,8	3
HM 112 T4/T8 (A6:6)	20º - 42º	5,5	37	109.010	83	111,7	3
HM 125 T4/T8 (A7:4)	20º - 42º	7,5	44	132.010	85	126,2	3
HM 125 T4/T8 (A7:8)	20º - 42º	11	44	143.500	89	130,2	3

HMA

SINGLE PHASE RANGE / serie monofásica

2 POLE / 2 polos

Model	Angle	Min. Rated power kW	Max. Rated power kW	Max. Airflow m³/h	Sound dB (A) **	Weight Kg	Connection diagram
HMA 35 M2 (A0:6)	25º - 40º	0,55	1,10	6.810	60	11,20	1

4 POLE /4 polos

Model	Angle	Min. Rated power kW	Max. Rated power kW	Max. Airflow m³/h	Sound dB (A) **	Weight Kg	Connection diagram
HMA 35 M4 (A0:6)	35º - 40º	0,12	0,12	3.440	46	11,2	1
HMA 40 M4 (A0:6)	35º - 40º	0,18	0,25	4.670	51	13,3	1
HMA 45 M4 (A0:6)	35º - 40º	0,25	0,25	6.360	52	16,1	1
HMA 45 M4 (A5:6)	25º - 45º	0,18	0,55	6.760	51	18,4	1
HMA 50 M4 (A0:6)	35º - 40º	0,37	0,37	8.140	53	21,8	1
HMA 50 M4 (A5:6)	25º - 45º	0,25	0,75	9.420	54	24,2	1
HMA 56 M4 (A2:6)	20º - 45º	0,37	0,75	13.910	60	27,7	1
HMA 56 M4 (A2:9)	20º - 45º	0,37	0,75	14.710	60	28,2	1
HMA 56 M4 (A5:6)	20º - 45º	0,37	0,75	14.640	70	29,4	1
HMA 63 M4 (A2:6)	20º - 30º	0,37	0,75	13.810	60	32,1	1
HMA 63 M4 (A2:9)	20º - 27,5º	0,37	0,75	12.510	62	32,6	1
HMA 63 M4 (A5:6)	20º - 25º	0,37	0,75	12.020	63	34	1
HMA 71 M4 (A2:6)	20º - 25º	0,75	0,75	15.510	64	38	1
HMA 71 M4 (A2:9)	20º - 20º	0,75	0,75	12.080	68	38,6	1
HMA 71 M4 (A5:6)	20º - 20º	0,75	0,75	13.640	66	40,1	1

6 POLE /6 polos

Model	Angle	Min. Rated power kW	Max. Rated power kW	Max. Airflow m³/h	Sound dB (A) **	Weight Kg	Connection diagram
HMA 45 M6 (A0:6)	35º - 40º	0,12	0,12	4.120	42	16,1	1
HMA 45 M6 (A5:6)	25º - 45º	0,12	0,12	4.380	42	18,4	1
HMA 50 M6 (A0:6)	35º - 40º	0,12	0,12	5.270	44	21,8	1
HMA 50 M6 (A5:6)	25º - 45º	0,12	0,18	6.100	45	24,2	1
HMA 56 M6 (A2:6)	20º - 45º	0,12	0,55	9.000	51	27,7	1
HMA 56 M6 (A2:9)	20º - 45º	0,12	0,55	9.520	51	28,2	1
HMA 56 M6 (A5:6)	20º - 45º	0,12	0,55	9.760	67	29,4	1
HMA 63 M6 (A2:6)	20º - 45º	0,37	0,75	13.010	53	32,1	1
HMA 63 M6 (A2:9)	20º - 45º	0,37	0,75	14.110	53	32,6	1
HMA 63 M6 (A5:6)	20º - 45º	0,37	0,75	13.570	71	34	1
HMA 71 M6 (A2:6)	20º - 45º	0,37	0,75	18.110	56	38	1
HMA 71 M6 (A2:9)	20º - 45º	0,37	0,75	19.610	58	38,6	1
HMA 71 M6 (A5:6)	20º - 45º	0,37	0,75	18.350	76	40,1	1

THREE PHASE RANGE / serie trifásica

2 POLE / 2 polos

Model	Angle	Min. Rated power kW	Max. Rated power kW	Max. Airflow m³/h	Sound dB (A) **	Weight Kg	Connection diagram
HMA 35 T2 (A0:6)	25º - 40º	0,55	1,1	6.810	60	11,2	2
HMA 40 T2 (A0:6)	25º - 40º	0,75	1,1	9.270	62	13,3	2
HMA 45 T2 (A0:6)	25º - 35º	1,5	2,2	11.800	68	16,1	2
HMA 50 T2 (A9:4)	25º - 50º	1,1	4	18.710	71	21,6	2
HMA 50 T2 (A9:8)	25º - 50º	1,5	4	21.510	71	22,3	2
HMA 56 T2 (A9:5)	25º - 50º	2,2	7,5	26.110	69	27,2	2
HMA 56 T2 (A9:10)	25º - 50º	3	7,5	30.010	69	28	2

4 POLE / 4 polos

Model	Angle	Min. Rated power kW	Max. Rated power kW	Max. Airflow m³/h	Sound dB (A) **	Weight Kg	Connection diagram
HMA 35 T4 (A0:6)	35º - 40º	0,12	0,12	3.440	46	11,2	2
HMA 40 T4 (A0:6)	35º - 40º	0,18	0,18	4.670	51	13,3	2
HMA 45 T4 (A0:6)	35º - 40º	0,25	0,25	6.360	52	16,1	2
HMA 45 T4 (A5:6)	25º - 45º	0,18	0,55	6.760	51	18,4	2
HMA 50 T4 (A0:6)	35º - 40º	0,37	0,37	8.140	53	21,8	2
HMA 50 T4 (A5:6)	25º - 45º	0,25	0,75	9.420	54	24,2	2
HMA 56 T4 (A2:6)	20º - 45º	0,37	2,2	13.910	60	27,7	2
HMA 56 T4 (A2:9)	20º - 45º	0,37	2,2	14.710	60	28,2	2
HMA 56 T4 (A5:6)	20º - 45º	0,37	2,2	14.640	70	29,4	2
HMA 63 T4 (A2:6)	20º - 45º	0,37	3	20.110	62	32,1	2
HMA 63 T4 (A2:9)	20º - 45º	0,37	3	21.810	63	32,6	2
HMA 63 T4 (A5:6)	20º - 45º	0,37	3	20.350	74	34	2
HMA 71 T4 (A2:6)	20º - 45º	0,75	4	27.910	65	38	2
HMA 71 T4 (A2:9)	20º - 45º	0,75	4	30.310	68	38,6	2
HMA 71 T4 (A5:6)	20º - 45º	0,75	4	27.520	79	40,1	2
HMA 80 T4 (A2:6)	20º - 45º	1,1	9,2	39.010	67	43,7	2
HMA 80 T4 (A2:9)	20º - 45º	1,1	9,2	41.810	72	44,4	2
HMA 80 T4 (A5:6)	20º - 40º	1,1	4	34.470	71	46,1	2
HMA 90 T4 (A6:3)	20º - 42º	3	15	50.950	75	72,7	2
HMA 90 T4 (A6:6)	20º - 42º	3	15	58.310	76	78,1	2
HMA 100 T4 (A6:3)	20º - 42º	5,5	22	69.340	76	91,1	2
HMA 100 T4 (A6:6)	20º - 42º	5,5	22	81.210	80	97,2	2
HMA 112 T4 (A6:3)	20º - 42º	5,5	37	92.050	78	112,6	2
HMA 112 T4 (A6:6)	20º - 42º	5,5	37	109.010	83	119,3	2
HMA 125 T4 (A7:4)	20º - 42º	5,5	45	132.010	85	131,4	2
HMA 125 T4 (A7:8)	20º - 42º	11	45	151.010	89	140,5	2

6 POLE / 6 polos

Model	Angle	Min. Rated power kW	Max. Rated power kW	Max. Airflow m³/h	Sound dB (A) **	Weight Kg	Connection diagram
HMA 35 T6 (A0:6)	35º - 40º	0,12	0,12	2.230	37	11,2	2
HMA 40 T6 (A0:6)	35º - 40º	0,12	0,12	3.030	42	13,3	2
HMA 45 T6 (A0:6)	35º - 40º	0,12	0,12	4.120	42	16,1	2
HMA 45 T6 (A5:6)	25º - 45º	0,12	0,12	4.380	42	18,4	2
HMA 50 T6 (A0:6)	35º - 40º	0,12	0,12	5.270	44	21,8	2
HMA 50 T6 (A5:6)	25º - 45º	0,12	0,25	6.100	45	24,2	2
HMA 56 T6 (A2:6)	20º - 45º	0,12	0,55	9.000	51	27,7	2
HMA 56 T6 (A2:9)	20º - 45º	0,12	0,55	9.520	51	28,2	2
HMA 56 T6 (A5:6)	20º - 45º	0,12	0,55	9.760	67	29,4	2
HMA 63 T6 (A2:6)	20º - 45º	0,37	0,75	13.010	53	32,1	2
HMA 63 T6 (A2:9)	20º - 45º	0,37	0,75	14.110	53	32,6	2
HMA 63 T6 (A5:6)	20º - 45º	0,37	0,75	13.570	71	34	2
HMA 71 T6 (A2:6)	20º - 45º	0,37	1,1	18.110	56	38	2
HMA 71 T6 (A2:9)	20º - 45º	0,37	1,1	19.610	58	38,6	2
HMA 71 T6 (A5:6)	20º - 45º	0,37	1,1	18.350	76	40,1	2
HMA 80 T6 (A2:6)	20º - 45º	0,37	2,2	25.310	57	43,7	2
HMA 80 T6 (A2:9)	20º - 45º	0,37	2,2	27.110	63	44,4	2
HMA 80 T6 (A5:6)	20º - 45º	0,37	2,2	25.190	72	46,1	2
HMA 90 T6 (A6:3)	20º - 42º	0,75	4	33.010	65	72,7	2
HMA 90 T6 (A6:6)	20º - 42º	0,75	4	37.810	66	78,1	2
HMA 100 T6 (A6:3)	20º - 42º	1,1	7,5	44.970	66	91,1	2
HMA 100 T6 (A6:6)	20º - 42º	1,1	7,5	52.610	70	97,2	2
HMA 112 T6 (A6:3)	20º - 42º	1,5	11	59.660	69	112,6	2
HMA 112 T6 (A6:6)	20º - 42º	1,5	11	70.510	73	119,3	2
HMA 125 T6 (A7:4)	20º - 42º	2,2	15	85.410	76	131,4	2
HMA 125 T6 (A7:8)	20º - 42º	3	15	98.110	80	140,5	2

THREE PHASE 2 SPEEDS RANGE / serie trifásica 2 velocidades

4/8 POLE / 4/8 polos

Model	Angle	Min. Rated power kW	Max. Rated power kW	Max. Airflow m³/h	Sound dB (A) **	Weight Kg	Connection diagram
HMA 35 T4/T8 (A0:6)	35º - 40º	0,25	0,25	3.440	46	11,2	3
HMA 40 T4/T8 (A0:6)	35º - 40º	0,25	0,25	4.670	51	13,3	3
HMA 45 T4/T8 (A0:6)	35º - 40º	0,25	0,25	6.360	52	16,1	3
HMA 45 T4/T8 (A5:6)	25º - 45º	0,25	0,55	6.760	51	18,4	3
HMA 50 T4/T8 (A0:6)	35º - 40º	0,33	0,33	8.140	53	21,8	3
HMA 50 T4/T8 (A5:6)	25º - 45º	0,25	0,75	9.420	54	24,2	3
HMA 56 T4/T8 (A2:6)	20º - 45º	0,33	2,2	13.910	60	27,7	3
HMA 56 T4/T8 (A2:9)	20º - 45º	0,33	2,2	14.710	60	28,2	3
HMA 56 T4/T8 (A5:6)	20º - 45º	0,33	2,2	14.640	70	29,4	3
HMA 63 T4/T8 (A2:6)	20º - 45º	0,33	3	20.110	62	32,1	3
HMA 63 T4/T8 (A2:9)	20º - 45º	0,33	3	21.810	63	32,6	3
HMA 63 T4/T8 (A5:6)	20º - 45º	0,33	3	20.350	74	34	3
HMA 71 T4/T8 (A2:6)	20º - 45º	0,75	4	27.910	65	38	3
HMA 71 T4/T8 (A2:9)	20º - 45º	0,75	4	30.310	68	38,6	3
HMA 71 T4/T8 (A5:6)	20º - 45º	0,75	4	27.520	79	40,1	3
HMA 80 T4/T8 (A2:6)	20º - 45º	1,1	7,5	39.010	67	43,7	3
HMA 80 T4/T8 (A2:9)	20º - 45º	1,1	7,5	41.810	72	44,4	3
HMA 80 T4/T8 (A5:6)	20º - 45º	1,1	4	37.780	76	46,1	3
HMA 90 T4/T8 (A6:3)	20º - 42º	3	15	50.950	75	72,7	3
HMA 90 T4/T8 (A6:6)	20º - 42º	3	15	58.310	76	78,1	3
HMA 100 T4/T8 (A6:3)	20º - 42º	5,5	20	69.340	76	91,1	3
HMA 100 T4/T8 (A6:6)	20º - 42º	5,5	20	81.210	80	97,2	3
HMA 112 T4/T8 (A6:3)	20º - 42º	5,5	37	92.050	78	112,6	3
HMA 112 T4/T8 (A6:6)	20º - 42º	5,5	37	109.010	83	119,3	3
HMA 125 T4/T8 (A7:4)	20º - 42º	7,5	44	132.010	85	131,4	3
HMA 125 T4/T8 (A7:8)	20º - 42º	11	44	151.010	89	140,5	3

DIMENSIONS / dimensiones

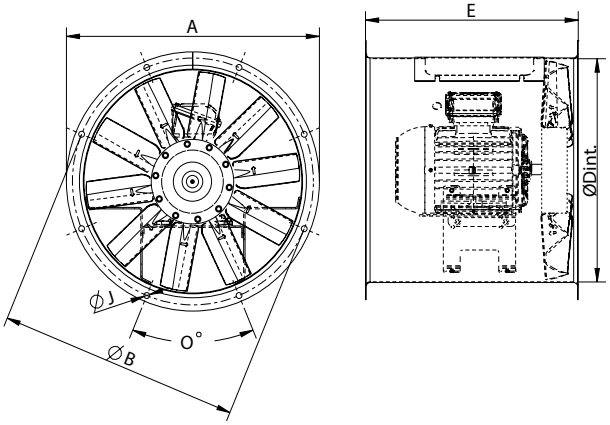

MODEL	Ø A	Ø B	Ø D	E	Ø I	O
HM/HMA 35	434	395	365	350	10	8x45º
HM/HMA 35M2-T2	434	395	365	395	10	8x45º
HM/HMA 40	472	450	403	440	10	8x45º
HM/HMA 45	525	500	452	455	12	8x45º
HM/HMA 50	600	560	504	440	12	12x30º
HM/HMA 50M2-T2	600	560	504	540	12	12x30º
HM/HMA 56	646	620	559	560	12	12x30º
HM/HMA 63	725	690	633	550	12	12x30º
HM/HMA 63M2-T2	725	690	633	770	12	12x30º
HM/HMA 71	802	770	715	600	12	16x22,5º
HM/HMA 71M2-T2	802	770	715	770	12	16x22,5º
HM/HMA 80	892	860	801	600	12	16x22,5º
HM/HMA 90	1000	970	903,5	820	12	16x22,5º
HM/HMA 100	1115	1070	1013	820	12	16x22,5º
HM/HMA 112	1234	1190	1132	1000	12	16x22,5º
HM/HMA 125	1365	1320	1263	1000	15	20x18º

CONNECTION DIAGRAMS / esquema de conexiones

❶ SINGLE PHASE MOTORS / motores monofásicos

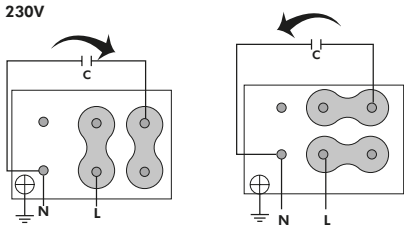

❷ THREE PHASE MOTORS / motores trifásicos

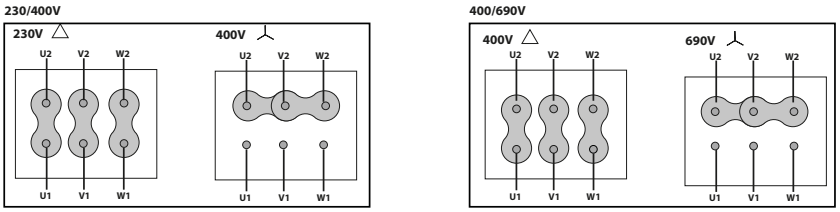

❸ 2 SPEEDS / 2 velocidades **400V DAHLANDER (Y, YY)**

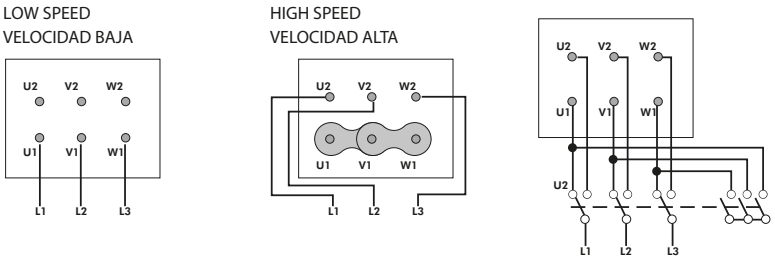

CONSULT / consultar - BOX HB / HBA

CHARACTERISTIC CURVES / curvas características pg.55

HM/HMA EVO EEC

Long cased variable pitch blades with EEC motor
Tubular camisa larga de pala variable con motor EEC


HM EVO EEC


HMA EVO EEC

ErP + info 60 Hz EEC PM MOTORS

MANUFACTURING FEATURES

• Long cased axial fan with reinforced body, with double flange, made of rolling steel sheet.
• Pad mounted motor support system with guide vanes.
• Protected against corrosion by powder coating of polyester resin.
• Low sound level and high performance.
• Electronic high performance permanent magnet motor EEC Probat by Casals.
• PM brushless motor (permanent magnets), synchronous, electronically commutated, high efficiency and low sound level. Specially designed for fans with electronic operation and control in deported box IP65.
- Working range: from 400 to 1200-2000rpm (depending on the models).
- Motor with IP54 protection and class F insulation. IP 65 drive case.
- Power: 220V ± 10% single phase.
- Power frequency: 50/60Hz.
- Operating temperature range: -20ºC to 50ºC.
- Speed control through signal 0-10V or PWM.
• 100% controllable thanks to the control. Controlled by high efficiency drive.
• HM EVO EEC: polyamide impeller with variable pitch angle (stopped and in origin) reinforced with fibreglass.
• HMA EVO EEC: cast aluminium impeller with variable pitch angle (stopped and in origin).

APPLICATIONS

Designed for inline installation, they are suitable for:
• Air renewal in buildings and industries.
• Smoke extraction.
• Maximum working temperature 60ºC.

UNDER REQUEST

• Casing in hot galvanized sheet or stainless steel.

CARACTERÍSTICAS CONSTRUCTIVAS

• Ventilador con envolvente tubular reforzado de camisa larga, de doble brida, fabricada en chapa de acero laminado.
• Sistema soporte motor pad mounted de álabes directrices.
• Protegidos contra la corrosión mediante recubrimiento en polvo de resina de poliéster.
• Bajo nivel sonoro y altas prestaciones.
• Motor electrónico de imanes permanentes de alto rendimiento EEC Probat by Casals.
• Motor brushless PM (imanes permanentes), síncrono, conmutado electrónicamente, de alta eficiencia y bajo nivel sonora. Especialmente diseñado para ventialdores con electrónica de funcionamiento y control en caja deportada IP 65.
- Rango de trabajo: desde 400 hasta 1200-2000rpm (dependiendo de los modelos.
- Motor con protección IP54 y aislamiento clase F. Caja del drive IP 65.
- Alimentación: 220V±10% monofásica.
- Frecuencia de alimentación: 50/60Hz.
- Rango de temperatura de funcionamiento: -20ºC a 50ºC.
- Control de velodidad a través de señal 0-10V o PWM.
• Regulabilidad al 100% gracias al control. Controlado mediante drive de alta eficiencia.
• HM EVO EEC Hélice de poliamida reforzada con fibra de vidrio de ángulo variable en paro y en origen.
• HMA EVO EEC: Hélice en fundición de aluminio de ángulo variable en paro y en origen.

APLICACIONES

Diseñados para instalación en conducto, son indicados para:
• Renovación de aire en todo tipo de edificios e industrias.
• Extracción de humos.
• Temperatura máxima de trabajo en continuo 60ºC.

BAJO DEMANDA

• Envolvente en chapa galvanizada en caliente o acero inoxidable.

ACCESSORIES / accesorios


INT
Interruptor de corte
Safety switch


RP
Rejilla de protección aspiración-impulsión
Inlet-outlet protection guard


AC
Brida de conexión
Conection flange


PO
Pie opcional
Optional mounting support


BA-400
Brida antivibratoria 400ºC/2h
Flexible flange 400ºC/2H


SIL-C
Silenciador circular conducto.
Duct circular silencer.


REGC
Regulador de caudal
Single phase manual speed controller


JE 45
Junta elástica
Flexible joint


BAD
Brida de acoplamiento circular-circular
Circular-Circular coupling flange

SINGLE PHASE RANGE / serie monofásica

Polyamide impeller/ hélice de poliamida (HM EVO EEC)

Code	Model	R.P.M.	Rated I (A) 230V	Power kW	Air flow m³/h	Sound dB (A)	Angle pitch	Weight Kg
276359040PEC	HM EVO 35 EEC	2000	5	0,37	5.130	66	40	17
276409040PEC	HM EVO 40 EEC	2000	6	0,75	7.000	71	40	19
276459040PEC	HM EVO 45 EEC	2000	6	0,75	9.530	71	40	21
276509040PEC	HM EVO 50 EEC	2000	10	1,5	12.200	73	40	29
276569540PEC	HM EVO 56 EEC	1500	10	1,5	14.300	71	40	55
276639535PEC	HM EVO 63 EEC	1500	10	1,5	17.500	71	35	64

Aluminium impeller/ hélice de aluminio (HMA EVO EEC)

Code	Model	R.P.M.	Rated I (A) 230V	Power kW	Air flow m³/h	Sound dB (A)	Angle pitch	Weight Kg
276359040AEC	HMA EVO 35 EEC	2000	5	0,37	5.130	66	40	17
276409040AEC	HMA EVO 40 EEC	2000	6	0,75	7.000	71	40	19
276459040AEC	HMA EVO 45 EEC	2000	6	0,75	9.530	71	40	21
276509040AEC	HMA EVO 50 EEC	2000	10	1,5	12.200	73	40	29
276569540AEC	HMA EVO 56 EEC	1500	10	1,5	14.300	71	40	55
276639535AEC	HMA EVO 63 EEC	1500	10	1,5	17.500	71	35	64

DIMENSIONS / dimensiones

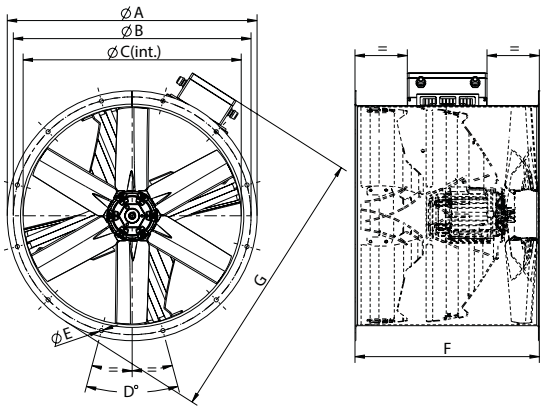

MODEL	A	B	C	D	E	F	G
HM/HMA EVO 35 EEC	434	395	365	8x45	10	358	521
HM/HMA EVO 40 EEC	472	450	472	8x45	10	390	563
HM/HMA EVO 45 EEC	525	500	452	8x45	12	420	617
HM/HMA EVO 50 EEC	600	560	504	12x30	12	470	675
HM/HMA EVO 56 EEC	646	620	559	12x30	12	498	727
HM/HMA EVO 63 EEC	725	690	633	12x30	12	535	806

CONNECTION DIAGRAMS / esquema de conexiones

❶ EEC MOTORS / motores EEC

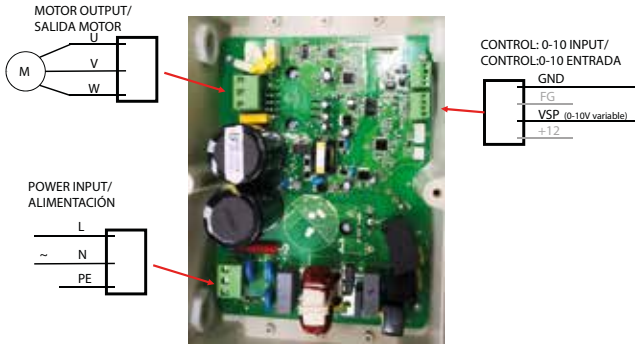

CHARACTERISTIC CURVES / curvas características

HM/ HMA EVO 35 EEC

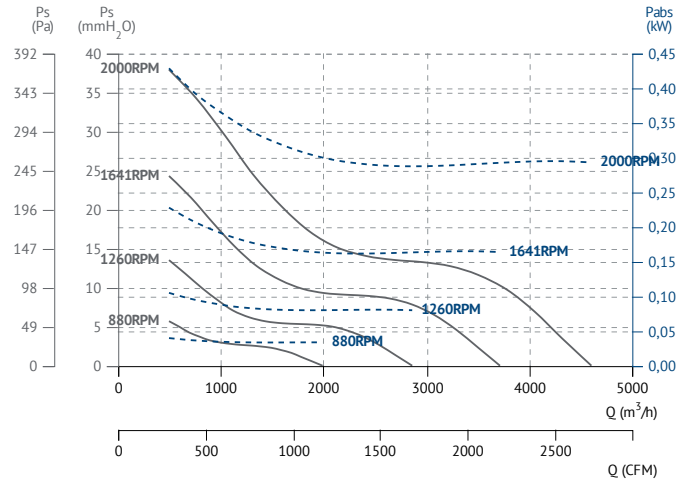

HM/ HMA EVO 40 EEC

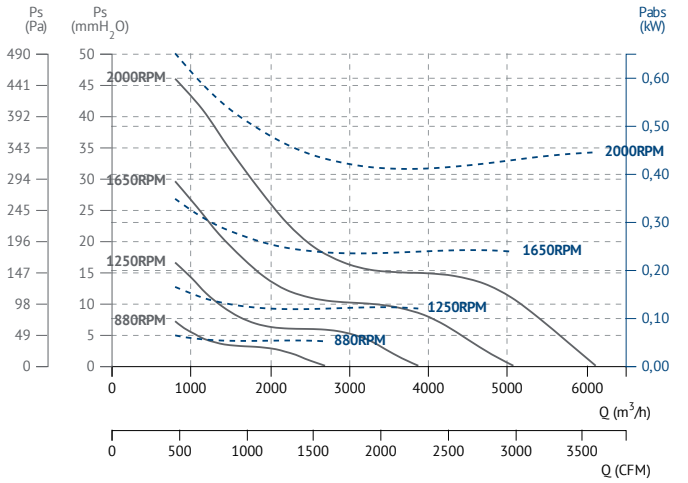

HM/ HMA EVO 45 EEC

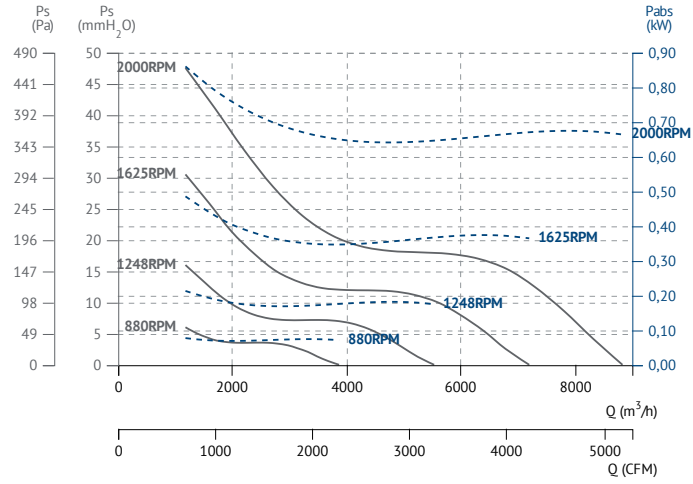

HM/ HMA EVO 50 EEC

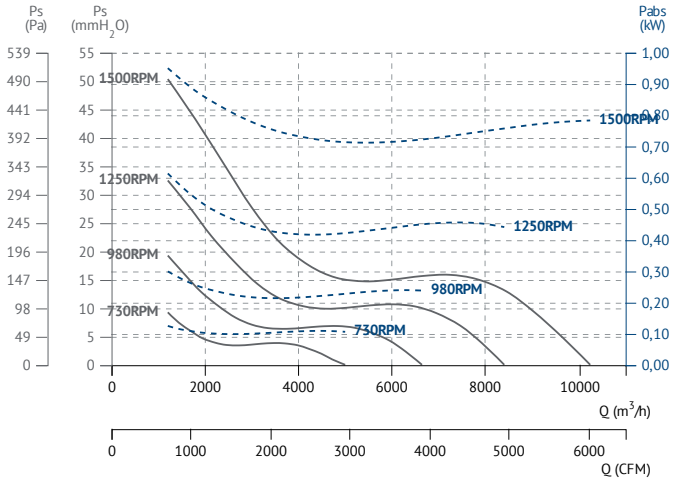

HM/ HMA EVO 56 EEC

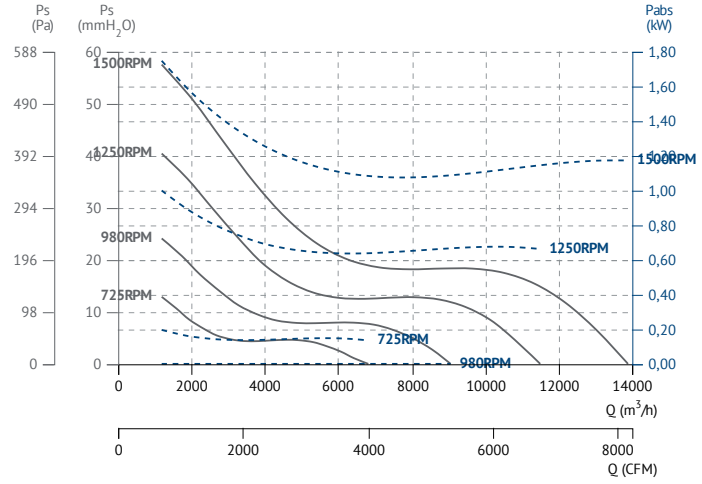

HM/ HMA EVO 63 EEC

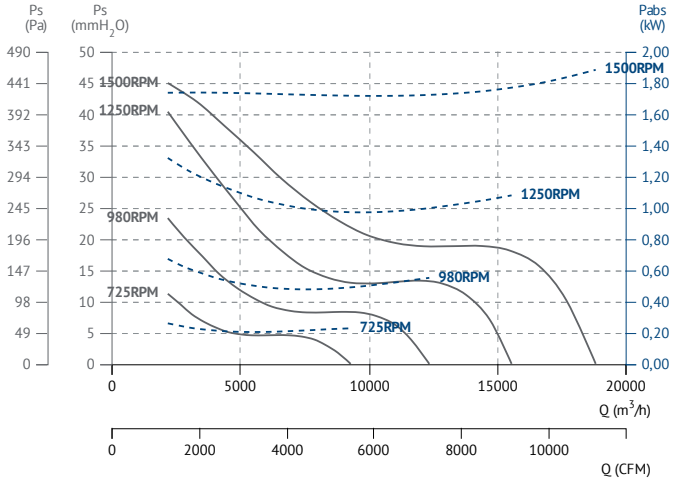

KIT HI

Cased to portable conversion kit
Kit para conversión de tubular a portátil



ErP + info 60 Hz

MANUFACTURING FEATURES
Set consisting of:
• Protection grids on both sides, in compliance with the directive ROHS 2002/95/EC (Restriction of hazardous substances in electrical and electronic equipment) (RP).
• Tilt support for HM made of steel and protected against corrosion with polyester resin powder (PS).
• Possibility of orienting the air jet in any position.
• Applicable to HM, HMA, HMF, HMX, HMFX.

CARACTERÍSTICAS CONSTRUCTIVAS
Conjunto compuesto por:
• Rejillas de protección en ambos lados, en cumplimiento a la directiva ROHS 2002/95/EC (Restricción de sustancias peligrosas en equipos eléctricos y electrónicos) (RP).
• Pie soporte inclinable para HM fabricado en acero y protegido contra la corrosión con polvo de resina de poliéster (PS).
• Posibilidad de orientar el chorro de aire en cualquier posición.
• Aplicable a HM, HMA, HMF, HMX, HMFX.

SINGLE PHASE RANGE / serie monofásica

Code	Model	Weight Kg
KHI35	KIT HI 35	8
KHI40	KIT HI 40	9
KHI45	KIT HI 45	11
KHI56	KIT HI 56	13
KHI63	KIT HI 63	15
KHI71	KIT HI 71	18

DIMENSIONS / dimensiones

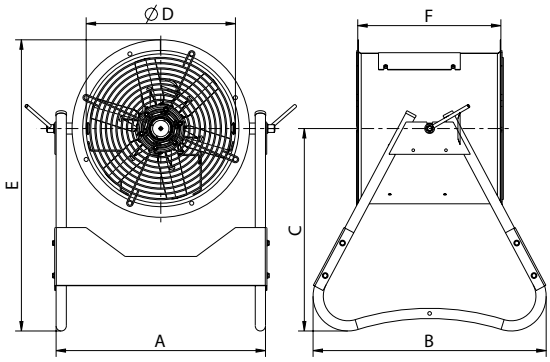

MODEL	A	B	C	D	E	F	F (T2)
KIT HI 35	512	570	495	365	712	350	395
KIT HI 40	553	570	495	403	731	440	-
KIT HI 45	613	570	495	452	757,5	455	-
KIT HI 56	713	700	650	559	973	560	-
KIT HI 63	783	700	650	633	1012.5	550	-
KIT HI 71	868	700	650	716	1051	600	-

HH

External motor, variable pitch blades
Motor externo, pala variable



exempt ErP + info 60 Hz

MANUFACTURING FEATURES

• Long cased fan
• Belt driven ball bearings set inside a sealed box manufactured in steel or cast aluminium. Ball bearings permanently greased.
• Cast aluminium impeller with variable pitch angle in origin.
• Protected against corrosion by powder coating of polyester resin.
• Standard asynchronous squirrel-cage motor with IP-55 protection and Class F insulation. Manufactured with standard voltages 230/400V 50Hz in three phase motors up to 4kW, and 400/690V 50Hz for higher powers.
• Inspection door for motor access and transmission set located on the lower part of the housing.

APPLICATIONS

Designed for inline installation, they are suitable for:
• Air renewal in buildings and industries.
• Maximum working temperature: carried air 110ºC, environment 60ºC.

UNDER REQUEST

• B form impeller (air flow from impeller to motor).
• 100% reversible impeller.
• Polyamide impeller.
• 2 speed motors.
• Hot-dipped galvanised or stainless steel housing.

CARACTERÍSTICAS CONSTRUCTIVAS

• Ventilador envolvente tubular con chapa de acero laminado.
• Conjunto de rodamientos de la transmisión y poleas protegidos en alojamiento estanco construido en chapa de acero o fundición de aluminio. Rodamientos a bolas con engrase permanente.
• Hélice en fundición de aluminio de ángulo variable en origen.
• Protegidos contra la corrosión mediante recubrimiento en polvo de resina de poliéster.
• Motor asíncrono normalizado de jaula de ardilla con protección IP-55 y aislamiento clase F. Voltajes estándar 230/400V 50Hz para motores trifásicos hasta 4kW y 400/690V 50Hz para potencias superiores.
• Trampilla de inspección de acceso a hélice y rodamientos de la transmisión situada en la parte inferior del envolvente.

APLICACIONES

Diseñados para instalación en conducto, son indicados para:
• Renovación de aire en todo tipo de edificios e industrias.
• Temperatura máxima de trabajo en continuo: aire transportado 110ºC, ambiente 60ºC.

BAJO DEMANDA

• Hélice impelente (sentido de aire hélice-motor).
• Hélice reversible 100%.
• Hélice en poliamida.
• Motor 2 velocidades.
• Envolvente en chapa galvanizada en caliente o acero inoxidable.

ACCESSORIES / accesorios



INT
Interruptor de corte
Safety switch



RP
Rejilla de protección aspiración-impulsión
Inlet-outlet protection guard



AC
Brida de conexión
Conection flange



RI
Reja impulsión
Outlet guard



BA-400
Brida antivibratoria 400ºC/2h
Flexible flange 400ºC/2H



SIL-C
Silenciador circular conducto.
Duct circular silencer.



SFC
Variador de velocidad frecuencial.
Frecuency speed controller.



BAD
Brida de acoplamiento circular-circular
Circular-Circular coupling flange

THREE PHASE RANGE / serie trifásica

2 POLE / 2 polos

Code	Model	R.P.M	Rated I (A)		Rat. Power kW	Air flow m³/h	Sound dB (A)	Weight Kg	Connection diagram
			230V	400V					
264100106	HH 35 T2 0,55kW	2800	2,23	1,29	0,55	4.100	64	22	1

4 POLE / 4 polos

Code	Model	R.P.M	Rated I (A)		Rat. Power kW	Air flow m³/h	Sound dB (A)	Weight Kg	Connection diagram
			230V	400V					
264310106	HH 35 T4 0,12kW	1400	0,8	0,46	0,12	3.150	49	20	1
264340120	HH 45 T4 0,37kW	1400	1,86	1,07	0,37	6.290	49	36	1
264380106	HH 56 T4 0,55kW	1400	2,57	1,49	0,55	8.680	57	36	1
264380120	HH 56 T4 0,75kW	1390	2,83	1,63	0,75	10.940	57	36	1
264390106	HH 56 T4 1,1kW	1400	4,33	2,49	1,1	12.040	56	39	1
264400106	HH 63 T4 1,1kW	1400	4,33	2,49	1,1	14.010	56	59	1
264420106	HH 71 T4 1,1kW	1400	4,33	2,49	1,1	15.970	70	74	1
264420120	HH 71 T4 1,5kW	1400	5,67	3,26	1,5	18.980	62	77	1
264440106	HH 90 T4 3kW	1430	10,7	6,17	3	29.940	77	113	1
264450106	HH 90 T4 5,5kW	1440	-	10,5	5,5	32.510	78	132	1

DIMENSIONS / dimensiones

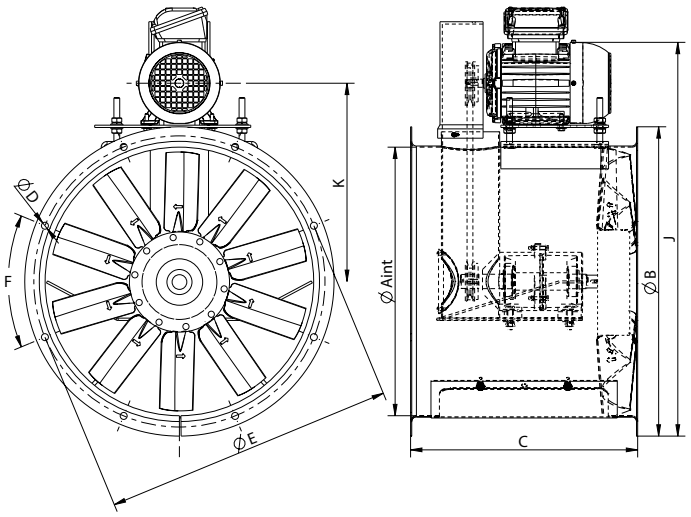

MODEL	A	B	C	D	E	F	J máx	K máx
HH 35 T2 0,55kW	360	420	390	10	395	8x45º	540	254
HH 35 T4 0,12kW	360	420	390	12	395	8x45º	540	254
HH 45 T4 0,37kW	460	530	390	12	500	8x45º	720	355
HH 56 T4 0,55kW	560	650	390	12	620	12x30º	858	406
HH 56 T4 0,75kW	560	650	390	12	620	12x30º	858	406
HH 56 T4 1,1kW	560	650	390	12	620	12x30º	858	406
HH 63 T4 1,1kW	630	720	450	12	690	12x30º	950	430
HH 71 T4 1,1kW	715	800	450	12	770	16x22,5º	975	478
HH 71 T4 1,5kW	715	800	450	12	770	16x22,5º	975	478
HH 90 T4 3kW	905	1002,5	550	12	970	16x22,5º	1320	652
HH 90 T4 5,5kW	905	1002	550	12	970	16x22,5º	1320	652

CONNECTION DIAGRAMS / esquema de conexiones

1 THREE PHASE MOTORS / motores trifásicos

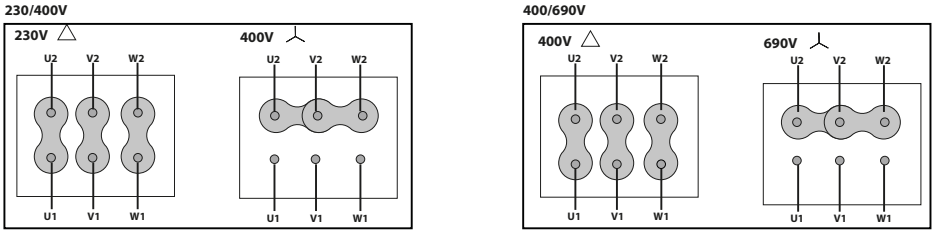

CHARACTERISTIC CURVES / curvas características

2 POLE / 2 polos

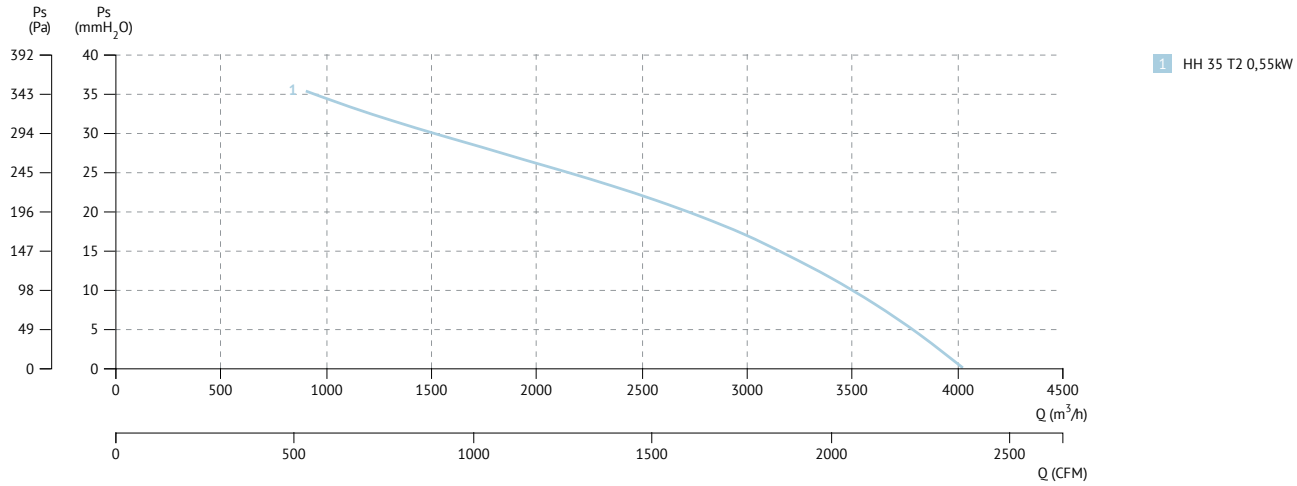

1 HH 35 T2 0,55kW

4 POLE / 4 polos

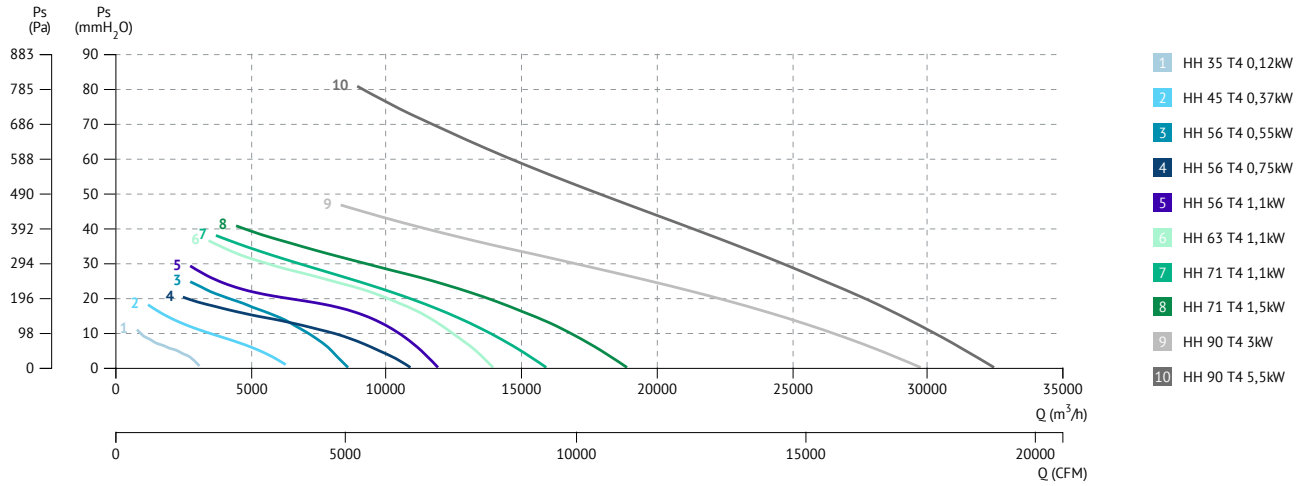

1 HH 35 T4 0,12kW
2 HH 45 T4 0,37kW
3 HH 56 T4 0,55kW
4 HH 56 T4 0,75kW
5 HH 56 T4 1,1kW
6 HH 63 T4 1,1kW
7 HH 71 T4 1,1kW
8 HH 71 T4 1,5kW
9 HH 90 T4 3kW
10 HH 90 T4 5,5kW

HHP

External motor, split casing for maintenance, variable pitch blades
Motor externo, carcasa partida para mantenimiento, pala variable



exempt ErP

+ info 60 Hz

MANUFACTURING FEATURES

- Long cased fan.
- Transmission ball bearings set inside a sealed box manufactured in steel or cast aluminium. Ball bearings permanently greased.
- Cast aluminium impeller with variable pitch angle in origin.
- Protected against corrosion by powder coating polyester resin.
- Standard asynchronous squirrel-cage motor with IP-55 protection and class F insulation. Standard voltages 230V 50Hz in single phase motors, 230/400V 50Hz in three phase motors up to 4kW, and 400/690V 50Hz for higher powers.
- Opening of the cover 180º, facilitating access to the entire transmission group optimizing cleaning and maintenance without disassembling the fan from the installation.

APPLICATIONS

Designed for inline installation, they are suitable for:

- Air renewal in buildings and industries.
- Hot air extraction up to 110ºC.
- Maximum working temperature: carried air 110ºC; environment: 60ºC.

UNDER REQUEST

- B form impeller (air flow from impeller to motor).
- 100% reversible impeller.
- Polyamide impeller.
- Special voltages.
- 2 speed motors.

CARACTERÍSTICAS CONSTRUCTIVAS

- Ventilador envolvente tubular.
- Conjunto de rodamientos de la transmisión y poleas protegidos en alojamiento estanco construido en chapa de acero o fundición de aluminio. Rodamientos a bolas con engrase permanente.
- Hélice en fundición de aluminio de ángulo variable en origen.
- Protegidos contra la corrosión mediante recubrimiento en polvo de resina de poliéster.
- Motor asíncrono normalizado de jaula de ardilla con protección IP-55 y aislamiento clase F. Voltajes estándar 230V 50Hz para motores monofásicos, 230/400V 50Hz para motores trifásicos hasta 4Kw y 400/690V 50Hz para potencias superiores.
- Apertura de la tapa envolvente 180º, facilitando así el acceso a todo el grupo de transmisión optimizando los trabajos de limpieza y mantenimiento sin tener que desmontar todo el ventilador de la instalación.

APLICACIONES

Diseñados para instalación en conducto, son indicados para:

- Renovación de aire en todo tipo de edificios e industrias.
- Extracción aire caliente hasta 110ºC.
- Temperatura máxima de trabajo en continuo: aire transportado 110ºC; ambiente 60ºC.

BAJO DEMANDA

- Hélice impelente (sentido de aire hélice-motor).
- Hélice reversible 100%.• Hélice en poliamida.
- Voltajes especiales.
- Motor 2 velocidades.

ACCESSORIES / accesorios



INT
Interruptor de corte
Safety switch



RP
Rejilla de protección aspiración-impulsión
Inlet-outlet protection guard



AC
Brida de conexión
Conection flange



PO
Pie opcional
Optional mounting support



BA-400
Brida antivibratoria 400ºC/2h
Flexible flange 400ºC/2H



SIL-C
Silenciador circular conducto
Duct circular silencer



SFC
Variador de velocidad frecuencial
Frecuency speed controller



JE 45
Junta elástica
Flexible joint



BAD
Brida de acoplamiento circular-circular
Circular-Circular coupling flange



RI
Reja impulsión
Outlet guard

THREE PHASE RANGE / serie trifásica

4 POLE / 4 polos

Code	Model	R.P.M	Rated I (A)		Rat. Power kW	Air flow m³/h	Sound dB (A)	Weight Kg	Connection diagram
			230V	400V					
264340161	HHP 45 T4 0,37kW	1400	1,86	1,07	0,37	6.290	61	36	1
264380160	HHP 56 T4 0,55kW	1400	2,57	1,49	0,55	8.680	67	36	1
264380161	HHP 56 T4 0,75kW	1390	2,83	1,63	0,75	10.940	59	36	1
264390160	HHP 56 T4 1,1kW	1400	4,33	2,49	1,1	12.040	59	39	1
264400160	HHP 63 T4 1,1kW	1400	4,33	2,49	1,1	14.010	59	59	1
264420160	HHP 71 T4 1,1kW	1400	4,33	2,49	1,1	15.970	63	74	1
264420161	HHP 71 T4 1,5kW	1400	5,67	3,26	1,5	18.980	67	77	1
264440160	HHP 90 T4 3kW	1430	10,7	6,17	3	29.940	68	113	1
264450161	HHP 90 T4 5,5kW	1440	-	10,5	5,5	32.510	78	132	1

CONNECTION DIAGRAMS / esquema de conexiones

1 THREE PHASE MOTORS / motores trifásicos

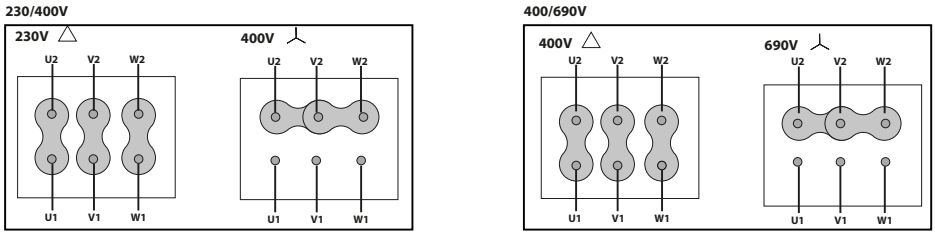

CHARACTERISTIC CURVES / curvas características

4 POLE / 4 polos

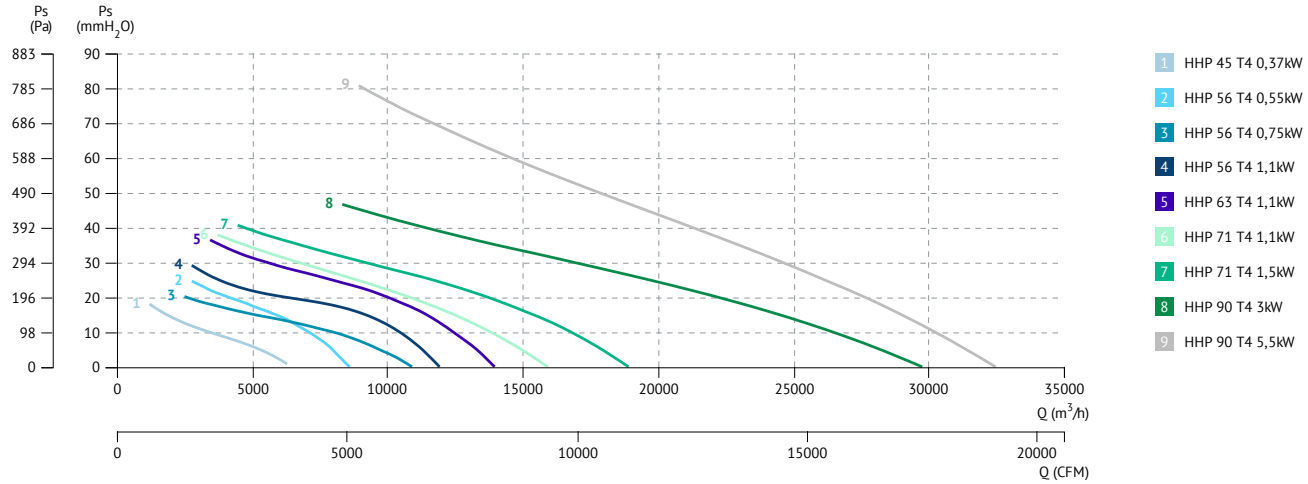



Air curtains

Cortinas de aire

COURSALIS E

High performance air curtain for tertiary with heating coil
Cortina de aire de alto rendimiento para terciario con bateria





Mando a distancia inalámbrico
Wireless remote control



MANUFACTURING FEATURES

- Exclusive arch design, light and superfine.
- High performance and low sound level.
- Metallic housing with metallic paint finish in grey colour
- 380V 50Hz motor.
- Equipped with electrical coil.
- Impeller made of plastic (AS + fiberglass).
- Includes external control by remote control.
- Designed for horizontal mural installation.
- With operating indicator LED (ambient or heating, air velocity and stop motion).
- Mounting brackets on wall.
- Reach up to 3m.
- The indicated weight does not include the packaging (± 2Kg.).

APPLICATIONS

Tertiary sector:

- Airports.
- Schools
- Malls
- Stores
- Supermarkets
- Train stations
- Hotels
- Restaurants
- Pubs
- Offices
- Banks
- Gas stations
- Logistics centers
- Industries, food industries.
- Hospitals, clinics, health centers
- Veterinary clinics
- Refrigerated warehouses

CARACTERÍSTICAS CONSTRUCTIVAS

- Exclusivo diseño en arco, ligero y superfino.
- Alto rendimiento y bajo nivel sonoro.
- Carcasa metálica con acabado con pintura metalizada de color gris.
- Motor 380V 50Hz.
- Equipada con batería eléctrica.
- Turbina de plástico (AS + fibra de vidrio).
- Incluye control externo mediante mando a distancia.
- Diseño para instalación mural en horizontal.
- Con led indicador de funcionamiento (modo ambiente o calefacción, velocidad del aire y paro-marcha).
- Soportes para montaje en pared.
- Alcance hasta 3m.
- El peso indicado no incluye el embalaje (±2Kg.).

APLICACIONES

Sector terciario:

- Aeropuertos
- Escuelas
- Centros comerciales
- Tiendas
- Supermercados
- Estaciones de trenes
- Hoteles
- Restaurantes
- Bares
- Oficinas
- Bancos
- Gasolineras
- Centros de logística
- Industrias, industrias de alimentación
- Hospitales, clínicas, centros de salud
- Clínicas veterinarias
- Almacenes frigoríficos

THREE PHASE RANGE / serie trifásica

Code	Model	R.P.M.	Rated I (A) 400V	Fan Rat. Power kW	Calorific Power kW	Air flow m³/h	Sound dB (A) *	Weight Kg	Connection diagram
509610000	COURSALIS 1000 E	1400	7,10	0,18	4,4	1.100	42	17,6	1
509615000	COURSALIS 1500 E	1400	9,20	0,22	5,5	1.800	43	24,7	1
509620000	COURSALIS 2000 E	1400	14,40	0,32	10	2.400	44	29,6	1

* NOTA: Nivel de presión sonora total en el punto de caudal máximo medido en dB(A) en la aspiración, medido en campo libre a una distancia de 6m de la fuente.
* NOTE: Total sound pressure level at the point of maximum flow measured in dB(A) in the suction measured in free field at a distance of 6m from the source.

DIMENSIONS / dimensiones

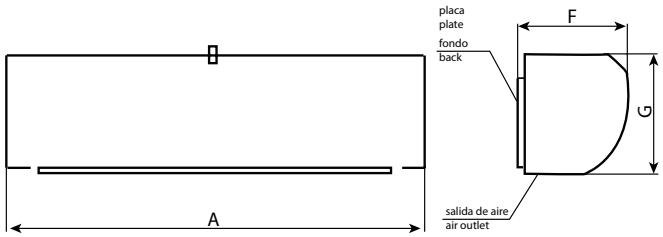

Model	A	F	G
COURSALIS 1000 E	1150	195	220
COURSALIS 1500 E	1650	195	220
COURSALIS 2000 E	2150	195	220

CONNECTION DIAGRAMS / esquema de conexiones

❶ **THREE PHASE MOTORS WITH ELECTRICAL RESISTENCE** / motores trifásicos con resistencia eléctrica

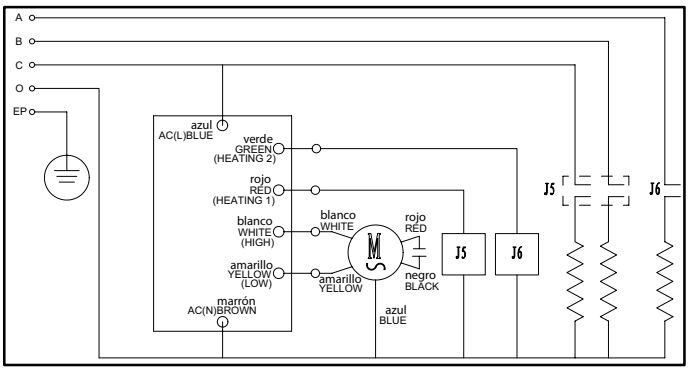

COURSALIS

High performance air curtain for tertiary
Cortina de aire de alto rendimiento para terciario





Mando a distancia inalámbrico
Wireless remote control

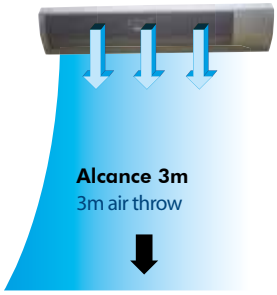

MANUFACTURING FEATURES

- Exclusive arch design, light and thin.
- High performance and low sound level.
- Metallic housing with metallic paint finish in grey colour.
- 230V 60Hz single phase motor.
- Impeller made of plastic (AS + fiberglass).
- Includes external control by remote control.
- Designed for horizontal mural installation.
- Easy adjustable air direction.
- With operating indicator LED (ambient, air speed and stop motion).
- Mounting brackets on wall.
- Reach up to 3m.
- The indicated weight does not include the packaging (± 2Kg).

APPLICATIONS

Tertiary sector:
- Airports
- Schools
- Malls
- Stores
- Supermarkets
- Train stations
- Hotels
- Restaurants
- Pubs
- Offices
- Banks
- Gas stations
- Logistics centers
- Industries, food industries
- Hospitals, clinics, health centers
- Veterinary clinics
- Refrigerated warehouses

CARACTERÍSTICAS CONSTRUCTIVAS

- Exclusivo diseño en arco, ligero y superfino.
- Alto rendimiento y bajo nivel sonoro.
- Carcasa metálica con acabado con pintura metalizada de color gris.
- Motor 230V 50Hz monofásico.
- Turbina de plástico (AS + fibra de vidrio).
- Incluye control externo mediante mando a distancia.
- Diseño para instalación mural en horizontal.
- Dirección del aire ajustable fácilmente.
- Con led indicador de funcionamiento (modo ambiente, velocidad del aire y paro-marcha).
- Soportes para montaje en pared.
- Alcance hasta 3m.

El peso indicado no incluye el embalaje (±2Kg.).

APLICACIONES

Sector terciario:
- Aeropuertos
- Escuelas
- Centros comerciales
- Tiendas.
- Supermercados
- Estaciones de trenes
- Hoteles.
- Restaurantes
- Bares
- Oficinas
- Bancos
- Gasolineras
- Centros de logística
- Industrias, industrias de alimentación
- Hospitales, clínicas, centros de salud
- Clínicas veterinarias
- Almacenes frigoríficos

THREE PHASE RANGE / serie trifásica

Code	Model	R.P.M.	Rated I (A) 230V	Air speed m/s	Mounting height (m)	Fan Rat. Pow. kW	Air flow m^3/h	Sound dB (A) *	Weight Kg	Connection diagram
509610000M001	COURSALIS 1000	1400	0,75	11	3	0,165	1.600	42	15,6	1
509615000M001	COURSALIS 1500	1400	1,04	11	3	0,23	2.500	43	21,8	1
509620000M001	COURSALIS 2000	1400	1,5	11	3	0,33	3.380	44	26,7	1

* NOTA: Nivel de presión sonora total en el punto de caudal máximo medido en dB(A) en la aspiración, medido en campo libre a una distancia de 6m de la fuente.
* NOTE: Total sound pressure level at the point of maximum flow measured in dB(A) in the suction measured in free field at a distance of 6m from the source.

DIMENSIONS / dimensiones

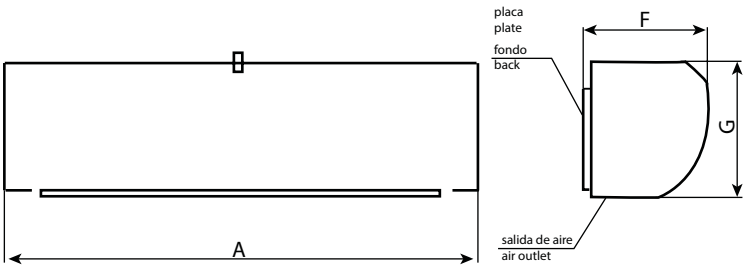

Model	A	F	G
COURSALIS 1000	1150	195	220
COURSALIS 1500	1650	195	220
COURSALIS 2000	2150	195	220

CONNECTION DIAGRAMS / esquema de conexiones

❶ THREE PHASE MOTORS / motores trifásicos

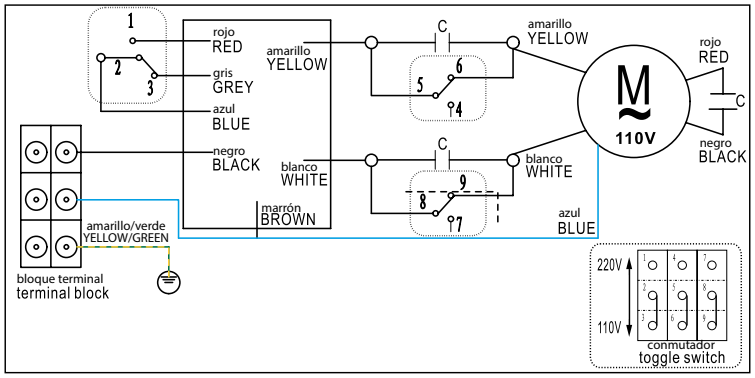

MDS

Magnetic contact door switch for Coursalis

Interruptor de presencia paso por puerta para Coursalis

COURSALIS

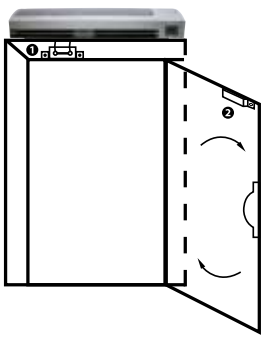

❶ MDS A (doorframe/marco puerta)
❷ MDS B (door/puerta)

MANUFACTURING FEATURES

• Composed of two magnets (A for the door frame & B for the door). When the doors open the MDS detects it and gives an ON signal to the COURSALIS to start. When the door closes, the MDS automatically stops the air curtains, saving energy and reducing the sound level in the area.

CARACTERÍSTICAS CONSTRUCTIVAS

• Compuesto por dos magnetos (A para el marco de la puerta y B para la puerta). Cuando las puertas se abren el MDS lo detecta enviando una señal de puesta en marcha a la COURSALS. Cuando las puertas se cierran el MDS para automáticamente las cortinas de aire ahorrando así energía y reduciendo el nivel sonoro en el ambiente.

Code	Model
301034300	MDS Coursalis

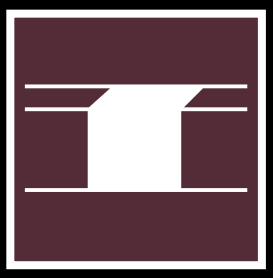

Ducted fans

En conducto

HMR

Long cased fan with backward impeller
Ventilador tubular con turbina a reacción



+ info 60 Hz ErP

MANUFACTURING FEATURES
- Reinforced fan casing manufactured in rolling steel sheet.
- Protected against corrosion by powder coating of polyester resin.
- Inspection cover for motor access to facilitate connections and maintenance.
- High efficiency self-cleaning backward impeller made of steel sheet statically and dynamically balanced in origin.
- Standard asynchronous squirrel-cage motor with IP-55 protection and Class F insulation. Standard voltages 230/400V 50Hz.
- Maximum continuous working temperature 60ºC.

APPLICATIONS
Designed for inline installation, they are suitable for:
- Air renewal in buildings and industries.
- Smoke extraction.

CARACTERÍSTICAS CONSTRUCTIVAS
- Ventilador con envolvente tubular fabricado en chapa de acero laminado.
- Protegido de la corrosión mediante recubrimiento de polvo de resina de poliéster.
- Trampilla de acceso al motor para facilitar las conexiones y mantenimiento.
- Turbina autolimpiante de álabes hacia atrás (a reacción) de alta eficiencia en chapa de acero equilibrada estática y dinámicamente en origen.
- Motor acoplamiento directo, asíncrono, normalizado de jaula de ardilla con protección IP 55 y aislamiento clase F. Voltajes estándar 230/400V 50Hz.
- Temperatura máxima de trabajo en continuo 60ºC.

APLICACIONES
Diseñados para instalación en conducto, son indicados para:
- Renovación de aire en todo tipo de edificios e industrias.
- Extracción de humos.

ACCESSORIES / accesorios



INT
Interruptor de corte
Safety switch



RP
Rejilla de protección aspiración-impulsión
Inlet-outlet protection guard



JE 45
Junta elástica
Flexible joint



PO
Pie opcional
Optional mounting support



BA-400
Brida antivibratoria 400ºC/2h
Flexible flange 400ºC/2H



SIL-C
Silenciador circular conducto
Duct circular silencer



SFC
Variador de velocidad frecuencial
Frecuency speed controller



AC
Brida de connexión



BAD
Brida de acoplamiento circular-circular
Circular-Circular coupling flange

THREE PHASE RANGE / serie trifásica

2 POLE / 2 polos

Code	Model	R.P.M.	Rated I (A)		Rat. Power kW	Air flow m³/h	Sound dB (A)	Weight Kg	Connection diagram
			230V	400V					
261310620	HMR 315 T2 1,1kW	2800	4,05	2,33	1,1	4.400	53	64	1
261350620	HMR 355 T2 2,2kW	2800	7,97	4,58	2,2	6.740	56	73	1

4 POLE / 4 polos

Code	Model	R.P.M.	Rated I (A)		Rat. Power kW	Air flow m³/h	Sound dB (A)	Weight Kg	Connection diagram
			230V	400V					
261310640	HMR 315 T4 0,25kW	1400	1,38	0,79	0,25	2.220	48	60	1
261350640	HMR 355 T4 0,55kW	1400	2,57	1,49	0,55	3.400	51	68	1
261400640	HMR 400 T4 0,75kW	1390	2,83	1,63	0,75	5.040	54	84	1
261450640	HMR 450 T4 1,1kW	1400	4,33	2,49	1,1	6.940	57	120	1
261500640	HMR 500 T4 1,5kW	1400	5,67	3,26	1,5	9.520	60	153	1
261560640	HMR 560 T4 3kW	1430	10,7	6,17	3	12.450	64	194	1
261630640	HMR 630 T4 4kW	1440	14,5	8,32	4	17.900	65	246	1

6 POLE / 6 polos

Code	Model	R.P.M.	Rated I (A)		Rat. Power kW	Air flow m³/h	Sound dB (A)	Weight Kg	Connection diagram
			230V	400V					
261710660	HMR 710 T6 2,2kW	940	10,3	5,94	2,2	18.060	64	303	1
261800660	HMR 800 T6 4kW	960	16,5	9,46	4	24.140	68	363	1

DIMENSIONS / dimensiones

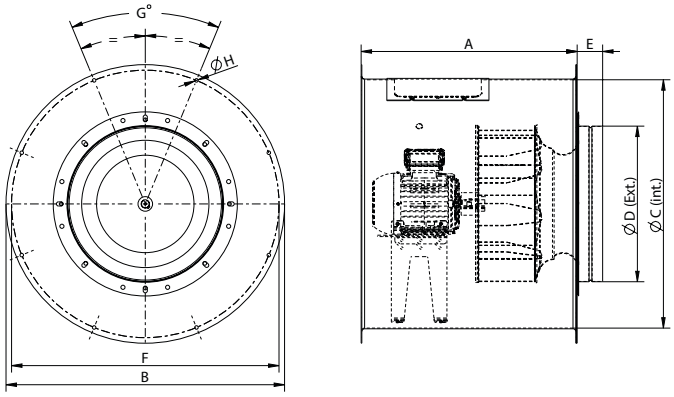

Model	A	E	G	ØB	ØC	ØD	ØF	ØH
HMR 315 T2 1,1kW	482	70	6x60º	600	504	298	560	10,2
HMR 315 T4 0,25kW	482	70	6x60º	600	504	298	560	10,2
HMR 355 T2 2,2kW	562	70	6x60º	646	559	348	620	10,2
HMR 355 T4 0,55kW	562	70	6x60º	646	559	348	620	10,2
HMR 400 T4 0,75kW	567	70	6x60º	725	633	398	690	10,2
HMR 450 T4 1,1kW	622	70	8x45º	802	715	448	770	10,2
HMR 500 T4 1,5kW	664	70	8x45º	892	801	498	860	10,2
HMR 560 T4 3kW	714,5	70	8x45º	1000	903,5	548	970	10,2
HMR 630 T4 4kW	830	70	8x45º	1115	1013	628	1070	10,2
HMR 710 T6 2,2kW	890	70	8x45º	1234	1132	698	1190	10,2
HMR 800 T6 4kW	930	70	10x36º	1365	1263	798	1320	10,2

CONNECTION DIAGRAMS / esquema de conexiones

1 THREE PHASE MOTORS / motores trifásicos

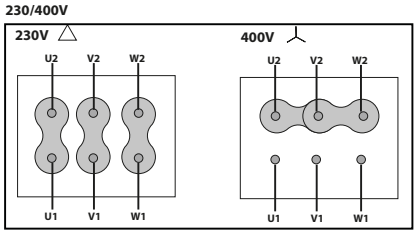

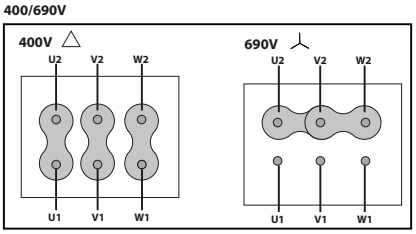

CHARACTERISTIC CURVES / curvas características

2 POLE / 2 polos

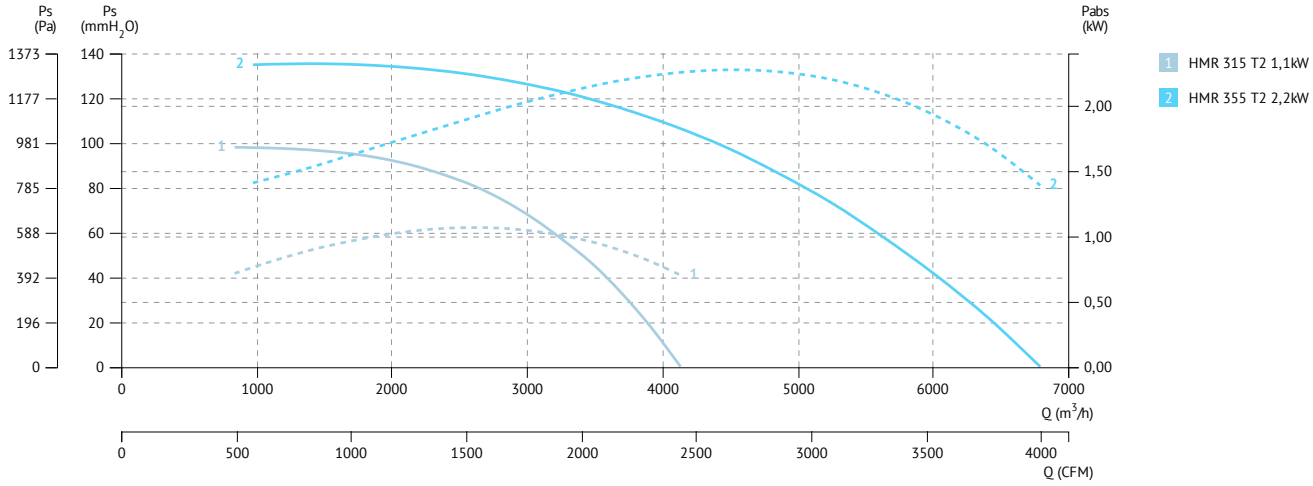

4 POLE / 4 polos

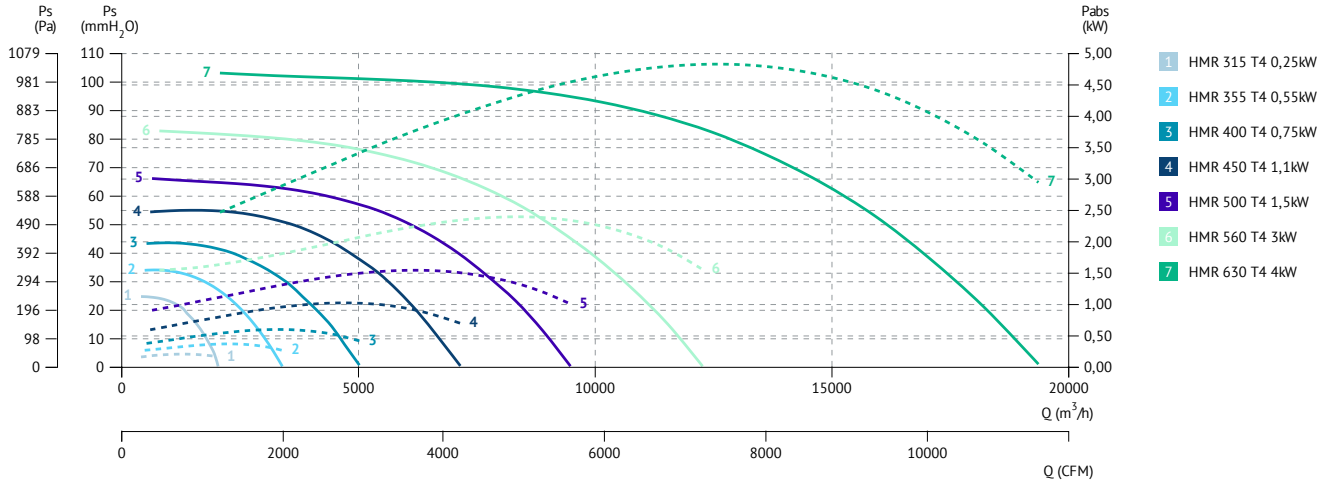

6 POLE / 6 polos

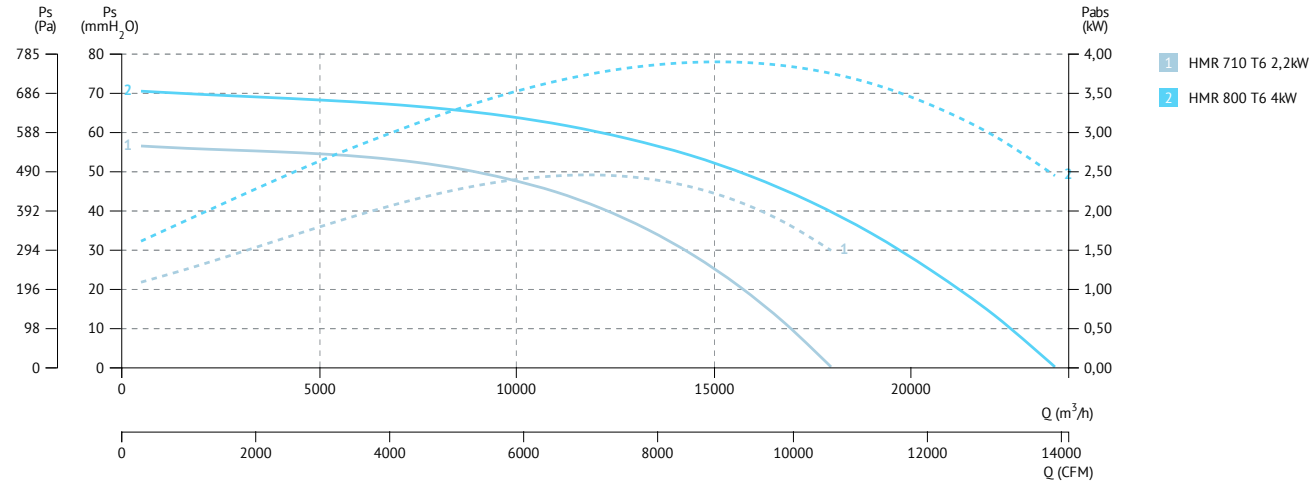

HMRT

Belt driven long cased fan with backward impeller

Ventilador tubular a transmisión con turbina a reacción



+ info 60 Hz ErP

MANUFACTURING FEATURES

- Reinforced fan casing manufactured in rolling steel sheet.
- Protected against corrosion by powder coating of polyester resin.
- Inspection cover for motor access to facilitate connections and maintenance.
- High efficiency self-cleaning backward impeller made of steel sheet statically and dynamically balanced in origin.
- Motor with high efficiency, maintenance-free belts.
- Standard asynchronous squirrel-cage motor with IP-55 protection and Class F insulation. Standard voltages 230/400V 50Hz.

APPLICATIONS

Designed for inline installation, they are suitable for:

- Air renewal in buildings and industries.
- Smoke extraction.
- Maximum working temperature 110ºC.

This is a belt driven range, each model can be manufactured at different rpm, in case of order should be indicated the desired rpm for the correct operation of the unit and according to the needs.

CARACTERÍSTICAS CONSTRUCTIVAS

- Ventilador con envolvente tubular fabricado en chapa de acero laminado.
- Protegido de la corrosión mediante recubrimiento de polvo de resina de poliéster.
- Trampilla de acceso al motor para facilitar las conexiones y mantenimiento.
- Turbina a reacción de alta eficiencia con sistema autolimpiante en chapa de acero equilibrada estática y dinámicamente en origen.
- Motor a transmisión con correas de alta eficiencia que no requieren mantenimiento.
- Motor asíncrono, normalizado de jaula de ardilla con protección IP 55 y aislamiento clase F. Voltajes estándar 230/400V 50Hz para potencias hasta 4 kW y 400/690 50Hz para potencias superiores.

APLICACIONES

Diseñados para instalación en conducto, son indicados para:

- Renovación de aire de todo tipo de edificios e industrias.
- Extracción de humos.
- Temperatura máxima de trabajo en continuo 110ºC.
- Almacenes frigoríficos

Esta gama es a transmisión, cada modelo se puede fabricar a distintas rpm, en caso de pedido se debe indicar las rpm a las que desea el equipo para que el modelo quede correctamente definido y sea adecuado a sus necesidades.

ACCESSORIES / accesorios



INT
Interruptor de corte
Safety switch



BA-400
Brida antivibratoria 400ºC/2h
Flexible flange 400ºC/2H



BAD
Brida de acoplamiento circular-circular
Circular-Circular coupling flange



RP
Rejilla de protección aspiración-impulsión
Inlet-outlet protection guard



SIL-C
Silenciador circular conducto
Duct circular silencer



JE 45
Junta elástica
Flexible joint



SFC
Variador de velocidad frecuencial
Frecuency speed controller



PO
Pie opcional
Optional mounting support



AC
Brida de connexión

THREE PHASE RANGE / serie trifásica

Model	R.P.M.	Min. Rat. power kW	Max. Rat. power kW	Air flow m³/h	Sound dB (A)	Connection diagram
HMRT 400	900 - 1700	0,25	0,75	6.130	55	1
HMRT 450	900 - 1700	0,25	1,5	8.700	61	1
HMRT 500	900 - 1700	0,37	3	12.000	64	1
HMRT 560	700 - 1600	0,37	4	14.660	65	1
HMRT 630	700 - 1500	0,55	5,5	20.000	67	1
HMRT 710	700 - 1400	1,1	7,5	26.560	70	1

DIMENSIONS / dimensiones

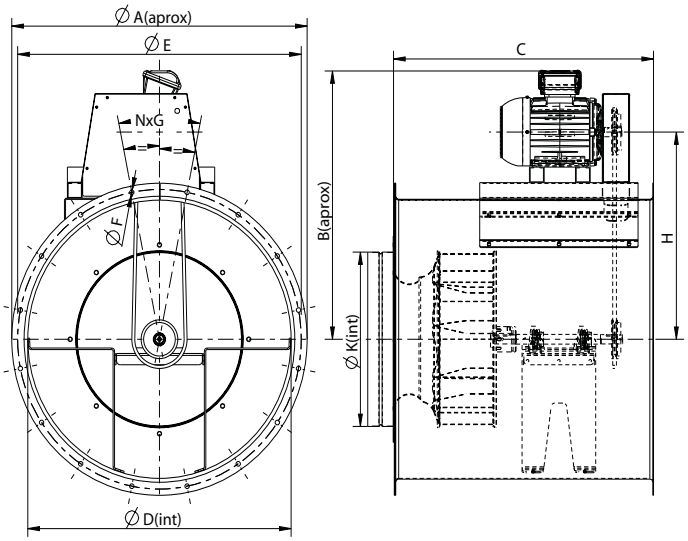

Model	B (Mot. T71)	B (Mot. T80)	B (Mot. T90)	B (Mot. T100)	B (Mot. T112)	B (Mot. T132)	C	H (Mot. T71)	H (Mot. T80)	H (Mot. T90)
HMRT 400	601	619	-	-	-	-	655,5	472,5	481,5	-
HMRT 450	642	660	689,5	-	-	-	706	513,5	522,5	532,5
HMRT 500	685,5	703,5	732,5	752,5	-	-	706	556,5	565,5	575,5
HMRT 560	737	755	784	804	840	-	757	608	617	628
HMRT 630	-	810,5	839,5	859,5	895,5	943,5	855	-	672,5	682,5
HMRT 710	-	-	899	919	955	1003	905	-	-	742

Model	H (Mot. T100)	H (Mot. T112)	H (Mot. T132)	K	NxG	ØA	ØD	ØE	ØF
HMRT 400	-	-	-	398	12X30º	725	633	690	12
HMRT 450	-	-	-	448	16x22,5º	802	715	770	12
HMRT 500	585,5	-	-	498	16x22,5º	892	801	860	12
HMRT 560	637	649	-	548	16x22,5º	1000,5	903,5	970	12
HMRT 630	692,5	704,5	724,5	628	16x22,5º	1115	1013	1070	12
HMRT 710	752	764	784	698	16x22,5º	1234	1132	1190	12

CONNECTION DIAGRAMS / esquema de conexiones

❶ **THREE PHASE MOTORS** / motores trifásicos

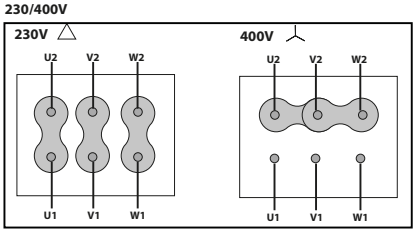

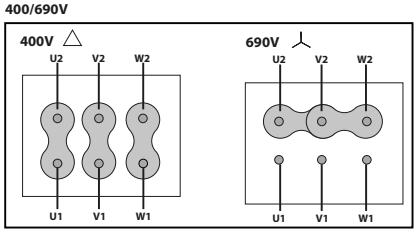

CHARACTERISTIC CURVES / curvas características

HMRT 400

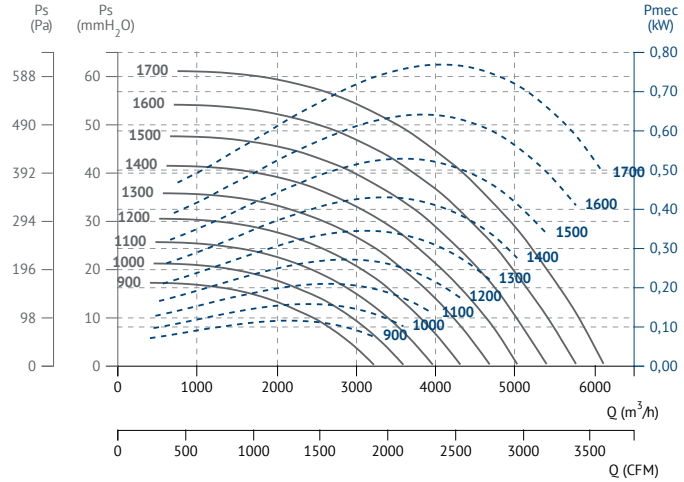

HMRT 450

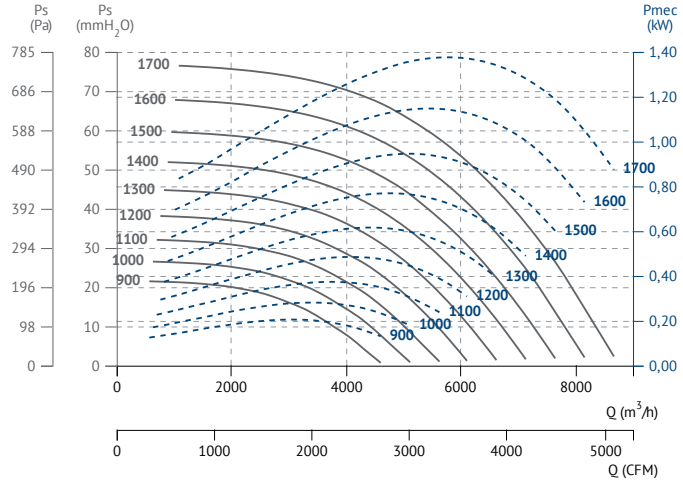

HMRT 500

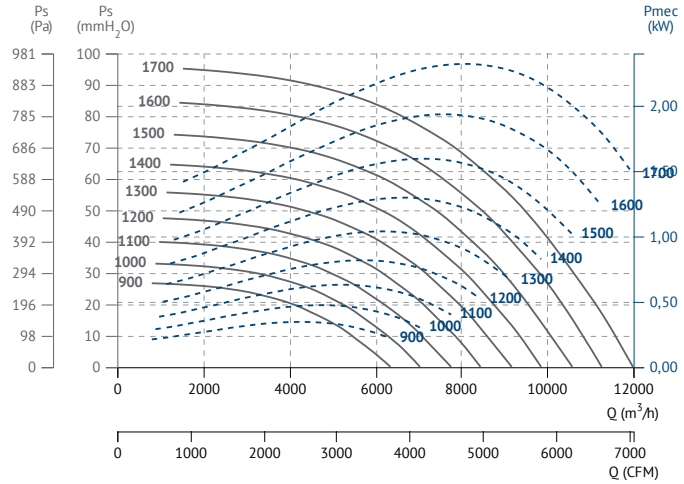

HMRT 560

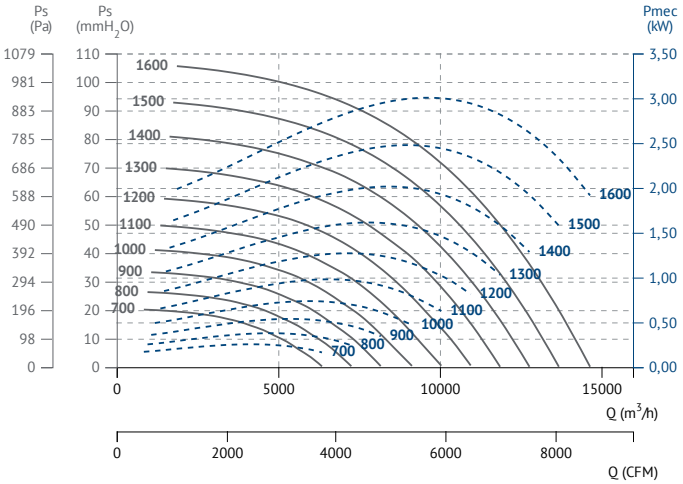

HMRT 630

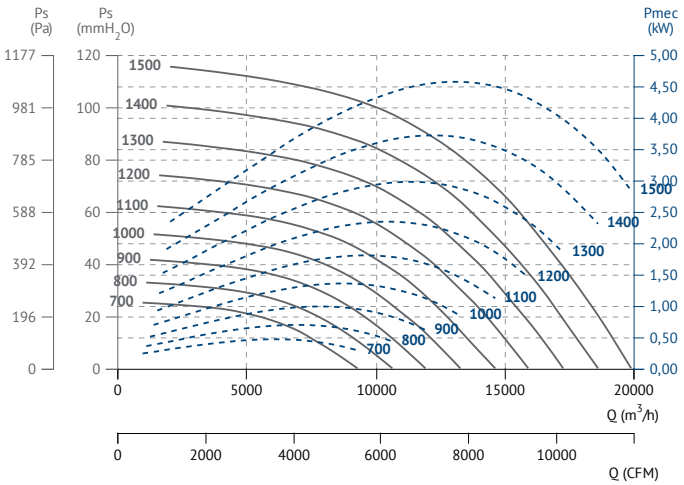

HMRT 710

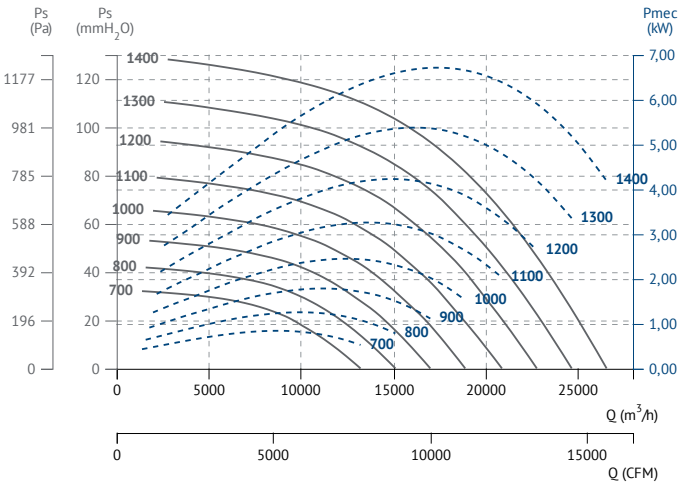

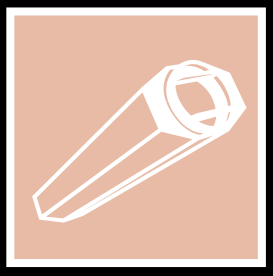

Jet fans

Ventiladores de impulso

JF

Jet fan

Ventilador de impulso (jet fan)



exempt ErP

+ info 60 Hz

CE 0370
JF/JFC
Certification Nr:
0370-CPR-1325

MANUFACTURING FEATURES

JF models are composed of an axial fan and two silencers.

FAN:

- Axial fan with galvanised steel casing. Connection box accessible from the side by a removable door.
- Standard asynchronous squirrel-cage motor with IP-55 protection and Class H insulation, certified 400ºC/2h. Standard voltages 230/400V 50Hz for single speed motors and 400V 50Hz for 2 speed motors.

SILENCERS:

- Casing made of galvanised steel. Inner duct made of perforated galvanised steel sheet.
- Silencers filled with mineral wool of high acoustic absorption properties, preventing most of the fan noise to be propagated.
- JF UN (unidirectional) is equipped with a protection guard at the inlet side and a deflector at the outlet. The deflector directs air away from the ceiling or other obstructions such as beams or ducts sweeping the entire volume of air to the nearest extraction point.
- JF RE (reversible) is equipped with protection guards on both sides.

APPLICATIONS

- Conceived for car park and large spaces where polluted air or smoke from an accidental fire needs to be removed effectively.
- An optimized design minimizes the height needed for their installation and assures a silent operation.
- Maximum continuous working temperature: 60ºC.

CARACTERÍSTICAS CONSTRUCTIVAS

Los JF se componen de un ventilador axial y dos silenciadores.

VENTILADOR:

- Ventilador axial con revestimiento de acero galvanizado. La caja de conexiones es accesible lateralmente mediante una puerta extraíble.
- Motor asíncrono normalizado de jaula de ardilla con protección IP-55 y aislamiento clase H, certificado 400ºC/2h (disponible también en versión confort). Voltajes estándar 230/400V 50Hz para motores de una velocidad y 400V 50Hz para motores de 2 velocidades.

SILENCIADORES:

- Revestimiento de acero galvanizado. Tubo interior de chapa de acero galvanizado perforado.
- Tienen en su interior lana mineral con altas propiedades de absorción acústica que previene la propagación de la mayor parte del ruido del ventilador.
- JF UN (unidireccionales): equipados con rejilla de protección en la boca de aspiración y un deflector en la de salida. El deflector aleja el aire del techo u otros obstáculos como vigas o conductos barriendo todo el volumen de aire al punto de extracción más cercano.
- JF RE (reversibles): equipados con rejillas de protección en ambos lados.

APLICACIONES

- Concebidos para aparcamientos de coches y espacios amplios donde se requiera eliminar de forma efectiva aire contaminado o humo de un fuego fortuito.
- Su diseño optimizado reduce la altura necesaria para su instalación y asegura un funcionamiento silencioso.
- Temperatura máxima de trabajo en continuo: 60ºC.

ACCESSORIES / accesorios



INT
Interruptor de corte
Safety switch



INT 400
Interruptor selector de velocidad
Speed selector switch



SFC
Variador de velocidad frecuencial
Frecuency speed controller

JF CONFORT

THREE PHASE RANGE / serie trifásica

2 POLE / 2 polos

Code	Model	R.P.M.	Rated I (A)		Rat. Power kW	Air flow m³/h	Thrust (N)	Speed (m/s)	Weight Kg	Connection diagram
			230V	400V						
274300196ST	JF 300 T2 UN CONFORT	2780	2,36	1,36	0,55	4.490	26	17,07	60	1
274400196ST	JF 400 T2 UN CONFORT	2860	4,14	2,39	1,1	8.460	52	18,42	70	1

THREE PHASE 2 SPEEDS RANGE / serie trifásica de 2 velocidades

2/4 POLE / 2/4 polos

Code	Model	R.P.M.	Rated I (A) 400V	Rat. Power kW	Air flow m³/h	Thrust (N)	Speed (m/s)	Weight Kg	Connection diagram
274300296ST	JF 300 T2/T4 UN CONFORT	2850/1430	1,47/0,45	0,55/0,12	4.490/2.245	26/13	17,07/8,54	60	2
274400296ST	JF 400 T2/T4 UN CONFORT	2850/1450	2,36/0,59	1,1/0,18	8.460/4.230	52/26	18,42/9,21	70	2

JF F300 300ºC/2h

THREE PHASE RANGE / serie trifásica

2 POLE / 2 polos

Code	Model	R.P.M.	Rated I (A)		Rat. Power kW	Air flow m³/h	Thrust (N)	Speed (m/s)	Weight Kg	Connection diagram
			230V	400V						
274300196F3	JF 300 T2 UN F300	2780	2,36	1,36	0,55	4.490	26	17,07	60	1
274301196F3	JF 300 T2 RE F300	2780	2,36	1,36	0,55	4.360	24	16,58	60	1
274400196F3	JF 400 T2 UN F300	2860	4,14	2,39	1,10	8.460	52	18,42	70	1
274401196F3	JF 400 T2 RE F300	2860	4,14	2,39	1,10	8.160	48	17,77	70	1

THREE PHASE 2 SPEEDS RANGE / serie trifásica de 2 velocidades

2/4 POLE / 2/4 polos

Code	Model	R.P.M.	Rated I (A) 400V	Rat. Power kW	Air flow m³/h	Thrust (N)	Speed (m/s)	Weight Kg	Connection diagram
274300296F3	JF 300 T2/T4 UN F300	2850/1430	1,47/0,45	0,55/0,12	4.490/2.245	26/13	17,07/8,54	60	2
274301296F3	JF 300 T2/T4 RE F300	2850/1430	1,47/0,45	0,55/0,12	4.360/2.180	24/12	16,58/8,29	60	2
274400296F3	JF 400 T2/T4 UN F300	2850/1450	2,36/0,59	1,1/0,18	8.460/4.230	52/26	18,42/9,21	70	2
274401296F3	JF 400 T2/T4 RE F300	2850/1450	2,36/0,59	1,1/0,18	8.160/4.080	48/24	17,77/8,89	70	2

JF F400 400ºC/2h

THREE PHASE RANGE / serie trifásica

2 POLE / 2 polos

Code	Model	R.P.M.	Rated I (A)		Rat. Power kW	Air flow m³/h	Thrust (N)	Speed (m/s)	Weight Kg	Connection diagram
			230V	400V						
274300196	JF 300 T2 UN F400	2780	2,36	1,36	0,55	4.280	23	16,27	60	1
274301196	JF 300 T2 RE F400	2780	2,36	1,36	0,55	4.140	22	15,74	60	1
274400196	JF 400 T2 UN F400	2860	4,14	2,39	1,10	8.050	47	17,53	70	1
274401196	JF 400 T2 RE F400	2860	4,14	2,39	1,10	7.740	43	16,86	70	1

THREE PHASE 2 SPEEDS RANGE / serie trifásica de 2 velocidades

2/4 POLE / 2/4 polos

Code	Model	R.P.M.	Rated I (A) 400V	Rat. Power kW	Air flow m³/h	Thrust (N)	Speed (m/s)	Weight Kg	Connection diagram
274300296	JF 300 T2/T4 UN F400	2850/1430	1,47/0,45	0,55/0,12	4.280/2.140	23/11,5	16,27/8,14	60	2
274301296	JF 300 T2/T4 RE F400	2850/1430	1,47/0,45	0,55/0,12	4.140/2.070	22/11	15,74/7,87	60	2
274400296	JF 400 T2/T4 UN F400	2850/1450	2,36/0,59	1,1/0,18	8.050/4.025	47/23,5	17,53/8,77	70	2
274401296	JF 400 T2/T4 RE F400	2850/1450	2,36/0,59	1,1/0,18	7.740/3.870	43/21,5	16,86/8,43	70	2

DIMENSIONS / dimensiones

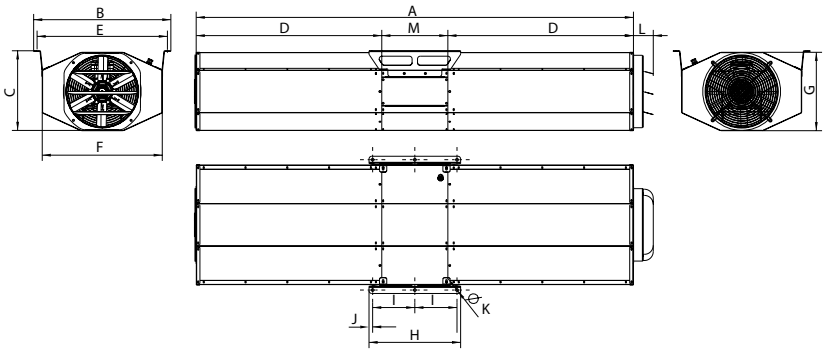

Model	A	B	C	D	E	F	G	H	I	J	L	M	ØK
JF 300	2415	590	340,5	1025	550	464	334	506	233	20	122	365	15
JF 400	2415	758	440,5	1025	720	664	434	506	233	20	122	365	15

CONNECTION DIAGRAMS / esquema de conexiones

❶ **THREE PHASE MOTORS** / motores trifásicos

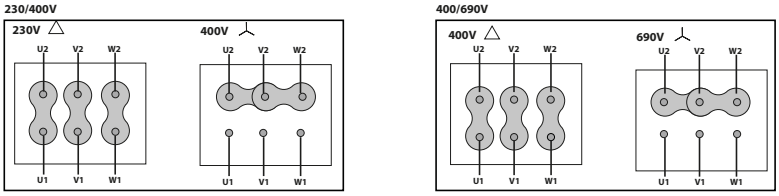

❷ **2 SPEEDS** / 2 velocidades **400V DAHLANDER (Y, YY)**

LOW SPEED
VELOCIDAD BAJA

HIGH SPEED
VELOCIDAD ALTA

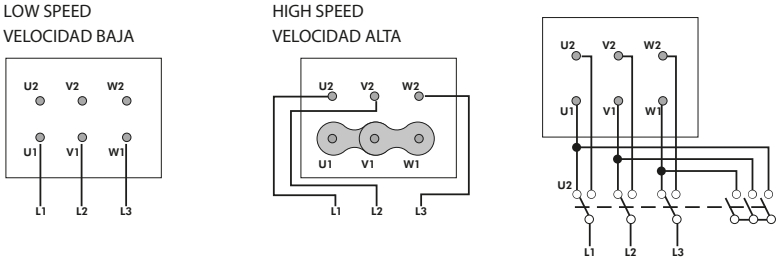

JFC

Jet fan

Ventilador de impulso circular (jet fan)



exempt ErP

+ info 60 Hz

CE 0370 JF/JFC Certification Nr: 0370-CPR-1325

MANUFACTURING FEATURES

JF models are composed of an axial fan and two silencers.

FAN:

- Axial fan with galvanised steel casing. Connection box accessible from the side by a removable door.
- Standard asynchronous squirrel-cage motor with IP-55 protection and Class H insulation, certified 400ºC/2h. Standard voltages 230/400V 50Hz for single speed motors and 400V 50Hz for 2 speed motors.

SILENCERS:

- Casing made of galvanised steel. Inner duct made of perforated galvanised steel sheet.
- Silencers filled with mineral wool of high acoustic absorption properties, preventing most of the fan noise to be propagated.
- JF UN (unidirectional) is equipped with a protection guard at the inlet side and a deflector at the outlet. The deflector directs air away from the ceiling or other obstructions such as beams or ducts sweeping the entire volume of air to the nearest extraction point.
- JF RE (reversible) is equipped with protection guards on both sides.

APPLICATIONS

- Conceived for car park and large spaces where polluted air or smoke from an accidental fire needs to be removed effectively.
- An optimized design minimizes the height needed for their installation and assures a silent operation.
- Maximum continuous working temperature: 60ºC.

CARACTERÍSTICAS CONSTRUCTIVAS

Los JFC se componen de un ventilador helicoidal y dos silenciadores.

VENTILADOR:

Ventilador con envolvente tubular reforzado, fabricada en chapa de acero laminado. La caja de conexiones es accesible lateralmente.

- Motor asíncrono normalizado de jaula de ardilla con protección IP-55 y aislamiento clase H, certificado 400ºC/2h (disponible también en versión confort). Voltajes estándar 230/400V 50Hz para motores de una velocidad y 400V 50Hz para motores de 2 velocidades.

SILENCIADORES CILÍNDRICOS:

- Revestimiento de acero galvanizado. Tubo interior de chapa de acero galvanizado perforado.
- Tienen en su interior lana mineral con altas propiedades de absorción acústica que previene la propagación de la mayor parte del ruido del ventilador.
- JFC UN (unidireccionales): equipados con rejilla de protección en la boca de aspiración y un deflector en la de salida. El deflector aleja el aire del techo u otros obstáculos como vigas o conductos barriendo todo el volumen de aire al punto de extracción más cercano.
- JFC RE (reversibles): equipados con rejillas de protección en ambos lados.

APLICACIONES

- Concebidos para aparcamientos de coches y espacios amplios donde se requiera eliminar de forma efectiva aire contaminado o humo de un fuego fortuito.
- Su diseño optimizado reduce la altura necesaria para su instalación y asegura un funcionamiento silencioso.
- Temperatura máxima de trabajo en continuo: 60ºC.

ACCESSORIES / accesorios



INT
Interruptor de corte
Safety switch



INT 400
Interruptor selector de velocidad
Speed selector switch



SFC
Variador de velocidad frecuencial
Frecuency speed controller

JFC CONFORT

THREE PHASE RANGE / serie trifásica

2 POLE / 2 polos

Code	Model	R.P.M.	Rated I (A)		Rat. Power kW	Air flow m³/h	Thrust (N)	Speed (m/s)	Weight Kg	Connection diagram
			230V	400V						
274300198ST	JFC 315 T2 UN	2780	2,36	1,36	0,55	4.490	25	17,07	91	1
274310198ST	JFC 315/H T2 UN	2860	4,14	2,39	1,10	5.420	37	20,61	93	1
274350198ST	JFC 355 T2 UN	2780	2,36	1,36	0,55	5.230	24	13,88	99	1
274360198ST	JFC 355/H T2 UN	2860	4,14	2,39	1,10	6.900	42	18,32	101	1
274400198ST	JFC 400 T2 UN	2860	4,14	2,39	1,10	8.460	52	18,42	121	1
274410198ST	JFC 400/H T2 UN	2860	5,83	3,14	1,50	9.320	63	20,30	128	1

THREE PHASE 2 SPEEDS RANGE / serie trifásica de 2 velocidades

2/4 POLE / 2/4 polos

Code	Model	R.P.M.	Rated I (A) 400V	Rat. Power kW	Air flow m³/h	Thrust (N)	Speed (m/s)	Weight Kg	Connection diagram
274300298ST	JFC 315 T2/T4 UN	2850/1430	1,47/0,45	0,55/0,12	4.490/2.245	25/12,5	17,07/8,54	91	2
274310298ST	JFC 315/H T2/T4 UN	2850/1450	2,36/0,59	1,1/0,18	5.420/2.710	37/18,5	20,61/10,3	93	2
274350298ST	JFC 355 T2/T4 UN	2850/1430	1,47/0,45	0,55/0,12	5.230/2.615	24/12	13,88/6,94	99	2
274360298ST	JFC 355/H T2/T4 UN	2850/1450	2,36/0,59	1,1/0,18	6.900/3.450	42/21	18,32/9,16	101	2
274400298ST	JFC 400 T2/T4 UN	2850/1450	2,36/0,59	1,1/0,18	8.460/4.230	52/26	18,42/9,21	121	2
274410298ST	JFC 400/H T2/T4 UN	2850/1450	3,54/1,54	1,5/0,37	9.320/4.660	63/31,5	20,3/10,15	128	2

JF F300 300ºC/2h

THREE PHASE RANGE / serie trifásica

2 POLE / 2 polos

Code	Model	R.P.M.	Rated I (A)		Rat. Power kW	Air flow m³/h	Thrust (N)	Speed (m/s)	Weight Kg	Connec-tion diagram
			230V	400V						
274300198F3	JFC 315 T2 UN	2780	2,36	1,36	0,55	4.490	25	17,07	91	1
274301198F3	JFC 315 T2 RE	2780	2,36	1,36	0,55	4.360	24	16,58	95	1
274311198F3	JFC 315/H T2 RE	2860	4,14	2,39	1,10	5.420	37	20,61	97	1
274310198F3	JFC 315/H T2 UN	2860	4,14	2,39	1,10	4.740	28	18,02	93	1
274350198F3	JFC 355 T2 UN	2780	2,36	1,36	0,55	5.230	24	13,88	99	1
274351198F3	JFC 355 T2 RE	2780	2,36	1,36	0,55	5.500	27	14,60	101	1
274360198F3	JFC 355/H T2 UN	2860	4,14	2,39	1,10	6.900	42	18,32	101	1
274361198F3	JFC 355/H T2 RE	2860	4,14	2,39	1,10	6.820	71	18,11	103	1
274400198F3	JFC 400 T2 UN	2860	4,14	2,39	1,10	8.460	52	18,42	121	1
274401198F3	JFC 400 T2 RE	2860	4,14	2,39	1,10	8.160	48	17,77	125	1
274410198F3	JFC 400/H T2 UN	2860	5,83	3,14	1,50	9.320	63	20,30	128	1
274411198F3	JFC 400/H T2 RE	2860	5,83	3,14	1,50	9.190	61	20,01	128	1

THREE PHASE 2 SPEEDS RANGE / serie trifásica de 2 velocidades

2/4 POLE / 2/4 polos

Code	Model	R.P.M.	Rated I (A) 400V	Rat. Power kW	Air flow m³/h	Thrust (N)	Speed (m/s)	Weight Kg	Connection diagram
274300298F3	JFC 315 T2/T4 UN	2850/1430	1,47/0,45	0,55/0,12	4.490/2.245	25/12,5	17,07/8,54	91	2
274301298F3	JFC 315 T2/T4 RE	2850/1430	1,47/0,45	0,55/0,12	4.360/2.180	24/12	16,58/8,29	95	2
274310298F3	JFC 315/H T2/T4 UN	2850/1450	2,36/0,59	1,1/0,18	5.420/2.710	37/18,5	20,61/10,3	93	2
274311298F3	JFC 315/H T2/T4 RE	2850/1450	2,36/0,59	1,1/0,18	4.740/2.370	28/14	18,02/9,01	97	2
274350298F3	JFC 355 T2/T4 UN	2850/1430	1,47/0,45	0,55/0,12	5.230/2.615	24/12	13,88/6,94	99	2
274351298F3	JFC 355 T2/T4 RE	2850/1430	1,47/0,45	0,55/0,12	5.500/2.750	27/13,5	14,6/7,3	101	2
274360298F3	JFC 355/H T2/T4 UN	2850/1450	2,36/0,59	1,1/0,18	6.900/3.450	42/21	18,32/9,16	101	2
274361298F3	JFC 355/H T2/T4 RE	2850/1450	2,36/0,59	1,1/0,18	6.820/3.410	71/35,5	18,11/9,05	103	2
274400298F3	JFC 400 T2/T4 UN	2850/1450	2,36/0,59	1,1/0,18	8.460/4.230	52/26	18,42/9,21	121	2
274401298F3	JFC 400 T2/T4 RE	2850/1450	2,36/0,59	1,1/0,18	8.160/4.080	48/24	17,77/8,89	125	2
274410298F3	JFC 400/H T2/T4 UN	2850/1450	3,54/1,54	1,5/0,37	9.320/4.660	63/31,5	20,3/10,15	128	2
274411298F3	JFC 400/H T2/T4 RE	2850/1450	3,54/1,54	1,5/0,37	9.190/4.595	61/30,5	20,01/10,01	128	2

JF F400 400ºC/2h

THREE PHASE RANGE / serie trifásica

2 POLE / 2 polos

Code	Model	R.P.M.	Rated I (A)		Rat. Power kW	Air flow m³/h	Thrust (N)	Speed (m/s)	Weight Kg	Connection diagram
			230V	400V						
274300198	JFC 315 T2 UN	2780	2,36	1,36	0,55	4.280	23	16,27	91	1
274301198	JFC 315 T2 RE	2780	2,36	1,36	0,55	4.140	22	15,74	95	1
274310198	JFC 315/H T2 UN	2860	4,14	2,39	1,10	5.140	33	19,54	93	1
274311198	JFC 315/H T2 RE	2860	4,14	2,39	1,10	4.500	26	17,11	97	1
274350198	JFC 355 T2 UN	2780	2,36	1,36	0,55	4.930	22	13,09	99	1
274351198	JFC 355 T2 RE	2780	2,36	1,36	0,55	5.190	24	13,78	101	1
274360198	JFC 355/H T2 UN	2860	4,14	2,39	1,10	6.480	37	17,20	101	1
274361198	JFC 355/H T2 RE	2860	4,14	2,39	1,10	6.400	36	16,99	103	1
274400198	JFC 400 T2 UN	2860	4,14	2,39	1,10	8.050	47	17,53	121	1
274401198	JFC 400 T2 RE	2860	4,14	2,39	1,10	7.740	43	16,86	125	1
274410198	JFC 400/H T2 UN	2860	5,83	3,14	1,50	8.850	57	19,27	128	1
274411198	JFC 400/H T2 RE	2860	5,83	3,14	1,50	8.690	55	18,92	128	1

THREE PHASE 2 SPEEDS RANGE / serie trifásica de 2 velocidades

2/4 POLE / 2/4 polos

Code	Model	R.P.M.	Rated I (A) 400V	Rat. Power kW	Air flow m³/h	Thrust (N)	Speed (m/s)	Weight Kg	Connection diagram
274300298	JFC 315 T2/T4 UN	2850/1430	1,47/0,45	0,55/0,12	4.280/2.140	23/11,5	16,27/8,14	91	2
274301298	JFC 315 T2/T4 RE	2850/1430	1,47/0,45	0,55/0,12	4.140/2.070	22/11	15,74/7,87	95	2
274310298	JFC 315/H T2/T4 UN	2850/1450	2,36/0,59	1,1/0,18	5.140/2.570	33/16,5	19,54/9,77	93	2
274311298	JFC 315/H T2/T4 RE	2850/1450	2,36/0,59	1,1/0,18	4.500/2.250	26/13	17,11/8,55	97	2
274350298	JFC 355 T2/T4 UN	2850/1430	1,47/0,45	0,55/0,12	4.930/2.465	22/11	13,09/6,54	99	2
274351298	JFC 355 T2/T4 RE	2850/1430	1,47/0,45	0,55/0,12	5.190/2.595	24/12	13,78/6,89	101	2
274360298	JFC 355/H T2/T4 UN	2850/1450	2,36/0,59	1,1/0,18	6.480/3.240	37/18,5	17,2/8,6	101	2
274361298	JFC 355/H T2/T4 RE	2850/1450	2,36/0,59	1,1/0,18	6.400/3.200	36/18	16,99/8,5	103	2
274400298	JFC 400 T2/T4 UN	2850/1450	2,36/0,59	1,1/0,18	8.050/4.025	47/23,5	17,53/8,77	121	2
274401298	JFC 400 T2/T4 RE	2850/1450	2,36/0,59	1,1/0,18	7.740/3.870	43/21,5	16,86/8,43	125	2
274411298	JFC 400/H T2/T4 RE	2850/1450	3,54/1,54	1,5/0,37	8.850/4.425	57/28,5	19,27/9,64	128	2
274410298	JFC 400/H T2/T4 UN	2850/1450	3,54/1,54	1,5/0,37	8.690/4.345	55/27,5	18,92/9,46	128	2

DIMENSIONS / dimensiones

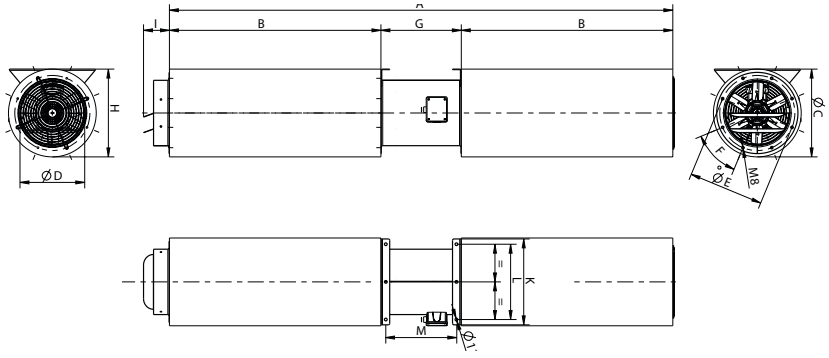

Model	A	B	F	G	H	I	K	L	M	ØC	ØD	ØE
JFC 315	2380	1000	8x45º	380	415	122	406	356	347	415	306	355
JFC 355	2380	1000	8x45º	380	455	122	461	411	346	455	361	395
JFC 400	2425	1000	8x45º	425	500	122	506	456	382	500	401	450

CONNECTION DIAGRAMS / esquema de conexiones

1 THREE PHASE MOTORS / motores trifásicos

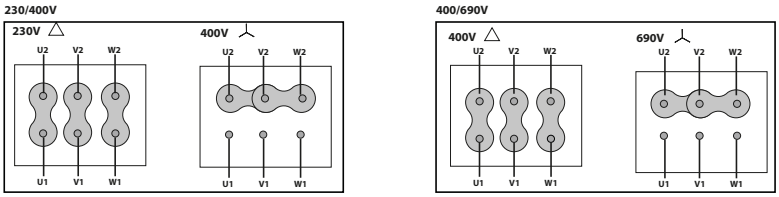

2 2 SPEEDS / 2 velocidades **400V DAHLANDER (Y, YY)**

LOW SPEED
VELOCIDAD BAJA

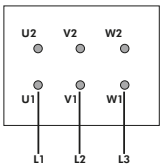

HIGH SPEED
VELOCIDAD ALTA

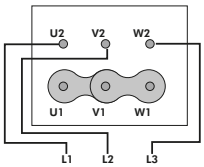

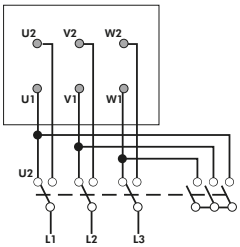

SYBILO

Centrifugal jet fan
Ventilador de impulso centrífugo (jet fan)



exempt ErP

MANUFACTURING FEATURES
Centrifugal powerful jet fan with low profile conceived for car park, working inside the hazardous area and remove wide air volume. It is 400ºC/2h and 300ºC/2h (also available comfort version)

FAN
- Galvanized steel sheet casing.
- Strong backward impeller made of strong galvanized steel sheet.
- External wiring box.
- Inlet protection.
- Support included.

MOTOR
- Class H insulation, S1 continuous use and S2 emergency use, with bearing balls, IP-55 protection, 2 speeds.
- 400V 4/8 pole Dalhander three phase motor.
- Maximum air temperature to be moved:
- S1 -> -20ºC +60ºC.
- S2 -> 400ºC / 2h (F400).
  300ºC / 2h (F300).

CARACTERÍSTICAS CONSTRUCTIVAS
Ventiladores centrífugos de impulso de gran alcance y bajo perfil para trabajar dentro de la zona de riesgo moviendo grandes volúmenes de aire en parkings 400ºC 2h y 300ºC 2h (disponible también en versión confort).

VENTILADOR
- Envolvente en chapa de acero galvanizado.
- Turbina con álabes a reacción en chapa de acero galvanizado de gran robustez.
- Caja de conexiones exterior.
- Protección en la aspiración.
- Pies incluidos.

MOTOR
- Motor clase H, uso continuo S1 y uso de emergencia S2, con rodamientos de bolas, protección IP-55 de 2 velocidades.
- Trifásicos 400V 4/8 polos Dalhander.
- Temperatura máxima del aire a transportar:
- S1 -> -20ºC +60ºC.
- S2 -> 400ºC / 2h (F400).
  300ºC / 2h (F300).

CE 0370 **SYBILO F300** Certification Nr: 0370-CPR-2257

CE 0370 **SYBILO F400** Certification Nr: 0370-CPR-2732

ACCESSORIES / accesorios



INT
Interruptor de corte
Safety switch



INT 400
Interruptor selector de velocidad
Speed selector switch



SFC
Variador de velocidad frecuencial
Frecuency speed controller

SYBILO CONFORT

THREE PHASE 2 SPEEDS RANGE / serie trifásica de 2 velocidades

Code	Model	R.P.M.	Rated I (A) 400V	Rat. Power kW	Air flow m³/h	Thrust (N)	Speed (m/s)	Weight Kg	Connection diagram
275500186STD	SYBILO 50N	1420/710	2,71/1,14	1,1/0,18	5.800/2.900	50	75/59	83	1
275750186STD	SYBILO 75N	1430/715	5,6/1,8	2,2/0,37	8.300/4.150	75	77/61	130	1
275100186STD	SYBILO 100N	1430/715	5,6/1,8	2,2/0,37	9.200/4.600	100	78/63	130	1

SYBILO F300 300ºC/2h

THREE PHASE 2 SPEEDS RANGE / serie trifásica de 2 velocidades

Code	Model	R.P.M.	Rated I (A) 400V	Rat. Power kW	Air flow m³/h	Thrust (N)	Speed (m/s)	Weight Kg	Connection diagram
275500186	SYBILO 50N F300	1420/710	2,71/1,14	1,1/0,18	5.800/2.900	50	75/59	83	1
275750186	SYBILO 75N F300	1430/715	5,6/1,8	2,2/0,37	8.300/4.150	75	77/61	130	1
275100186	SYBILO 100N F300	1430/715	5,6/1,8	2,2/0,37	9.200/4.600	100	78/63	130	1

SYBILO F400 400ºC/2h

THREE PHASE 2 SPEEDS RANGE / serie trifásica de 2 velocidades

Code	Model	R.P.M.	Rated I (A) 400V	Rat. Power kW	Air flow m³/h	Thrust (N)	Speed (m/s)	Weight Kg	Connection diagram
275500196	SYBILO 50N F400	1420/710	2,71/1,14	1,1/0,18	5.800/2.900	50	75/59	83	1
275750196	SYBILO 75N F400	1430/715	5,6/1,8	2,2/0,37	8.300/4.150	75	77/61	130	1
275100196	SYBILO 100N F400	1430/715	5,6/1,8	2,2/0,37	9.200/4.600	100	78/63	130	1

DIMENSIONS / dimensiones

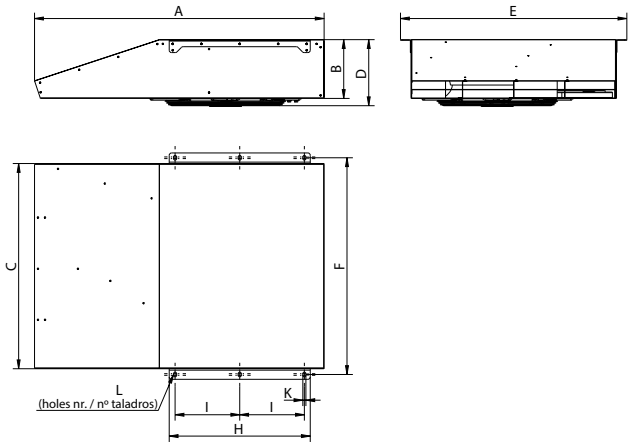

Model	A	B	C	D	E	F	H	I	K	L	Thrust (N)
SYBILO 50N	1230	250	870	281	963	922	600	275	13	3	50/13
SYBILO 75N	1600	300	1000	351,5	1093	1052	800	250	13	4	75/19
SYBILO 100N	1600	300	1000	351,5	1093	1052	800	250	13	4	97/25

CONNECTION DIAGRAMS / esquema de conexiones

1 **2 SPEEDS** / 2 velocidades **400V DAHLANDER (Y, YY)**

LOW SPEED
VELOCIDAD BAJA

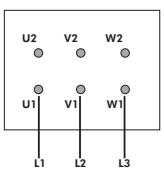

HIGH SPEED
VELOCIDAD ALTA

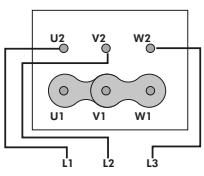

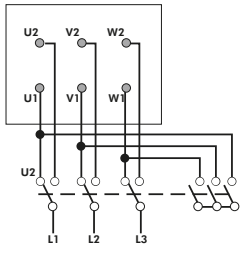

SYBILO-S EEC

Centrifugal jet fan with EC motor
Ventilador de impulso centrífugo EC



MANUFACTURING FEATURES
- Low profile jet fan for comfort use.
- Galvanized steel sheet casing.
- Self-cleaning impeller with back curved (backward) blades of high performance and single inlet, direct driven. Dynamically balanced to minimize noise and vibration. Aluminium plate impeller.
- High efficiency, low noise external rotor EC motor. Speed control through a 0-10V or PWM signal. Single-phase 230V 50/60Hz power supply. IP44 motor and class B insulation.

APPLICATIONS
- Impulse ventilation in premises.
- Working temperature range from -20ºC to 60ºC.

CARACTERÍSTICAS CONSTRUCTIVAS
- Ventilador centrífugo de impulso de bajo perfil para confort.
- Envolvente de chapa de acero galvanizado.
- Turbina autolimpiante de álabes curvados hacia atrás (a reacción) de alto rendimiento y simple oído, accionamiento directo. Equilibrada dinámicamente para minimizar el ruido y las vibraciones. Turbina de chapa de aluminio.
- Motor EC de rotor exterior de alta eficiencia y bajo nivel sonoro. Control de velocidad a través de una señal 0-10V o PWM. Alimentación monofásica 230V 50/60Hz. Motor IP44 y aislamiento clase B.

APLICACIONES
- Ventilación por impulsos en recintos.
- Rango de temperatura de trabajo de -20ºC a 60ºC.

50 60 Hz · 2022 ErP · EEC PM MOTORS

ACCESSORIES / accesorios



INT
Interruptor de corte
Safety switch



REGC
Regulador de velocidad para motores EEC
Speed controller for EEC motors

SYBILO-S EEC CONFORT

Code	Model	R.P.M.	Rated I (A) 230V	Rat. Power kW	Air flow m³/h	Thrust (N)	Speed (m/s)	Weight Kg	Connection diagram
SYBSEC18N	SYBILO-S 18N EEC	2500	2x1	2x0,15	2500	18	51	28	1

DIMENSIONS / dimensiones

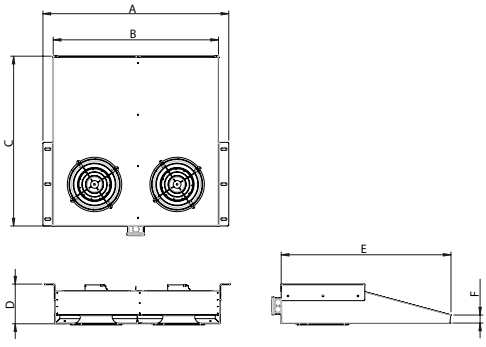

Model	A	B	C	D	E	F
SYBILO-S EEC	956	850	873	204	573	42

CONNECTION DIAGRAMS / esquema de conexiones

Nº	Signal Señal	Colour Color	Specification Especificación
1	L	Brown Marrón	AC 220V-50/60 Hz
2	N	Blue Azul	AC 220V-50/60 Hz
3	Pe	Yellow-Green Amarillo-Verde	⏚

Nº	Signal Señal	Colour Color	Specification Especificación
1	GND	Blue Azul	⏚
2	Vsp	Yellow Amarillo	0-10 V/PWM
3	Vcc	Red Rojo	DC 10V
4	FG	White Blanco	1 Pulse/R

Inside smoke exhaust

Desenfumaje inmerso

SMOKE EXHAUST/ INSIDE 400ºC/2h, 300ºC/2h, 200ºC/2h

Desenfumaje/ inmersos 400ºC/2h, 300ºC/2h, 200ºC/2h

Homologación oficial APPLUS según norma EN 12101-3:2015

HBF F400/ HBFX

Axial fan F400
Ventilador helicoidal F400

HBF



HBFX



CE 0370
HBF/HBFX
Certification Nr:
0370-CPR-0914

+ info 60 Hz

MANUFACTURING FEATURES

- Axial fan with circular reinforced frame.
- Modular motor-impeller assembly.
- Impeller in aluminum injection with reinforced body. Protected against corrosion by powder coating of polyester resin.
- HBFX with protection ring made of aluminium.
- Standard asynchronous squirrel cage motor with IP-55 protection and Class H insulation certified 400ºC/2h. Standard voltages 230/400V 50Hz in three phase motors up to 3kW and 400/690V 50Hz for higher powers. IE3 efficiency motor from 0,75kW up to 45kW in single speed.

APPLICATIONS

Designed for wall or duct installation, they are suitable for:

- Smoke emergency exhaust with motor inside the hazardous area.
- Maximum working temperature: 60ºC.

UNDER REQUEST

- B Form impeller (air flow from impeller to motor). 5% additional cost.
- 100% reversible impeller. 5% additional cost.

CARACTERÍSTICAS CONSTRUCTIVAS

- Ventilador helicoidal de marco redondo reforzado.
- Montaje modular del conjunto motor hélice.
- Hélice en inyección de aluminio con nervio intermedio. Protegidos contra la corrosión mediante recubrimiento en polvo de resina de poliéster.
- Anillo de protección en aluminio para HBFX.
- Motor asíncrono normalizado de jaula de ardilla con protección IP-55 y aislamiento clase H homologado para 400ºC/2h. Voltajes estándar 230/400V 50Hz para motores trifásicos hasta 3kW y 400/690V 50Hz para potencias superiores. Motor de eficiencia IE3 desde 0,75kW hasta 45kW de una velocidad.

APLICACIONES

Diseñados para montaje en pared o en conducto, son indicados para:

- Extracción de humo en caso de incendio estando el motor dentro de la zona de riesgo.
- Temperatura máxima de trabajo en continuo: 60ºC.

BAJO DEMANDA

- Hélice impelente (sentido de aire hélice-motor). Incremento 5% sobre PVP.
- Hélice reversible 100%. Incremento 5% sobre PVP.

ACCESSORIES / accesorios



INT
Interruptor de corte
Safety switch



PC2
Rejilla de sobrepresión antirretorno
Overpressure damper for facade



INT 400
Interruptor selector de velocidad
Speed selector switch



SFC
Variador de velocidad frecuencial
Frecuency speed controller



RP0
Rejilla protección impulsión
Outlet protection guard



RP1
Rejilla protección aspiración
Inlet protection guard



AC
Brida conexión
Conection flange



BA-400
Brida antivibratoria 400ºC/2h
Flexible flange 400ºC/2H



MC HB
Marco soporte cuadrado para HB
Square mounting frame for HB



JE 45
Junta elástica
Flexible joint



BAD
Brida de acoplamiento circular-circular
Circular-Circular coupling flange



INT ATEX
Interruptor para funcionar en entornos ATEX.
Switch for ATEX environments.

THREE PHASE RANGE / serie trifásica

4 POLE / 4 polos

Model	Angle	Min. Rat. power kW	Max. Rat. power kW	Air flow m³/h	Sound dB (A) **	Weight Kg *	Connection diagram
HBF 45 T4 (A5:6) F400	20º - 42,5º	0,75	0,75	-	51	15,40	1
HBF 50 T4 (A5:6) F400	25º - 45º	0,75	0,75	-	55	19,70	1
HBF 56 T4 (A5:6) F400	20º - 45º	0,75	1,5	14.630	70	22,50	1
HBF 63 T4 (A5:6) F400	20º - 45º	0,75	3	20.340	74	26,50	1
HBF 71 T4 (A5:6) F400	20º - 45º	0,75	3	27.510	79	30,60	1
HBF 80 T4 (A5:6) F400	20º - 45º	2,2	4	34.460	76	36,30	1
HBF 90 T4 (A3:4) F400	20º - 42º	3	15	48.110	73	58	1
HBF 90 T4 (A3:8) F400	20º - 42º	3	15	54.810	78	63,10	1
HBF 100 T4 (A3:4) F400	20º - 42º	5,5	22	67.210	72	70,30	1
HBF 100 T4 (A3:8) F400	20º - 42º	5,5	22	77.810	81	75,90	1
HBF 112 T4 (A3:4) F400	20º - 42º	7,5	37	92.110	76	79	1
HBF 112 T4 (A3:8) F400	20º - 42º	7,5	37	104.010	83	85,10	1
HBF 125 T4 (A3:4) F400	20º - 42º	11	45	124.010	83	88,70	1
HBF 125 T4 (A3:8) F400	20º - 42º	11	45	141.010	89	95,30	1

6 POLE / 6 polos

Model	Angle	Min. Rat. power kW	Max. Rat. power kW	Air flow m³/h	Sound dB (A) **	Weight Kg *	Connection diagram
HBF 45 T6 (A5:6) F400	25º - 45º	0,55	0,75	-	42	15,40	1
HBF 50 T6 (A5:6) F400	25º - 45º	0,55	0,75	-	46	19,70	1
HBF 56 T6 (A5:6) F400	20º - 45º	0,55	0,75	9.760	67	22,50	1
HBF 63 T6 (A5:6) F400	20º - 45º	0,55	0,75	13.560	71	26,50	1
HBF 71 T6 (A5:6) F400	20º - 45º	0,55	1,1	18.340	76	30,60	1
HBF 80 T6 (A5:6) F400	20º - 45º	0,75	2,2	25.190	72	36,30	1
HBF 90 T6 (A3:4) F400	20º - 42º	1,5	5,5	31.210	63	58	1
HBF 90 T6 (A3:8) F400	20º - 42º	1,5	5,5	35.510	68	63,10	1
HBF 100 T6 (A3:4) F400	20º - 42º	1,5	7,5	43.610	63	70,30	1
HBF 100 T6 (A3:8) F400	20º - 42º	1,5	7,5	50.410	71	75,90	1
HBF 112 T6 (A3:4) F400	20º - 42º	2,2	11	59.710	66	79	1
HBF 112 T6 (A3:8) F400	20º - 42º	2,2	11	67.610	73	85,10	1
HBF 125 T6 (A3:4) F400	20º - 42º	3	18,5	80.610	73	88,70	1
HBF 125 T6 (A3:8) F400	20º - 42º	3	18,5	91.410	80	95,30	1

THREE PHASE RANGE 2 SPEEDS / serie trifásica 2 velocidades

4/8 POLE / 4/8 polos

Model	Angle	Min. Rat. power kW	Max. Rat. power kW	Air flow m³/h	Sound dB (A) **	Weight Kg *	Connection diagram
HBF 45 T4/T8 (A5:6) F400	20º - 45º	0,6	1,6	7.300	51	15,4	1
HBF 50 T4/T8 (A5:6) F400	20º - 45º	0,6	1,6	9.500	55	19,7	1
HBF 56 T4/T8 (A5:6) F400	20º - 45º	0,6	2,8	14.630	70	22,5	2
HBF 63 T4/T8 (A5:6) F400	20º - 45º	0,6	2,8	20.340	74	26,5	2
HBF 71 T4/T8 (A5:6) F400	20º - 45º	0,6	4	27.510	79	30,6	2
HBF 80 T4/T8 (A5:6) F400	20º - 45º	1,2	7,5	34.460	76	36,3	2
HBF 90 T4/T8 (A3:4) F400	20º - 42º	2,2	17	48.110	73	58	2
HBF 90 T4/T8 (A3:8) F400	20º - 42º	2,2	17	54.810	78	63,1	2
HBF 100 T4/T8 (A3:4) F400	20º - 42º	4	20	67.210	72	70,3	2
HBF 100 T4/T8 (A3:8) F400	20º - 42º	4	20	77.810	81	75,9	2
HBF 112 T4/T8 (A3:4) F400	20º - 42º	5,5	37	92.110	76	79	2
HBF 112 T4/T8 (A3:8) F400	20º - 42º	5,5	37	104.010	83	85,1	2
HBF 125 T4/T8 (A3:4) F400	20º - 42º	7,5	44	124.010	83	88,7	2
HBF 125 T4/T8 (A3:8) F400	20º - 42º	7,5	44	141.010	89	95,3	2

** Total sound pressure level at the point of maximum flow measured in dB(A) in the suction measured in free field at a distance of 6m from the source.
** Nivel de presión sonora total en el punto de caudal máximo medido en dB(A) en la aspiración, medido en campo libre a una distancia de 6m de la fuente.

DIMENSIONS / dimensiones

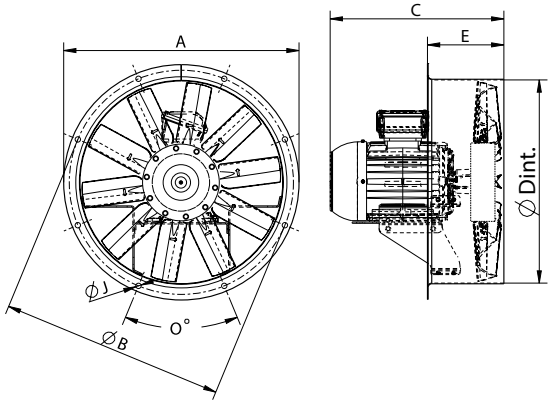

MODEL	ØA	ØB	ØD	E	ØI	O
HBF 45	525	500	452	170	12	8x45º
HBF 50	600	560	504	170	12	12x30º
HBF 56	646	620	559	175	12	12x30º
HBF 63	725	690	633	185	12	12x30º
HBF 71	802	770	715	190	12	16x22,5º
HBF 80	892	860	801	220	12	16x22,5º
HBF 90	1000	970	903,5	340	12	16x22,5º
HBF 100	1115	1070	1013	340	12	16x22,5º
HBF 112	1234	1190	1132	340	12	16x22,5º
HBF 125	1365	1320	1263	340	15	20x18º

SMOKE EXHAUST/ INSIDE 400ºC/2h, 300ºC/2h, 200ºC/2h

Desenfumaje/ inmersos 400ºC/2h, 300ºC/2h, 200ºC/2h

Homologación oficial APPLUS según norma EN 12101-3:2015

C' max. Aprox. (Consult motor size table / Consultar tabla tamaño constructivo motor)															
model	**63**	**71**	**80**	**90S**	**90L**	**100L**	**112M**	**132S**	**132M**	**160M**	**160L**	**180M**	**180L**	**200**	**225**
HBF 45	328	328	347	362	387	418	-	-	-	-	-	-	-	-	-
HBF 50	-	338	350	362	387	421	-	-	-	-	-	-	-	-	-
HBF 56	-	338	352	362	387	423	-	-	-	-	-	-	-	-	-
HBF 63	-	-	352	386	411	442	463	-	-	-	-	-	-	-	-
HBF 71	-	-	357	391	416	447	468	-	-	-	-	-	-	-	-
HBF 80	-	-	-	427	427	463	469	525	563	-	-	-	-	-	-
HBF 90	-	-	-	-	-	658	658	658	658	721	742	778	787	-	-
HBF 100	-	-	-	-	-	-	-	653	653	716	738	776	792	-	-
HBF 112	-	-	-	-	-	-	-	760	760	760	760	761	780	864	949
HBF 125	-	-	-	-	-	-	-	759	759	759	759	760	779	863	948

MOTOR SIZE DEPENDING ON POWER (1 SPEED) / TAMAÑOS CONSTRUCTIVOS DE MOTORES SEGÚN POTENCIA (1 VELOCIDAD)

Kw																			
	0,075	**0,09**	**0,12**	**0,18**	**0,25**	**0,37**	**0,55**	**0,75**	**1,1**	**1,5**	**2,2**	**3**	**4**	**5,5**	**7,5**	**11**	**15**	**18,5**	**22**
M2-T2 (3000rpm)	-	56	56	63	63	71	71	80	80	90S	90L	100L	112M	132S	132S	160M	160M	160L	180M
M4-T4 (1500rpm)	56	56	63	63	71	71	80	80	90S	90L	100L	100L	112M	132S	132M	160M	160L	180M	180L
M6-T6 (1000rpm)	-	63	-	71	71	80	80	90S	90L	100L	112M	132S	132M	132M	160M	160L	180L	200L	200L
M8-T8 (750rpm)	-	71	71	80	80	90S	90L	100L	100L	112M	132S	132M	160M	160M	160L	180L	200L	225S	225M

CONNECTION DIAGRAMS / esquema de conexiones

❶ THREE PHASE MOTORS 1 SPEED / motores trifásicos 1 velocidad

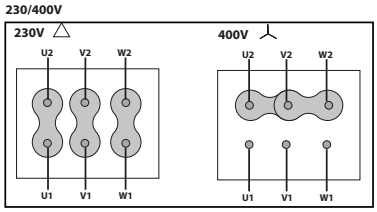

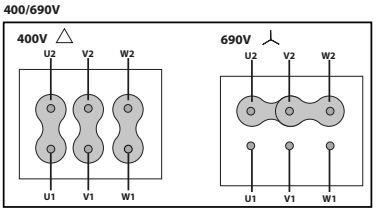

❷ 2 SPEEDS / 2 velocidades **400V DAHLANDER (Y, YY)**

LOW SPEED
VELOCIDAD BAJA

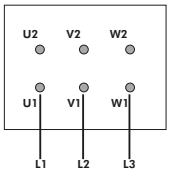

HIGH SPEED
VELOCIDAD ALTA

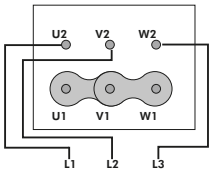

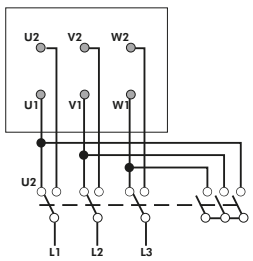

CHARACTERISTIC CURVES / curvas características

HBF 45 T4 (A5:6) F400

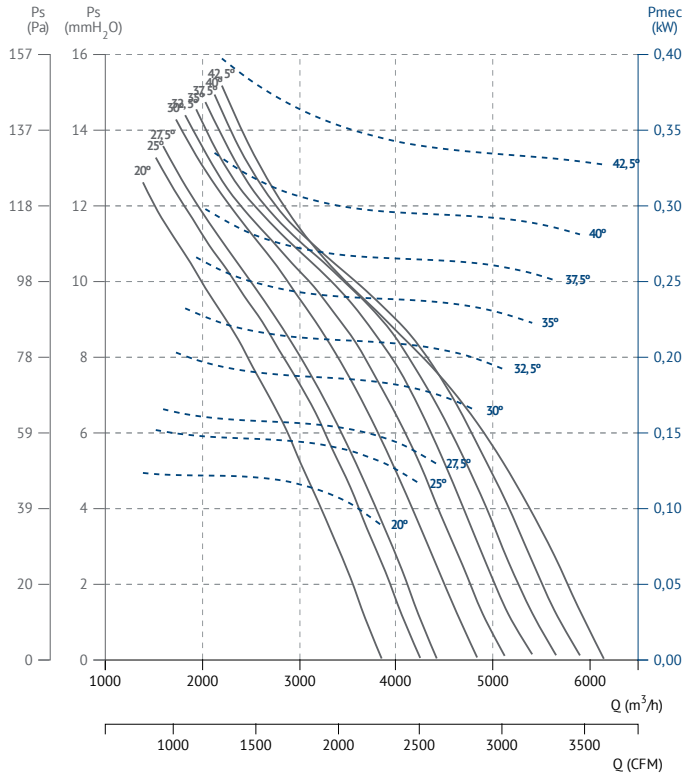

HBF 45 T6 (A5:6) F400

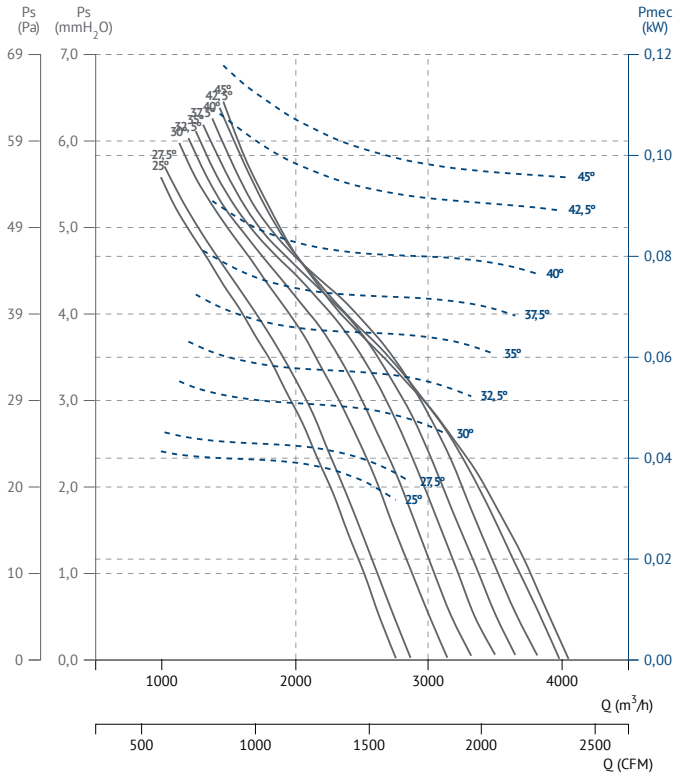

HBF 50 T4 (A5:6) F400

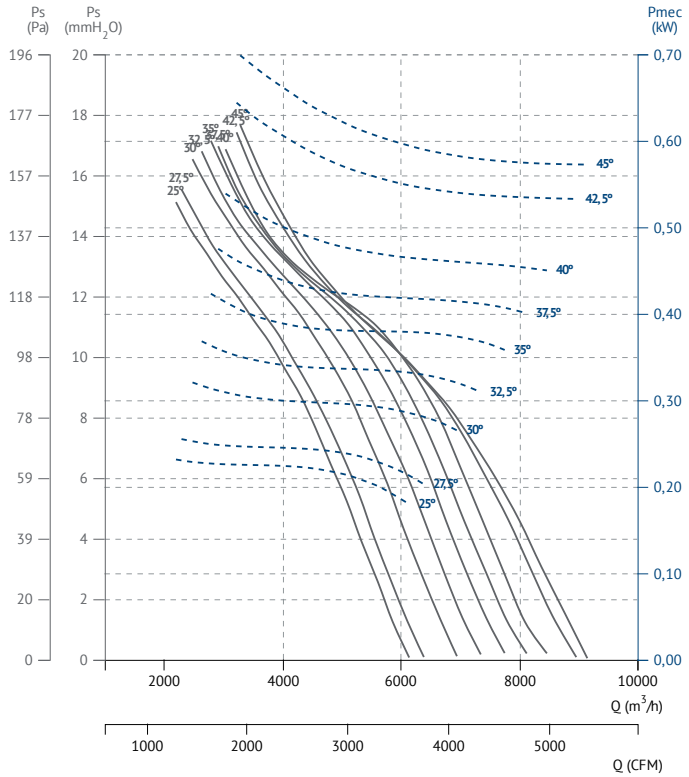

HBF 50 T6 (A5:6) F400

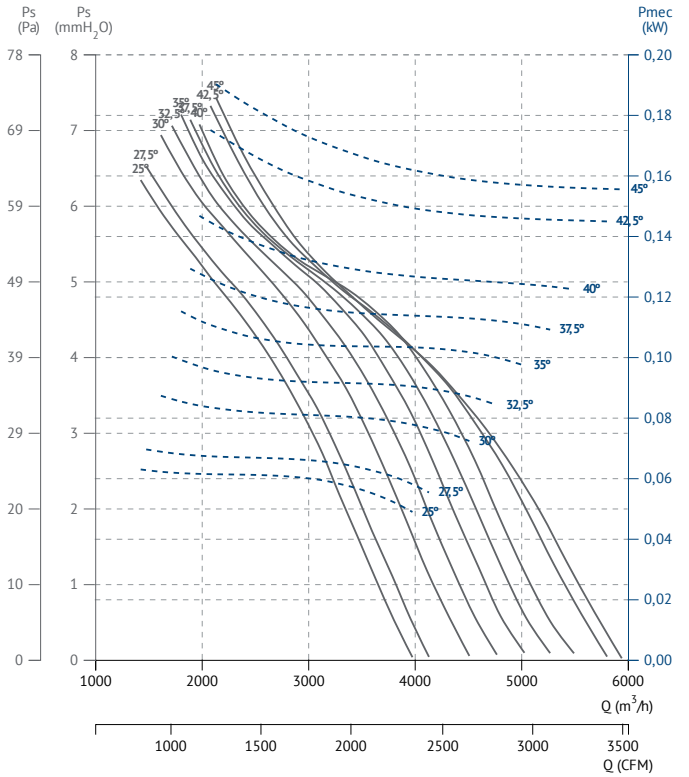

SMOKE EXHAUST/ INSIDE 400ºC/2h, 300ºC/2h, 200ºC/2h

Desenfumaje/ inmersos 400ºC/2h, 300ºC/2h, 200ºC/2h

Homologación oficial APPLUS según norma EN 12101-3:2015

HBF 56 T4 (A5:6) F400

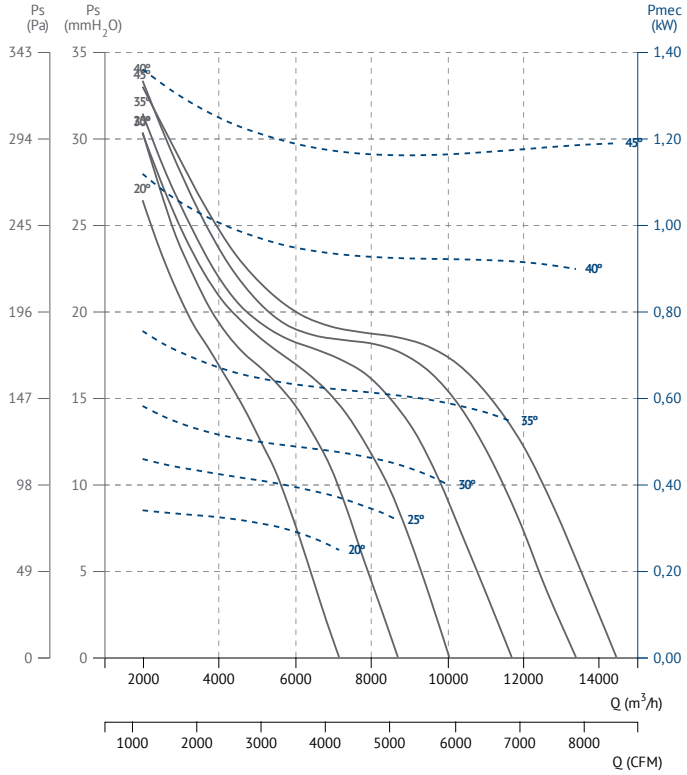

HBF 56 T6 (A5:6) F400

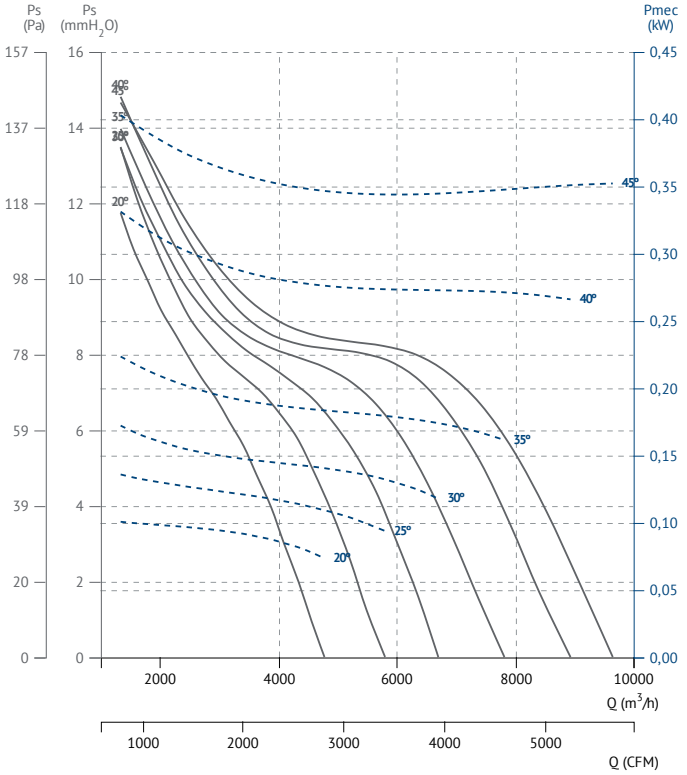

HBF 63 T4 (A5:6) F400

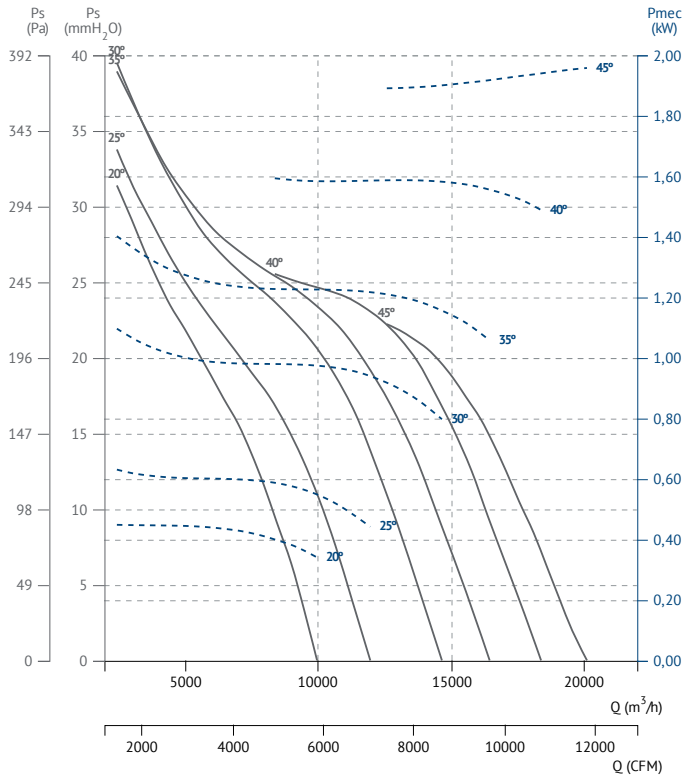

HBF 63 T6 (A5:6) F400

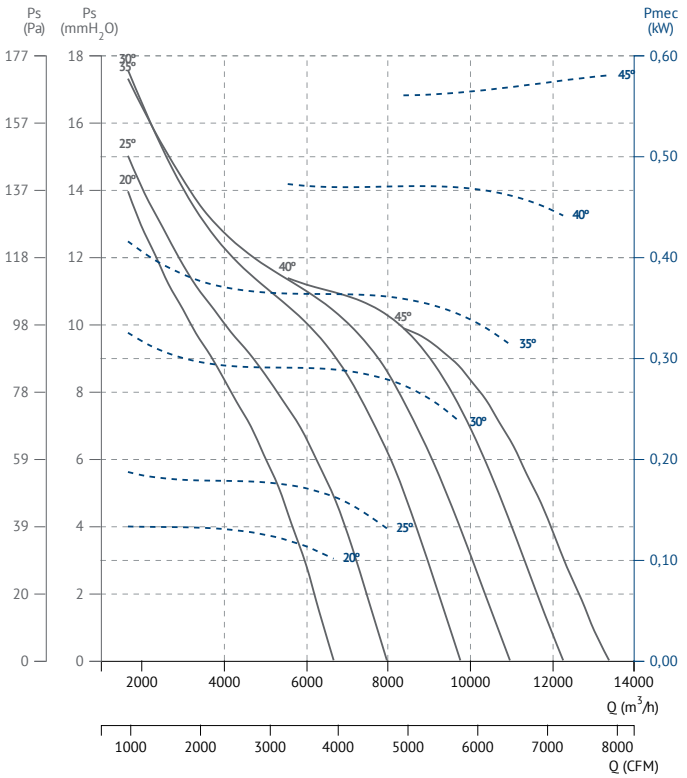

HBF 71 T4 (A5:6) F400

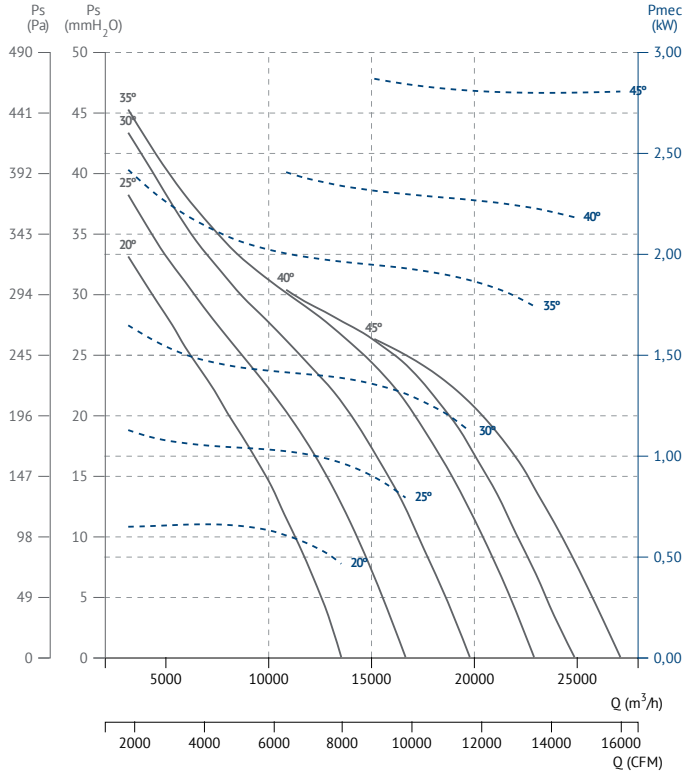

HBF 71 T6 (A5:6) F400

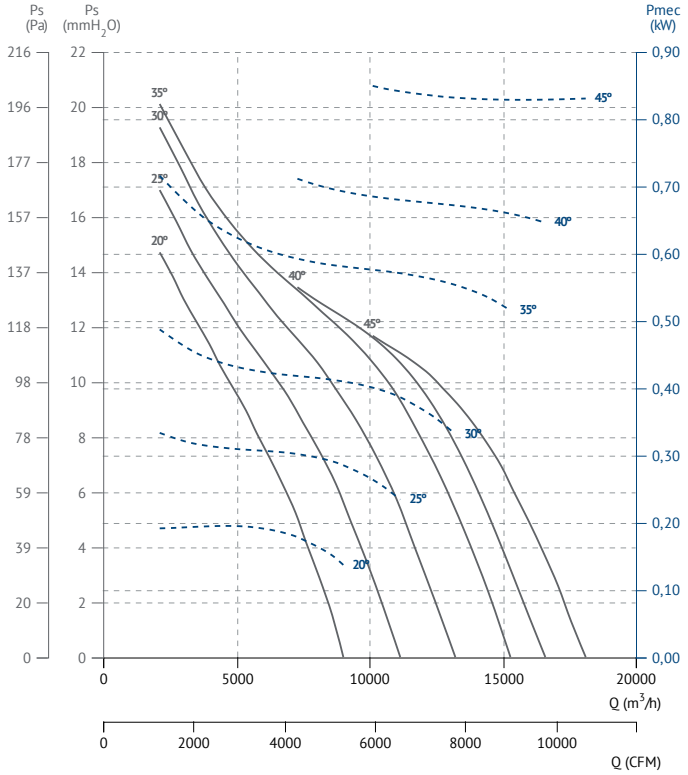

HBF 80 T4 (A5:6) F400

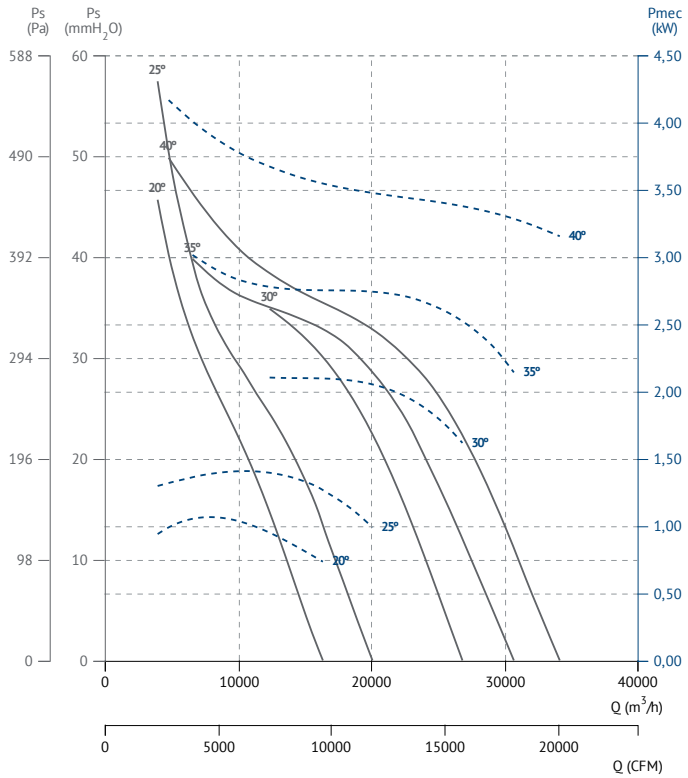

HBF 80 T6 (A5:6) F400

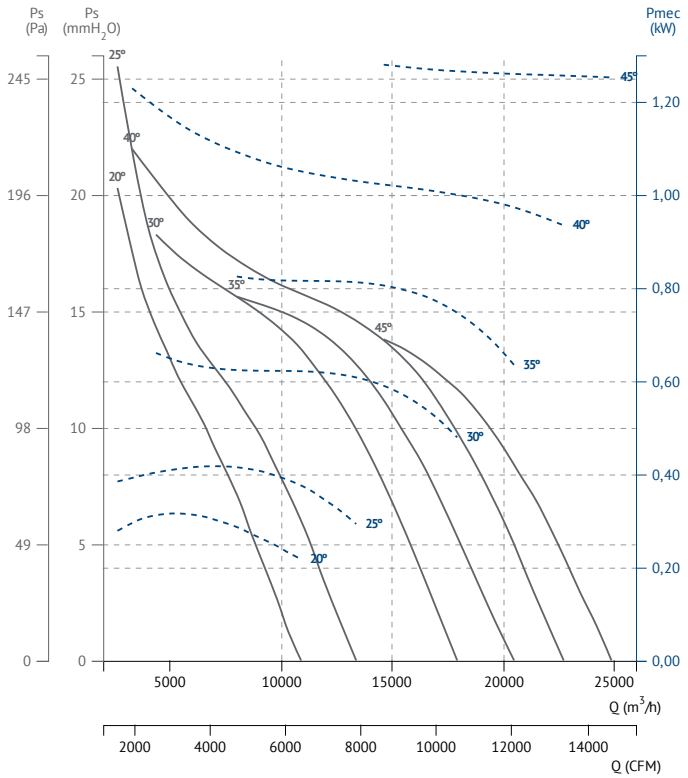

SMOKE EXHAUST/ INSIDE 400ºC/2h, 300ºC/2h, 200ºC/2h

Desenfumaje/ inmersos 400ºC/2h, 300ºC/2h, 200ºC/2h

Homologación oficial APPLUS según norma EN 12101-3:2015

HBF 90 T4 (A3:4) F400

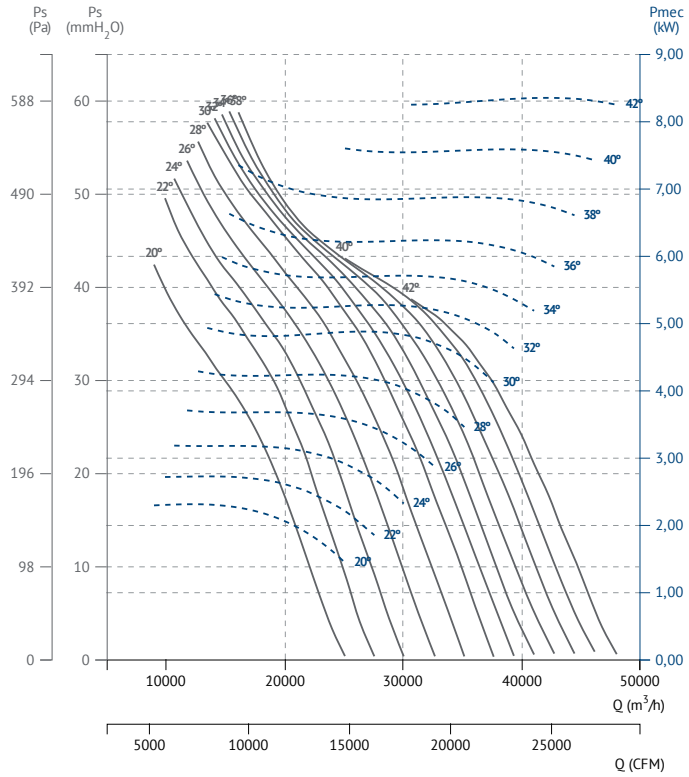

HBF 90 T4 (A3:8) F400

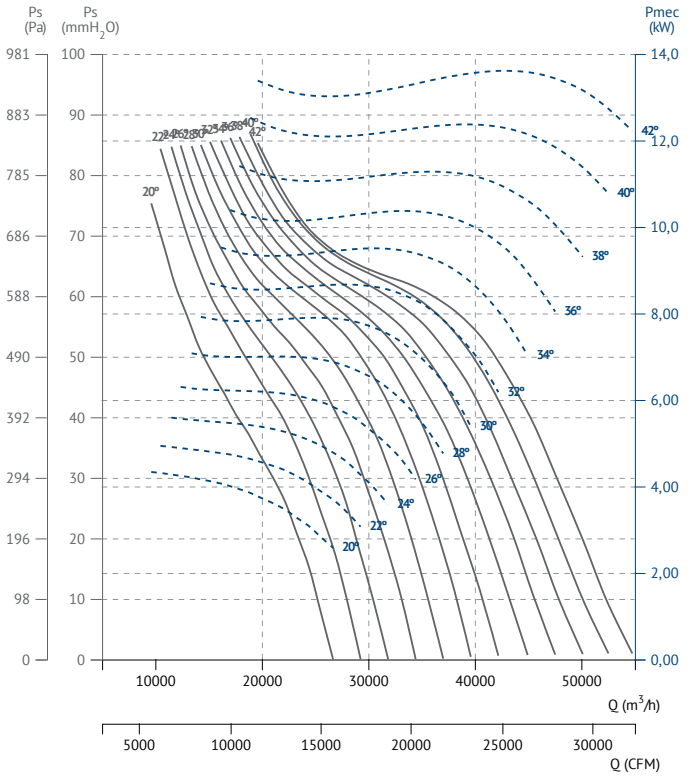

HBF 90 T6 (A3:8) F400

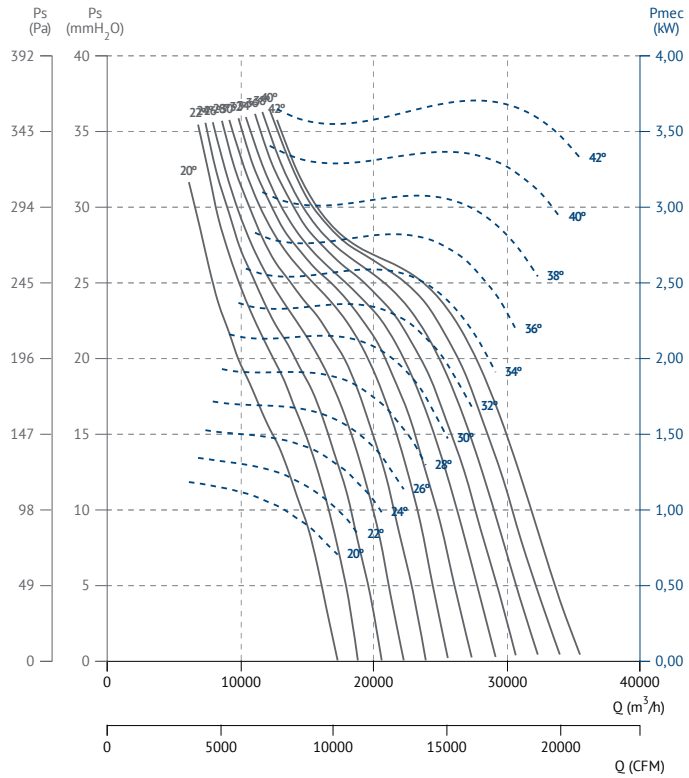

HBF 90 T6 (A3:4) F400

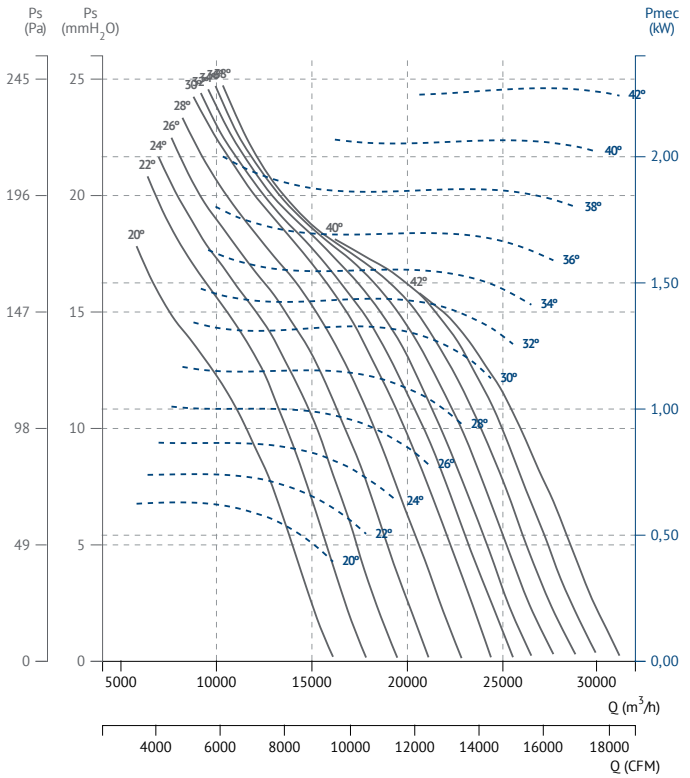

HBF 100 T4 (A3:4) F400

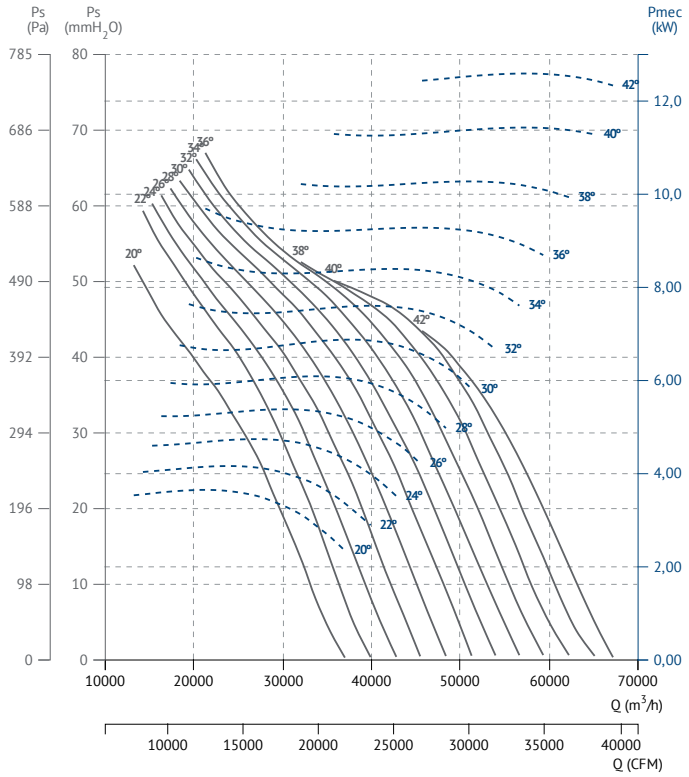

HBF 100 T4 (A3:8) F400

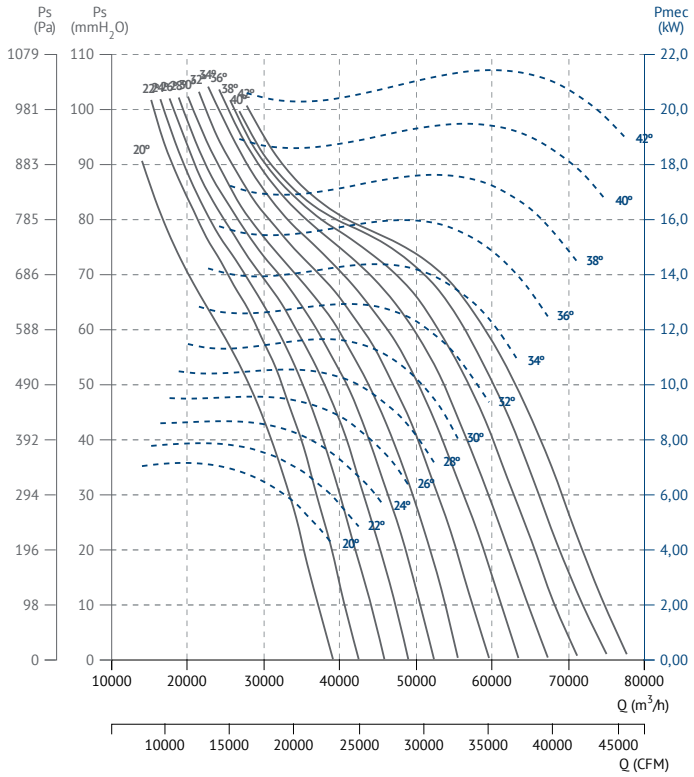

HBF 100 T6 (A3:4) F400

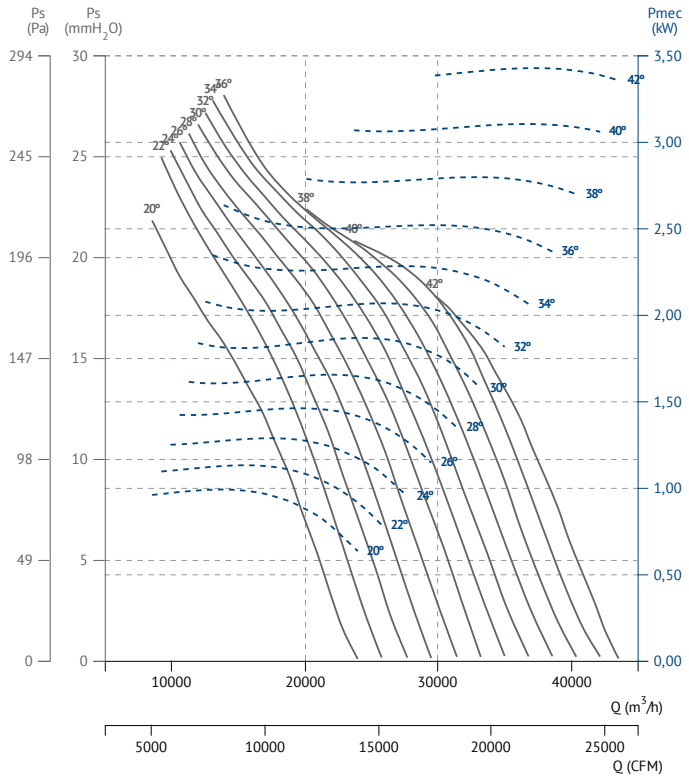

HBF 100 T6 (A3:8) F400

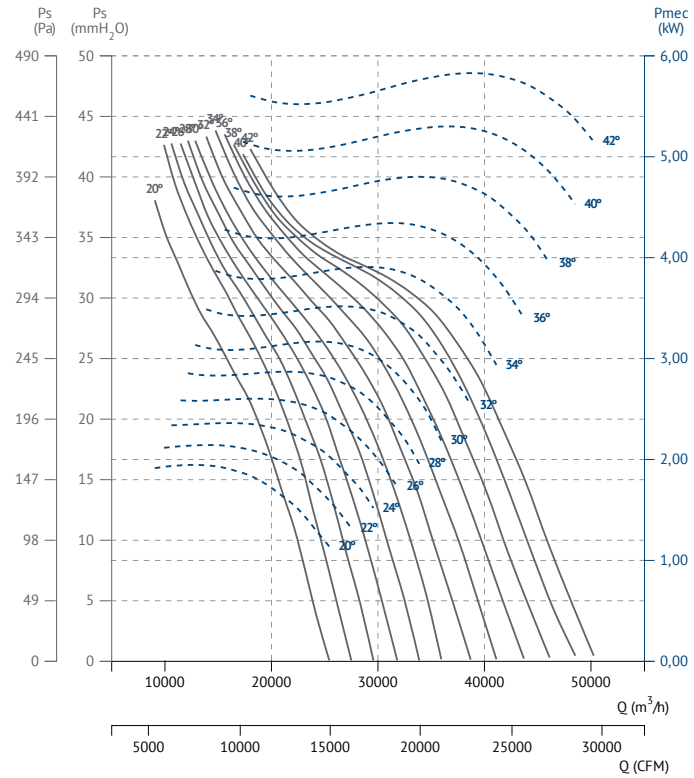

SMOKE EXHAUST/ INSIDE 400ºC/2h, 300ºC/2h, 200ºC/2h

Desenfumaje/ inmersos 400ºC/2h, 300ºC/2h, 200ºC/2h

Homologación oficial APPLUS según norma EN 12101-3:2015

HBF 112 T4 (A3:8) F400

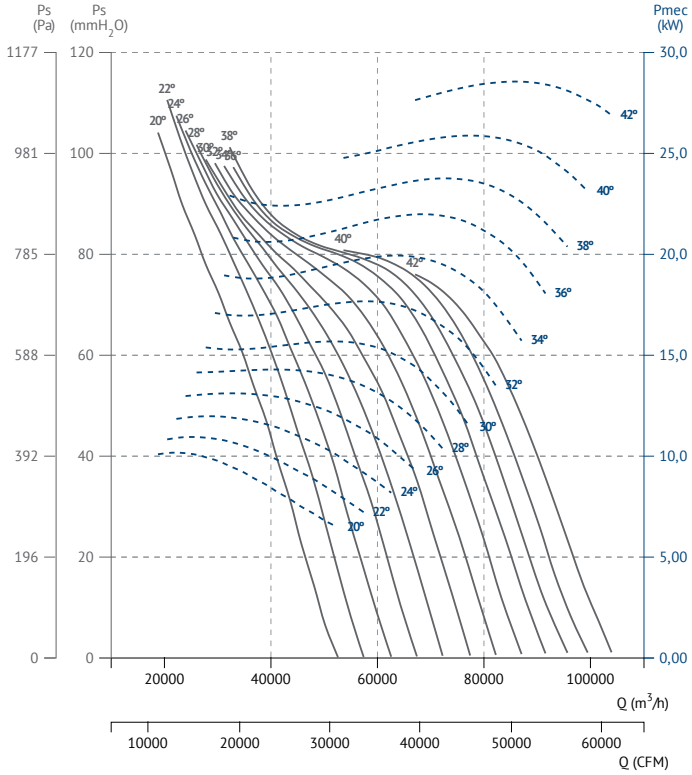

HBF 112 T4 (A3:4) F400

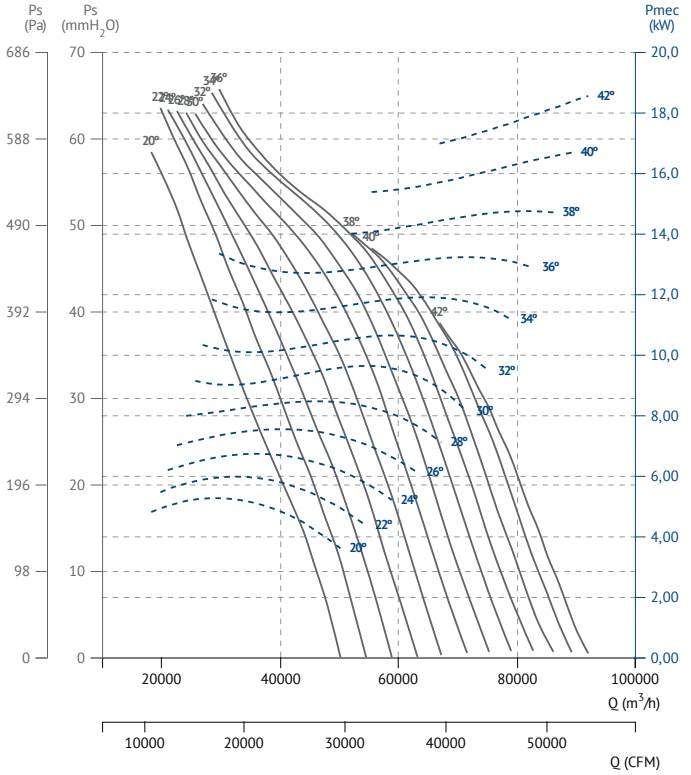

HBF 112 T6 (A3:4) F400

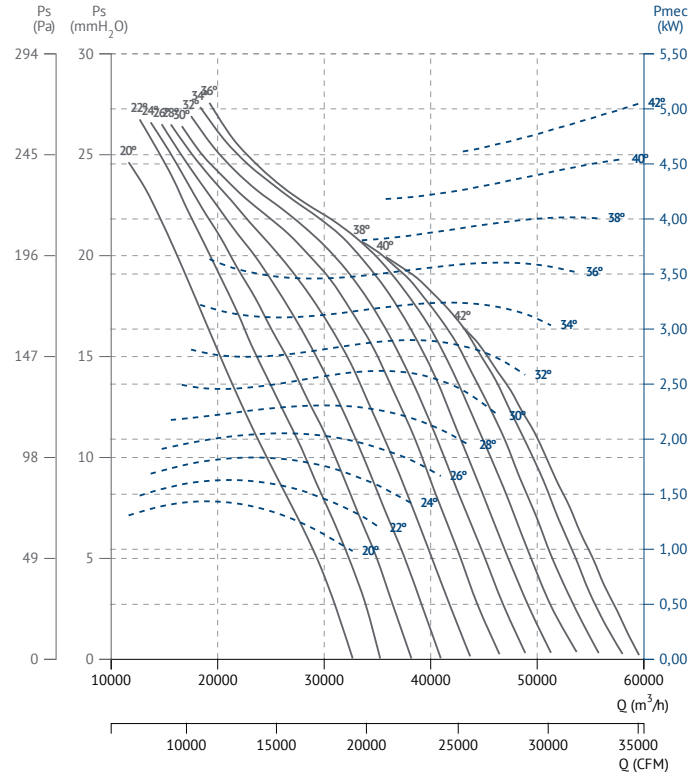

HBF 112 T6 (A3:8) F400

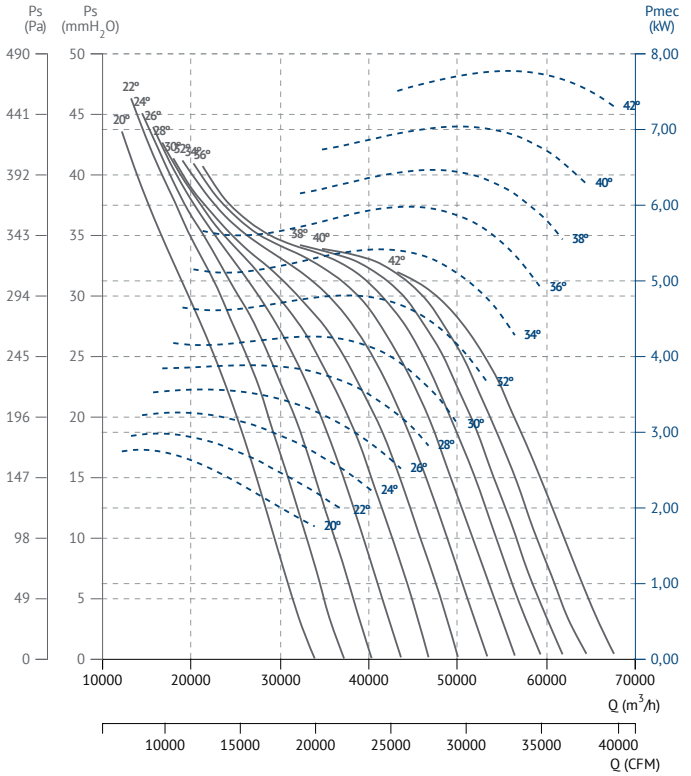

HBF 125 T4 (A3:4) F400

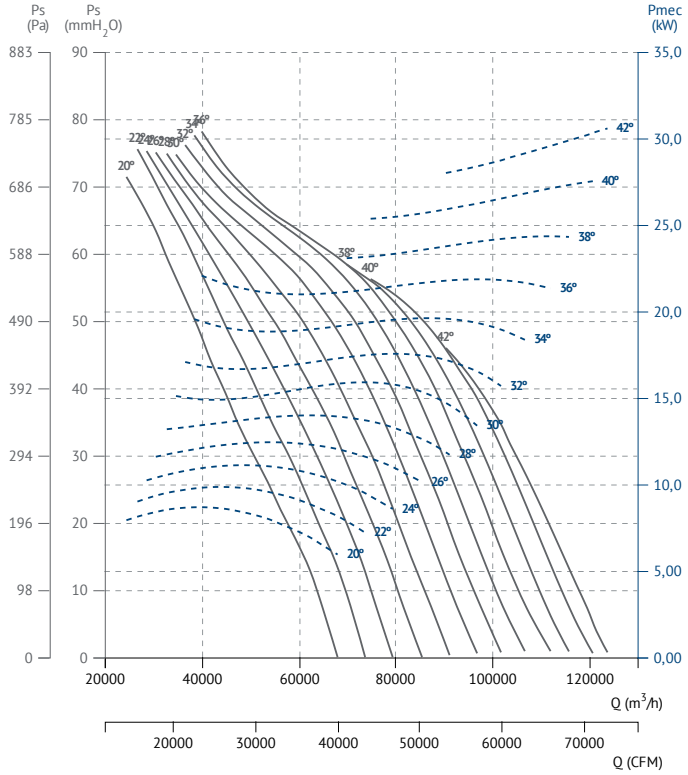

HBF 125 T4 (A3:8) F400

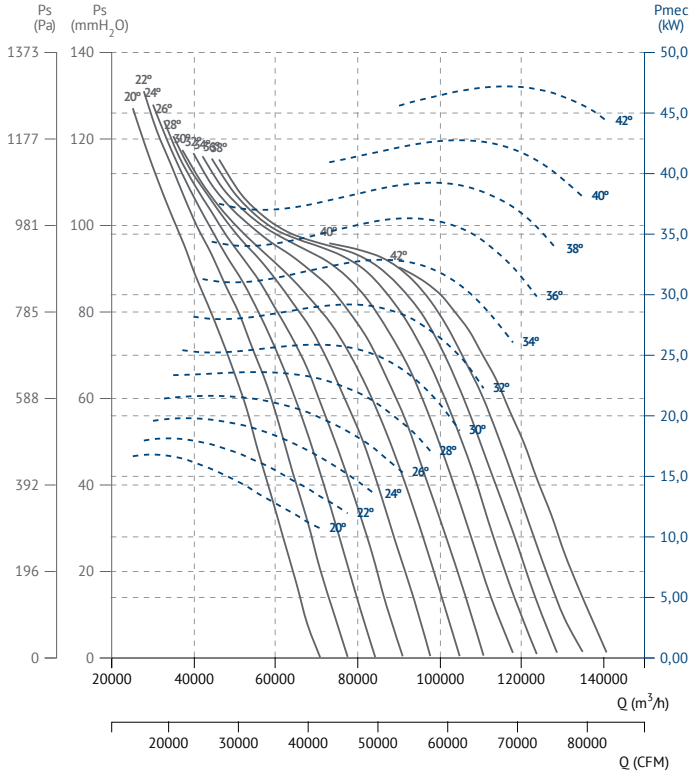

HBF 125 T6 (A3:4) F400

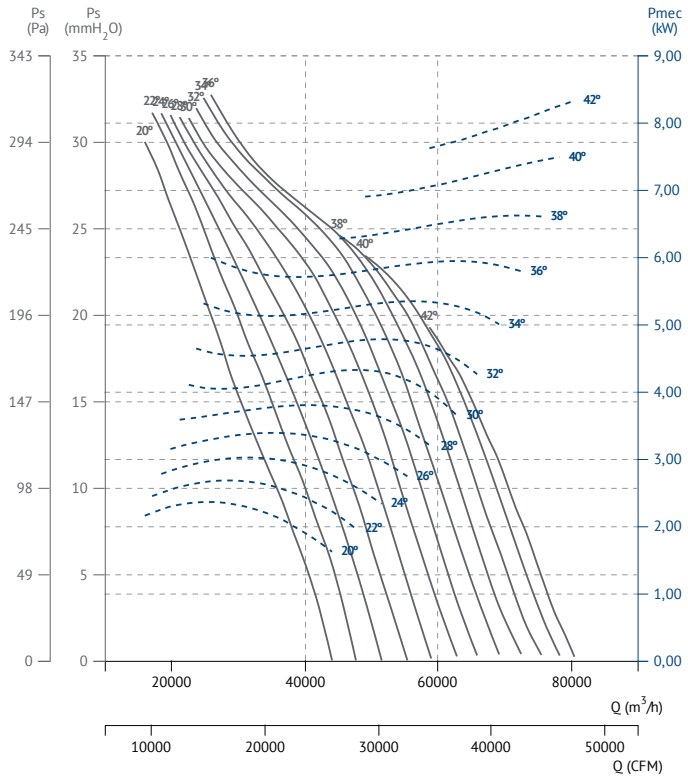

HBF 125 T6 (A3:8) F400

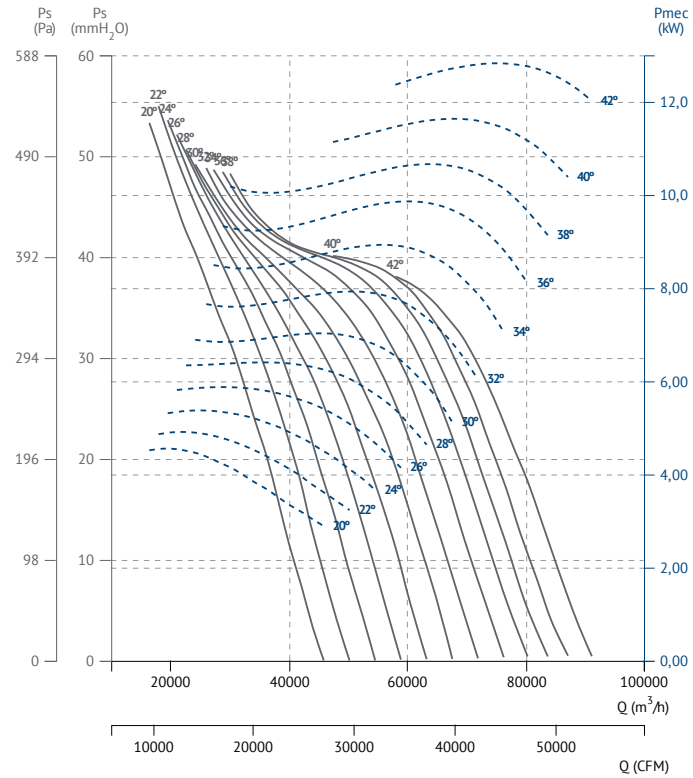

HBF F300/ HBFX

Axial fan F300

Ventilador helicoidal F300

HBF



HBFX



MANUFACTURING FEATURES

- Axial fan with circular reinforced frame.
- Modular motor-impeller assembly.
- Impeller in aluminum injection with reinforced body. Protected against corrosion by powder coating of polyester resin.
- HBFX with protection ring made of aluminium.
- Standard asynchronous squirrel cage motor with IP-55 protection and Class H insulation certified 300ºC/2h. Standard voltages 230/400V 50Hz in three phase motors up to 3kW and 400/690V 50Hz for higher powers. IE3 efficiency motor from 0,75kW up to 45kW in single speed.

APPLICATIONS

Designed for wall or duct installation, they are suitable for:

- Smoke emergency exhaust with motor inside the hazardous area.
- Maximum working temperature: 60ºC.

UNDER REQUEST

- B Form impeller (air flow from impeller to motor). 5% additional cost.
- 100% reversible impeller. 5% additional cost.

CARACTERÍSTICAS CONSTRUCTIVAS

- Ventilador helicoidal de marco redondo reforzado.
- Montaje modular del conjunto motor hélice.
- Hélice en inyección de aluminio con nervio intermedio. Protegidos contra la corrosión mediante recubrimiento en polvo de resina de poliéster.
- Anillo de protección en aluminio para HBFX.
- Motor asíncrono normalizado de jaula de ardilla con protección IP-55 y aislamiento clase H certificado 300ºC/2h. Voltajes estándar 230/400V 50Hz para motores trifásicos hasta 3kW y 400/690V 50Hz para potencias superiores. Motor de eficiencia IE3 desde 0,75kW hasta 45kW de una velocidad.

APLICACIONES

Diseñados para montaje en pared o en conducto, son indicados para:

- Extracción de humo en caso de incendio estando el motor dentro de la zona de riesgo.
- Temperatura máxima de trabajo en continuo: 60ºC.

BAJO DEMANDA

- Hélice impelente (sentido de aire hélice-motor). Incremento 5% sobre PVP.
- Hélice reversible 100%. Incremento 5% sobre PVP.

CE 0370 HBF/HBFX Certification Nr: 0370-CPR-2402

ACCESSORIES / accesorios



INT
Interruptor de corte
Safety switch



PC2
Rejilla de sobrepresión antirretorno
Overpressure damper for facade



INT 400
Interruptor selector de velocidad
Speed selector switch



SFC
Variador de velocidad frecuencial
Frecuency speed controller



RP0
Rejilla protección impulsión
Outlet protection guard



RP1
Rejilla protección aspiración
Inlet protection guard



AC
Brida conexión
Conection flange



BA-400
Brida antivibratoria 400ºC/2h
Flexible flange 400ºC/2H



MC HB
Marco soporte cuadrado para HB
Square mounting frame for HB



JE 45
Junta elástica
Flexible joint



BAD
Brida de acoplamiento circular-circular
Circular-Circular coupling flange

THREE PHASE RANGE / serie trifásica

4 POLE / 4 polos

Model	Angle	Min. Rat. power kW	Max. Rat. power kW	Air flow m³/h	Sound dB (A) **	Weight Kg *	Connection diagram
HBF 45 T4 (A2:6) F300	20º - 45º	0,55	0,75	6.640	55	14	1
HBF 45 T4 (A2:9) F300	20º - 45º	0,55	0,75	7.000	55	14,50	1
HBF 50 T4 (A2:6) F300	20º - 45º	0,55	1,1	9.460	59	18,20	1
HBF 50 T4 (A2:9) F300	20º - 45º	0,55	1,1	9.150	59	18,70	1
HBF 56 T4 (A2:6) F300	20º - 45º	0,55	2,2	13.110	61	20,80	1
HBF 56 T4 (A2:9) F300	20º - 45º	0,55	2,2	13.810	61	21,30	1
HBF 63 T4 (A2:6) F300	20º - 45º	0,55	3	19.010	63	24,60	1
HBF 63 T4 (A2:9) F300	20º - 45º	0,55	3	20.610	63	25,20	1
HBF 71 T4 (A2:6) F300	20º - 45º	0,75	4	26.410	66	28,60	1
HBF 71 T4 (A2:9) F300	20º - 45º	0,75	4	25.700	68	29,20	1
HBF 80 T4 (A2:6) F300	20º - 45º	1,1	7,5	37.010	68	34	1

Model	Angle	Min. Rat. power kW	Max. Rat. power kW	Air flow m³/h	Sound dB (A) **	Weight Kg *	Connection diagram
HBF 80 T4 (A2:9) F300	20º - 45º	1,1	7,5	32.700	73	34,60	1
HBF 90 T4 (A6:3) F300	20º - 42º	3	15	48.510	76	55,30	1
HBF 90 T4 (A6:6) F300	20º - 42º	3	15	55.210	77	60,70	1
HBF 100 T4 (A6:3) F300	20º - 42º	5,5	22	66.010	77	67,60	1
HBF 100 T4 (A6:6) F300	20º - 42º	5,5	22	77.010	81	73,70	1
HBF 112 T4 (A6:3) F300	20º - 42º	5,5	37	87.010	79	76,50	1
HBF 112 T4 (A6:6) F300	20º - 42º	5,5	37	103.010	84	83,20	1
HBF 125 T4 (A6:3) F300	20º - 42º	7,5	45	121.010	84	86,40	1
HBF 125 T4 (A6:6) F300	20º - 42º	7,5	45	139.010	87	93,70	1

6 POLE / 6 polos

Model	Angle	Min. Rat. power kW	Max. Rat. power kW	Air flow m³/h	Sound dB (A) **	Weight Kg *	Connection diagram
HBF 45 T6 (A2:6) F300	20º - 45º	0,55	0,55	4.310	46	14	1
HBF 45 T6 (A2:9) F300	20º - 45º	0,55	0,55	4.540	46	14,50	1
HBF 50 T6 (A2:6) F300	20º - 45º	0,55	0,55	6.130	49	18,20	1
HBF 50 T6 (A2:9) F300	20º - 45º	0,55	0,55	6.550	49	18,70	1
HBF 56 T6 (A2:6) F300	20º - 45º	0,55	0,55	8.480	51	20,80	1
HBF 56 T6 (A2:9) F300	20º - 45º	0,55	0,55	8.970	51	21,30	1
HBF 63 T6 (A2:6) F300	20º - 45º	0,55	0,75	12.310	54	24,60	1
HBF 63 T6 (A2:9) F300	20º - 45º	0,55	0,75	13.310	54	25,20	1
HBF 71 T6 (A2:6) F300	20º - 45º	0,55	1,1	17.110	57	28,60	1
HBF 71 T6 (A2:9) F300	20º - 45º	0,55	1,1	18.610	59	29,20	1
HBF 80 T6 (A2:6) F300	20º - 45º	0,55	2,2	24.010	58	34	1
HBF 80 T6 (A2:9) F300	20º - 45º	0,55	2,2	25.710	64	34,60	1
HBF 90 T6 (A6:3) F300	20º - 42º	0,75	4	31.410	66	55,30	1
HBF 90 T6 (A6:6) F300	20º - 42º	0,75	4	35.810	67	60,70	1
HBF 100 T6 (A6:3) F300	20º - 42º	3	7,5	42.710	67	67,60	1
HBF 100 T6 (A6:6) F300	20º - 42º	3	7,5	49.910	71	73,70	1
HBF 112 T6 (A6:3) F300	20º - 42º	3	11	56.410	69	76,50	1
HBF 112 T6 (A6:6) F300	20º - 42º	3	11	66.810	74	83,20	1
HBF 125 T6 (A6:3) F300	20º - 42º	3	22	78.110	74	86,40	1
HBF 125 T6 (A6:6) F300	20º - 42º	3	22	89.910	78	93,70	1

THREE PHASE RANGE 2 SPEEDS / serie trifásica 2 velocidades

4/8 POLE / 4/8 polos

Model	Angle	Min. Rat. power kW	Max. Rat. power kW	Air flow m³/h	Sound dB (A) **	Weight Kg *	Connection diagram
HBF 45 T4/T8 (A2:6) F300	20º - 45º	0,6	0,8	6.640	55	14	2
HBF 45 T4/T8 (A2:9) F300	20º - 45º	0,6	0,8	7.000	55	14,5	2
HBF 50 T4/T8 (A2:6) F300	20º - 45º	0,6	1,2	9.460	59	18,2	2
HBF 50 T4/T8 (A2:9) F300	20º - 45º	0,6	1,2	10.110	59	18,7	2
HBF 56 T4/T8 (A2:6) F300	20º - 45º	0,6	2,2	13.100	61	20,8	2
HBF 56 T4/T8 (A2:9) F300	20º - 45º	0,6	2,2	13.810	61	21,3	2
HBF 63 T4/T8 (A2:6) F300	20º - 45º	0,6	2,8	19.010	63	24,6	2
HBF 63 T4/T8 (A2:9) F300	20º - 45º	0,6	2,8	20.610	63	25,2	2
HBF 71 T4/T8 (A2:6) F300	20º - 45º	0,8	3,8	26.410	66	28,6	2
HBF 71 T4/T8 (A2:9) F300	20º - 45º	0,8	3,8	28.710	68	29,2	2
HBF 80 T4/T8 (A2:6) F300	20º - 45º	1,2	7,5	37.010	68	34	2
HBF 80 T4/T8 (A2:9) F300	20º - 45º	1,2	7,5	39.610	73	34,6	2
HBF 90 T4/T8 (A6:3) F300	20º - 42º	2,8	14	48.350	76	55,3	2
HBF 90 T4/T8 (A6:6) F300	20º - 42º	2,8	14	55.210	77	60,7	2
HBF 100 T4/T8 (A6:3) F300	20º - 42º	3,8	28	65.950	77	67,6	2
HBF 100 T4/T8 (A6:6) F300	20º - 42º	3,8	28	77.010	81	73,7	2
HBF 112 T4/T8 (A6:3) F300	20º - 42º	3,8	44	86.990	79	76,5	2
HBF 112 T4/T8 (A6:6) F300	20º - 42º	3,8	44	103.010	84	83,2	2
HBF 125 T4/T8 (A6:3) F300	20º - 42º	5	44	120.810	84	86,4	2
HBF 125 T4/T8 (A6:6) F300	20º - 42º	5	44	139.010	87	93,7	2

** Total sound pressure level at the point of maximum flow measured in dB(A) in the suction measured in free field at a distance of 6m from the source.
** Nivel de presión sonora total en el punto de caudal máximo medido en dB(A) en la aspiración, medido en campo libre a una distancia de 6m de la fuente.

SMOKE EXHAUST/ INSIDE 400ºC/2h, 300ºC/2h, 200ºC/2h

Desenfumaje/ inmersos 400ºC/2h, 300ºC/2h, 200ºC/2h

Homologación oficial APPLUS según norma EN 12101-3:2015

DIMENSIONS / dimensiones

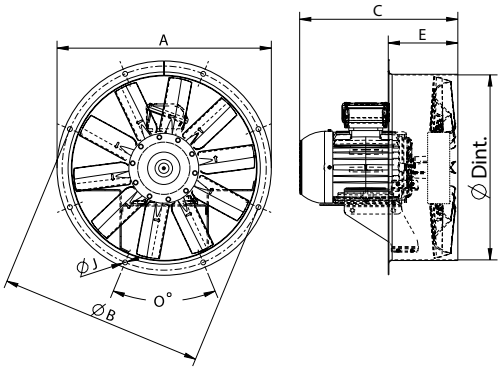

MODEL	ØA	ØB	ØD	E	ØI	O
HBF 45	525	500	452	170	12	8x45º
HBF 50	600	560	504	170	12	12x30º
HBF 56	646	620	559	175	12	12x30º
HBF 63	725	690	633	185	12	12x30º
HBF 71	802	770	715	190	12	16x22,5º
HBF 80	892	860	801	220	12	16x22,5º
HBF 90	1000	970	903,5	340	12	16x22,5º
HBF 100	1115	1070	1013	340	12	16x22,5º
HBF 112	1234	1190	1132	340	12	16x22,5º
HBF 125	1365	1320	1263	340	15	20x18º

C' max. Aprox. (Consult motor size table / Consultar tabla tamaño constructivo motor)															
model	63	71	80	90S	90L	100L	112M	132S	132M	160M	160L	180M	180L	200	225
HBF 45	328	328	347	362	387	418	-	-	-	-	-	-	-	-	-
HBF 50	-	338	350	362	387	421	-	-	-	-	-	-	-	-	-
HBF 56	-	338	352	362	387	423	-	-	-	-	-	-	-	-	-
HBF 63	-	-	352	386	411	442	463	-	-	-	-	-	-	-	-
HBF 71	-	-	357	391	416	447	468	-	-	-	-	-	-	-	-
HBF 80	-	-	-	427	427	463	469	525	563	-	-	-	-	-	-
HBF 90	-	-	-	-	-	658	658	658	658	721	742	778	787	-	-
HBF 100	-	-	-	-	-	-	-	653	653	716	738	776	792	-	-
HBF 112	-	-	-	-	-	-	-	760	760	760	760	761	780	864	949
HBF 125	-	-	-	-	-	-	-	759	759	759	759	760	779	863	948

MOTOR SIZE DEPENDING ON POWER (1 SPEED) / TAMAÑOS CONSTRUCTIVOS DE MOTORES SEGÚN POTENCIA (1 VELOCIDAD)

Kw																			
	0,075	0,09	0,12	0,18	0,25	0,37	0,55	0,75	1,1	1,5	2,2	3	4	5,5	7,5	11	15	18,5	22
M2-T2 (3000rpm)	-	56	56	63	63	71	71	80	80	90S	90L	100L	112M	132S	132S	160M	160M	160L	180M
M4-T4 (1500rpm)	56	56	63	63	71	71	80	80	90S	90L	100L	100L	112M	132S	132M	160M	160L	180M	180L
M6-T6 (1000rpm)	-	63	-	71	71	80	80	90S	90L	100L	112M	132S	132M	132M	160M	160L	180L	200L	200L
M8-T8 (750rpm)	-	71	71	80	80	90S	90L	100L	100L	112M	132S	132M	160M	160M	160L	180L	200L	225S	225M

CONNECTION DIAGRAMS / esquema de conexiones

❶ THREE PHASE MOTORS 1 SPEED / motores trifásicos 1 velocidad

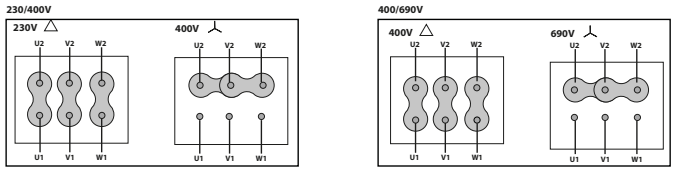

❷ 400V DAHLANDER

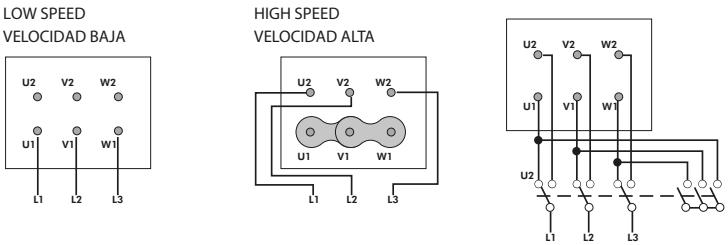

CHARACTERISTIC CURVES / curvas características

HBF 45 T4 (A2:6) F300

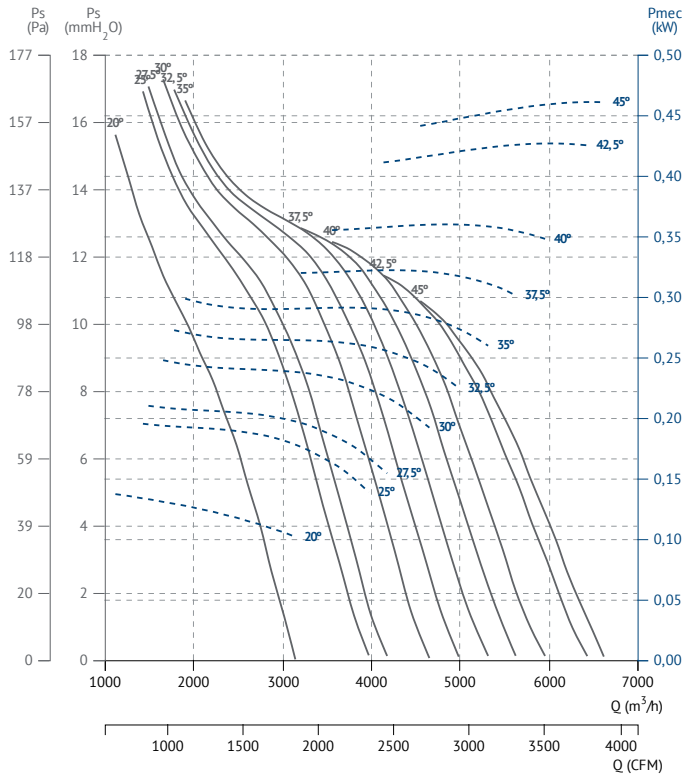

HBF 45 T4 (A2:9) F300

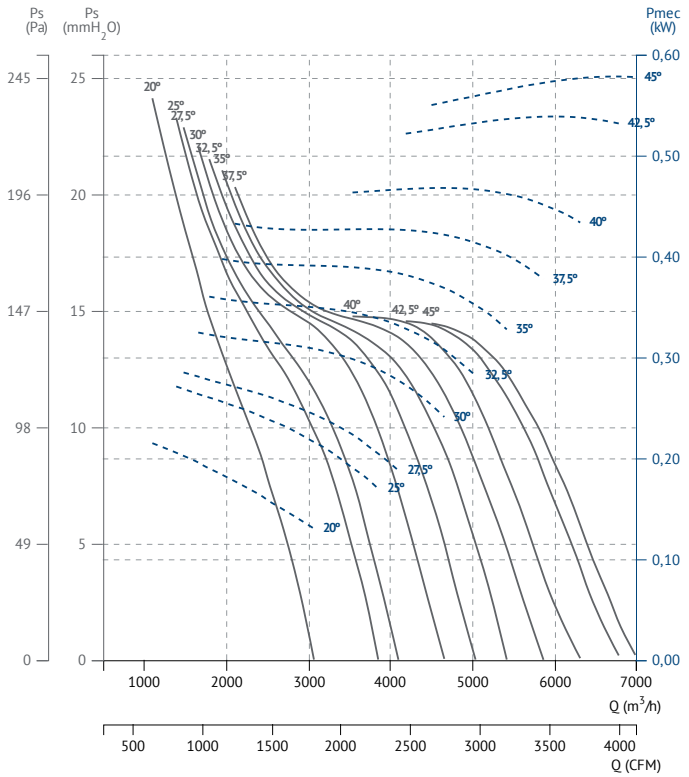

HBF 45 T6 (A2:6) F300

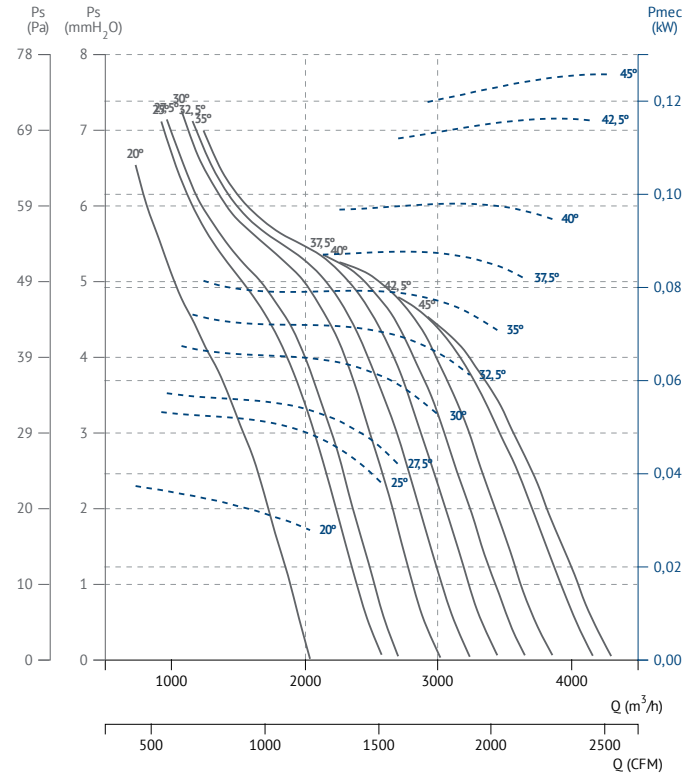

HBF 45 T6 (A2:9) F300

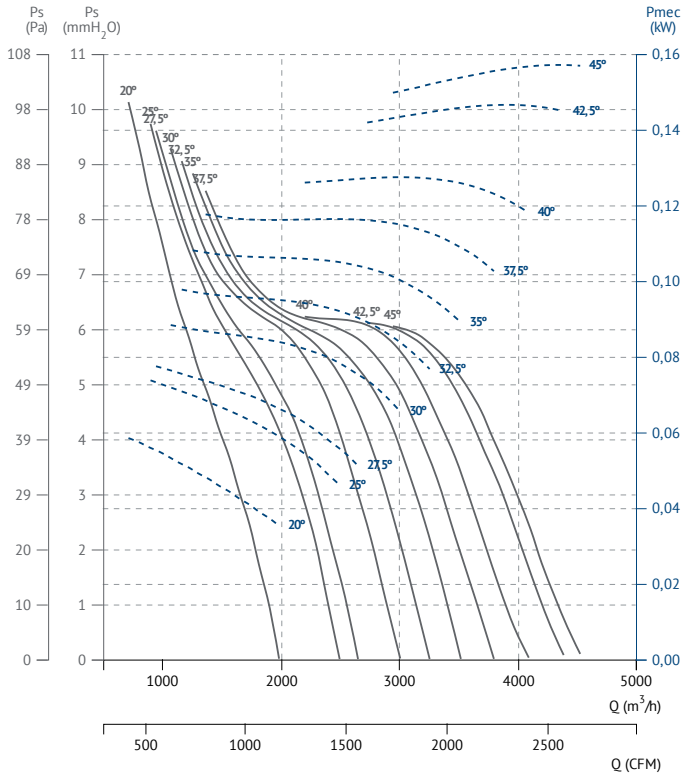

SMOKE EXHAUST/ INSIDE 400ºC/2h, 300ºC/2h, 200ºC/2h

Desenfumaje/ inmersos 400ºC/2h, 300ºC/2h, 200ºC/2h

Homologación oficial APPLUS según norma EN 12101-3:2015

HBF 50 T4 (A2:6) F300

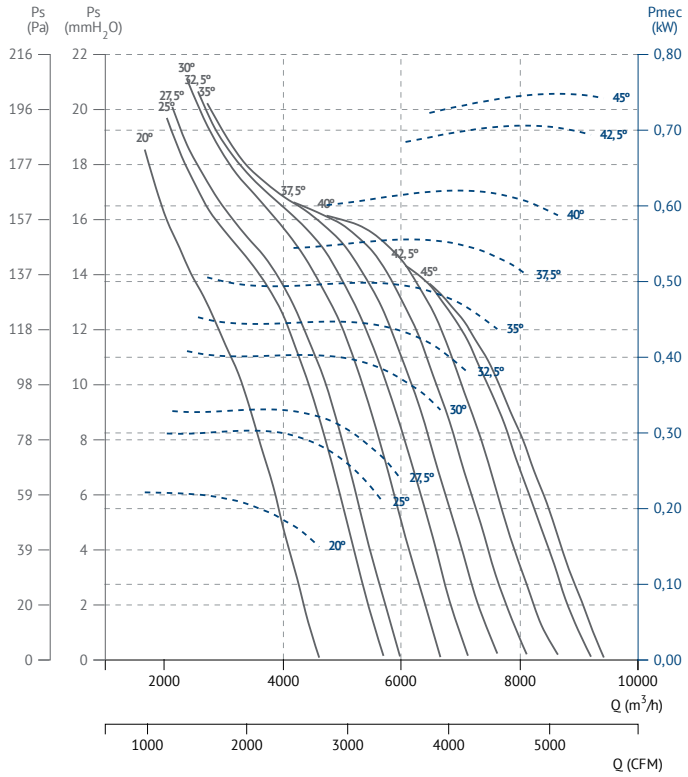

HBF 50 T4 (A2:9) F300

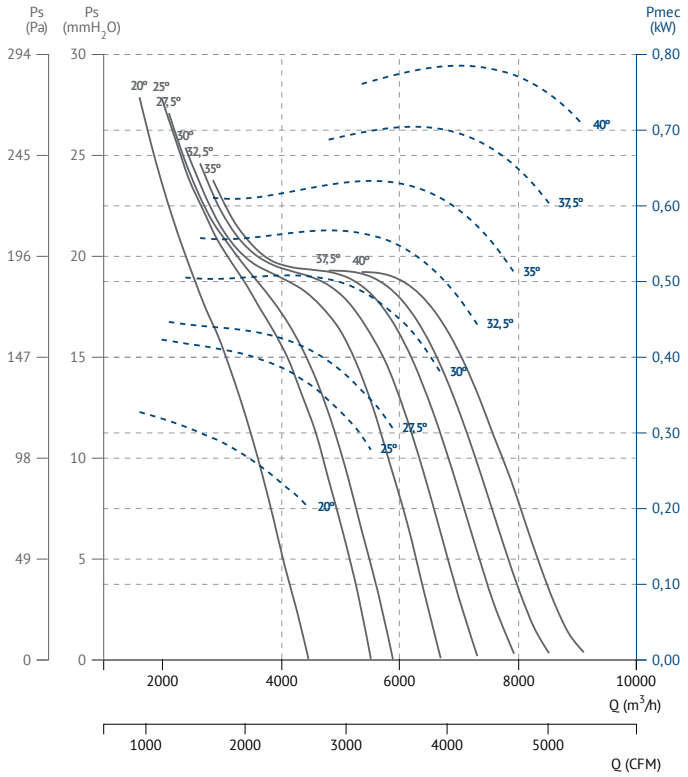

HBF 50 T6 (A2:6) F300

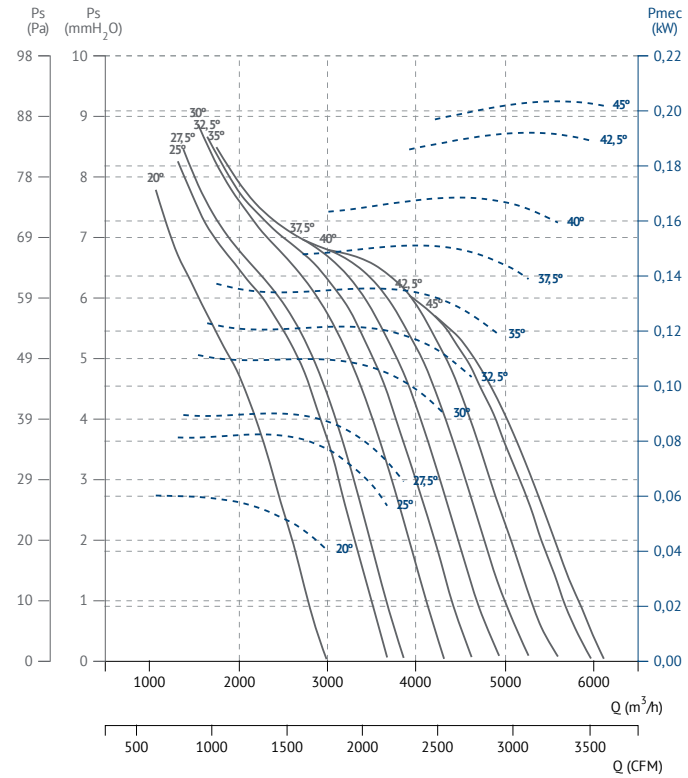

HBF 50 T6 (A2:9) F300

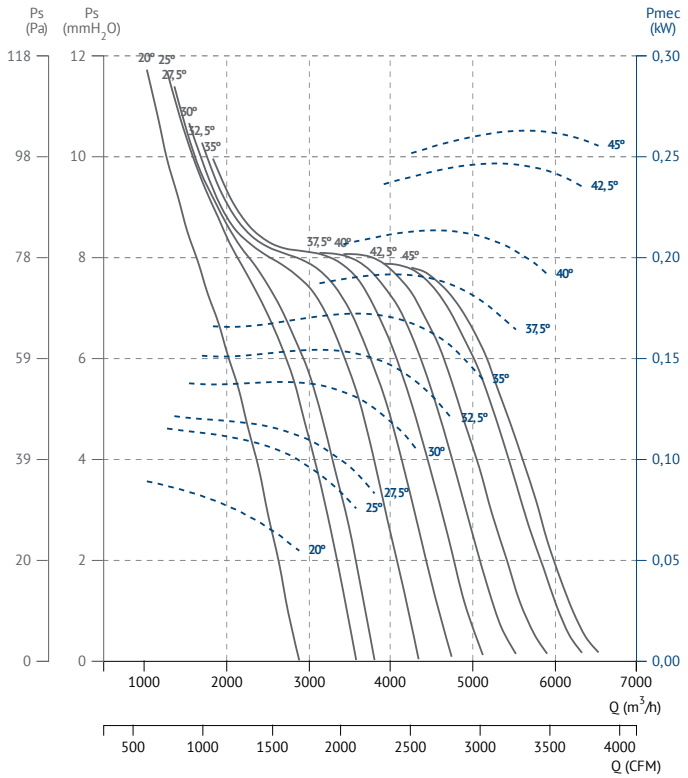

HBF 56 T4 (A2:6) F300

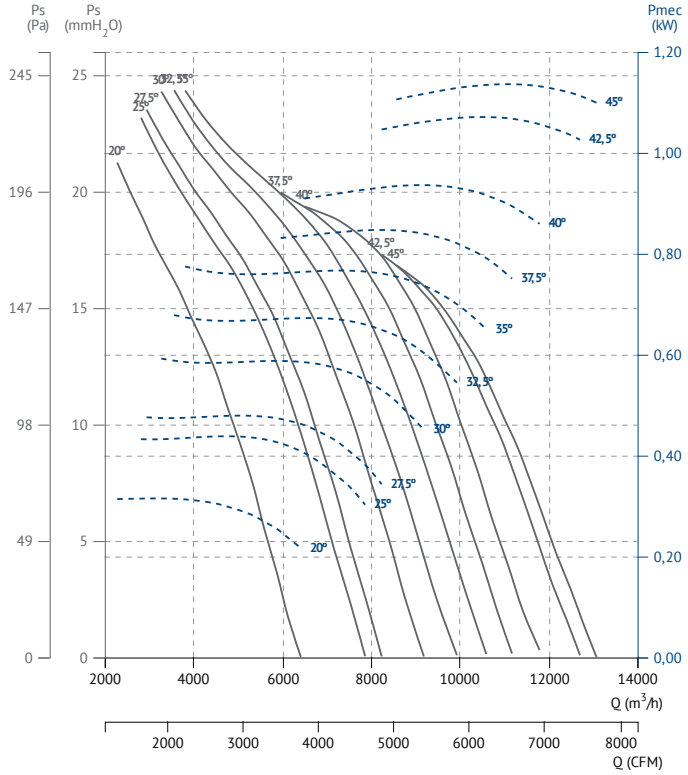

HBF 56 T4 (A2:9) F300

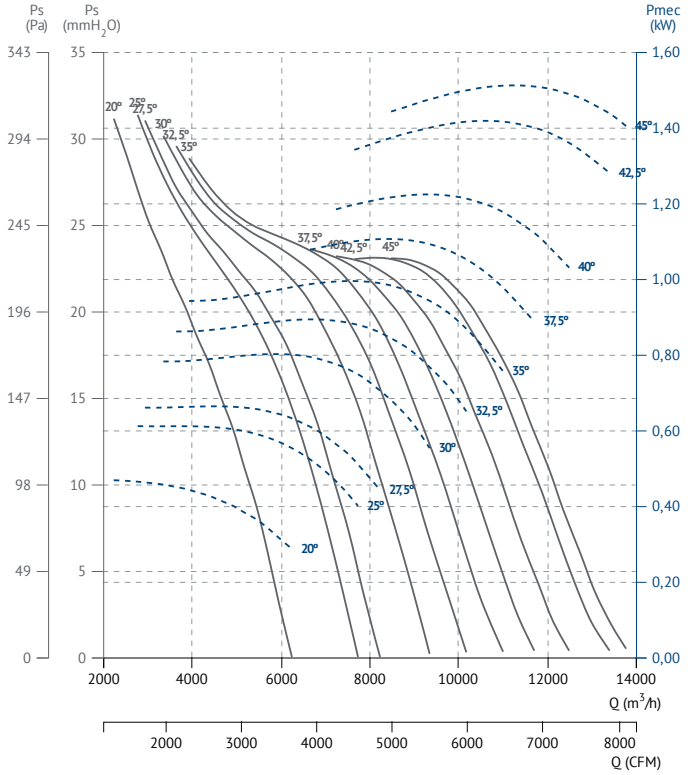

HBF 56 T6 (A2:9) F300

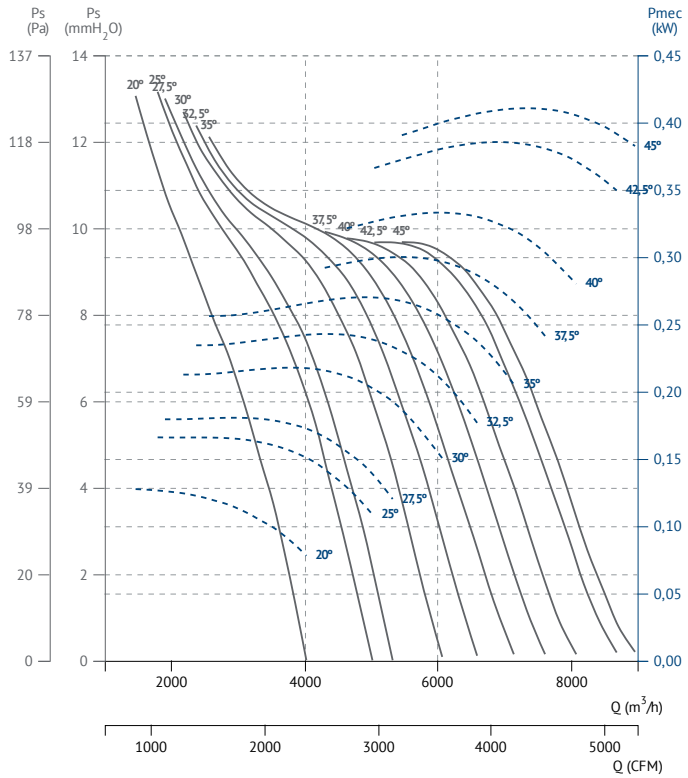

HBF 56 T6 (A2:6) F300

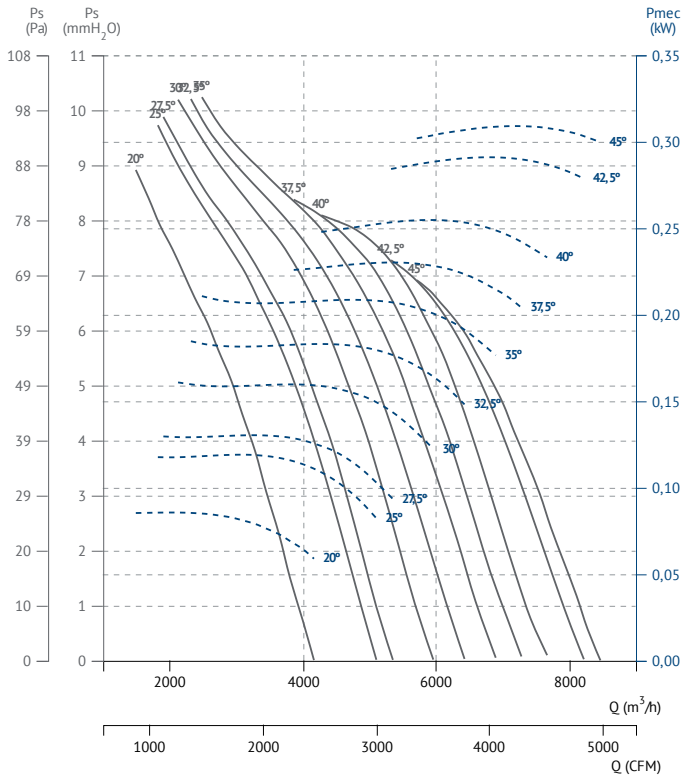

SMOKE EXHAUST/ INSIDE 400ºC/2h, 300ºC/2h, 200ºC/2h

Desenfumaje/ inmersos 400ºC/2h, 300ºC/2h, 200ºC/2h

Homologación oficial APPLUS según norma EN 12101-3:2015

HBF 63 T4 (A2:6) F300

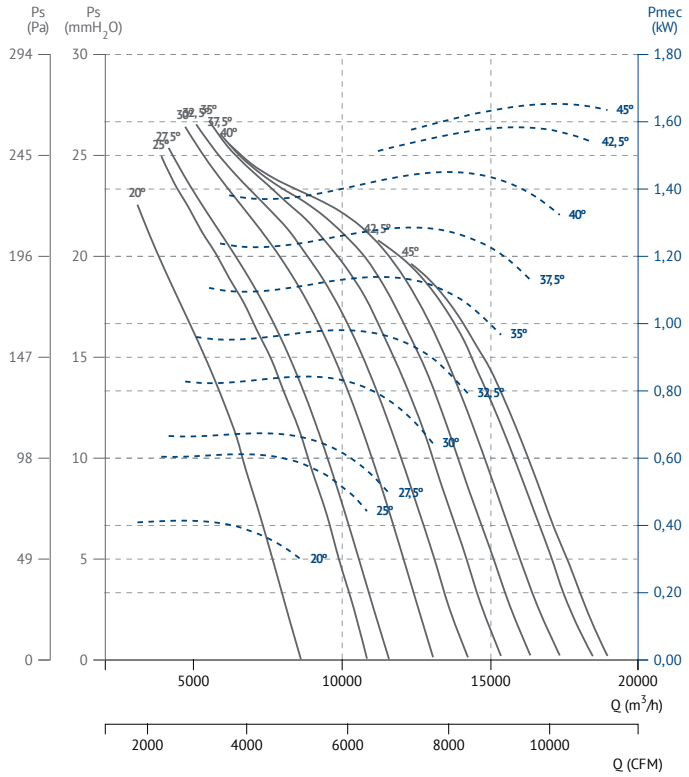

HBF 63 T4 (A2:9) F300

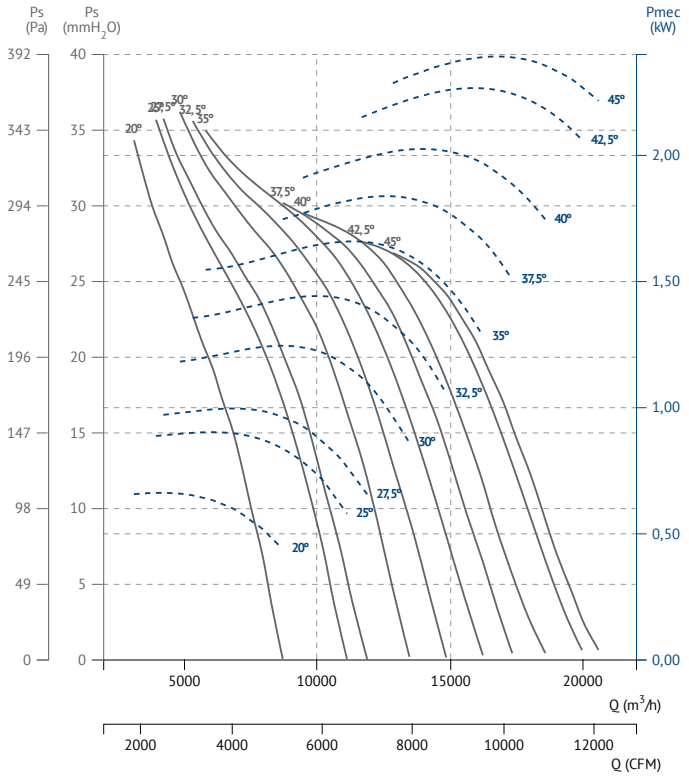

HBF 63 T6 (A2:6) F300

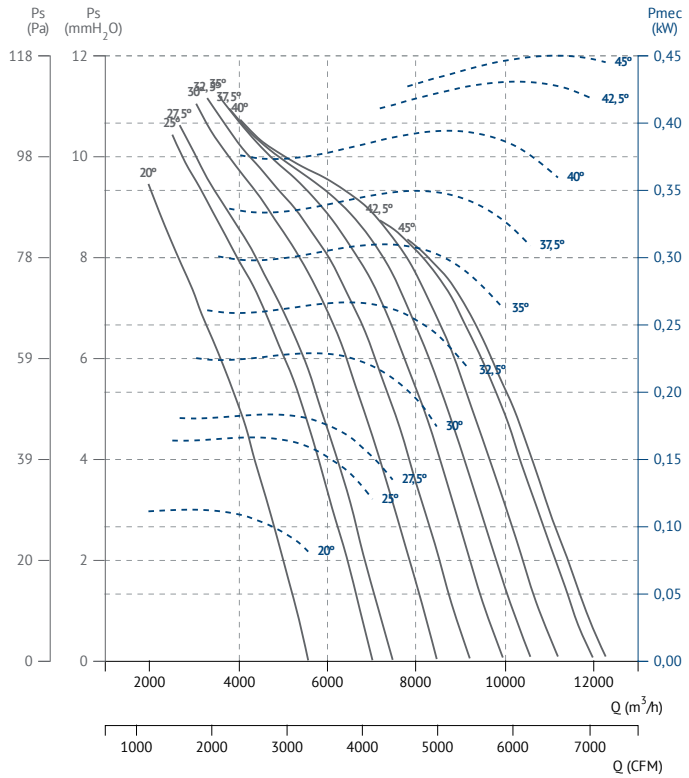

HBF 63 T6 (A2:9) F300

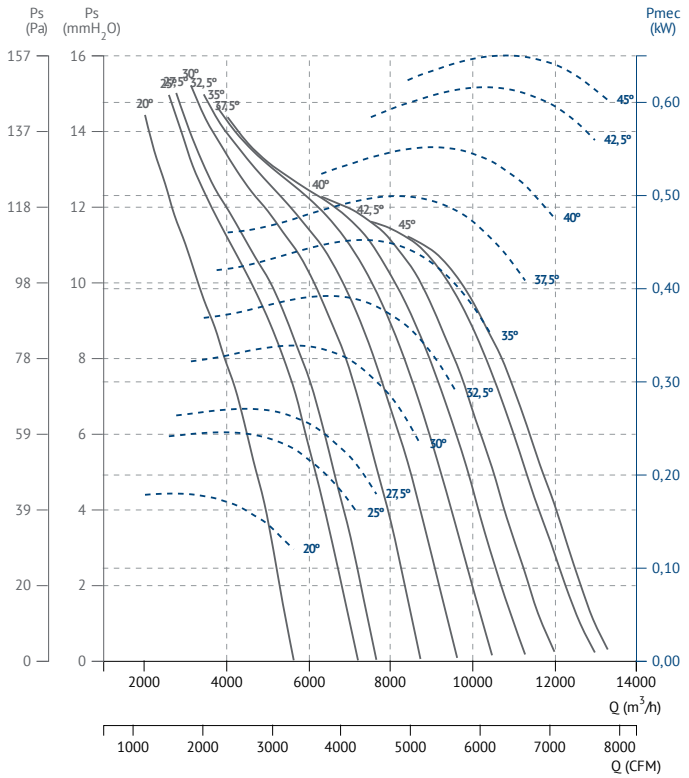

HBF 71 T4 (A2:6) F300

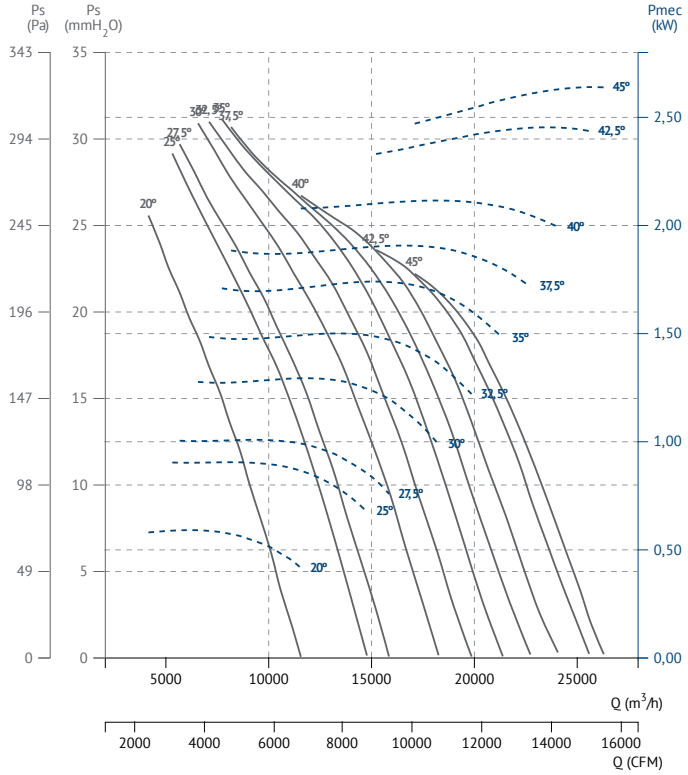

HBF 71 T4 (A2:9) F300

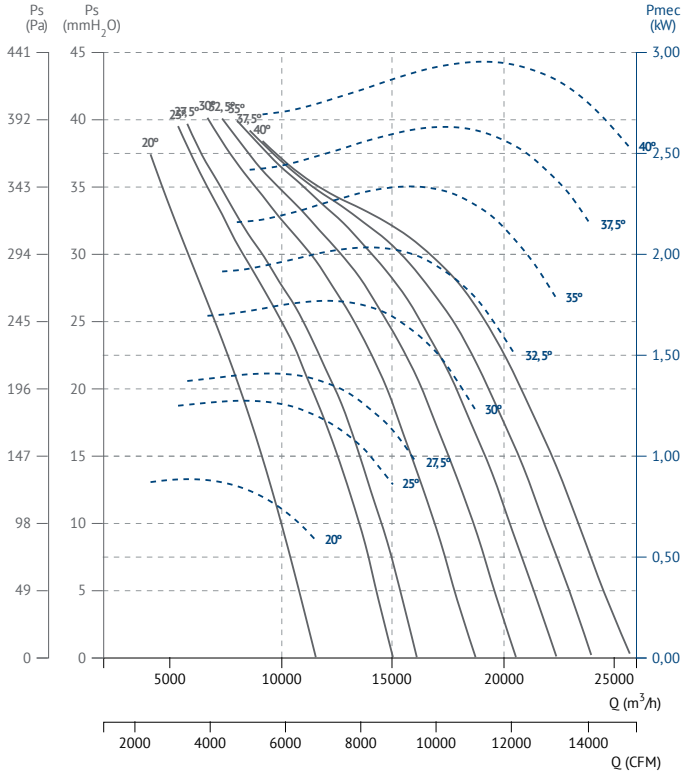

HBF 71 T6 (A2:6) F300

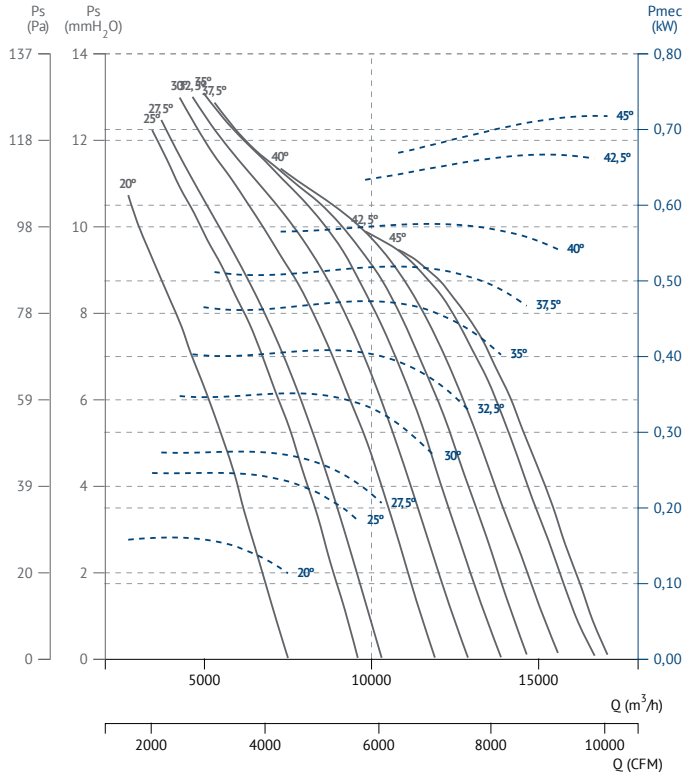

HBF 71 T6 (A2:9) F300

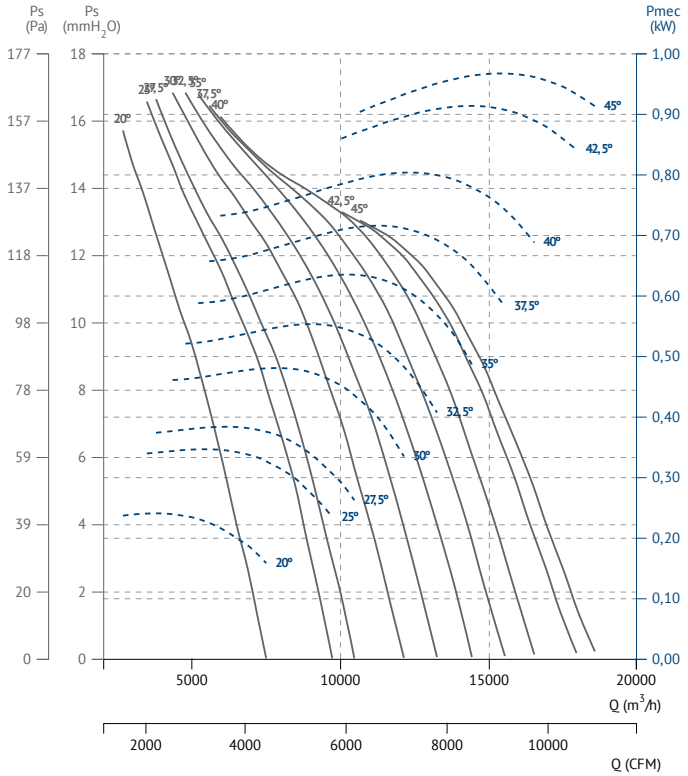

SMOKE EXHAUST/ INSIDE 400ºC/2h, 300ºC/2h, 200ºC/2h

Desenfumaje/ inmersos 400ºC/2h, 300ºC/2h, 200ºC/2h

Homologación oficial APPLUS según norma EN 12101-3:2015

HBF 80 T4 (A2:6) F300

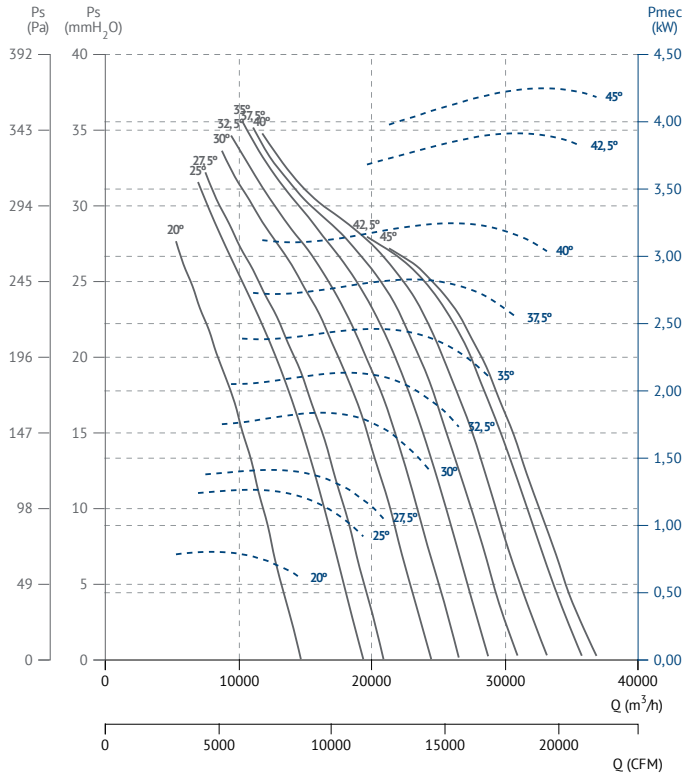

HBF 80 T4 (A2:9) F300

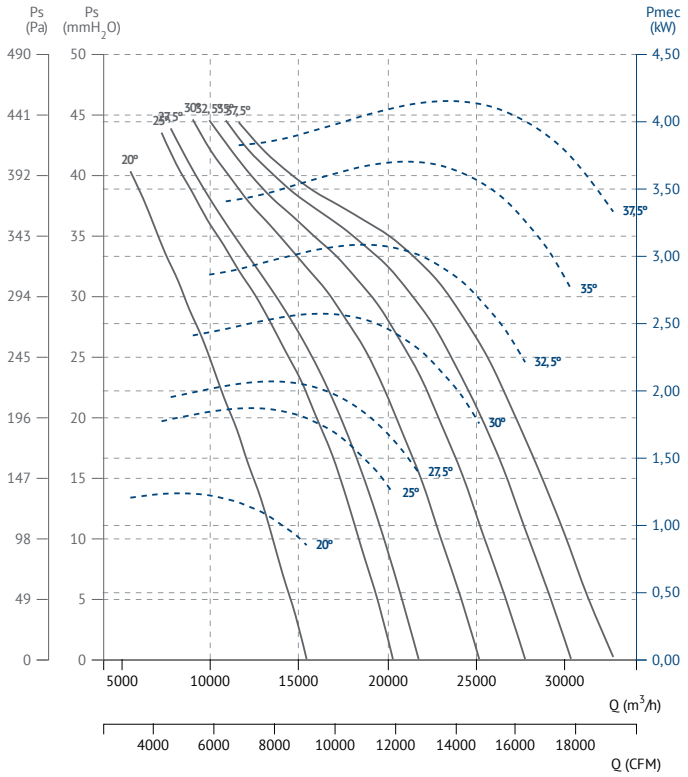

HBF 80 T6 (A2:6) F300

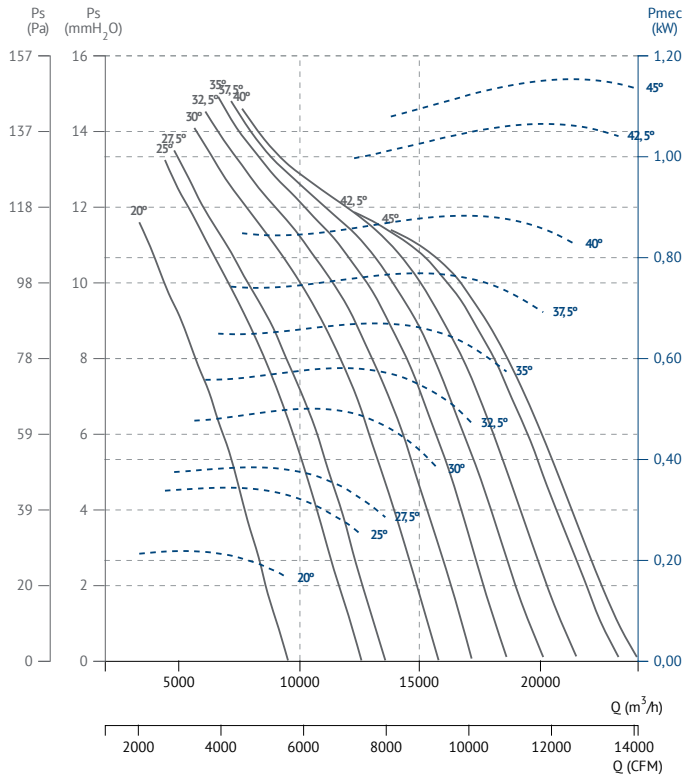

HBF 80 T6 (A2:9) F300

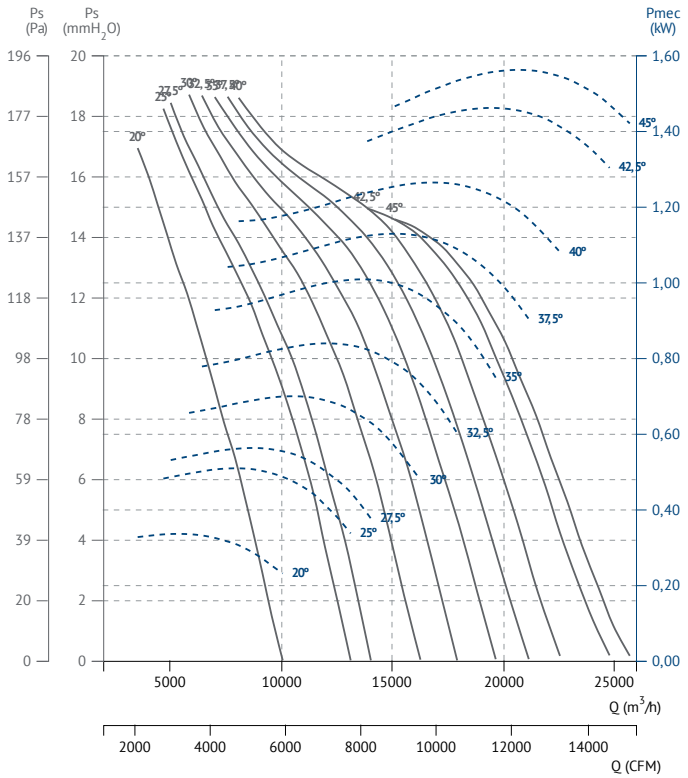

HBF 90 T4 (A6:3) F300

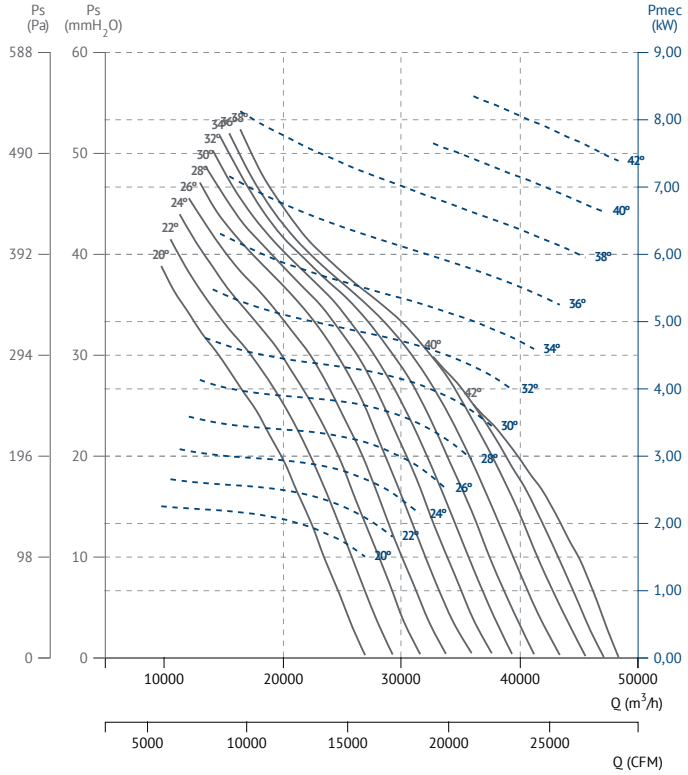

HBF 90 T4 (A6:6) F300

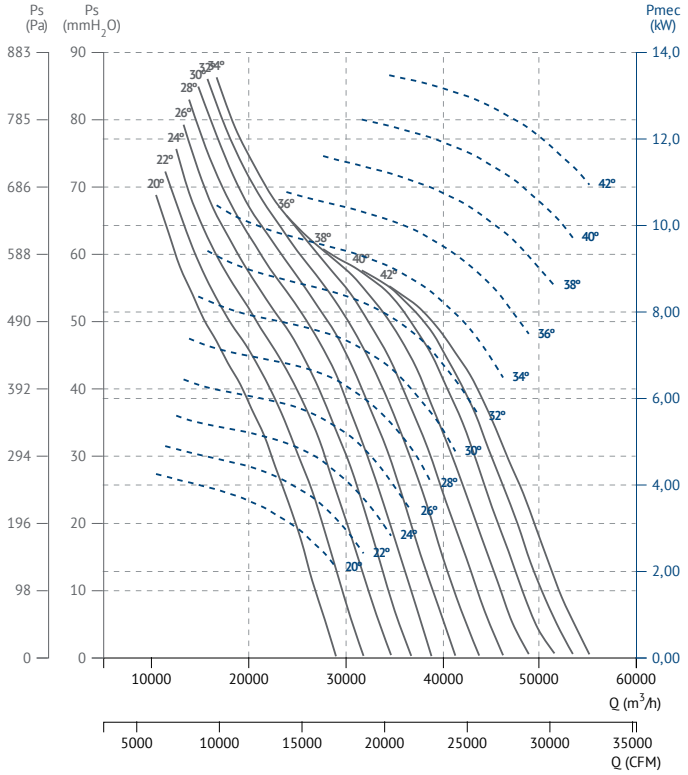

HBF 90 T6 (A6:3) F300

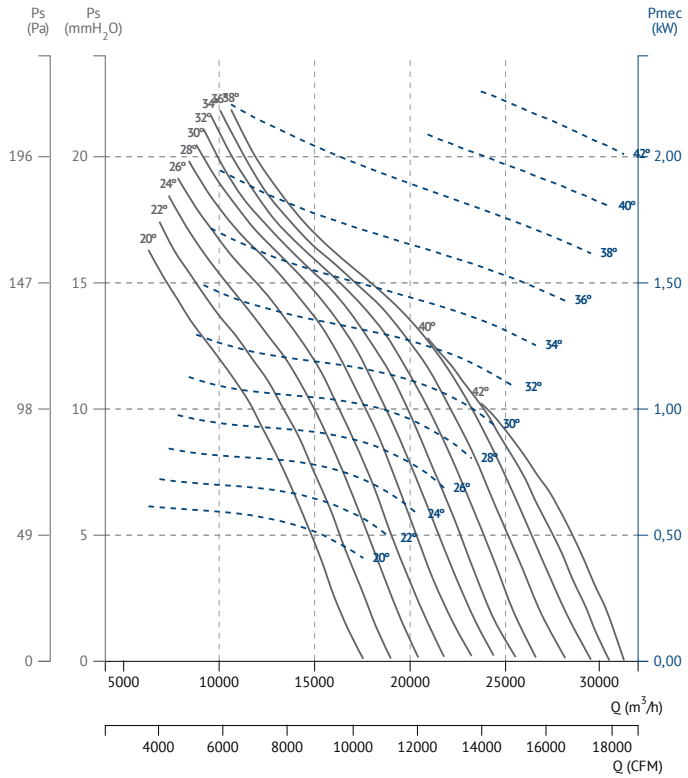

HBF 90 T6 (A6:6) F300

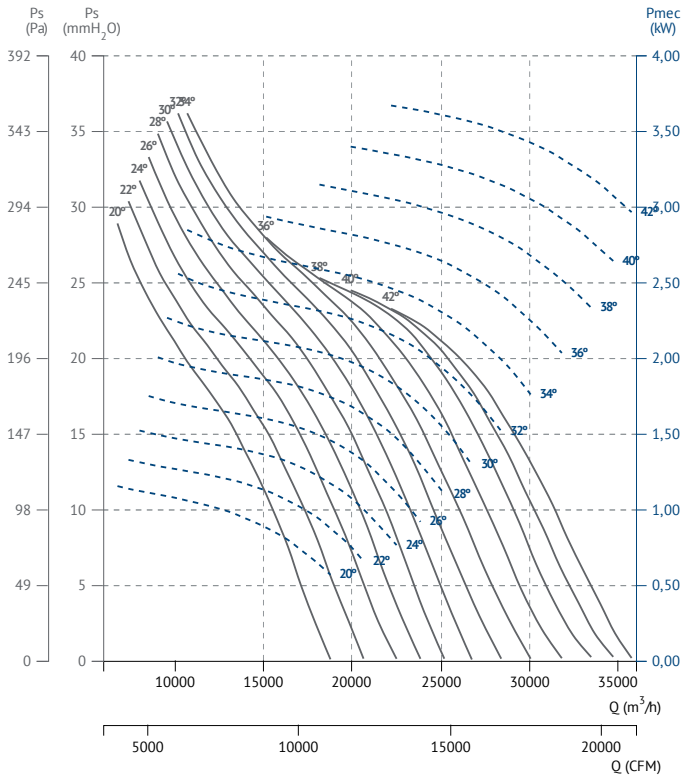

SMOKE EXHAUST/ INSIDE 400ºC/2h, 300ºC/2h, 200ºC/2h

Desenfumaje/ inmersos 400ºC/2h, 300ºC/2h, 200ºC/2h

Homologación oficial APPLUS según norma EN 12101-3:2015

HBF 100 T4 (A6:3) F300

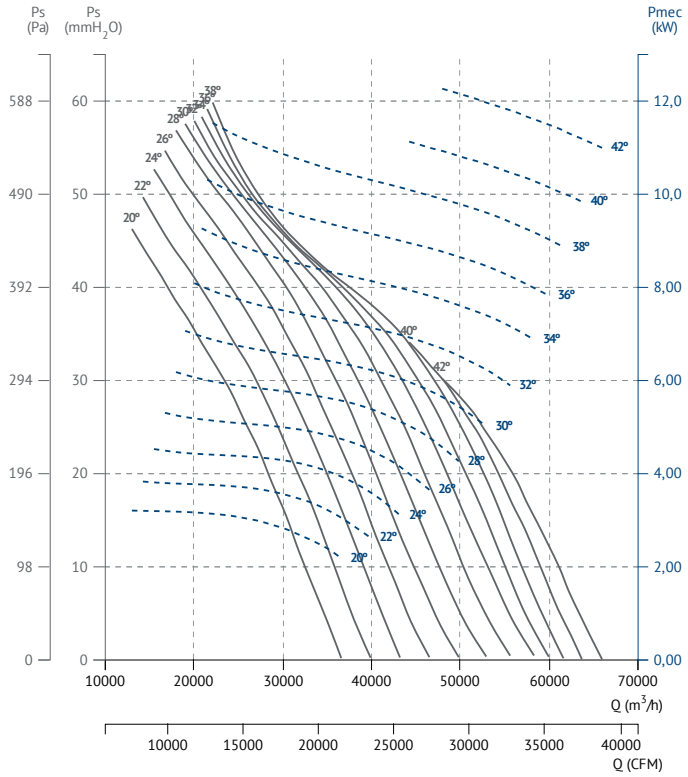

HBF 100 T4 (A6:6) F300

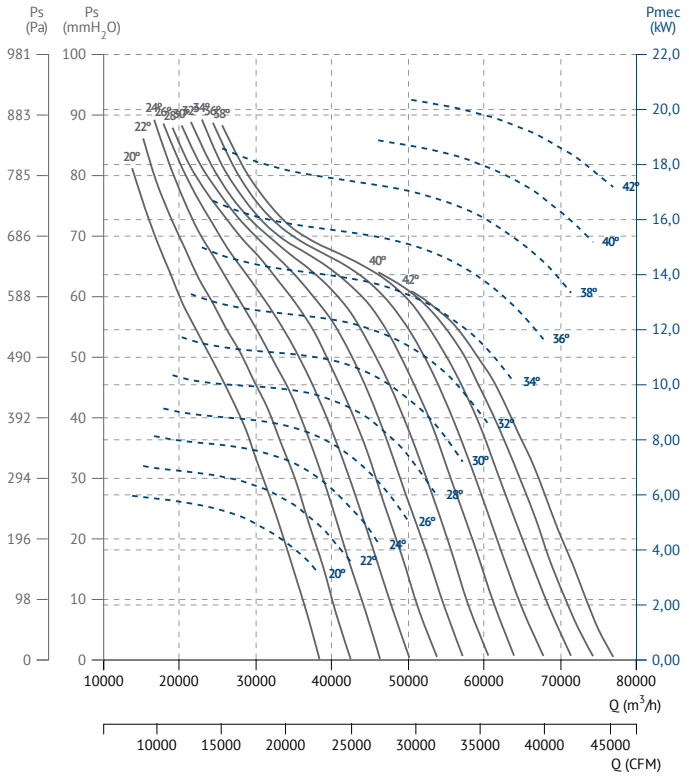

HBF 100 T6 (A6:6) F300

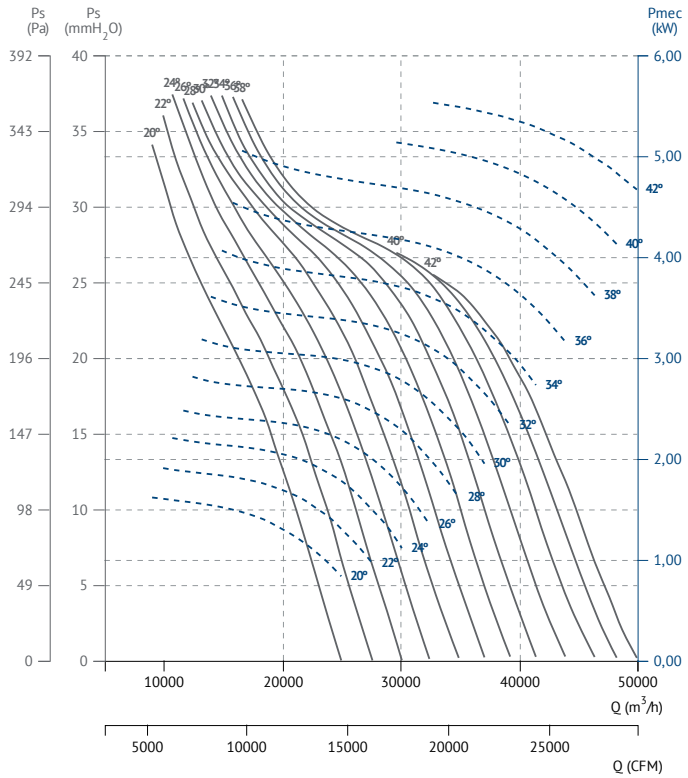

HBF 100 T6 (A6:3) F300

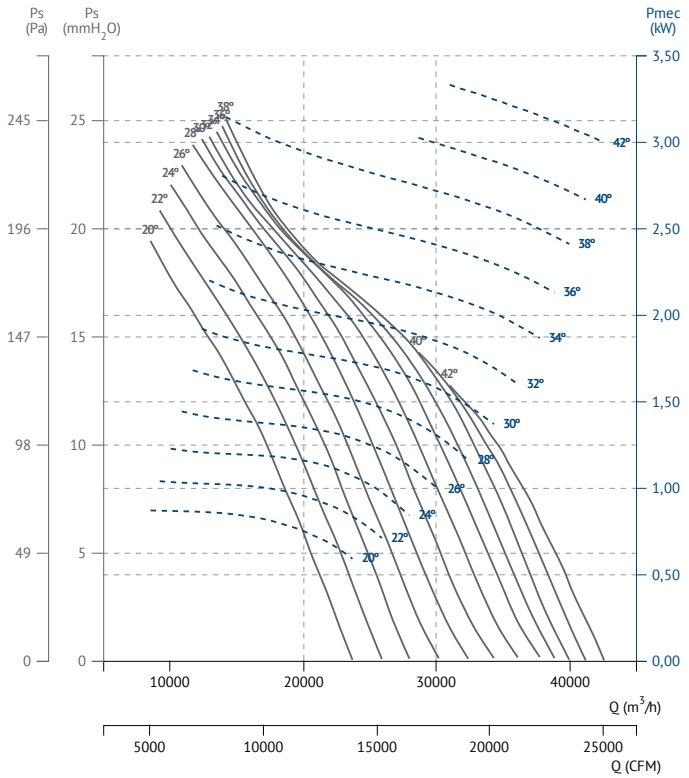

HBF 112 T4 (A6:3) F300

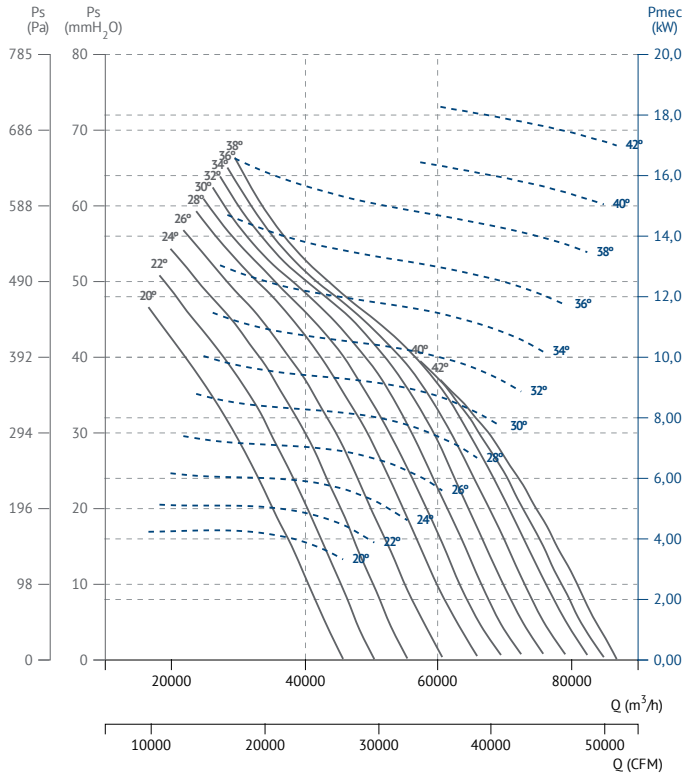

HBF 112 T4 (A6:6) F300

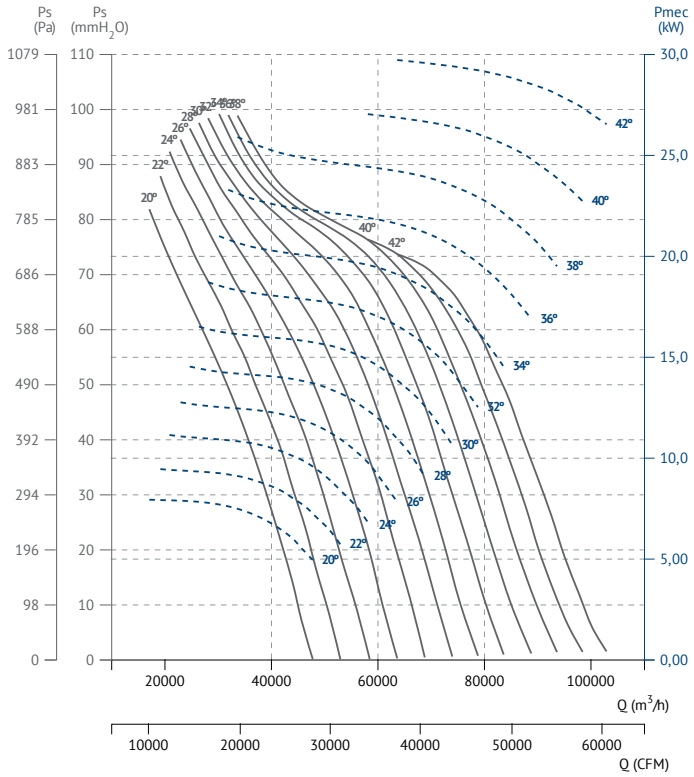

HBF 112 T6 (A6:3) F300

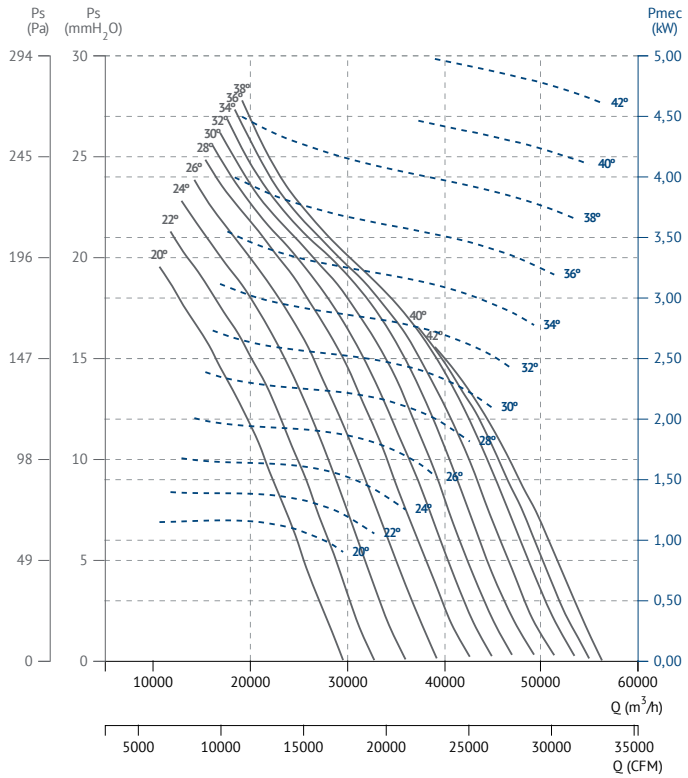

HBF 112 T6 (A6:6) F300

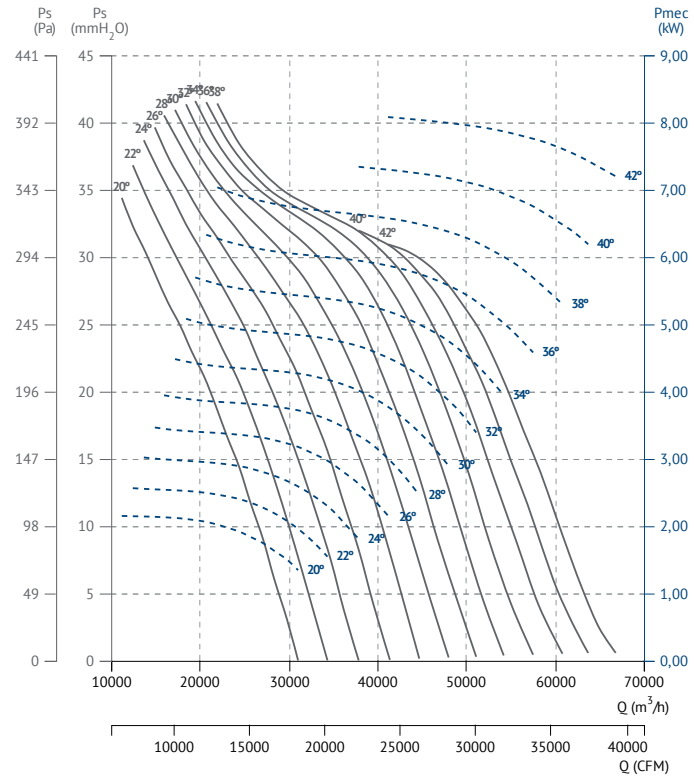

SMOKE EXHAUST/ INSIDE 400ºC/2h, 300ºC/2h, 200ºC/2h

Desenfumaje/ inmersos 400ºC/2h, 300ºC/2h, 200ºC/2h

Homologación oficial APPLUS según norma EN 12101-3:2015

HBF 125 T4 (A6:3) F300

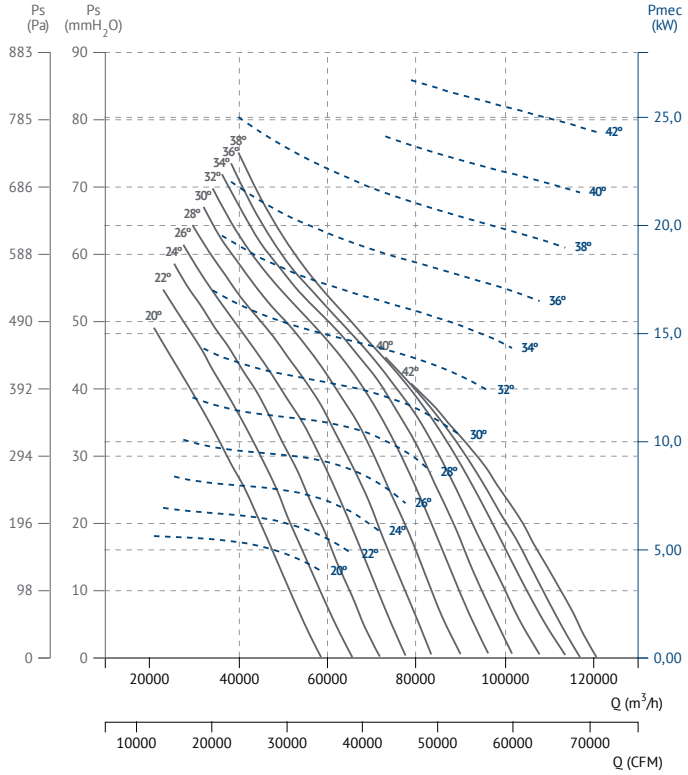

HBF 125 T4 (A6:6) F300

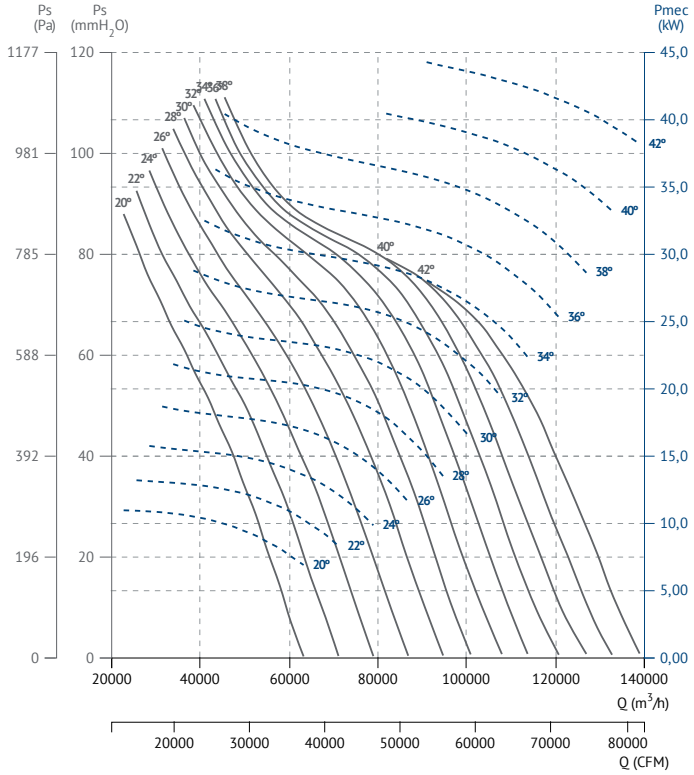

HBF 125 T6 (A6:3) F300

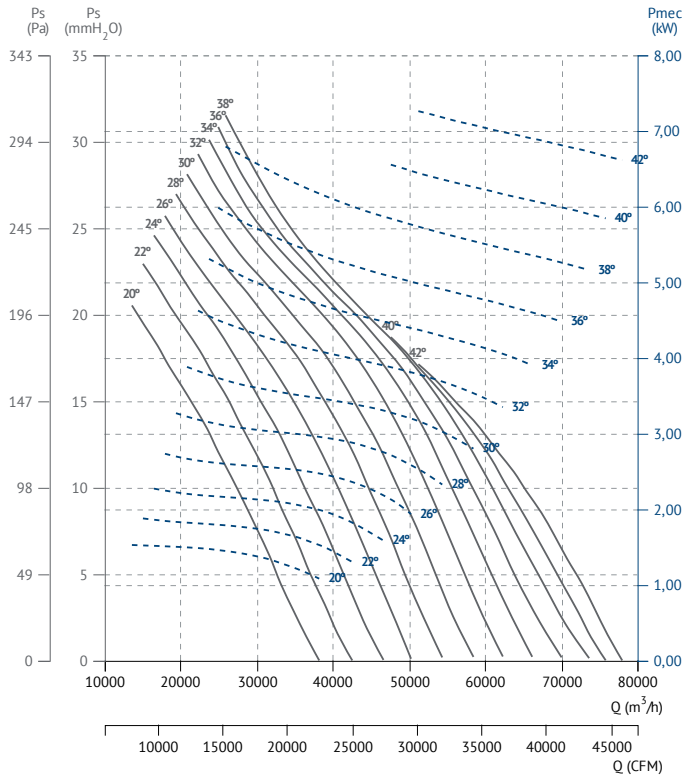

HBF 125 T6 (A6:6) F300

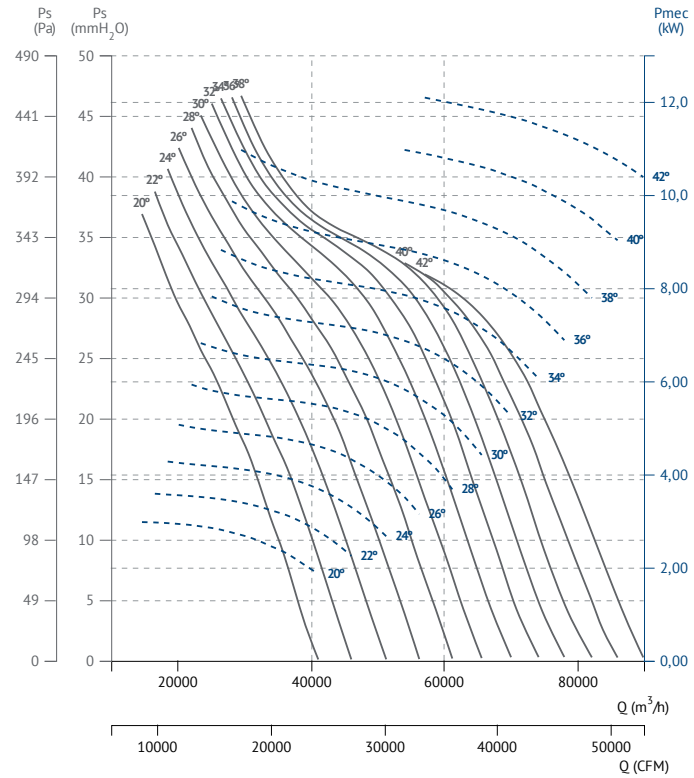

HBF F200

Axial fan F200

Ventilador helicoidal F200



CE 0370
HBF/HBFX F200
Nº Certificación:
0370-CPR-3223

+ info 60 Hz

MANUFACTURING FEATURES

- Axial fan with circular reinforced frame.
- Modular motor-impeller assembly.
- Impeller in aluminum injection with reinforced body. Protected against corrosion by powder coating of polyester resin.
- HBFX with protection ring made of aluminium.
- Standard asynchronous squirrel cage motor with IP-55 protection and Class F insulation certified 200ºC/2h. Standard voltages 230/400V 50Hz in three phase motors up to 3kW and 400/690V 50Hz for higher powers. IE3 efficiency motor from 0,75kW up to 45kW in single speed.

APPLICATIONS

Designed for wall or duct installation, they are suitable for:

- Smoke emergency exhaust with motor inside the hazardous area.
- Maximum working temperature: 60ºC.

UNDER REQUEST

- B Form impeller (air flow from impeller to motor). 5% additional cost.
- 100% reversible impeller. 5% additional cost.

CARACTERÍSTICAS CONSTRUCTIVAS

- Ventilador helicoidal de marco redondo reforzado.
- Montaje modular del conjunto motor hélice.
- Hélice en inyección de aluminio con nervio intermedio. Protegidos contra la corrosión mediante recubrimiento en polvo de resina de poliéster.
- Anillo de protección en aluminio para HBFX.
- Motor asíncrono normalizado de jaula de ardilla con protección IP-55 y aislamiento clase F certificado 200ºC/2h. Voltajes estándar 230/400V 50Hz para motores trifásicos hasta 3kW y 400/690V 50Hz para potencias superiores. Motor de eficiencia IE3 desde 0,75kW hasta 45kW de una velocidad.

APLICACIONES

Diseñados para montaje en pared o en conducto, son indicados para:

- Extracción de humo en caso de incendio estando el motor dentro de la zona de riesgo.
- Temperatura máxima de trabajo en continuo: 60ºC.

BAJO DEMANDA

- Hélice impelente (sentido de aire hélice-motor). Incremento 5% sobre PVP.
- Hélice reversible 100%. Incremento 5% sobre PVP.

ACCESSORIES / accesorios



INT
Interruptor de corte
Safety switch



PC2
Rejilla de sobrepresión antirretorno
Overpressure damper for facade



INT 400
Interruptor selector de velocidad
Speed selector switch



SFC
Variador de velocidad frecuencial
Frecuency speed controller



RP0
Rejilla protección impulsión
Outlet protection guard



RP1
Rejilla protección aspiración
Inlet protection guard



AC
Brida conexión
Conection flange



BA-400
Brida antivibratoria 400ºC/2h
Flexible flange 400ºC/2H



MC HB
Marco soporte cuadrado para HB
Square mounting frame for HB



JE 45
Junta elástica
Flexible joint



BAD
Brida de acoplamiento circular-circular
Circular-Circular coupling flange

THREE PHASE RANGE / serie trifásica

4 POLE / 4 polos

Model	Angle	Min. Rat. power kW	Max. Rat. power kW	Air flow m³/h	Sound dB (A) **	Weight kg *	Connection diagram
HBF 45 T4 (A2:6) F200	20º - 45º	0,55	0,75	6.640	55	14	1
HBF 45 T4 (A2:9) F200	20º - 45º	0,55	0,75	7.000	55	14,50	1
HBF 50 T4 (A2:6) F200	20º - 45º	0,55	1,50	9.460	59	18,20	1
HBF 50 T4 (A2:9) F200	20º - 45º	0,55	1,50	9.150	59	18,70	1
HBF 56 T4 (A2:6) F200	20º - 45º	0,55	2,20	13.110	61	20,80	1
HBF 56 T4 (A2:9) F200	20º - 45º	0,55	2,20	13.810	61	21,30	1
HBF 63 T4 (A2:6) F200	20º - 45º	0,55	3	19.010	63	24,60	1
HBF 63 T4 (A2:9) F200	20º - 45º	0,55	3	20.610	63	25,20	1
HBF 71 T4 (A2:6) F200	20º - 45º	0,55	4	26.410	66	28,60	1
HBF 71 T4 (A2:9) F200	20º - 45º	0,55	4	25.700	68	29,20	1
HBF 80 T4 (A2:6) F200	20º - 45º	1,10	7,50	37.010	68	34	1
HBF 80 T4 (A2:9) F200	20º - 45º	1,10	7,50	32.700	73	34,60	1
HBF 90 T4 (A6:3) F200	20º - 42º	3	15	48.510	76	55,30	1
HBF 90 T4 (A6:6) F200	20º - 42º	3	15	55.210	77	60,70	1
HBF 100 T4 (A6:3) F200	20º - 42º	5,50	22	66.010	77	67,60	1
HBF 100 T4 (A6:6) F200	20º - 42º	5,50	22	77.010	81	73,70	1
HBF 112 T4 (A6:3) F200	20º - 42º	5,50	37	87.010	79	76,50	1
HBF 112 T4 (A6:6) F200	20º - 42º	5,50	37	103.010	84	83,20	1
HBF 125 T4 (A6:3) F200	20º - 42º	7,50	45	121.010	84	86,40	1
HBF 125 T4 (A6:6) F200	20º - 42º	7,50	45	139.010	87	93,70	1

6 POLE / 6 polos

Model	Angle	Min. Rat. power kW	Max. Rat. power kW	Air flow m³/h	Sound dB (A) **	Weight kg *	Connection diagram
HBF 45 T6 (A2:6) F200	20º - 45º	0,55	0,55	4.310	46	14	1
HBF 45 T6 (A2:9) F200	20º - 45º	0,55	0,55	4.540	46	14,50	1
HBF 50 T6 (A2:6) F200	20º - 45º	0,55	0,55	6.130	49	18,20	1
HBF 50 T6 (A2:9) F200	20º - 45º	0,55	0,55	6.550	49	18,70	1
HBF 56 T6 (A2:6) F200	20º - 45º	0,55	0,55	8.480	51	20,80	1
HBF 56 T6 (A2:9) F200	20º - 45º	0,55	0,55	8.970	51	21,30	1
HBF 63 T6 (A2:6) F200	20º - 45º	0,55	0,75	12.310	54	24,60	1
HBF 63 T6 (A2:9) F200	20º - 45º	0,55	0,75	13.310	54	25,20	1
HBF 71 T6 (A2:6) F200	20º - 45º	0,55	1,50	17.110	57	28,60	1
HBF 71 T6 (A2:9) F200	20º - 45º	0,55	1,50	18.610	59	29,20	1
HBF 80 T6 (A2:6) F200	20º - 45º	0,55	2,20	24.010	58	34	1
HBF 80 T6 (A2:9) F200	20º - 45º	0,55	2,20	25.710	64	34,60	1
HBF 90 T6 (A6:3) F200	20º - 42º	0,75	4	31.410	66	55,30	1
HBF 90 T6 (A6:6) F200	20º - 42º	0,75	4	35.810	67	60,70	1
HBF 100 T6 (A6:3) F200	20º - 42º	3	7,50	42.710	67	67,60	1
HBF 100 T6 (A6:6) F200	20º - 42º	3	7,50	49.910	71	73,70	1
HBF 112 T6 (A6:3) F200	20º - 42º	3	11	56.410	69	76,50	1
HBF 112 T6 (A6:6) F200	20º - 42º	3	11	66.810	74	83,20	1
HBF 125 T6 (A6:3) F200	20º - 42º	3	22	78.110	74	86,40	1
HBF 125 T6 (A6:6) F200	20º - 42º	3	22	89.910	78	93,70	1

THREE PHASE RANGE 2 SPEEDS / serie trifásica 2 velocidades

4/8 POLE / 4/8 polos

Model	Angle	Min. Rat. power kW	Max. Rat. power kW	Air flow m³/h	Sound dB (A) **	Weight kg *	Connection diagram
HBF 45 T4/T8 (A2:6) F200	20º - 45º	0,60	0,80	6.640	55	14	2
HBF 45 T4/T8 (A2:9) F200	20º - 45º	0,60	0,80	7.000	55	14,50	2
HBF 50 T4/T8 (A2:6) F200	20º - 45º	0,60	1,20	9.460	59	18,20	2
HBF 50 T4/T8 (A2:9) F200	20º - 45º	0,60	1,20	9.150	59	18,70	2
HBF 56 T4/T8 (A2:6) F200	20º - 45º	0,60	2,80	13.110	61	20,80	2
HBF 56 T4/T8 (A2:9) F200	20º - 45º	0,60	2,80	13.810	61	21,30	2
HBF 63 T4/T8 (A2:6) F200	20º - 45º	0,60	2,80	19.010	63	24,60	2
HBF 63 T4/T8 (A2:9) F200	20º - 45º	0,60	2,80	20.610	63	25,20	2
HBF 71 T4/T8 (A2:6) F200	20º - 45º	0,60	3,80	26.410	66	28,60	2
HBF 71 T4/T8 (A2:9) F200	20º - 45º	0,60	3,80	25.700	68	29,20	2
HBF 80 T4/T8 (A2:6) F200	20º - 45º	1,20	7,20	37.010	68	34	2
HBF 80 T4/T8 (A2:9) F200	20º - 45º	1,20	7,20	32.700	73	34,60	2
HBF 90 T4/T8 (A6:3) F200	20º - 42º	2,20	14	48.510	76	55,30	2
HBF 90 T4/T8 (A6:6) F200	20º - 42º	2,20	14	55.210	77	60,70	2

SMOKE EXHAUST/ INSIDE 400ºC/2h, 300ºC/2h, 200ºC/2h

Desenfumaje/ inmersos 400ºC/2h, 300ºC/2h, 200ºC/2h

Homologación oficial APPLUS según norma EN 12101-3:2015

Model	Angle	Min. Rat. power kW	Max. Rat. power kW	Air flow m³/h	Sound dB (A) **	Weight kg *	Connection diagram
HBF 100 T4/T8 (A6:3) F200	20º - 42º	5	20	66.010	77	67,60	2
HBF 100 T4/T8 (A6:6) F200	20º - 42º	5	20	77.010	81	73,70	2
HBF 112 T4/T8 (A6:3) F200	20º - 42º	5	44	87.010	79	76,50	2
HBF 112 T4/T8 (A6:6) F200	20º - 42º	5	44	103.010	84	83,20	2
HBF 125 T4/T8 (A6:3) F200	20º - 42º	7,20	44	121.010	84	86,40	2
HBF 125 T4/T8 (A6:6) F200	20º - 42º	7,20	44	139.010	87	93,70	2

** Total sound pressure level at the point of maximum flow measured in dB(A) in the suction measured in free field at a distance of 6m from the source.
** Nivel de presión sonora total en el punto de caudal máximo medido en dB(A) en la aspiración, medido en campo libre a una distancia de 6m de la fuente.

DIMENSIONS / dimensiones

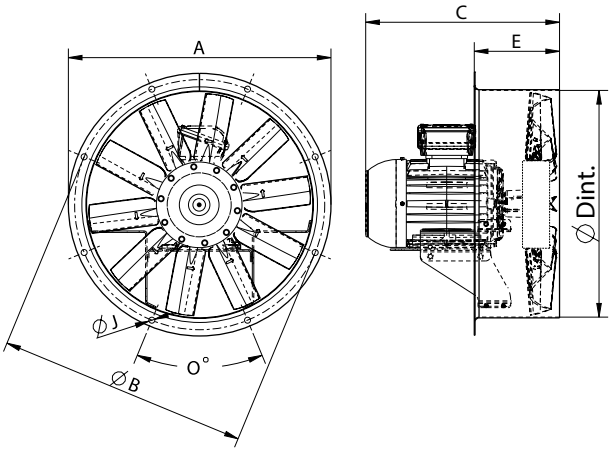

MODEL	O	ØA	ØB	ØD	ØJ	E
HBF 45	8X45º	525	500	452	12	340
HBF 50	12x30º	600	560	504	12	340
HBF 56	12X30º	646	620	559	12	340
HBF 63	12X30º	725	690	633	12	340
HBF 71	16x22,5º	802	770	715	12	340
HBF 80	16x22,5º	892	860	801	12	340
HBF 90	16x22,5º	1000	970	903.5	12	340
HBF 100	16x22,5º	1115	1070	1013	12	340
HBF 112	16x22,5º	1234	1190	1132	12	340
HBF 125	20x18º	1365	1320	1263	15	340

C' max. Aprox. (Consult motor size table / Consultar tabla tamaño constructivo motor)															
model	63	71	80	90S	90L	100L	112M	132S	132M	160M	160L	180M	180L	200	225
HBF 45	328	328	347	362	387	418	-	-	-	-	-	-	-	-	-
HBF 50	-	338	350	362	387	421	-	-	-	-	-	-	-	-	-
HBF 56	-	338	352	362	387	423	-	-	-	-	-	-	-	-	-
HBF 63	-	-	352	386	411	442	463	-	-	-	-	-	-	-	-
HBF 71	-	-	357	391	416	447	468	-	-	-	-	-	-	-	-
HBF 80	-	-	-	427	427	463	469	525	563	-	-	-	-	-	-
HBF 90	-	-	-	-	-	658	658	658	658	721	742	778	787	-	-
HBF 100	-	-	-	-	-	-	-	653	653	716	738	776	792	-	-
HBF 112	-	-	-	-	-	-	-	760	760	760	760	761	780	864	949
HBF 125	-	-	-	-	-	-	-	759	759	759	759	760	779	863	948

MOTOR SIZE DEPENDING ON POWER (1 SPEED) / TAMAÑOS CONSTRUCTIVOS DE MOTORES SEGÚN POTENCIA (1 VELOCIDAD)

	Kw																		
	0,075	0,09	0,12	0,18	0,25	0,37	0,55	0,75	1,1	1,5	2,2	3	4	5,5	7,5	11	15	18,5	22
M2-T2 (3000rpm)	-	56	56	63	63	71	71	80	80	90S	90L	100L	112M	132S	132S	160M	160M	160L	180M
M4-T4 (1500rpm)	56	56	63	63	71	71	80	80	90S	90L	100L	100L	112M	132S	132M	160M	160L	180M	180L
M6-T6 (1000rpm)	-	63	-	71	71	80	80	90S	90L	100L	112M	132S	132M	132M	160M	160L	180L	200L	200L
M8-T8 (750rpm)	-	71	71	80	80	90S	90L	100L	100L	112M	132S	132M	160M	160M	160L	180L	200L	225S	225M

CONNECTION DIAGRAMS / esquema de conexiones

❶ **THREE PHASE MOTORS 1 SPEED** / motores trifásicos 1 velocidad

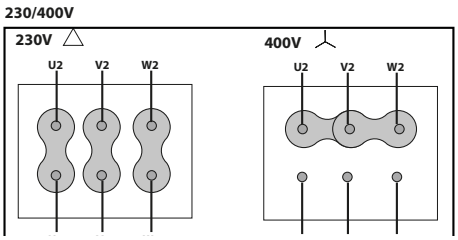

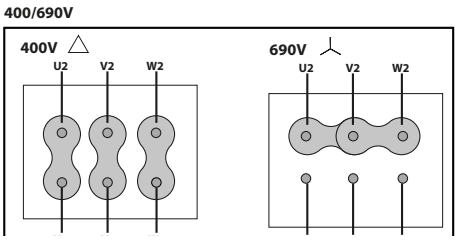

❷ **400V DAHLANDER**

LOW SPEED
VELOCIDAD BAJA

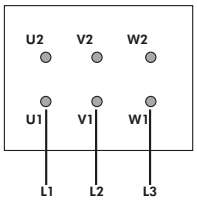

HIGH SPEED
VELOCIDAD ALTA

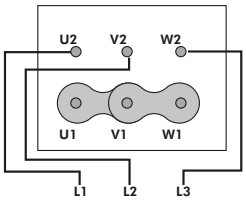

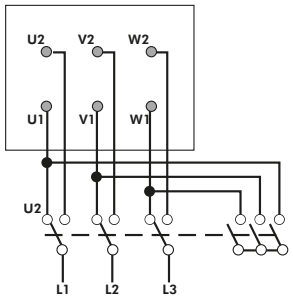

CONSULT / consultar - **HBF F300**

CHARACTERISTIC CURVES / curvas características pg.507

HCF/ HCFX F400

Short cased axial fan F400

Helicoidal tubular de camisa corta F400

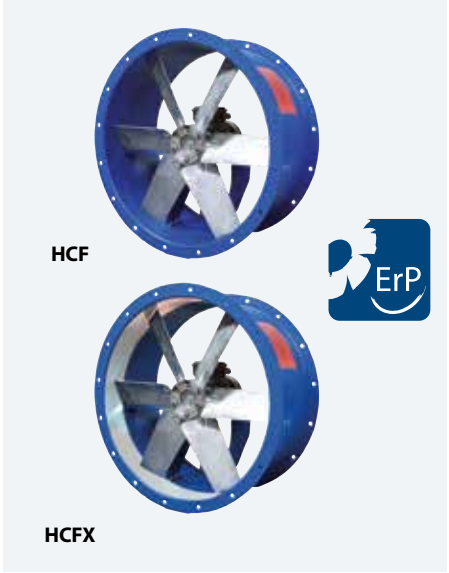

MANUFACTURING FEATURES

• Short cased reinforced fan manufactured in rolling steel sheet.
• Modular motor-impeller assembly.
• Impeller in aluminum injection with reinforced body. Protected against corrosion by powder coating of polyester resin.

HCF F400
• Standard asynchronous squirrel-cage motor. IP-55 protection and class H insulation certified 400ºC/2h. Manufactured with standard voltages 230/400V 50Hz in three phase motors up to 3kW and 400/690V 50Hz for higher powers. IE3 efficiency motor from 0,75kW up to 45kW in single speed.

HCFX F400
• With protection ring made of aluminium.
• ATEX II3G.
• Standard asynchronous squirrel-cage motor. IP-55 protection and class H insulation certified 400ºC/2h. Manufactured with standard voltages 230/400V 50Hz in three phase motors up to 3kW and 400/690V 50Hz for higher powers. IE3 efficiency motor from 0,75kW up to 45kW in single speed.

APPLICATIONS

Designed for duct installation, they are suitable for:
• Smoke emergency exhaust with motor inside the hazardous area.
• Maximum working temperature: 60ºC.

UNDER REQUEST

• B-form impeller (air from impeller to motor). 5% additional cost.
• 100% reversible impeller. 5% additional cost.
• Different polarities.

CARACTERÍSTICAS CONSTRUCTIVAS

• Ventilador tubular de camisa corta y estructura reforzada.
• Montaje modular del conjunto motor hélice.
• Hélice en inyección de aluminio. Protegidos contra la corrosión mediante recubrimiento en polvo de resina de poliéster.

HCF F400
• Motor asíncrono normalizado de jaula de ardilla con protección IP-55 y aislamiento clase H certificado 400ºC/2h. Voltajes estándar 230/400V 50Hz para motores trifásicos hasta 3kW y 400/690V 50Hz para potencias superiores. Motor de eficiencia IE3 desde 0,75kW hasta 45kW de una velocidad.

HCFX F400
• Anillo de protección en aluminio.
• ATEX II3G.
• Motor asíncrono normalizado de jaula de ardilla con protección IP-55 y aislamiento clase H certificado 400ºC/2h. Voltajes estándar 230/400V 50Hz para motores trifásicos hasta 3kW y 400/690V 50Hz para potencias superiores. Motor de eficiencia IE3 desde 0,75kW hasta 45kW de una velocidad.

APLICACIONES

Diseñados para instalación en conducto, son indicados para:
• Extracción de humo en caso de incendio estando el motor dentro de la zona de riesgo.
• Temperatura máxima de trabajo en continuo: 60ºC..

BAJO DEMANDA

• Hélice impelente (sentido de aire hélice-motor). Incremento 5% sobre PVP
• Hélice reversible 100%. Incremento 5% sobre PVP
• Distintas polaridades.

ACCESSORIES / accesorios



INT
Interruptor de corte
Safety switch



INT ATEX
Interruptor para funcionar en entornos ATEX
Switch for ATEX environments



INT 400
Interruptor selector de velocidad
Speed selector switch



SFC
Variador de velocidad frecuencial
Frecuency speed controller



RP0
Rejilla de protección
Outlet protection guard



RP1
Rejilla protección aspiración
Inlet protection guard



AC
Brida conexión
Conection flange



BAD
Brida antivibratoria circular-circular
Coupling flange



JE 45
Junta elástica
Flexible joint



PC2
Rejilla de sobrepresión antirretorno
Overpressure damper for facade



BA-400
Brida antivibratoria 400ºC/2h
Flexible flange 400ºC/2H

SMOKE EXHAUST/ INSIDE 400ºC/2h, 300ºC/2h, 200ºC/2h

Desenfumaje/ inmersos 400ºC/2h, 300ºC/2h, 200ºC/2h

Homologación oficial APPLUS según norma EN 12101-3:2015

THREE PHASE RANGE / serie trifásica

4 POLE/ 4 polos

Model	Angle	Min. Rat. power kW	Max. Rat. power kW	Air flow m³/h	Sound dB (A) **	Weight kg *	Connection diagram
HCF 45 T4 (A5:6) F400	20º - 42,5º	0,75	0,75	6.170	51	16,3	1
HCF 50 T4 (A5:6) F400	25º - 45º	0,75	0,75	9.180	55	21,1	1
HCF 56 T4 (A5:6) F400	20º - 45º	0,75	1,5	14.480	70	23,8	1
HCF 63 T4 (A5:6) F400	20º - 45º	0,75	2,2	20.110	74	27,8	1
HCF 71 T4 (A5:6) F400	20º - 45º	0,75	3	27.220	79	34,3	1
HCF 80 T4 (A5:6) F400	20º - 45º	2,2	4	37.370	76	39,6	1
HCF 90 T4 (A3:4) F400	20º - 42º	3	15	48.110	73	61,1	1
HCF 90 T4 (A3:8) F400	20º - 42º	3	15	54.810	78	66,2	1
HCF 100 T4 (A3:4) F400	20º - 42º	5,5	22	67.210	72	74,5	1
HCF 100 T4 (A3:8) F400	20º - 42º	5,5	22	77.810	81	80,1	1
HCF 112 T4 (A3:4) F400	20º - 42º	7,5	37	92.110	76	87,8	1
HCF 112 T4 (A3:8) F400	20º - 42º	7,5	37	104.010	83	93,9	1
HCF 125 T4 (A3:4) F400	20º - 42º	11	45	124.010	83	98,4	1
HCF 125 T4 (A3:8) F400	20º - 42º	11	45	141.010	89	105	1

6 POLE/ 6 polos

Model	Angle	Min. Rat. power kW	Max. Rat. power kW	Air flow m³/h	Sound dB (A) **	Weight kg *	Connection diagram
HCF 45 T6 (A5:6) F400	25º - 45º	0,75	0,75	4.060	42	16,3	1
HCF 50 T6 (A5:6) F400	25º - 45º	0,75	0,75	5.950	46	21,1	1
HCF 56 T6 (A5:6) F400	20º - 45º	0,75	0,75	9.660	67	23,8	1
HCF 63 T6 (A5:6) F400	20º - 45º	0,75	0,75	13.410	71	27,8	1
HCF 71 T6 (A5:6) F400	20º - 45º	0,75	0,75	18.150	76	34,3	1
HCF 80 T6 (A5:6) F400	20º - 45º	0,75	2,2	24.910	72	39,6	1
HCF 90 T6 (A3:4) F400	20º - 42º	1,5	5,5	31.210	63	61,1	1
HCF 90 T6 (A3:8) F400	20º - 42º	1,5	5,5	35.510	68	66,2	1
HCF 100 T6 (A3:4) F400	20º - 42º	1,5	7,5	43.610	63	74,5	1
HCF 100 T6 (A3:8) F400	20º - 42º	1,5	7,5	50.410	71	80,1	1
HCF 112 T6 (A3:4) F400	20º - 42º	2,2	11	59.710	66	87,8	1
HCF 112 T6 (A3:8) F400	20º - 42º	2,2	11	67.610	73	93,9	1
HCF 125 T6 (A3:4) F400	20º - 42º	3	15	80.610	73	98,4	1
HCF 125 T6 (A3:8) F400	20º - 42º	3	15	91.410	80	105	1

THREE PHASE RANGE 2 SPEEDS / serie trifásica 2 velocidades

4/8 POLE / 4/8 polos

Model	Angle	Min. Rat. power kW	Max. Rat. power kW	Air flow m³/h	Sound dB (A) **	Weight kg *	Connection diagram
HCF 45 T4/T8 (A5:6) F400	20º - 45º	0,6	1,6	7.310	51	16,3	1
HCF 50 T4/T8 (A5:6) F400	20º - 45º	0,6	1,6	10.210	55	21,1	1
HCF 56 T4/T8 (A5:6) F400	20º - 45º	0,6	2,8	14.480	70	23,8	2
HCF 63 T4/T8 (A5:6) F400	20º - 45º	0,6	2,8	20.110	74	27,8	2
HCF 71 T4/T8 (A5:6) F400	20º - 45º	0,6	4	27.220	79	34,3	2
HCF 80 T4/T8 (A5:6) F400	20º - 45º	1,2	7,5	37.370	76	39,6	2
HCF 90 T4/T8 (A3:4) F400	20º - 42º	2,2	17	48.110	73	61,1	2
HCF 90 T4/T8 (A3:8) F400	20º - 42º	2,2	17	54.810	78	66,2	2
HCF 100 T4/T8 (A3:4) F400	20º - 42º	4	20	67.210	72	74,5	2
HCF 100 T4/T8 (A3:8) F400	20º - 42º	4	20	77.810	81	80,1	2
HCF 112 T4/T8 (A3:4) F400	20º - 42º	5,5	37	92.110	76	87,8	2
HCF 112 T4/T8 (A3:8) F400	20º - 42º	5,5	37	104.010	83	93,9	2
HCF 125 T4/T8 (A3:4) F400	20º - 42º	7,5	44	124.010	83	98,4	2
HCF 125 T4/T8 (A3:8) F400	20º - 42º	7,5	44	141.010	89	105	2

** Total sound pressure level at the point of maximum flow measured in dB(A) in the suction measured in free field at a distance of 6m from the source.
** Nivel de presión sonora total en el punto de caudal máximo medido en dB(A) en la aspiración, medido en campo libre a una distancia de 6m de la fuente.

DIMENSIONS / dimensiones

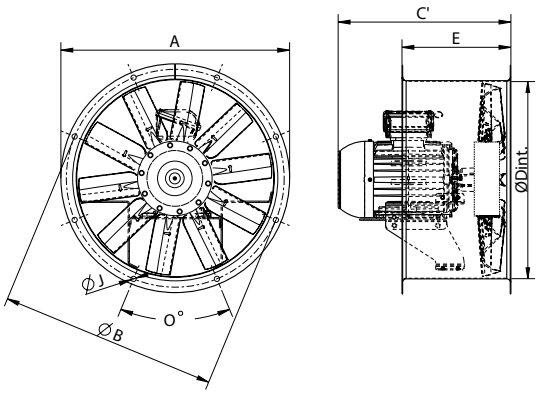

MODEL	ØA	ØB	ØD	E	ØI	O
HCF 45	525	500	452	250	12	8x45º
HCF 50	600	560	504	250	12	12x30º
HCF 56	646	620	559	250	12	12x30º
HCF 63	725	690	633	250	12	12x30º
HCF 71	802	770	715	350	12	16x22,5º
HCF 80	892	860	801	350	12	16x22,5º
HCF 90	1000	970	903,5	425	12	16x22,5º
HCF 100	1115	1070	1013	425	12	16x22,5º
HCF 112	1234	1190	1132	500	12	16x22,5º
HCF 125	1365	1320	1263	500	15	20x18º

C' max. Aprox. (Consult motor size table / Consultar tabla tamaño constructivo motor)															
model	63	71	80	90S	90L	100L	112M	132S	132M	160M	160L	180M	180L	200	225
HCF 35	308	311	340	-	-	-	-	-	-	-	-	-	-	-	-
HCF 40	-	311	345	361,5	387	-	-	-	-	-	-	-	-	-	-
HCF 45	338	348	357	372	397	428	-	-	-	-	-	-	-	-	-
HCF 50	-	348	360	372	397	428	-	-	-	-	-	-	-	-	-
HCF 56	-	348	362	372	397	433	-	-	-	-	-	-	-	-	-
HCF 63	-	-	359	393	398	450	471	-	-	-	-	-	-	-	-
HCF 71	-	-	362	396	421	452	473	-	-	-	-	-	-	-	-
HCF 80	-	-	-	445	445	476	477	533	571	-	-	-	-	-	-
HCF 90	-	-	-	-	-	655	655	655	655	718	762	756	794	-	-
HCF 100	-	-	-	-	-	-	-	655	655	718	762	756	794	-	-
HCF 112	-	-	-	-	-	-	-	765	765	765	772	766	804	869	954
HCF 125	-	-	-	-	-	-	-	765	765	765	772	766	804	869	954

Kw																			
	0,075	0,09	0,12	0,18	0,25	0,37	0,55	0,75	1,1	1,5	2,2	3	4	5,5	7,5	11	15	18,5	22
M2-T2 (3000rpm)	-	56	56	63	63	71	71	80	80	90S	90L	100L	112M	132S	132S	160M	160M	160L	180M
M4-T4 (1500rpm)	56	56	63	63	71	71	80	80	90S	90L	100L	100L	112M	132S	132M	160M	160L	180M	180L
M6-T6 (1000rpm)	-	63	-	71	71	80	80	90S	90L	100L	112M	132S	132M	132M	160M	160L	180L	200L	200L
M8-T8 (750rpm)	-	71	71	80	80	90S	90L	100L	100L	112M	132S	132M	160M	160M	160L	180L	200L	225S	225M

CONNECTION DIAGRAMS / esquema de conexiones

❶ **THREE PHASE MOTORS 1 SPEED** / motores trifásicos 1 velocidad

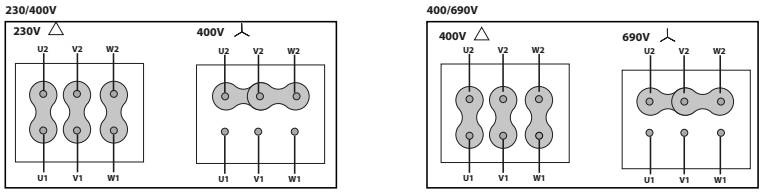

❷ **400V DAHLANDER**

LOW SPEED
VELOCIDAD BAJA

HIGH SPEED
VELOCIDAD ALTA

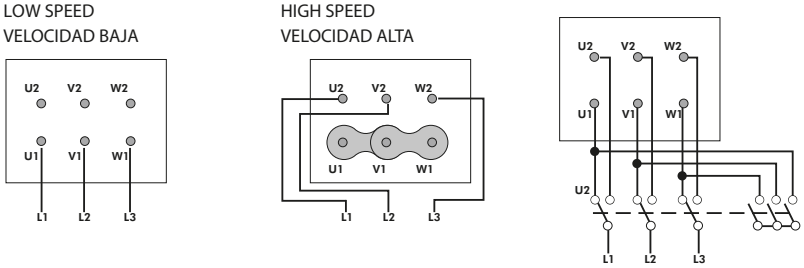

CONSULT / consultar - **HBF / HBFX F400**

CHARACTERISTIC CURVES / curvas características pg.497

HCF/ HCFX F300

Short cased axial fan F300

Helicoidal tubular de camisa corta F300



CE
0370
HCF F300 (60)
Certification Nr:
0370-CPR-2403

MANUFACTURING FEATURES

• Short cased reinforced fan manufactured in rolling steel sheet.
• Modular motor-impeller assembly.
• Impeller in aluminum injection with reinforced body. Protected against corrosion by powder coating of polyester resin.

HCF F300
• Standard asynchronous squirrel-cage motor. IP-55 protection and class H insulation certified 300ºC/2h. Manufactured with standard voltages 230/400V 50Hz in three phase motors up to 3kW and 400/690V 50Hz for higher powers. IE3 efficiency motor from 0,75kW up to 45kW in single speed.

HCFX F300
• With protection ring made of aluminium.
• ATEX II3G.
• Standard asynchronous squirrel-cage motor. IP-55 protection and class H insulation certified 300ºC/2h. Manufactured with standard voltages 230/400V 50Hz in three phase motors up to 3kW and 400/690V 50Hz for higher powers. IE3 efficiency motor from 0,75kW up to 45kW in single speed.

APPLICATIONS

Designed for duct installation, they are suitable for:
• Smoke emergency exhaust with motor inside the hazardous area.
• Maximum working temperature: 60ºC.

UNDER REQUEST

• B-form impeller (air from impeller to motor). 5% additional cost.
• 100% reversible impeller. 5% additional cost.
• Different polarities.

CARACTERÍSTICAS CONSTRUCTIVAS

• Ventilador tubular de camisa corta y estructura reforzada.
• Montaje modular del conjunto motor hélice.
• Hélice en inyección de aluminio. Protegidos contra la corrosión mediante recubrimiento en polvo de resina de poliéster.

HCF F300
• Motor asíncrono normalizado de jaula de ardilla con protección IP-55 y aislamiento clase H certificado 300ºC/2h. Voltajes estándar 230/400V 50Hz para motores trifásicos hasta 3kW y 400/690V 50Hz para potencias superiores. Motor de eficiencia IE3 desde 0,75kW hasta 45kW de una velocidad.

HCFX F300
• Anillo de protección en aluminio.
• ATEX II3G.
• Motor asíncrono normalizado de jaula de ardilla con protección IP-55 y aislamiento clase H certificado 300ºC/2h. Voltajes estándar 230/400V 50Hz para motores trifásicos hasta 3kW y 400/690V 50Hz para potencias superiores. Motor de eficiencia IE3 desde 0,75kW hasta 45kW de una velocidad.

APLICACIONES

Diseñados para instalación en conducto, son indicados para:
• Extracción de humo en caso de incendio estando el motor dentro de la zona de riesgo.
• Temperatura máxima de trabajo en continuo: 60ºC.

BAJO DEMANDA

• Hélice impelente (sentido de aire hélice-motor). Incremento 5% sobre PVP.
• Hélice reversible 100%. Incremento 5% sobre PVP.
• Distintas polaridades.

ACCESSORIES / accesorios



INT
Interruptor de corte
Safety switch



INT ATEX
Interruptor para funcionar en entornos ATEX
Switch for ATEX environments



INT 400
Interruptor selector de velocidad
Speed selector switch



SFC
Variador de velocidad frecuencial
Frecuency speed controller



RP0
Rejilla de protección
Outlet protection guard



RP1
Rejilla protección aspiración
Inlet protection guard



AC
Brida conexión
Conection flange



BAD
Brida antivibratoria circular-circular
Coupling flange



JE 45
Junta elástica
Flexible joint



PC2
Rejilla de sobrepresión antirretorno
Overpressure damper for facade



BA-400
Brida antivibratoria 400ºC/2h
Flexible flange 400ºC/2H

THREE PHASE RANGE / serie trifásica

4 POLE/ 4 polos

Model	Angle	Min. Rat. power kW	Max. Rat. power kW	Air flow m³/h	Sound dB (A) **	Weight kg *	Connection diagram
HCF 45 T4 (A2:6) F300	20º - 45º	0,55	0,75	6.640	55	15	1
HCF 45 T4 (A2:9) F300	20º - 45º	0,55	0,75	7.000	55	15,4	1
HCF 50 T4 (A2:6) F300	20º - 45º	0,55	1,1	9.460	59	19,6	1
HCF 50 T4 (A2:9) F300	20º - 45º	0,55	1,1	9.150	59	20,1	1
HCF 56 T4 (A2:6) F300	20º - 45º	0,55	2,2	13.110	61	22,1	1
HCF 56 T4 (A2:9) F300	20º - 45º	0,55	2,2	13.810	61	22,6	1
HCF 63 T4 (A2:6) F300	20º - 45º	0,55	3	19.010	63	26	1
HCF 63 T4 (A2:9) F300	20º - 45º	0,55	3	20.610	63	26,5	1
HCF 71 T4 (A2:6) F300	20º - 45º	0,75	4	26.410	66	32,2	1
HCF 71 T4 (A2:9) F300	20º - 45º	0,75	4	25.700	68	32,9	1
HCF 80 T4 (A2:6) F300	20º - 45º	1,1	7,5	37.010	68	37,3	1
HCF 80 T4 (A2:9) F300	20º - 45º	1,1	7,5	32.700	73	38	1
HCF 90 T4 (A6:3) F300	20º - 42º	3	15	48.510	76	58,4	1
HCF 90 T4 (A6:6) F300	20º - 42º	3	15	55.210	77	63,8	1
HCF 100 T4 (A6:3) F300	20º - 42º	5,5	22	66.010	77	71,8	1
HCF 100 T4 (A6:6) F300	20º - 42º	5,5	22	77.010	81	77,9	1
HCF 112 T4 (A6:3) F300	20º - 42º	5,5	37	87.010	79	85,3	1
HCF 112 T4 (A6:6) F300	20º - 42º	5,5	37	103.010	84	92	1
HCF 125 T4 (A6:3) F300	20º - 42º	7,5	45	121.010	84	96,1	1
HCF 125 T4 (A6:6) F300	20º - 42º	7,5	45	139.010	87	103,4	1

6 POLE/ 6 polos

Model	Angle	Min. Rat. power kW	Max. Rat. power kW	Air flow m³/h	Sound dB (A) **	Weight kg *	Connection diagram
HCF 45 T6 (A2:6) F300	20º - 45º	0,55	0,55	4.310	46	15	1
HCF 45 T6 (A2:9) F300	20º - 45º	0,55	0,55	4.540	46	15,4	1
HCF 50 T6 (A2:6) F300	20º - 45º	0,55	0,55	6.130	49	19,6	1
HCF 50 T6 (A2:9) F300	20º - 45º	0,55	0,55	6.550	49	20,1	1
HCF 56 T6 (A2:6) F300	20º - 45º	0,55	0,55	8.480	51	22,1	1
HCF 56 T6 (A2:9) F300	20º - 45º	0,55	0,55	8.970	51	22,6	1
HCF 63 T6 (A2:6) F300	20º - 45º	0,55	0,75	12.310	54	26	1
HCF 63 T6 (A2:9) F300	20º - 45º	0,55	0,75	13.310	54	26,5	1
HCF 71 T6 (A2:6) F300	20º - 45º	0,55	1,1	17.110	57	32,2	1
HCF 71 T6 (A2:9) F300	20º - 45º	0,55	1,1	18.610	59	32,9	1
HCF 80 T6 (A2:6) F300	20º - 45º	0,55	2,2	24.010	58	37,3	1
HCF 80 T6 (A2:9) F300	20º - 45º	0,55	2,2	25.710	64	38	1
HCF 90 T6 (A6:3) F300	20º - 42º	0,75	4	31.410	66	58,4	1
HCF 90 T6 (A6:6) F300	20º - 42º	0,75	4	35.810	67	63,8	1
HCF 100 T6 (A6:3) F300	20º - 42º	1,1	7,5	42.710	67	71,8	1
HCF 100 T6 (A6:6) F300	20º - 42º	1,1	7,5	49.910	71	77,9	1
HCF 112 T6 (A6:3) F300	20º - 42º	1,5	11	56.410	69	85,3	1
HCF 112 T6 (A6:6) F300	20º - 42º	1,5	11	66.810	74	92	1
HCF 125 T6 (A6:3) F300	20º - 42º	2,2	15	78.110	74	96,1	1
HCF 125 T6 (A6:6) F300	20º - 42º	2,2	15	89.910	78	103,4	1

THREE PHASE RANGE 2 SPEEDS / serie trifásica 2 velocidades

4/8 POLE / 4/8 polos

Model	Angle	Min. Rat. power kW	Max. Rat. power kW	Air flow m³/h	Sound dB (A) **	Weight kg *	Connection diagram
HCF 45 T4/T8 (A2:6) F300	20º - 45º	0,6	0,8	6.640	55	15	2
HCF 45 T4/T8 (A2:9) F300	20º - 45º	0,6	0,8	7.000	55	15,4	2
HCF 50 T4/T8 (A2:6) F300	20º - 45º	0,6	1,2	9.460	59	19,6	2
HCF 50 T4/T8 (A2:9) F300	20º - 45º	0,6	1,2	9.150	59	20,1	2
HCF 56 T4/T8 (A2:6) F300	20º - 45º	0,6	2,2	13.110	61	22,1	2
HCF 56 T4/T8 (A2:9) F300	20º - 45º	0,6	2,2	13.810	61	22,6	2
HCF 63 T4/T8 (A2:6) F300	20º - 45º	0,6	2,8	19.010	63	26	2
HCF 63 T4/T8 (A2:9) F300	20º - 45º	0,6	2,8	20.610	63	26,5	2
HCF 71 T4/T8 (A2:6) F300	20º - 45º	0,8	3,8	26.410	66	32,2	2
HCF 71 T4/T8 (A2:9) F300	20º - 45º	0,8	3,8	25.700	68	32,9	2
HCF 80 T4/T8 (A2:6) F300	20º - 45º	1,2	7,5	37.010	68	37,3	2
HCF 80 T4/T8 (A2:9) F300	20º - 45º	1,2	7,5	32.700	73	38	2
HCF 90 T4/T8 (A6:3) F300	20º - 42º	2,8	14	48.510	76	58,4	2

Model	Angle	Min. Rat. power kW	Max. Rat. power kW	Air flow m³/h	Sound dB (A) **	Weight kg *	Connection diagram
HCF 90 T4/T8 (A6:6) F300	20º - 42º	2,8	14	55.210	77	63,8	2
HCF 100 T4/T8 (A6:3) F300	20º - 42º	3,8	28	66.010	77	71,8	2
HCF 100 T4/T8 (A6:6) F300	20º - 42º	3,8	28	77.010	81	77,9	2
HCF 112 T4/T8 (A6:3) F300	20º - 42º	3,8	44	87.010	79	85,3	2
HCF 112 T4/T8 (A6:6) F300	20º - 42º	3,8	44	103.010	84	92	2
HCF 125 T4/T8 (A6:3) F300	20º - 42º	5	44	121.010	84	96,1	2
HCF 125 T4/T8 (A6:6) F300	20º - 42º	5	44	139.010	87	103,4	2

** Total sound pressure level at the point of maximum flow measured in dB(A) in the suction measured in free field at a distance of 6m from the source.
** Nivel de presión sonora total en el punto de caudal máximo medido en dB(A) en la aspiración, medido en campo libre a una distancia de 6m de la fuente.

DIMENSIONS / dimensiones

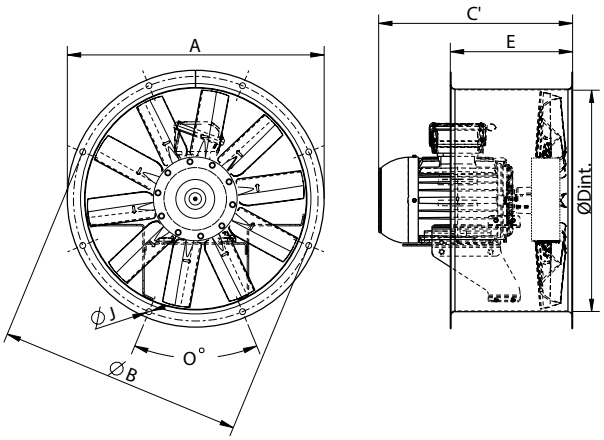

MODEL	ØA	ØB	ØD	E	ØI	O
HCF 45	525	500	452	250	12	8x45º
HCF 50	600	560	504	250	12	12x30º
HCF 56	646	620	559	250	12	12x30º
HCF 63	725	690	633	250	12	12x30º
HCF 71	802	770	715	350	12	16x22,5º
HCF 80	892	860	801	350	12	16x22,5º
HCF 90	1000	970	903,5	425	12	16x22,5º
HCF 100	1115	1070	1013	425	12	16x22,5º
HCF 112	1234	1190	1132	500	12	16x22,5º
HCF 125	1365	1320	1263	500	15	20x18º

C' max. Aprox. (Consult motor size table / Consultar tabla tamaño constructivo motor)															
model	63	71	80	90S	90L	100L	112M	132S	132M	160M	160L	180M	180L	200	225
HCF 35	308	311	340	-	-	-	-	-	-	-	-	-	-	-	-
HCF 40	-	311	345	361,5	387	-	-	-	-	-	-	-	-	-	-
HCF 45	338	348	357	372	397	428	-	-	-	-	-	-	-	-	-
HCF 50	-	348	360	372	397	428	-	-	-	-	-	-	-	-	-
HCF 56	-	348	362	372	397	433	-	-	-	-	-	-	-	-	-
HCF 63	-	-	359	393	398	450	471	-	-	-	-	-	-	-	-
HCF 71	-	-	362	396	421	452	473	-	-	-	-	-	-	-	-
HCF 80	-	-	-	445	445	476	477	533	571	-	-	-	-	-	-
HCF 90	-	-	-	-	-	655	655	655	655	718	762	756	794	-	-
HCF 100	-	-	-	-	-	-	-	655	655	718	762	756	794	-	-
HCF 112	-	-	-	-	-	-	-	765	765	765	772	766	804	869	954
HCF 125	-	-	-	-	-	-	-	765	765	765	772	766	804	869	954

Kw																			
	0,075	0,09	0,12	0,18	0,25	0,37	0,55	0,75	1,1	1,5	2,2	3	4	5,5	7,5	11	15	18,5	22
M2-T2 (3000rpm)	-	56	56	63	63	71	71	80	80	90S	90L	100L	112M	132S	132S	160M	160M	160L	180M
M4-T4 (1500rpm)	56	56	63	63	71	71	80	80	90S	90L	100L	100L	112M	132S	132M	160M	160L	180M	180L
M6-T6 (1000rpm)	-	63	-	71	71	80	80	90S	90L	100L	112M	132S	132M	132M	160M	160L	180L	200L	200L
M8-T8 (750rpm)	-	71	71	80	80	90S	90L	100L	100L	112M	132S	132M	160M	160M	160L	180L	200L	225S	225M

CONNECTION DIAGRAMS / esquema de conexiones

❶ **THREE PHASE MOTORS 1 SPEED** / motores trifásicos 1 velocidad

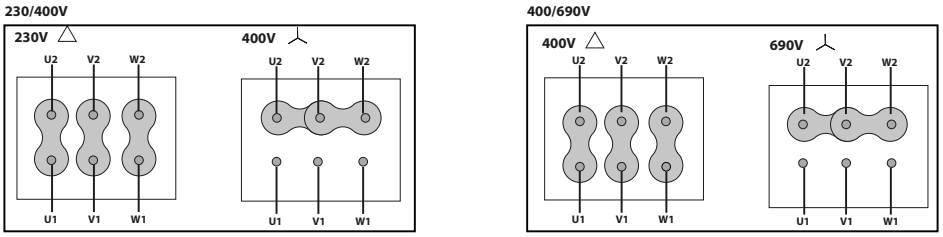

❷ 400V DAHLANDER

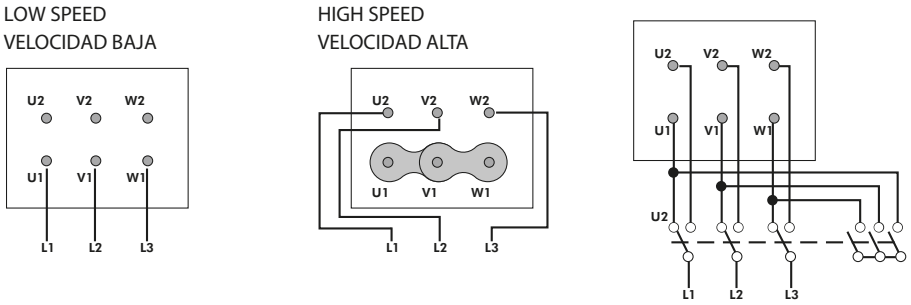

CONSULT / consultar - **HBF F300**

CHARACTERISTIC CURVES / curvas características pg.507

HCF F200

Short cased axial fan F200

Helicoidal tubular de camisa corta F200



ErP

+ info 60 Hz

CE 0370 HCF F200 Certification: 0370-CPR-3224

MANUFACTURING FEATURES

- Short cased reinforced fan manufactured in rolling steel sheet.
- Modular motor-impeller assembly.
- Impeller in aluminum injection with reinforced body. Protected against corrosion by powder coating of polyester resin.
- Standard asynchronous squirrel-cage motor. IP-55 protection and class F insulation certified 200ºC/2h. Manufactured with standard voltages 230/400V 50Hz in three phase motors up to 3kW and 400/690V 50Hz for higher powers. IE3 efficiency motor from 0,75kW up to 45kW in single speed.

APPLICATIONS

Designed for duct installation, they are suitable for:

- Smoke emergency exhaust with motor inside the hazardous area.
- Maximum working temperature: 60ºC.

UNDER REQUEST

- B-form impeller (air from impeller to motor). 5% additional cost.
- 100% reversible impeller. 5% additional cost.
- Different polarities.

CARACTERÍSTICAS CONSTRUCTIVAS

- Ventilador tubular de camisa corta y estructura reforzada.
- Montaje modular del conjunto motor hélice.
- Hélice en inyección de aluminio. Protegidos contra la corrosión mediante recubrimiento en polvo de resina de poliéster.
- Motor asíncrono normalizado de jaula de ardilla con protección IP-55 y aislamiento clase F certificado 200ºC/2h. Voltajes estándar 230/400V 50Hz para motores trifásicos hasta 3kW y 400/690V 50Hz para potencias superiores. Motor de eficiencia IE3 desde 0,75kW hasta 45kW de una velocidad.

APLICACIONES

Diseñados para instalación en conducto, son indicados para:

- Extracción de humo en caso de incendio estando el motor dentro de la zona de riesgo.
- Temperatura máxima de trabajo en continuo: 60ºC.

BAJO DEMANDA

- Hélice impelente (sentido de aire hélice-motor). Incremento 5% sobre PVP.
- Hélice reversible 100%. Incremento 5% sobre PVP.
- Distintas polaridades.

ACCESSORIES / accesorios



INT
Interruptor de corte
Safety switch



INT ATEX
Interruptor para funcionar en entornos ATEX
Switch for ATEX environments



INT 400
Interruptor selector de velocidad
Speed selector switch



SFC
Variador de velocidad frecuencial
Frecuency speed controller



RP0
Rejilla de protección
Outlet protection guard



RP1
Rejilla protección aspiración
Inlet protection guard



AC
Brida conexión
Conection flange



BAD
Brida antivibratoria circular-circular
Coupling flange



JE 45
Junta elástica
Flexible joint



PC2
Rejilla de sobrepresión antirretorno
Overpressure damper for facade



BA-400
Brida antivibratoria 400ºC/2h
Flexible flange 400ºC/2H

THREE PHASE RANGE / serie trifásica

4 POLE / 4 polos

Model	Angle	Min. Rat. power kW	Max. Rat. power kW	Air flow m³/h	Sound dB (A) **	Weight kg *	Connection diagram
HCF 45 T4 (A2:6) F200	20º - 45º	0,55	0,75	6.640	55	15	1
HCF 45 T4 (A2:9) F200	20º - 45º	0,55	0,75	7.000	55	15,4	1
HCF 50 T4 (A2:6) F200	20º - 45º	0,55	1,5	9.460	59	19,6	1
HCF 50 T4 (A2:9) F200	20º - 45º	0,55	1,5	10.110	59	20,1	1
HCF 56 T4 (A2:6) F200	20º - 45º	0,55	2,2	13.100	61	22,1	1
HCF 56 T4 (A2:9) F200	20º - 45º	0,55	2,2	13.810	61	22,6	1
HCF 63 T4 (A2:6) F200	20º - 45º	0,55	3	19.010	63	26	1
HCF 63 T4 (A2:9) F200	20º - 45º	0,55	3	20.610	63	26,5	1
HCF 71 T4 (A2:6) F200	20º - 45º	0,55	4	26.410	66	32,2	1
HCF 71 T4 (A2:9) F200	20º - 45º	0,55	4	28.710	68	32,9	1
HCF 80 T4 (A2:6) F200	20º - 45º	1,1	7,5	37.010	68	37,3	1
HCF 80 T4 (A2:9) F200	20º - 45º	1,1	7,5	39.610	73	38	1

Model	Angle	Min. Rat. power kW	Max. Rat. power kW	Air flow m³/h	Sound dB (A) **	Weight kg *	Connection diagram
HCF 90 T4 (A6:3) F200	20º - 42º	3	15	48.350	76	58,4	1
HCF 90 T4 (A6:6) F200	20º - 42º	3	15	55.210	77	63,8	1
HCF 100 T4 (A6:3) F200	20º - 42º	5,5	22	65.950	77	71,8	1
HCF 100 T4 (A6:6) F200	20º - 42º	5,5	22	77.010	81	77,9	1
HCF 112 T4 (A6:3) F200	20º - 42º	5,5	37	86.990	79	85,3	1
HCF 112 T4 (A6:6) F200	20º - 42º	5,5	37	103.010	84	92	1
HCF 125 T4 (A6:3) F200	20º - 42º	7,5	45	120.810	84	96,1	1
HCF 125 T4 (A6:6) F200	20º - 42º	7,5	45	139.010	87	103,4	1

6 POLE / 6 polos

Model	Angle	Min. Rat. power kW	Max. Rat. power kW	Air flow m³/h	Sound dB (A) **	Weight kg *	Connection diagram
HCF 45 T6 (A2:6) F200	20º - 45º	0,55	0,55	4.310	46	15	1
HCF 45 T6 (A2:9) F200	20º - 45º	0,55	0,55	4.540	46	15,4	1
HCF 50 T6 (A2:6) F200	20º - 45º	0,55	0,55	6.130	49	19,6	1
HCF 50 T6 (A2:9) F200	20º - 45º	0,55	0,55	6.550	49	20,1	1
HCF 56 T6 (A2:6) F200	20º - 45º	0,55	0,55	8.470	51	22,1	1
HCF 56 T6 (A2:9) F200	20º - 45º	0,55	0,55	8.970	51	22,6	1
HCF 63 T6 (A2:6) F200	20º - 45º	0,55	0,75	12.310	54	26	1
HCF 63 T6 (A2:9) F200	20º - 45º	0,55	0,75	13.310	54	26,5	1
HCF 71 T6 (A2:6) F200	20º - 45º	0,55	1,5	17.110	57	32,2	1
HCF 71 T6 (A2:9) F200	20º - 45º	0,55	1,5	18.610	59	32,9	1
HCF 80 T6 (A2:6) F200	20º - 45º	0,55	2,2	24.010	58	37,3	1
HCF 80 T6 (A2:9) F200	20º - 45º	0,55	2,2	25.710	64	38	1
HCF 90 T6 (A6:3) F200	20º - 42º	0,75	4	31.310	66	58,4	1
HCF 90 T6 (A6:6) F200	20º - 42º	0,75	4	35.810	67	63,8	1
HCF 100 T6 (A6:3) F200	20º - 42º	3	7,5	42.660	67	71,8	1
HCF 100 T6 (A6:6) F200	20º - 42º	3	7,5	49.910	71	77,9	1
HCF 112 T6 (A6:3) F200	20º - 42º	3	11	56.390	69	85,3	1
HCF 112 T6 (A6:6) F200	20º - 42º	3	11	66.810	74	92	1
HCF 125 T6 (A6:3) F200	20º - 42º	3	22	77.970	74	96,1	1
HCF 125 T6 (A6:6) F200	20º - 42º	3	22	89.910	78	103,4	1

THREE PHASE RANGE 2 SPEEDS / serie trifásica 2 velocidades

4/6 POLE / 4/6 polos

Model	Angle	Min. Rat. power kW	Max. Rat. power kW	Air flow m³/h	Sound dB (A) **	Weight kg *	Connection diagram
HCF 45 T4/T6 (A2:6) F200	20º - 45º	0,75	0,75	6.640	55	15	2
HCF 45 T4/T6 (A2:9) F200	20º - 45º	0,75	0,75	7.000	55	15,4	2
HCF 50 T4/T6 (A2:6) F200	20º - 45º	0,75	1,1	9.460	59	19,6	2
HCF 50 T4/T6 (A2:9) F200	20º - 45º	0,75	1,1	10.110	59	20,1	2
HCF 56 T4/T6 (A2:6) F200	20º - 45º	0,75	2,2	13.100	61	22,1	2
HCF 56 T4/T6 (A2:9) F200	20º - 45º	0,75	2,2	13.810	61	22,6	2
HCF 63 T4/T6 (A2:6) F200	20º - 45º	0,75	2,2	19.010	63	26	2
HCF 63 T4/T6 (A2:9) F200	20º - 45º	0,75	2,2	20.610	63	26,5	2
HCF 71 T4/T6 (A2:6) F200	20º - 45º	0,75	3	26.410	66	32,2	2
HCF 71 T4/T6 (A2:9) F200	20º - 45º	0,75	3	28.710	68	32,9	2
HCF 80 T4/T6 (A2:6) F200	20º - 45º	1,1	6	37.010	68	37,3	2
HCF 80 T4/T6 (A2:9) F200	20º - 45º	1,1	6	39.610	73	38	2
HCF 90 T4/T6 (A6:3) F200	20º - 42º	1,1	14	48.350	76	58,4	2
HCF 90 T4/T6 (A6:6) F200	20º - 42º	1,1	14	55.210	77	63,8	2
HCF 100 T4/T6 (A6:3) F200	20º - 42º	4,5	20	65.950	77	71,8	2
HCF 100 T4/T6 (A6:6) F200	20º - 42º	4,5	20	77.010	81	77,9	2
HCF 112 T4/T6 (A6:3) F200	20º - 42º	4,5	40	86.990	79	85,3	2
HCF 112 T4/T6 (A6:6) F200	20º - 36º	4,5	40	88.910	81	92	2
HCF 125 T4/T6 (A6:3) F200	20º - 38º	6	40	114.010	83	96,1	2
HCF 125 T4/T6 (A6:6) F200	20º - 30º	6	40	101.010	87	103,4	2

4/8 POLE / 4/8 polos

Model	Angle	Min. Rat. power kW	Max. Rat. power kW	Air flow m³/h	Sound dB (A) **	Weight kg *	Connection diagram
HCF 45 T4/T8 (A2:6) F200	20º - 45º	0,6	0,8	6.640	55	15	3
HCF 45 T4/T8 (A2:9) F200	20º - 45º	0,6	0,8	7.000	55	15,4	3
HCF 50 T4/T8 (A2:6) F200	20º - 45º	0,6	1,2	9.460	59	19,6	3
HCF 50 T4/T8 (A2:9) F200	20º - 45º	0,6	1,2	10.110	59	20,1	3
HCF 56 T4/T8 (A2:6) F200	20º - 45º	0,6	2,8	13.100	61	22,1	3
HCF 56 T4/T8 (A2:9) F200	20º - 45º	0,6	2,8	13.810	61	22,6	3
HCF 63 T4/T8 (A2:6) F200	20º - 45º	0,6	2,8	19.010	63	26	3
HCF 63 T4/T8 (A2:9) F200	20º - 45º	0,6	2,8	20.610	63	26,5	3
HCF 71 T4/T8 (A2:6) F200	20º - 45º	0,6	3,8	26.410	66	32,2	3
HCF 71 T4/T8 (A2:9) F200	20º - 45º	0,6	3,8	28.710	68	32,9	3
HCF 80 T4/T8 (A2:6) F200	20º - 45º	1,2	7,2	37.010	68	37,3	3
HCF 80 T4/T8 (A2:9) F200	20º - 45º	1,2	7,2	39.610	73	38	3
HCF 90 T4/T8 (A6:3) F200	20º - 42º	2,2	14	48.350	76	58,4	3
HCF 90 T4/T8 (A6:6) F200	20º - 42º	2,2	14	55.210	77	63,8	3
HCF 100 T4/T8 (A6:3) F200	20º - 42º	5	20	65.950	77	71,8	3
HCF 100 T4/T8 (A6:6) F200	20º - 42º	5	20	77.010	81	77,9	3
HCF 112 T4/T8 (A6:3) F200	20º - 42º	5	44	86.990	79	85,3	3
HCF 112 T4/T8 (A6:6) F200	20º - 42º	5	44	103.010	84	92	3
HCF 125 T4/T8 (A6:3) F200	20º - 42º	7,2	44	120.810	84	96,1	3
HCF 125 T4/T8 (A6:6) F200	20º - 42º	7,2	44	139.010	87	103,4	3

DIMENSIONS / dimensiones

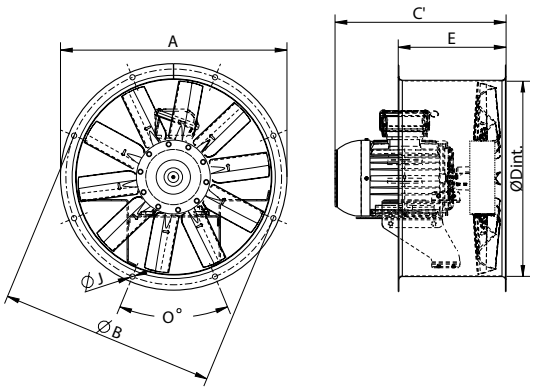

MODEL	O	ØA	ØB	ØD	ØJ	E
HCF 45	8X45º	525	500	452	12	250
HCF 50	12x30º	600	560	504	12	250
HCF 56	12X30º	646	620	559	12	250
HCF 63	12X30º	725	690	633	12	250
HCF 71	16x22,5º	802	770	715	12	350
HCF 80	16x22,5º	892	860	801	12	350
HCF 90	16x22,5º	1000	970	903.5	12	425
HCF 100	16x22,5º	1115	1070	1013	12	425
HCF 112	16x22,5º	1234	1190	1132	12	500
HCF 125	20x18º	1365	1320	1263	15	500

C' max. Aprox. (Consult motor size table / Consultar tabla tamaño constructivo motor)																	
model	63	71	80	90L	90S	100L	112	112M	132	132M	132S	160L	160M	180L	180M	200	225
HCF 45	338	348	357	397	372	428	-	-	-	-	-	-	-	-	-	-	-
HCF 50	-	348	360	397	372	428	-	-	-	-	-	-	-	-	-	-	-
HCF 56	-	348	362	397	372	433	-	-	-	-	-	-	-	-	-	-	-
HCF 63	-	-	359	398	393	450	-	471	-	-	-	-	-	-	-	-	-
HCF 71	-	-	362	421	396	452	-	473	-	-	-	-	-	-	-	-	-
HCF 80	-	-	-	445	445	476	-	477	-	571	533	-	-	-	-	-	-
HCF 90	-	-	-	-	-	655	655	-	655	-	-	762	718	794	756	-	-
HCF 100	-	-	-	-	-	-	-	-	655	-	-	762	718	794	756	-	-
HCF 112	-	-	-	-	-	-	-	-	765	-	-	772	765	804	766	869	954
HCF 125	-	-	-	-	-	-	-	-	765	-	-	772	765	804	766	869	954

MOTOR SIZE DEPENDING ON POWER (1 SPEED) / TAMAÑOS CONSTRUCTIVOS DE MOTORES SEGÚN POTENCIA (1 VELOCIDAD)

Kw																			
	0,075	0,09	0,12	0,18	0,25	0,37	0,55	0,75	1,1	1,5	2,2	3	4	5,5	7,5	11	15	18,5	22
M2-T2 (3000rpm)	-	56	56	63	63	71	71	80	80	90S	90L	100L	112M	132S	132S	160M	160M	160L	180M
M4-T4 (1500rpm)	56	56	63	63	71	71	80	80	90S	90L	100L	100L	112M	132S	132M	160M	160L	180M	180L
M6-T6 (1000rpm)	-	63	-	71	71	80	80	90S	90L	100L	112M	132S	132M	132M	160M	160L	180L	200L	200L
M8-T8 (750rpm)	-	71	71	80	80	90S	90L	100L	100L	112M	132S	132M	160M	160M	160L	180L	200L	225S	225M

CONNECTION DIAGRAMS / esquema de conexiones

❶ **THREE PHASE MOTORS 1 SPEED** / motores trifásicos 1 velocidad

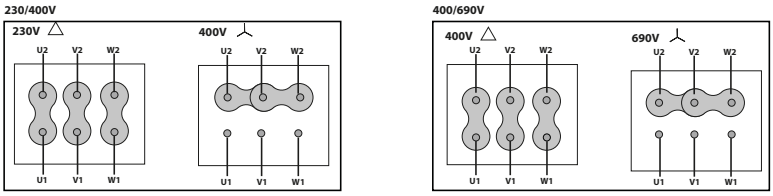

❷ 400V DAHLANDER

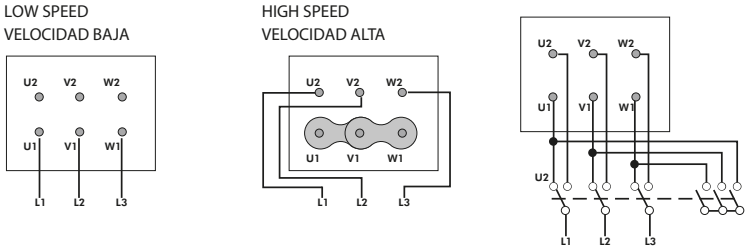

CONSULT / consultar - **HBF F300**

CHARACTERISTIC CURVES / curvas características	pg.507

HMF/ HMFX F400

HMF



HMFX



CE 0370
HMF/HMFX
Certification Nr:
0370-CPR-0912

MANUFACTURING FEATURES

- Long cased axial fan with reinforced body.
- Modular motor-impeller assembly.
- Impeller in aluminum injection with reinforced body. Protected against corrosion by powder coating of polyester resin.
- Housing with motor access door.

HMF F400

- Standard asynchronous squirrel-cage motor with IP-55 protection and Class H insulation certified 400ºC/2h. Manufactured with standard voltages 230/400V 50Hz in three phase motors up to 3kW and 400/690V 50Hz for higher powers. IE3 efficiency motor from 0,75kW up to 45kW in single speed.

HMFX F400

- Protection ring made of aluminium.
- ATEX II3G.
- Standard asynchronous squirrel-cage motor with IP-55 protection and Class H insulation certified 400ºC/2h. Manufactured with standard voltages 230/400V 50Hz in three phase motors up to 3kW and 400/690V 50Hz for higher powers. IE3 efficiency motor from 0,75kW up to 45kW in single speed.

APPLICATIONS

Designed for inline installation, they are suitable for:

- Smoke emergency exhaust with motor inside the hazardous area.
- Maximum working temperature: 60ºC.

UNDER REQUEST

- B form impeller (air flow from impeller to motor). 5% additional cost.
- 100% reversible impeller. 5% additional cost.
- Different polarities.

CARACTERÍSTICAS CONSTRUCTIVAS

- Ventilador tubular de estructura reforzada.
- Montaje modular del conjunto motor hélice.
- Hélice en inyección de aluminio. Protegidos contra la corrosión mediante recubrimiento en polvo de resina de poliéster.
- Trampilla de acceso al motor para facilitar las conexiones.

HMF F400

- Motor asíncrono normalizado de jaula de ardilla con protección IP-55 y aislamiento clase H certificado 400ºC/2h. Voltajes estándar 230/400V 50Hz para motores trifásicos hasta 3kW y 400/690V 50Hz para potencias superiores. Motor de eficiencia IE3 desde 0,75kW hasta 45kW de una velocidad.

HMFX F400

- Anillo de protección en aluminio.
- ATEX II3G.
- Motor asíncrono normalizado de jaula de ardilla con protección IP-55 y aislamiento clase H certificado 400ºC/2h. Voltajes estándar 230/400V 50Hz para motores trifásicos hasta 3kW y 400/690V 50Hz para potencias superiores. Motor de eficiencia IE3 desde 0,75kW hasta 45kW de una velocidad.

APLICACIONES

Diseñados para instalación en conducto, son indicados para:

- Extracción de humo en caso de incendio estando el motor dentro de la zona de riesgo.
- Temperatura máxima de trabajo en continuo: 60ºC.

BAJO DEMANDA

- Hélice impelente (sentido de aire hélice-motor). Incremento 5% sobre PVP.
- Hélice reversible 100%. Incremento 5% sobre PVP.
- Distintas polaridades.

ACCESSORIES / accesorios



INT
Interruptor de corte
Safety switch



BA-400
Brida antivibratoria 400ºC/2h
Flexible flange 400ºC/2H



INT 400
Interruptor selector de velocidad
Speed selector switch



SFC
Variador de velocidad frecuencial
Frecuency speed controller



RP0
Rejilla de protección
Outlet protection guard



JE 45
Junta elástica
Flexible joint



AC
Brida conexión
Conection flange



BAD
Brida antivibratoria circular-circular
Coupling flange



RP1
Rejilla de protección
Inlet protection guard



PC2
Rejilla de sobrepresión antirretorno
Overpressure damper for facade

THREE PHASE RANGE / serie trifásica

2 POLE/ 2 polos

Model	Angle	Min. Rat. power kW	Max. Rat. power kW	Air flow m³/h	Sound dB (A) **	Weight kg *	Connection diagram
HMF 45 T2 (A8:6) F400	20º - 45º	1,1	2,2	12.400	64	19,1	1
HMF 45 T2 (A8:9) F400	20º - 45º	1,5	2,2	11.700	65	19,7	1
HMF 45 T2 (A8:12) F400	20º - 45º	1,5	3	11.800	64	20,2	1
HMF 50 T2 (A8:6) F400	20º - 45º	1,5	4	16.200	67	24,8	1
HMF 50 T2 (A8:9) F400	20º - 45º	2,2	4	14.400	68	25,4	1
HMF 50 T2 (A8:12) F400	20º - 45º	2,2	4	14.400	66	26	1
HMF 56 T2 (A8:6) F400	20º - 45º	2,2	7,5	23.700	70	29,8	1
HMF 56 T2 (A8:9) F400	20º - 45º	2,2	7,5	24.800	70	30,5	1
HMF 56 T2 (A8:12) F400	20º - 45º	3	7,5	22.300	70	31,2	1

4 POLE/ 4 polos

Model	Angle	Min. Rat. power kW	Max. Rat. power kW	Air flow m³/h	Sound dB (A) **	Weight kg *	Connection diagram
HMF 45 T4 (A5:6) F400	20º - 42,5º	0,75	0,75	6.150	51	18,4	1
HMF 50 T4 (A5:6) F400	25º - 45º	0,75	0,75	9.200	55	24,2	1
HMF 56 T4 (A5:6) F400	20º - 45º	0,75	1,5	14.630	70	29,4	1
HMF 63 T4 (A5:6) F400	20º - 45º	0,75	2,2	20.340	74	34	1
HMF 71 T4 (A5:6) F400	20º - 45º	0,75	3	27.510	79	40,1	1
HMF 80 T4 (A5:6) F400	20º - 45º	2,2	4	34.460	76	46,1	1
HMF 90 T4 (A3:4) F400	20º - 42º	3	15	48.110	73	75,4	1
HMF 90 T4 (A3:8) F400	20º - 42º	3	15	54.810	78	80,5	1
HMF 100 T4 (A3:4) F400	20º - 42º	5,5	22	67.210	72	93,8	1
HMF 100 T4 (A3:8) F400	20º - 42º	5,5	22	77.810	81	99,4	1
HMF 112 T4 (A3:4) F400	20º - 42º	7,5	37	92.110	76	115,1	1
HMF 112 T4 (A3:8) F400	20º - 42º	7,5	37	104.010	83	121,2	1
HMF 125 T4 (A3:4) F400	20º - 42º	11	45	124.010	83	128,9	1
HMF 125 T4 (A3:8) F400	20º - 42º	11	45	141.010	89	135,5	1

6 POLE/ 6 polos

Model	Angle	Min. Rat. power kW	Max. Rat. power kW	Air flow m³/h	Sound dB (A) **	Weight kg *	Connection diagram
HMF 45 T6 (A5:6) F400	25º - 45º	0,75	0,75	4.060	42	18,4	1
HMF 50 T6 (A5:6) F400	25º - 45º	0,75	0,75	5.950	46	24,2	1
HMF 56 T6 (A5:6) F400	20º - 45º	0,75	0,75	9.760	67	29,4	1
HMF 63 T6 (A5:6) F400	20º - 45º	0,75	0,75	13.560	71	34	1
HMF 71 T6 (A5:6) F400	20º - 45º	0,75	0,75	18.340	76	40,1	1
HMF 80 T6 (A5:6) F400	20º - 45º	0,75	2,2	25.190	72	46,1	1
HMF 90 T6 (A3:4) F400	20º - 42º	1,5	5,5	31.210	63	75,4	1
HMF 90 T6 (A3:8) F400	20º - 42º	1,5	5,5	35.510	68	80,5	1
HMF 100 T6 (A3:4) F400	20º - 42º	1,5	7,5	43.610	63	93,8	1
HMF 100 T6 (A3:8) F400	20º - 42º	1,5	7,5	50.410	71	99,4	1
HMF 112 T6 (A3:4) F400	20º - 42º	2,2	11	59.710	66	115,1	1
HMF 112 T6 (A3:8) F400	20º - 42º	2,2	11	67.610	73	121,2	1
HMF 125 T6 (A3:4) F400	20º - 42º	3	15	80.610	73	128,9	1
HMF 125 T6 (A3:8) F400	20º - 42º	3	15	91.410	80	135,5	1

THREE PHASE RANGE 2 SPEEDS / serie trifásica 2 velocidades

2/4 POLE / 2/4 polos

Model	Angle	Min. Rat. power kW	Max. Rat. power kW	Air flow m³/h	Sound dB (A) **	Weight kg *	Connection diagram
HMF 45 T2/T4 (A8:6) F400	20º - 45º	1,1	3,1	12.400	64	19,1	1
HMF 45 T2/T4 (A8:9) F400	20º - 45º	1,5	3,1	11.700	65	19,7	1
HMF 45 T2/T4 (A8:12) F400	20º - 45º	1,5	4,4	11.800	64	20,2	1
HMF 50 T2/T4 (A8:6) F400	20º - 45º	1,5	4,4	16.200	67	24,8	1
HMF 50 T2/T4 (A8:9) F400	20º - 45º	2,2	4,4	14.400	68	25,4	1
HMF 50 T2/T4 (A8:12) F400	20º - 45º	2,2	4,4	14.400	66	26	1
HMF 56 T2/T4 (A8:6) F400	20º - 45º	2,2	8	23.700	70	29,8	1
HMF 56 T2/T4 (A8:9) F400	20º - 45º	2,2	8	24.800	70	30,5	1
HMF 56 T2/T4 (A8:12) F400	20º - 45º	2,2	8	22.300	70	31,2	1

4/6 POLE / 4/6 polos

Model	Angle	Min. Rat. power kW	Max. Rat. power kW	Air flow m³/h	Sound dB (A) **	Weight kg *	Connection diagram
HMF 56 T4/T6 (A5:6) F400	20º - 45º	0,55	2,2	14.630	70	29,4	2
HMF 63 T4/T6 (A5:6) F400	20º - 45º	0,55	2,2	20.340	74	34	2
HMF 71 T4/T6 (A5:6) F400	20º - 45º	0,55	3	27.510	79	40,1	2
HMF 80 T4/T6 (A5:6) F400	20º - 45º	1,1	4,5	34.460	76	46,1	2
HMF 90 T4/T6 (A3:4) F400	20º - 42º	2,2	14	48.110	73	75,4	2
HMF 90 T4/T6 (A3:8) F400	20º - 42º	2,2	14	54.810	78	80,5	2
HMF 100 T4/T6 (A3:4) F400	20º - 42º	4,5	20	67.210	72	93,8	2
HMF 112 T4/T6 (A3:4) F400	20º - 42º	4,5	26	92.110	76	115,1	2

4/8 POLE / 4/8 polos

Model	Angle	Min. Rat. power kW	Max. Rat. power kW	Air flow m³/h	Sound dB (A) **	Weight kg *	Connection diagram
HMF 45 T4/T8 (A5:6) F400	20º - 45º	0,6	1,6	7.300	51	18,4	1
HMF 50 T4/T8 (A5:6) F400	20º - 45º	0,6	1,6	9.500	55	24,2	1
HMF 56 T4/T8 (A5:6) F400	20º - 45º	0,6	2,8	14.630	70	29,4	3
HMF 63 T4/T8 (A5:6) F400	20º - 45º	0,6	2,8	20.340	74	34	3
HMF 71 T4/T8 (A5:6) F400	20º - 45º	0,6	4	27.510	79	40,1	3
HMF 80 T4/T8 (A5:6) F400	20º - 45º	1,2	7,5	34.460	76	46,1	3
HMF 90 T4/T8 (A3:4) F400	20º - 42º	2,2	17	48.110	73	75,4	3
HMF 90 T4/T8 (A3:8) F400	20º - 42º	2,2	17	54.810	78	80,5	3
HMF 100 T4/T8 (A3:4) F400	20º - 42º	4	20	67.210	72	93,8	3
HMF 100 T4/T8 (A3:8) F400	20º - 42º	4	20	77.810	81	99,4	3
HMF 112 T4/T8 (A3:4) F400	20º - 42º	5,5	37	92.110	76	115,1	3
HMF 112 T4/T8 (A3:8) F400	20º - 42º	5,5	37	104.010	83	121,2	3
HMF 125 T4/T8 (A3:4) F400	20º - 42º	7,5	44	124.010	83	128,9	3
HMF 125 T4/T8 (A3:8) F400	20º - 42º	7,5	44	141.010	89	135,5	3

** Total sound pressure level at the point of maximum flow measured in dB(A) in the suction measured in free field at a distance of 6m from the source.
** Nivel de presión sonora total en el punto de caudal máximo medido en dB(A) en la aspiración, medido en campo libre a una distancia de 6m de la fuente.

SMOKE EXHAUST/ INSIDE 400ºC/2h, 300ºC/2h, 200ºC/2h

Desenfumaje/ inmersos 400ºC/2h, 300ºC/2h, 200ºC/2h

Homologación oficial APPLUS según norma EN 12101-3:2015

DIMENSIONS / dimensiones

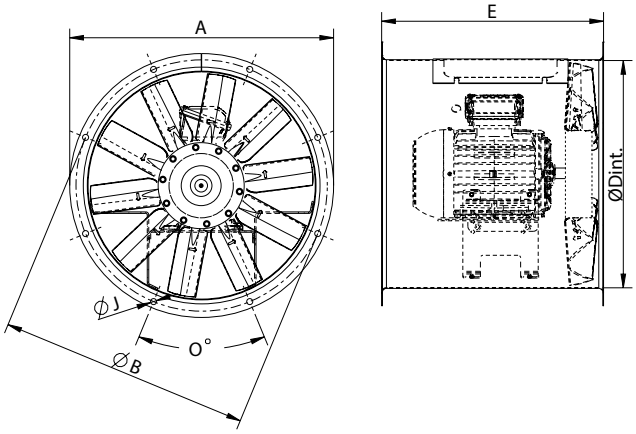

model	ØA	ØB	ØD	E	ØI	O
HMF 30M2-T2	374	355	305	350	10	8x45º
HMF 35	434	395	365	350	10	8x45º
HMF 35M2-T2	434	395	365	395	10	8x45º
HMF 40	472	450	403	440	10	8x45º
HMF 45	525	500	452	455	12	8x45º
HMF 50	600	560	504	440	12	12x30º
HMF 50M2-T2	600	560	504	540	12	12x30º
HMF 56	646	620	559	560	12	12x30º
HMF 63	725	690	633	550	12	12x30º
HMF 63M2-T2	725	690	633	770	12	12x30º
HMF 71	802	770	715	600	12	16x22,5º
HMF 71M2-T2	802	770	715	770	12	16x22,5º
HMF 80	892	860	801	600	12	16x22,5º
HMF 90	1000	970	903,5	820	12	16x22,5º
HMF 100	1115	1070	1013	820	12	16x22,5º
HMF 112	1234	1190	1132	1000	12	16x22,5º
HMF 125	1365	1320	1263	1000	15	20x18º

CONNECTION DIAGRAMS / esquema de conexiones

❶ THREE PHASE MOTORS 1 SPEED / motores trifásicos 1 velocidad

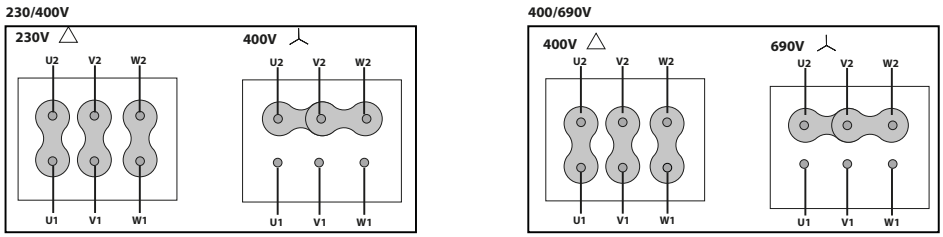

❷ 400V DAHLANDER

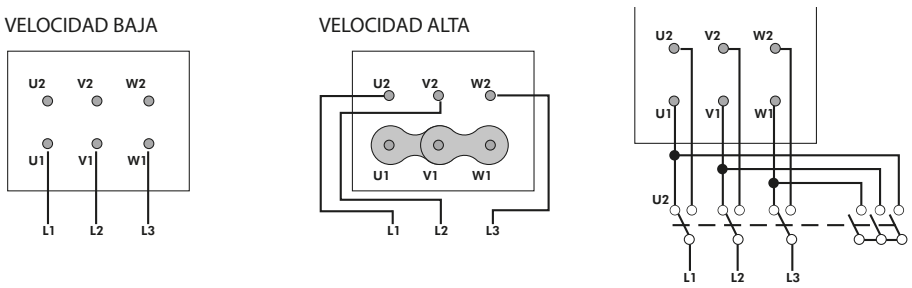

CONSULT / consultar - HBF / HBFX F400

CHARACTERISTIC CURVES / curvas características pg.497

HMF 45 T2 (A8:6) F400

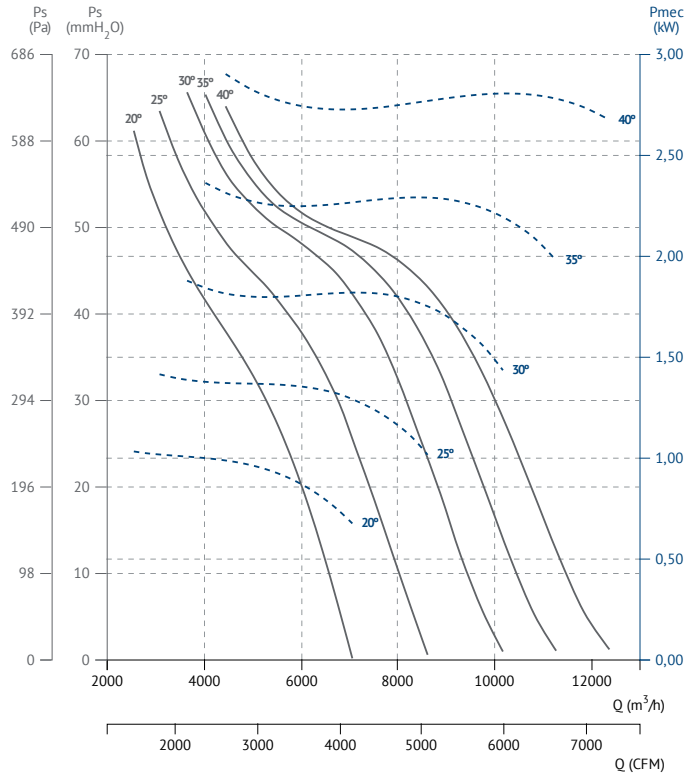

HMF 45 T2 (A8:9) F400

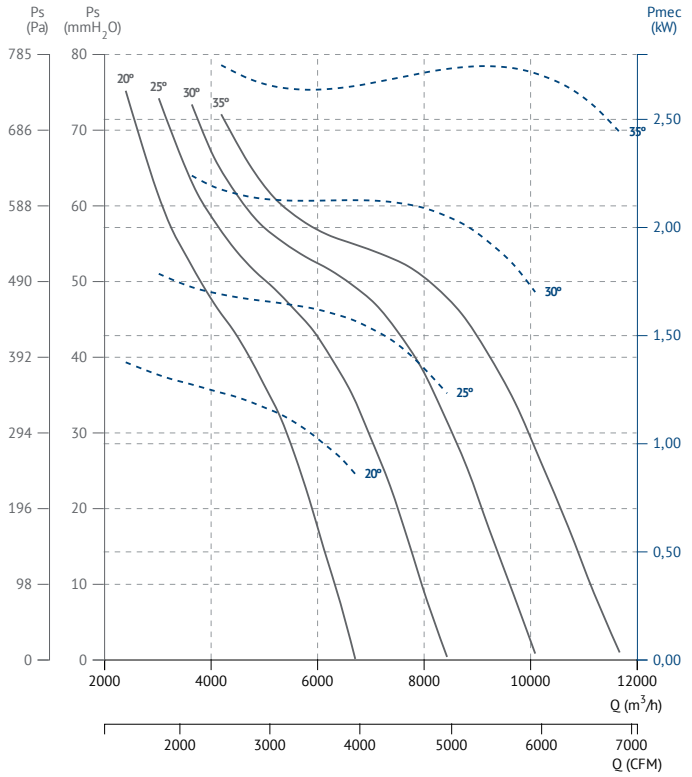

HMF 45 T2 (A8:12) F400

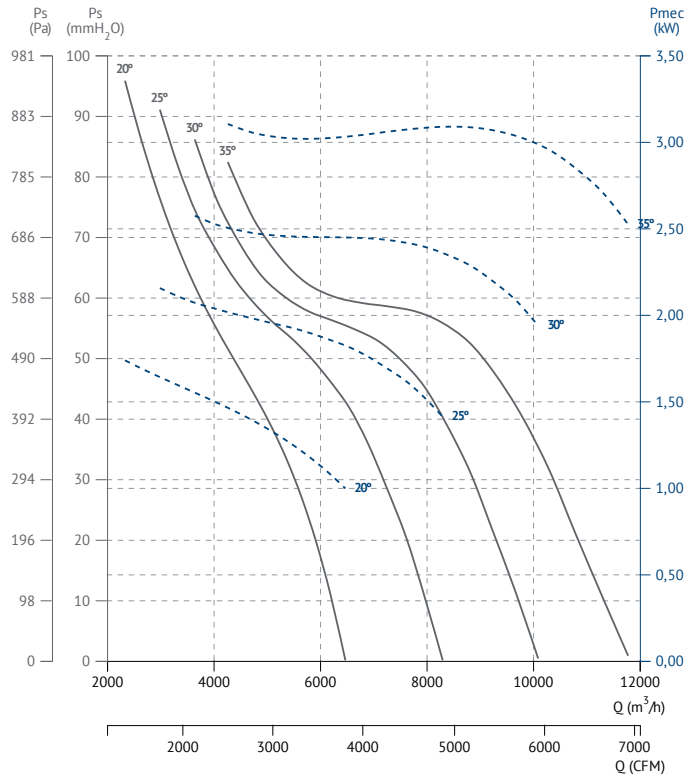

HMF 50 T2 (A8:6) F400

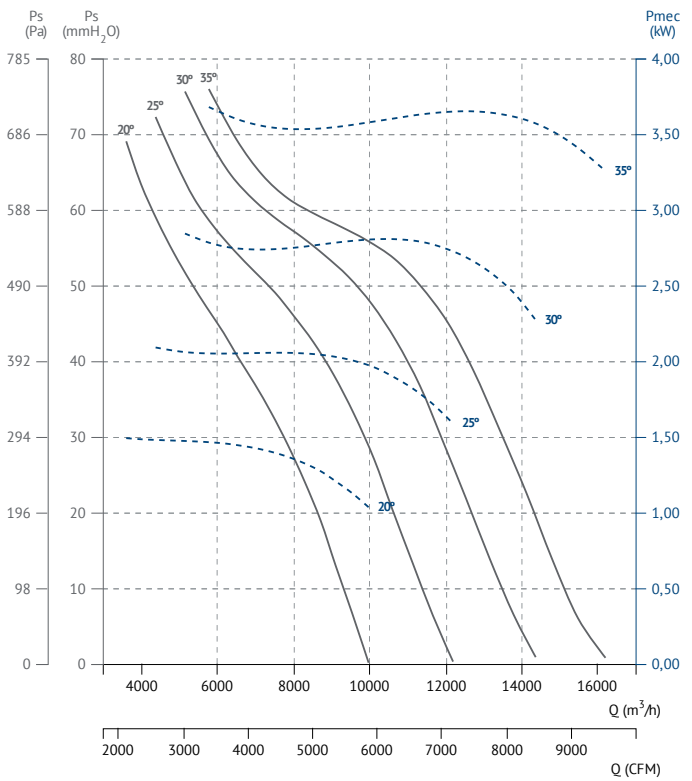

SMOKE EXHAUST/ INSIDE 400ºC/2h, 300ºC/2h, 200ºC/2h

Desenfumaje/ inmersos 400ºC/2h, 300ºC/2h, 200ºC/2h

Homologación oficial APPLUS según norma EN 12101-3:2015

HMF 50 T2 (A8:9) F400

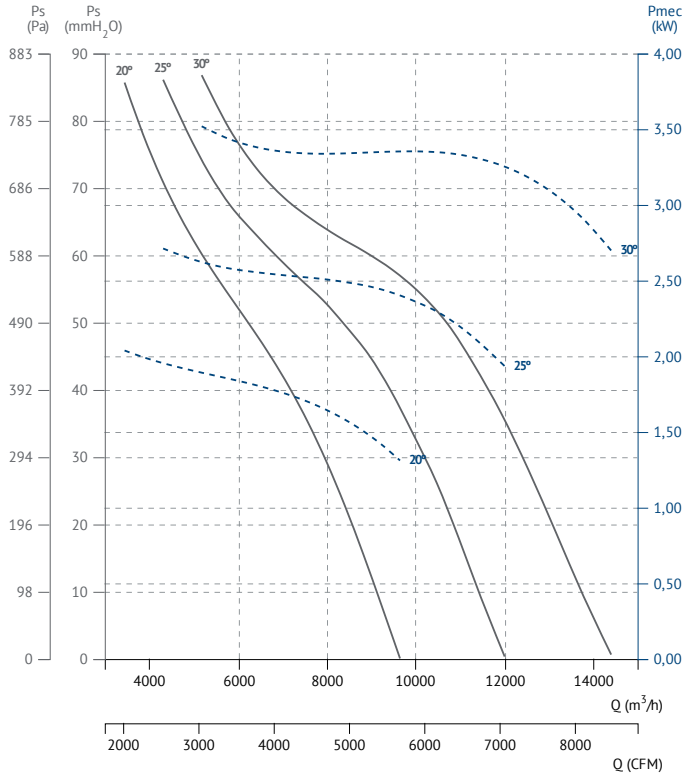

HMF 50 T2 (A8:12) F400

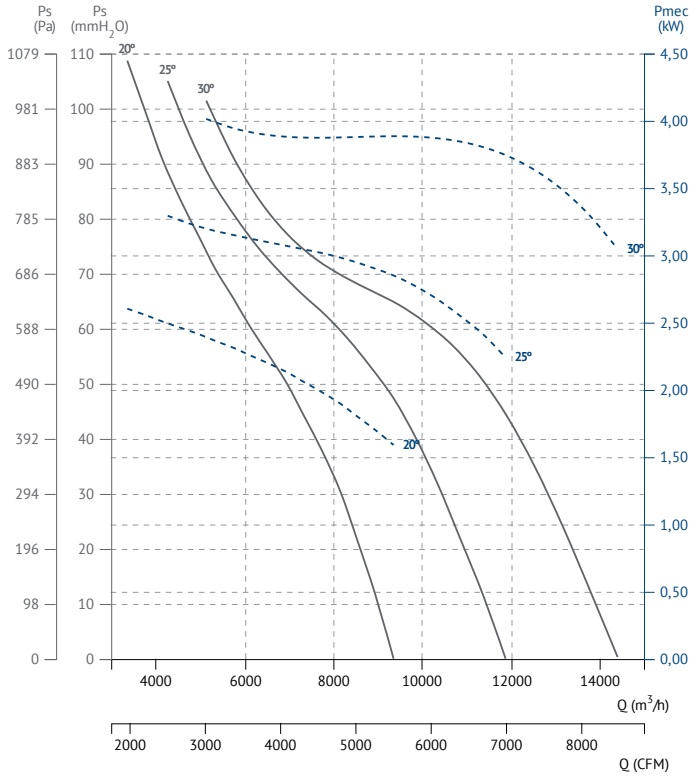

HMF 56 T2 (A8:6) F400

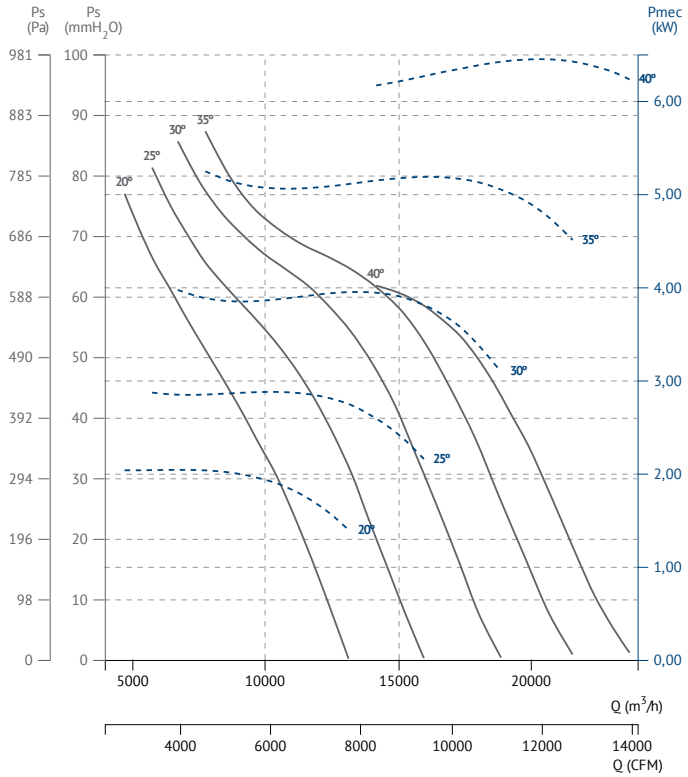

HMF 56 T2 (A8:9) F400

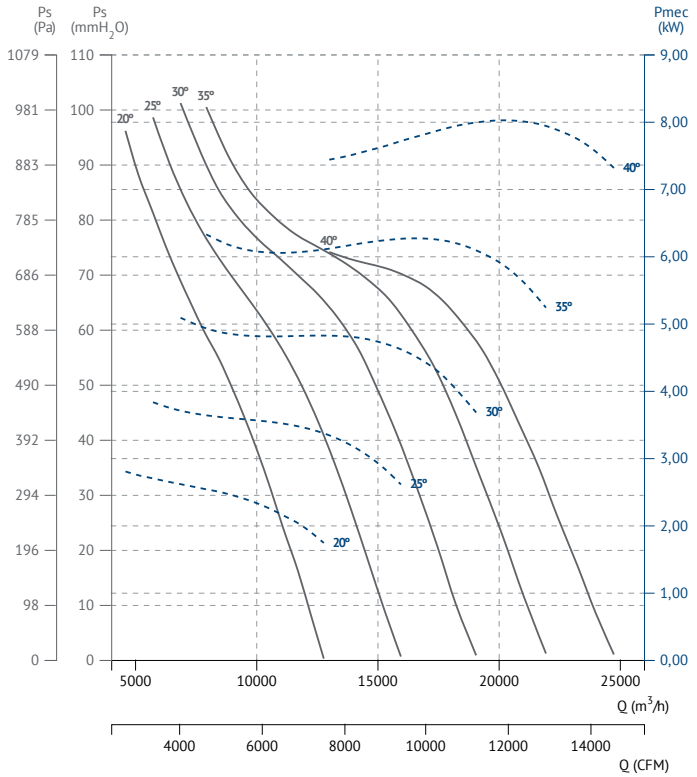

HMF/ HMFX F300

Cased axial fan F300

Helicoidal tubular F300

HMF



HMFX





MANUFACTURING FEATURES

- Long cased axial fan with reinforced body.
- Modular motor-impeller assembly.
- Impeller in aluminum injection with reinforced body. Protected against corrosion by powder coating of polyester resin.
- Housing with motor access door.

HMF F300

- Standard asynchronous squirrel-cage motor with IP-55 protection and Class H insulation certified 300ºC/2h. Manufactured with standard voltages: 230/400V 50Hz in three phase motors up to 3kW, and 400/690V 50Hz for higher powers. IE3 efficiency motor from 0,75kW up to 45kW in single speed.

HMFX

- Protection ring made of aluminium.
- ATEX II3G.
- Standard asynchronous squirrel-cage motor with IP-55 protection and Class H insulation certified 400ºC/2h. Manufactured with standard voltages 230/400V 50Hz in three phase motors up to 3kW and 400/690V 50Hz for higher powers. IE3 efficiency motor from 0,75kW up to 45kW in single speed.

APPLICATIONS

Designed for inline installation, they are suitable for:

- Smoke emergency exhaust with motor inside the hazardous area.
- Maximum working temperature: 60ºC.

UNDER REQUEST

- B form impeller (air flow from impeller to motor). 5% additional cost.
- 100% reversible impeller. 5% additional cost.
- Different polarities.

CARACTERÍSTICAS CONSTRUCTIVAS

- Ventilador tubular de estructura reforzada.
- Montaje modular del conjunto motor hélice.
- Hélice en inyección de aluminio. Protegidos contra la corrosión mediante recubrimiento en polvo de resina de poliéster.
- Trampilla de acceso al motor para facilitar las conexiones.

HMF F300

- Motor asíncrono normalizado de jaula de ardilla con protección IP-55 y aislamiento clase H certificado 300ºC/2h. Voltajes estándar 230/400V 50Hz para motores trifásicos hasta 3kW y 400/690V 50Hz para potencias superiores. Motor de eficiencia IE3 desde 0,75kW hasta 45kW de una velocidad.

HMFX F300

- Anillo de protección en aluminio.
- ATEX II3G.
- Motor asíncrono normalizado de jaula de ardilla con protección IP-55 y aislamiento clase H certificado 300ºC/2h. Voltajes estándar 230/400V 50Hz para motores trifásicos hasta 3kW y 400/690V 50Hz para potencias superiores. Motor de eficiencia IE3 desde 0,75kW hasta 45kW de una velocidad.

APLICACIONES

Diseñados para instalación en conducto, son indicados para:

- Extracción de humo en caso de incendio estando el motor dentro de la zona de riesgo.
- Temperatura máxima de trabajo en continuo: 60ºC.

BAJO DEMANDA

- Hélice impelente (sentido de aire hélice-motor). Incremento 5% sobre PVP.
- Hélice reversible 100%. Incremento 5% sobre PVP.
- Distintas polaridades.

ACCESSORIES / accesorios



INT
Interruptor de corte
Safety switch



BA-400
Brida antivibratoria 400ºC/2h
Flexible flange 400ºC/2H



INT 400
Interruptor selector de velocidad
Speed selector switch



SFC
Variador de velocidad frecuencial
Frecuency speed controller



RP0
Rejilla de protección
Outlet protection guard



JE 45
Junta elástica
Flexible joint



AC
Brida conexión
Conection flange



BAD
Brida antivibratoria circular-circular
Coupling flange



RP1
Rejilla de protección
Inlet protection guard



PC2
Rejilla de sobrepresión antirretorno
Overpressure damper for facade

SMOKE EXHAUST/ INSIDE 400ºC/2h, 300ºC/2h, 200ºC/2h

Desenfumaje/ inmersos 400ºC/2h, 300ºC/2h, 200ºC/2h

Homologación oficial APPLUS según norma EN 12101-3:2015

THREE PHASE RANGE / serie trifásica

4 POLE/ 4 polos

Model	Angle	Min. Rat. power kW	Max. Rat. power kW	Air flow m³/h	Sound dB (A) **	Weight kg *	Connection diagram
HMF 45 T4 (A2:6) F300	20º - 45º	0,55	0,75	6.640	55	17	1
HMF 45 T4 (A2:9) F300	20º - 45º	0,55	0,75	7.000	55	17,5	1
HMF 50 T4 (A2:6) F300	20º - 45º	0,55	1,1	9.460	59	22,7	1
HMF 50 T4 (A2:9) F300	20º - 45º	0,55	1,1	10.110	59	23,2	1
HMF 56 T4 (A2:6) F300	20º - 45º	0,55	2,2	13.100	61	27,7	1
HMF 56 T4 (A2:9) F300	20º - 45º	0,55	2,2	13.810	61	28,2	1
HMF 63 T4 (A2:6) F300	20º - 45º	0,55	3	19.010	63	32,1	1
HMF 63 T4 (A2:9) F300	20º - 45º	0,55	3	20.610	63	32,6	1
HMF 71 T4 (A2:6) F300	20º - 45º	0,75	4	26.410	66	38	1
HMF 71 T4 (A2:9) F300	20º - 45º	0,75	4	28.710	68	38,6	1
HMF 80 T4 (A2:6) F300	20º - 45º	1,1	7,5	37.010	68	43,7	1
HMF 80 T4 (A2:9) F300	20º - 45º	1,1	7,5	39.610	73	44,4	1
HMF 90 T4 (A6:3) F300	20º - 42º	3	15	48.350	76	72,7	1
HMF 90 T4 (A6:6) F300	20º - 42º	3	15	55.210	77	78,1	1
HMF 100 T4 (A6:3) F30	20º - 42º	5,5	22	65.950	77	91,1	1
HMF 100 T4 (A6:6) F30	20º - 42º	5,5	22	77.010	81	97,2	1
HMF 112 T4 (A6:3) F30	20º - 42º	5,5	37	86.990	79	112,6	1
HMF 112 T4 (A6:6) F30	20º - 42º	5,5	37	103.010	84	119,3	1
HMF 125 T4 (A6:3) F30	20º - 42º	7,5	45	120.810	84	126,6	1
HMF 125 T4 (A6:6) F30	20º - 42º	7,5	45	139.010	87	133,9	1

6 POLE/ 6 polos

Model	Angle	Min. Rat. power kW	Max. Rat. power kW	Air flow m³/h	Sound dB (A) **	Weight kg *	Connection diagram
HMF 45 T6 (A2:6) F300	20º - 45º	0,55	0,55	4.310	46	17	1
HMF 45 T6 (A2:9) F300	20º - 45º	0,55	0,55	4.540	46	17,5	1
HMF 50 T6 (A2:6) F300	20º - 45º	0,55	0,55	6.130	49	22,7	1
HMF 50 T6 (A2:9) F300	20º - 45º	0,55	0,55	6.550	49	23,2	1
HMF 56 T6 (A2:6) F300	20º - 45º	0,55	0,55	8.470	51	27,7	1
HMF 56 T6 (A2:9) F300	20º - 45º	0,55	0,55	8.970	51	28,2	1
HMF 63 T6 (A2:6) F300	20º - 45º	0,55	0,75	12.310	54	32,1	1
HMF 63 T6 (A2:9) F300	20º - 45º	0,55	0,75	13.310	54	32,6	1
HMF 71 T6 (A2:6) F300	20º - 45º	0,55	1,1	17.110	57	38	1
HMF 71 T6 (A2:9) F300	20º - 45º	0,55	1,1	18.610	59	38,6	1
HMF 80 T6 (A2:6) F300	20º - 45º	0,55	2,2	24.010	58	43,7	1
HMF 80 T6 (A2:9) F300	20º - 45º	0,55	2,2	25.710	64	44,4	1
HMF 90 T6 (A6:3) F300	20º - 42º	0,75	4	31.310	66	72,7	1
HMF 90 T6 (A6:6) F300	20º - 42º	0,75	4	35.810	67	78,1	1
HMF 100 T6 (A6:3) F300	20º - 42º	1,1	7,5	42.660	67	91,1	1
HMF 100 T6 (A6:6) F300	20º - 42º	1,1	7,5	49.910	71	97,2	1
HMF 112 T6 (A6:3) F300	20º - 42º	1,5	11	56.390	69	112,6	1
HMF 112 T6 (A6:6) F300	20º - 42º	1,5	11	66.810	74	119,3	1
HMF 125 T6 (A6:3) F300	20º - 42º	2,2	15	77.970	74	126,6	1
HMF 125 T6 (A6:6) F300	20º - 42º	2,2	15	89.910	78	133,9	1

THREE PHASE RANGE 2 SPEEDS / serie trifásica 2 velocidades

4/6 POLE/ 4/6 polos

Model	Angle	Min. Rat. power kW	Max. Rat. power kW	Air flow m³/h	Sound dB (A) **	Weight kg *	Connection diagram
HMF 50 T4/T6 (A2:6) F300	20º - 45º	0,55	1,1	9.460	59	22,7	2
HMF 50 T4/T6 (A2:9) F300	20º - 45º	0,55	1,1	10.110	59	23,2	2
HMF 56 T4/T6 (A2:6) F300	20º - 45º	0,55	2,2	13.100	61	27,7	2
HMF 56 T4/T6 (A2:9) F300	20º - 45º	0,55	2,2	13.810	61	28,2	2
HMF 63 T4/T6 (A2:6) F300	20º - 45º	0,55	2,2	19.010	63	32,1	2
HMF 63 T4/T6 (A2:9) F300	20º - 45º	0,55	2,2	20.610	63	32,6	2
HMF 71 T4/T6 (A2:6) F300	20º - 45º	0,55	3	26.410	66	38	2
HMF 71 T4/T6 (A2:9) F300	20º - 45º	0,55	3	28.710	68	38,6	2
HMF 80 T4/T6 (A2:6) F300	20º - 45º	1,1	6	37.010	68	43,7	2
HMF 80 T4/T6 (A2:9) F300	20º - 45º	1,1	6	39.610	73	44,4	2
HMF 90 T4/T6 (A6:3) F300	20º - 42º	1,7	14	48.350	76	72,7	2
HMF 90 T4/T6 (A6:6) F300	20º - 34º	1,7	14	46.410	77	78,1	2
HMF 100 T4/T6 (A6:3) F300	20º - 34º	4,5	20	58.310	75	91,1	2
HMF 100 T4/T6 (A6:6) F300	20º - 42º	4,5	20	77.010	81	97,2	2
HMF 112 T4/T6 (A6:3) F300	20º - 42º	4,5	40	86.990	79	112,6	2

SMOKE EXHAUST/ INSIDE 400ºC/2h, 300ºC/2h, 200ºC/2h

Desenfumaje/ inmersos 400ºC/2h, 300ºC/2h, 200ºC/2h

Homologación oficial APPLUS según norma EN 12101-3:2015

Model	Angle	Min. Rat. power kW	Max. Rat. power kW	Air flow m³/h	Sound dB (A) **	Weight kg *	Connection diagram
HMF 112 T4/T6 (A6:6) F300	20º - 36º	4,5	40	88.910	81	119,3	2
HMF 125 T4/T6 (A6:3) F300	20º - 36º	4,5	40	108.010	83	126,6	2
HMF 125 T4/T6 (A6:6) F300	20º - 30º	4,5	40	101.010	87	133,9	2

4/8 POLE / 4/8 polos

Model	Angle	Min. Rat. power kW	Max. Rat. power kW	Air flow m³/h	Sound dB (A) **	Weight kg *	Connection diagram
HMF 45 T4/T8 (A2:6) F300	20º - 45º	0,6	0,8	6.640	55	17	3
HMF 45 T4/T8 (A2:9) F300	20º - 45º	0,6	0,8	7.000	55	17,5	3
HMF 50 T4/T8 (A2:6) F300	20º - 45º	0,6	1,2	9.460	59	22,7	3
HMF 50 T4/T8 (A2:9) F300	20º - 45º	0,6	1,2	10.110	59	23,2	3
HMF 56 T4/T8 (A2:6) F300	20º - 45º	0,6	2,2	13.100	61	27,7	3
HMF 56 T4/T8 (A2:9) F300	20º - 45º	0,6	2,2	13.810	61	28,2	3
HMF 63 T4/T8 (A2:6) F300	20º - 45º	0,6	2,8	19.010	63	32,1	3
HMF 63 T4/T8 (A2:9) F300	20º - 45º	0,6	2,8	20.610	63	32,6	3
HMF 71 T4/T8 (A2:6) F300	20º - 45º	0,8	3,8	26.410	66	38	3
HMF 71 T4/T8 (A2:9) F300	20º - 45º	0,8	3,8	28.710	68	38,6	3
HMF 80 T4/T8 (A2:6) F300	20º - 45º	1,2	7,5	37.010	68	43,7	3
HMF 80 T4/T8 (A2:9) F300	20º - 45º	1,2	7,5	39.610	73	44,4	3
HMF 90 T4/T8 (A6:3) F300	20º - 42º	2,8	14	48.350	76	72,7	3
HMF 90 T4/T8 (A6:6) F300	20º - 42º	2,8	14	55.210	77	78,1	3
HMF 100 T4/T8 (A6:3) F300	20º - 42º	3,8	28	65.950	77	91,1	3
HMF 100 T4/T8 (A6:6) F300	20º - 42º	3,8	28	77.010	81	97,2	3
HMF 112 T4/T8 (A6:3) F300	20º - 42º	3,8	44	86.990	79	112,6	3
HMF 112 T4/T8 (A6:6) F300	20º - 42º	3,8	44	103.010	84	119,3	3
HMF 125 T4/T8 (A6:3) F300	20º - 42º	5	44	120.810	84	126,6	3
HMF 125 T4/T8 (A6:6) F300	20º - 42º	5	44	139.010	87	133,9	3

** Total sound pressure level at the point of maximum flow measured in dB(A) in the suction measured in free field at a distance of 6m from the source.
** Nivel de presión sonora total en el punto de caudal máximo medido en dB(A) en la aspiración, medido en campo libre a una distancia de 6m de la fuente.

DIMENSIONS / dimensiones

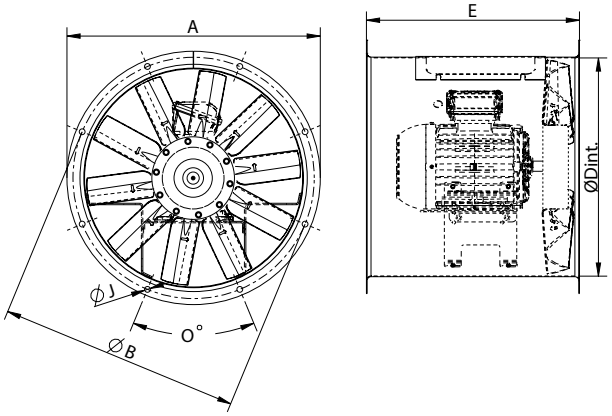

model	ØA	ØB	ØD	E	ØI	O
HMF 30M2-T2	374	355	305	350	10	8x45º
HMF 35	434	395	365	350	10	8x45º
HMF 35M2-T2	434	395	365	395	10	8x45º
HMF 40	472	450	403	440	10	8x45º
HMF 45	525	500	452	455	12	8x45º
HMF 50	600	560	504	440	12	12x30º
HMF 50M2-T2	600	560	504	540	12	12x30º
HMF 56	646	620	559	560	12	12x30º
HMF 63	725	690	633	550	12	12x30º
HMF 63M2-T2	725	690	633	770	12	12x30º
HMF 71	802	770	715	600	12	16x22,5º
HMF 71M2-T2	802	770	715	770	12	16x22,5º
HMF 80	892	860	801	600	12	16x22,5º
HMF 90	1000	970	903,5	820	12	16x22,5º
HMF 100	1115	1070	1013	820	12	16x22,5º
HMF 112	1234	1190	1132	1000	12	16x22,5º
HMF 125	1365	1320	1263	1000	15	20x18º

CONNECTION DIAGRAMS / esquema de conexiones

❶ **THREE PHASE MOTORS 1 SPEED** / motores trifásicos 1 velocidad

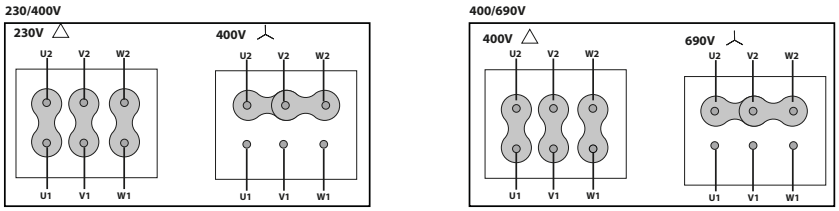

❷ **2 SPEEDS** / 2 velocidades **400V DAHLANDER (Y, YY)**

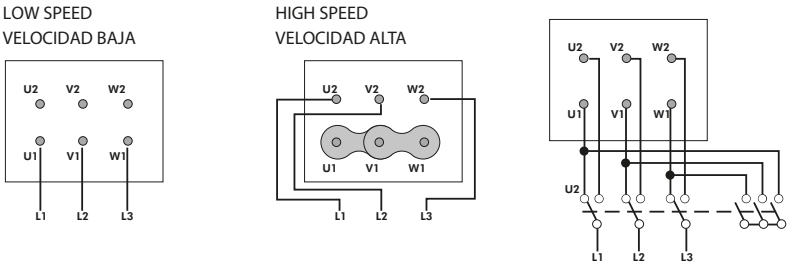

CONSULT / consultar - **HBF F300**

CHARACTERISTIC CURVES / curvas características	pg.507

HMF F200

Cased axial fan F200

Helicoidal tubular F200



ErP

+ info 60 Hz

CE 0370
HMF/HMFX F300
Certification:
0370-CPR-2403

MANUFACTURING FEATURES

- Long cased axial fan with reinforced body.
- Modular motor-impeller assembly.
- Impeller in aluminum injection with reinforced body. Protected against corrosion by powder coating of polyester resin.
- Housing with motor access door.
- Standard asynchronous squirrel-cage motor with IP-55 protection and Class F insulation certified 200ºC/2h. Manufactured with standard voltages: 230/400V 50Hz in three phase motors up to 3kW, and 400/690V 50Hz for higher powers. IE3 efficiency motor from 0,75kW up to 45kW in single speed.

APPLICATIONS

Designed for inline installation, they are suitable for:

- Smoke emergency exhaust with motor inside the hazardous area.
- Maximum working temperature: 60ºC.

UNDER REQUEST

- B form impeller (air flow from impeller to motor). 5% additional cost.
- 100% reversible impeller. 5% additional cost.
- Different polarities.

CARACTERÍSTICAS CONSTRUCTIVAS

- Ventilador tubular de estructura reforzada.
- Montaje modular del conjunto motor hélice.
- Hélice en inyección de aluminio. Protegidos contra la corrosión mediante recubrimiento en polvo de resina de poliéster.
- Trampilla de acceso al motor para facilitar las conexiones.
- Motor asíncrono normalizado de jaula de ardilla con protección IP-55 y aislamiento clase F certificado 200ºC/2h. Voltajes estándar 230/400V 50Hz para motores trifásicos hasta 3kW y 400/690V 50Hz para potencias superiores. Motor de eficiencia IE3 desde 0,75kW hasta 45kW de una velocidad.

APLICACIONES

Diseñados para instalación en conducto, son indicados para:

- Extracción de humo en caso de incendio estando el motor dentro de la zona de riesgo.
- Temperatura máxima de trabajo en continuo: 60ºC.

BAJO DEMANDA

- Hélice impelente (sentido de aire hélice-motor). Incremento 5% sobre PVP.
- Hélice reversible 100%. Incremento 5% sobre PVP.
- Distintas polaridades.

ACCESSORIES / accesorios



INT
Interruptor de corte
Safety switch



BA-400
Brida antivibratoria 400ºC/2h
Flexible flange 400ºC/2H



INT 400
Interruptor selector de velocidad
Speed selector switch



SFC
Variador de velocidad frecuencial
Frecuency speed controller



RP0
Rejilla de protección
Outlet protection guard



JE 45
Junta elástica
Flexible joint



AC
Brida conexión
Conection flange



BAD
Brida antivibratoria circular-circular
Coupling flange



RP1
Rejilla de protección
Inlet protection guard



PC2
Rejilla de sobrepresión antirretorno
Overpressure damper for facade

THREE PHASE RANGE / serie trifásica

4 POLE/ 4 polos

Model	Angle	Min. Rat. power kW	Max. Rat. power kW	Air flow m³/h	Sound dB (A) **	Weight Kg	Connection diagram
HMF 45 T4 (A2:6) F200	20º - 45º	0,55	0,75	6.640	55	17	1
HMF 45 T4 (A2:9) F200	20º - 45º	0,55	0,75	7.000	55	17,5	1
HMF 50 T4 (A2:6) F200	20º - 45º	0,55	1,5	9.460	59	22,7	1
HMF 50 T4 (A2:9) F200	20º - 45º	0,55	1,5	10.110	59	23,2	1
HMF 56 T4 (A2:6) F200	20º - 45º	0,55	2,2	13.100	61	27,7	1
HMF 56 T4 (A2:9) F200	20º - 45º	0,55	2,2	13.810	61	28,2	1
HMF 63 T4 (A2:6) F200	20º - 45º	0,55	3	19.010	63	32,1	1
HMF 63 T4 (A2:9) F200	20º - 45º	0,55	3	20.610	63	32,6	1
HMF 71 T4 (A2:6) F200	20º - 45º	0,55	4	26.410	66	38	1
HMF 71 T4 (A2:9) F200	20º - 45º	0,55	4	28.710	68	38,6	1
HMF 80 T4 (A2:6) F200	20º - 45º	1,1	7,5	37.010	68	43,7	1
HMF 80 T4 (A2:9) F200	20º - 45º	1,1	0,5	39.610	73	44,4	1
HMF 90 T4 (A6:3) F200	20º - 42º	3	15	48.350	76	72,7	1
HMF 90 T4 (A6:6) F200	20º - 42º	3	15	55.210	77	78,1	1
HMF 100 T4 (A6:3) F200	20º - 42º	5,5	22	65.950	77	91,1	1
HMF 100 T4 (A6:6) F200	20º - 42º	5,5	22	77.010	81	97,2	1
HMF 112 T4 (A6:3) F200	20º - 42º	5,5	37	86.990	79	112,6	1
HMF 112 T4 (A6:6) F200	20º - 42º	5,5	37	103.010	84	119,3	1
HMF 125 T4 (A6:3) F200	20º - 42º	7,5	45	120.810	84	126,6	1
HMF 125 T4 (A6:6) F200	20º - 42º	7,5	45	139.010	87	133,9	1

6 POLE/ 6 polos

Model	Angle	Min. Rat. power kW	Max. Rat. power kW	Air flow m³/h	Sound dB (A) **	Weight Kg	Connection diagram
HMF 45 T6 (A2:6) F200	20º - 45º	0,55	0,55	4.310	46	17	1
HMF 45 T6 (A2:9) F200	20º - 45º	0,55	0,55	4.540	46	17,5	1
HMF 50 T6 (A2:6) F200	20º - 45º	0,55	0,55	6.130	49	22,7	1
HMF 50 T6 (A2:9) F200	20º - 45º	0,55	0,55	6.550	49	23,2	1
HMF 56 T6 (A2:6) F200	20º - 45º	0,55	0,55	8.470	51	27,7	1
HMF 56 T6 (A2:9) F200	20º - 45º	0,55	0,55	8.970	51	28,2	1
HMF 63 T6 (A2:6) F200	20º - 45º	0,55	0,75	12.310	54	32,1	1
HMF 63 T6 (A2:9) F200	20º - 45º	0,55	0,75	13.310	54	32,6	1
HMF 71 T6 (A2:6) F200	20º - 45º	0,55	1,1	17.110	57	38	1
HMF 71 T6 (A2:9) F200	20º - 45º	0,55	1,1	18.610	59	38,6	1
HMF 80 T6 (A2:6) F200	20º - 45º	0,55	2,2	24.010	58	43,7	1
HMF 80 T6 (A2:9) F200	20º - 45º	0,55	2,2	25.710	64	44,4	1
HMF 90 T6 (A6:3) F200	20º - 42º	0,75	4	31.310	66	72,7	1
HMF 90 T6 (A6:6) F200	20º - 42º	0,75	4	35.810	67	78,1	1
HMF 100 T6 (A6:3) F200	20º - 42º	3	7,5	42.660	67	91,1	1
HMF 100 T6 (A6:6) F200	20º - 42º	3	7,5	49.910	71	97,2	1
HMF 112 T6 (A6:3) F200	20º - 42º	3	11	56.390	69	112,6	1
HMF 112 T6 (A6:6) F200	20º - 42º	3	11	66.810	74	119,3	1
HMF 125 T6 (A6:3) F200	20º - 42º	3	22	77.970	74	126,6	1
HMF 125 T6 (A6:6) F200	20º - 42º	3	22	89.910	78	133,9	1

THREE PHASE RANGE 2 SPEEDS / serie trifásica 2 velocidades

4/6 POLE / 4/6 polos

Model	Angle	Min. Rat. power kW	Max. Rat. power kW	Air flow m³/h	Sound dB (A) **	Weight Kg	Connection diagram
HMF 45 T4/T6 (A2:6) F200	20º - 45º	0,75	0,75	6.640	55	17	2
HMF 45 T4/T6 (A2:9) F200	20º - 45º	0,75	0,75	7.000	55	17,5	2
HMF 50 T4/T6 (A2:6) F200	20º - 45º	0,75	1,1	9.460	59	22,7	2
HMF 50 T4/T6 (A2:9) F200	20º - 45º	0,75	1,1	10.110	59	23,2	2
HMF 56 T4/T6 (A2:6) F200	20º - 45º	0,75	2,2	13.100	61	27,7	2
HMF 56 T4/T6 (A2:9) F200	20º - 45º	0,75	2,2	13.810	61	28,2	2
HMF 63 T4/T6 (A2:6) F200	20º - 45º	0,75	2,2	19.010	63	32,1	2
HMF 63 T4/T6 (A2:9) F200	20º - 45º	0,75	2,2	20.610	63	32,6	2
HMF 71 T4/T6 (A2:6) F200	20º - 45º	0,75	3	26.410	66	38	2
HMF 71 T4/T6 (A2:9) F200	20º - 45º	0,75	3	28.710	68	38,6	2
HMF 80 T4/T6 (A2:6) F200	20º - 45º	1,1	6	37.010	68	43,7	2
HMF 80 T4/T6 (A2:9) F200	20º - 45º	1,1	6	39.610	73	44,4	2
HMF 90 T4/T6 (A6:3) F200	20º - 42º	1,1	14	48.350	76	72,7	2
HMF 90 T4/T6 (A6:6) F200	20º - 34º	1,1	14	46.410	77	78,1	2
HMF 100 T4/T6 (A6:3) F200	20º - 34º	4,5	20	58.310	75	91,1	2

Model	Angle	Min. Rat. power kW	Max. Rat. power kW	Air flow m³/h	Sound dB (A) **	Weight Kg	Connection diagram
HMF 100 T4/T6 (A6:6) F200	20º - 42º	4,5	20	77.010	81	97,2	2
HMF 112 T4/T6 (A6:3) F200	20º - 42º	4,5	40	86.990	79	112,6	2
HMF 112 T4/T6 (A6:6) F200	20º - 36º	4,5	40	88.910	81	119,3	2
HMF 125 T4/T6 (A6:3) F200	20º - 36º	6	40	108.010	83	126,6	2
HMF 125 T4/T6 (A6:6) F200	20º - 30º	6	40	101.010	87	133,9	2

4/8 POLE / 4/8 polos

Model	Angle	Min. Rat. power kW	Max. Rat. power kW	Air flow m³/h	Sound dB (A) **	Weight Kg	Connection diagram
HMF 45 T4/T8 (A2:6) F200	20º - 45º	0,6	0,8	6.640	55	17	3
HMF 45 T4/T8 (A2:9) F200	20º - 45º	0,6	0,8	7.000	55	17,5	3
HMF 50 T4/T8 (A2:6) F200	20º - 45º	0,6	1,2	9.460	59	22,7	3
HMF 50 T4/T8 (A2:9) F200	20º - 45º	0,6	1,2	10.110	59	23,2	3
HMF 56 T4/T8 (A2:6) F200	20º - 45º	0,6	2,8	13.100	61	27,7	3
HMF 56 T4/T8 (A2:9) F200	20º - 45º	0,6	2,8	13.810	61	28,2	3
HMF 63 T4/T8 (A2:6) F200	20º - 45º	0,6	2,8	19.010	63	32,1	3
HMF 63 T4/T8 (A2:9) F200	20º - 45º	0,6	2,8	20.610	63	32,6	3
HMF 71 T4/T8 (A2:6) F200	20º - 45º	0,6	3,8	26.410	66	38	3
HMF 71 T4/T8 (A2:9) F200	20º - 45º	0,6	3,8	28.710	68	38,6	3
HMF 80 T4/T8 (A2:6) F200	20º - 45º	1,2	7,2	37.010	68	43,7	3
HMF 80 T4/T8 (A2:9) F200	20º - 45º	1,2	7,2	39.610	73	44,4	3
HMF 90 T4/T8 (A6:3) F200	20º - 42º	2,2	14	48.350	76	72,7	3
HMF 90 T4/T8 (A6:6) F200	20º - 42º	2,2	14	55.210	77	78,1	3
HMF 100 T4/T8 (A6:3) F200	20º - 42º	5	20	65.950	77	91,1	3
HMF 100 T4/T8 (A6:6) F200	20º - 42º	5	20	77.010	81	97,2	3
HMF 112 T4/T8 (A6:3) F200	20º - 42º	5	44	86.990	79	112,6	3
HMF 112 T4/T8 (A6:6) F200	20º - 42º	5	44	103.010	84	119,3	3
HMF 125 T4/T8 (A6:3) F200	20º - 42º	7,2	44	120.810	84	126,6	3
HMF 125 T4/T8 (A6:6) F200	20º - 42º	7,2	44	139.010	87	133,9	3

** Total sound pressure level at the point of maximum flow measured in dB(A) in the suction measured in free field at a distance of 6m from the source.
** Nivel de presión sonora total en el punto de caudal máximo medido en dB(A) en la aspiración, medido en campo libre a una distancia de 6m de la fuente.

DIMENSIONS / dimensiones

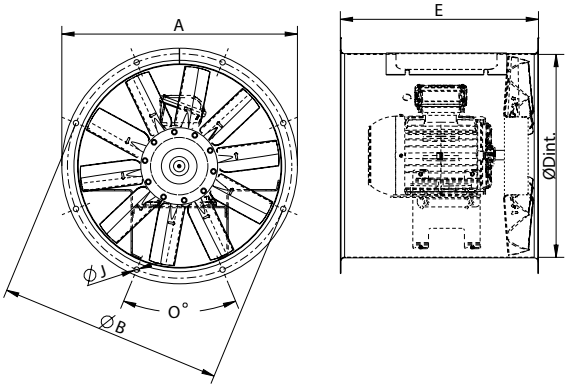

model	E	O	ØA	ØB	ØD	ØJ
HMF 45 F200	455	8X45º	525	500	452	12
HMF 50 F200	440	12x30º	600	560	504	12
HMF 56 F200	560	12X30º	646	620	559	12
HMF 63 F200	550	12X30º	725	690	633	12
HMF 71 F200	600	16x22,5º	802	770	715	12
HMF 80 F200	600	16x22,5º	892	860	801	12
HMF 90 F200	820	16x22,5º	1000	970	903.5	12
HMF 100 F200	820	16x22,5º	1115	1070	1013	12
HMF 112 F200	1000	16x22,5º	1234	1190	1132	12
HMF 125 F200	1000	20x18º	1365	1320	1263	15

CONNECTION DIAGRAMS / esquema de conexiones

❶ **THREE PHASE MOTORS 1 SPEED** / motores trifásicos 1 velocidad

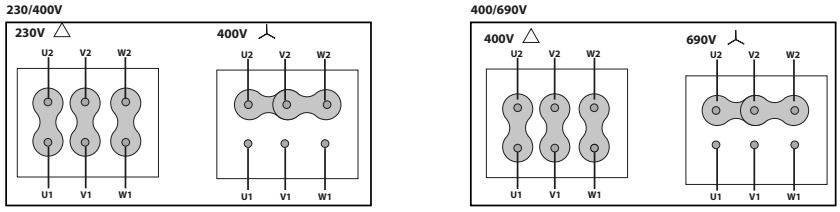

❷ **2 SPEEDS SEPARATE WIRINGS** / 2 velocidades **400V BOBINADOS INDEPENDIENTES**

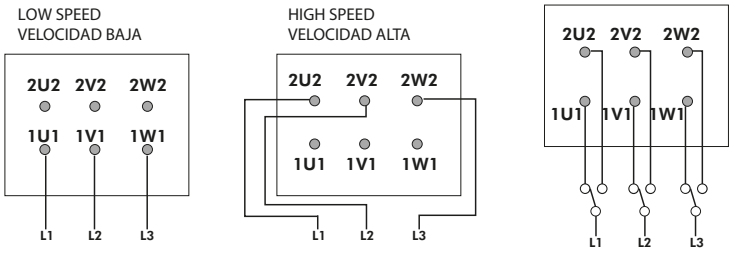

❸ **2 SPEEDS** / 2 velocidades **400V DAHLANDER (Y, YY)**

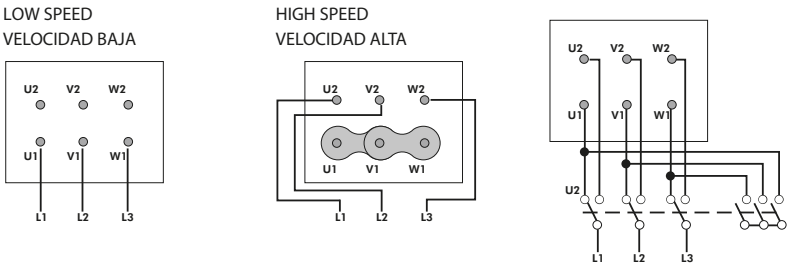

CONSULT / consultar - **HBF F300**

CHARACTERISTIC CURVES / curvas características pg.507

JFC

Axial cased fan F400, F300 and comfort (Jet fan Core)

Ventilador helicoidal tubular F400, F300 y confort (Jet fan Core)



ErP

CE 0370 JF/JFC

Nº Certificación: 0370-CPR-1325

MANUFACTURING FEATURES

• Reinforced structure tubular fan powder coated polyester resin RAL 5010 color.
• Modular assembly of the propeller motor assembly. Propeller in aluminum injection. Protected against corrosion by powder coating of polyester resin.
• Housing with motor access door.
• Standard asynchronous squirrel-cage motor with IP-55 protection and class H insulation, certified 400ºC/2h and 300ºC/2h (see data table). Standard voltages 230/400V 50Hz three phase motors. H versions have the same impeller configuration but higher powers.

APPLICATIONS

Designed for duct installation, they are suitable for:
• Smoke extraction in case of fire with the motor inside the hazardous area.
• Maximum continuous working temperature: 60ºC.

UNDER REQUEST

• B form impeller (air flow from impeller to motor). 5% additional cost.
• 100% reversible impeller. 5% additional cost.
• Different polarities.

CARACTERÍSTICAS CONSTRUCTIVAS

• Ventilador tubular de estructura reforzada recubrimiento de polvo de resina poliéster de color RAL 5010.
• Montaje modular del conjunto motor hélice. Hélice en inyección de aluminio. Protegidos contra la corrosión mediante recubrimiento en polvo de resina de poliéster.
• Trampilla de acceso al motor para facilitar las conexiones.
• Motor asíncrono normalizado de jaula de ardilla con protección IP-55 y aislamiento clase H homologado para 400ºC/2h y 300ºC/2h (ver tabla de datos). Voltajes estándar 230/400V 50Hz motores trifásicos. Las versiones H son con potencias más altas pero misma configuración de hélice.

APLICACIONES

Diseñados para instalación en conducto, son indicados para:
• Extracción de humo en caso de incendio estando el motor dentro de la zona de riesgo.
• Temperatura máxima de trabajo en continuo: 60ºC.

BAJO DEMANDA

• Hélice impelente (sentido de aire hélice-motor). Incremento 5% sobre PVP.
• Hélice reversible 100%. Incremento 5% sobre PVP.
• Distintas polaridades.

ACCESSORIES / accesorios



INT
Interruptor de corte
Safety switch



SFC
Variador de velocidad frecuencial
Frecuency speed controller



INT 400
Interruptor selector de velocidad
Speed selector switch

JFC CONFORT

THREE PHASE RANGE / serie trifásica

2 POLE / 2 polos

Code	Model	R.P.M.	Rated I (A) 400V	Rat. Power kW	Air flow m³/h	Weight Kg	Connection diagram
274310188ST	JFC CORE 315 T2 UN	2870	1,36	0,55	4.490	23	1
274320188ST	JFC CORE 315/H T2 UN	2875	2,39	1,1	5.420	25	1
274350188ST	JFC CORE 355 T2 UN	2870	1,36	0,55	5.230	29	1
274360188ST	JFC CORE 355/H T2 UN	2875	2,39	1,1	6.900	31	1
274400188ST	JFC CORE 400 T2 UN	2875	2,39	1,1	8.460	47	1
274410188ST	JFC CORE 400/H T2 UN	2875	3,14	1,5	9.320	54	1

THREE PHASE RANGE 2 SPEEDS / serie trifásica 2 velocidades

2/4 POLE / 2/4 polos

Code	Model	R.P.M.	Rated I (A) 400V	Rat. Power kW	Air flow m³/h	Weight Kg	Connection diagram
274310288ST	JFC CORE 315 T2/T4 UN	2805	1,45/0,47	0,55/ 0,12	4.490	23	2
274320288ST	JFC CORE 315/H T2/T4 UN	2850	2,36/0,59	1,1/ 0,18	5.420	25	2
274350288ST	JFC CORE 355 T2/T4 UN	2805	1,45/0,47	0,55/ 0,12	5.230	29	2
274360288ST	JFC CORE 355/H T2/T4 UN	2850	2,36/0,59	1,1/ 0,18	6.900	31	2
274400288ST	JFC CORE 400 T2/T4 UN	2850	2,36/0,59	1,1/ 0,18	8.460	47	2
274410288ST	JFC CORE 400/H T2/T4 UN	2875	3,45/1,14	1,5/0,37	9.320	54	2

JFC F300

THREE PHASE RANGE / serie trifásica

2 POLE / 2 polos

Code	Model	R.P.M.	Rated I (A) 400V	Rat. Power kW	Air flow m³/h	Weight Kg	Connection diagram
274310188F3	JFC CORE 315 T2 UN F300	2870	1,36	0,55	4.500	23	1
274320188F3	JFC CORE 315/H T2 UN F300	2875	2,39	1,1	5.430	25	1
274350188F3	JFC CORE 355 T2 UN F300	2870	1,36	0,55	5.240	29	1
274360188F3	JFC CORE 355/H T2 UN F300	2875	2,39	1,1	6.910	31	1
274400188F3	JFC CORE 400 T2 UN F300	2875	2,39	1,1	8.470	47	1
274410188F3	JFC CORE 400/H T2 UN F300	2875	3,14	1,5	9.330	54	1

THREE PHASE RANGE 2 SPEEDS / serie trifásica 2 velocidades

2/4 POLE / 2/4 polos

Code	Model	R.P.M.	Rated I (A) 400V	Rat. Power kW	Air flow m³/h	Weight Kg	Connection diagram
274310288F3	JFC CORE 315 T2/T4 UN F300	2805	1,45/0,47	0,55/ 0,12	4.500	23	2
274320288F3	JFC CORE 315/H T2/T4 UN F300	2850	2,36/0,59	1,1/ 0,18	5.430	25	2
274350288F3	JFC CORE 355 T2/T4 UN F300	2805	1,45/0,47	0,55/ 0,12	5.240	29	2
274360288F3	JFC CORE 355/H T2/T4 UN F300	2850	2,36/0,59	1,1/ 0,18	6.910	31	2
274400288F3	JFC CORE 400 T2/T4 UN F300	2850	2,36/0,59	1,1/ 0,18	8.470	47	2
274410288F3	JFC CORE 400/H T2/T4 UN F300	2875	3,45/1,14	1,5/0,37	9.330	54	2

JFC F400

THREE PHASE RANGE / serie trifásica

2 POLE / 2 polos

Code	Model	R.P.M.	Rated I (A) 400V	Rat. Power kW	Air flow m³/h	Weight Kg	Connection diagram
274310188	JFC CORE 315 T2 UN F400	2870	1,36	0,55	4.290	23	1
274320188	JFC CORE 315/H T2 UN F400	2875	2,39	1,1	5.150	25	1
274350188	JFC CORE 355 T2 UN F400	2870	1,36	0,55	4.940	29	1
274360188	JFC CORE 355/H T2 UN F400	2875	2,39	1,1	6.490	31	1
274400188	JFC CORE 400 T2 UN F400	2875	2,39	1,1	8.060	47	1
274410188	JFC CORE 400/H T2 UN F400	2875	3,14	1,5	8.860	54	1

THREE PHASE RANGE 2 SPEEDS / serie trifásica 2 velocidades

2/4 POLE / 2/4 polos

Code	Model	R.P.M.	Rated I (A) 400V	Rat. Power kW	Air flow m³/h	Weight Kg	Connection diagram
274310288	JFC CORE 315 T2/T4 UN F400	2805	1,45/0,47	0,55/ 0,12	4.290	23	2
274320288	JFC CORE 315/H T2/T4 UN F400	2850	2,36/0,59	1,1/ 0,18	5.150	25	2
274350288	JFC CORE 355 T2/T4 UN F400	2805	1,45/0,47	0,55/ 0,12	4.940	29	2
274360288	JFC CORE 355/H T2/T4 UN F400	2850	2,36/0,59	1,1/ 0,18	6.490	31	2
274400288	JFC CORE 400 T2/T4 UN F400	2850	2,36/0,59	1,1/ 0,18	8.060	47	2
274410288	JFC CORE 400/H T2/T4 UN F400	2875	3,45/1,14	1,5/0,37	8.860	54	2

DIMENSIONS / dimensiones

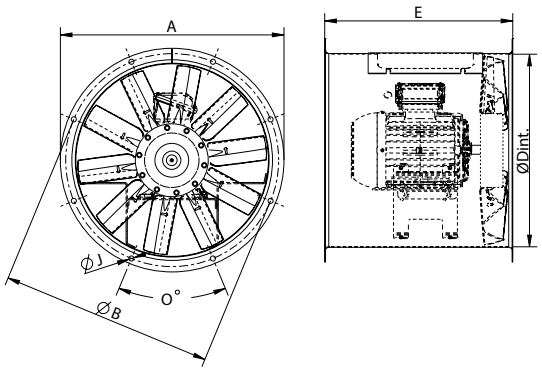

model	A	E	J	O	ØB	ØD
JFC CORE 315	374	380	10	8x45º	355	306
JFC CORE 355	434	380	10	8x45º	395	361
JFC CORE 400	472	425	10	8x45º	450	401

CONNECTION DIAGRAMS / esquema de conexiones

❶ **THREE PHASE MOTORS 1 SPEED** / motores trifásicos 1 velocidad

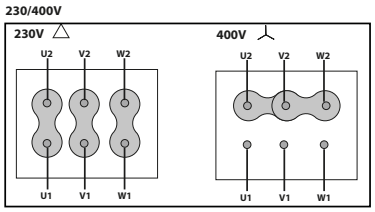

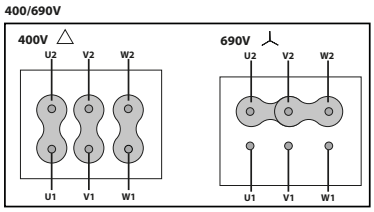

❷ **2 SPEEDS** / 2 velocidades **400V DAHLANDER (Y, YY)**

LOW SPEED
VELOCIDAD BAJA

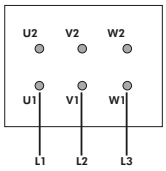

HIGH SPEED
VELOCIDAD ALTA

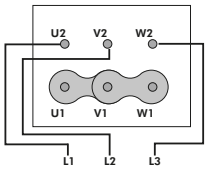

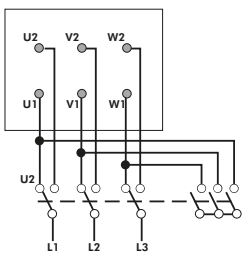

CHARACTERISTIC CURVES / curvas características

JFC CORE 315 T2 UN F300/CONFORT

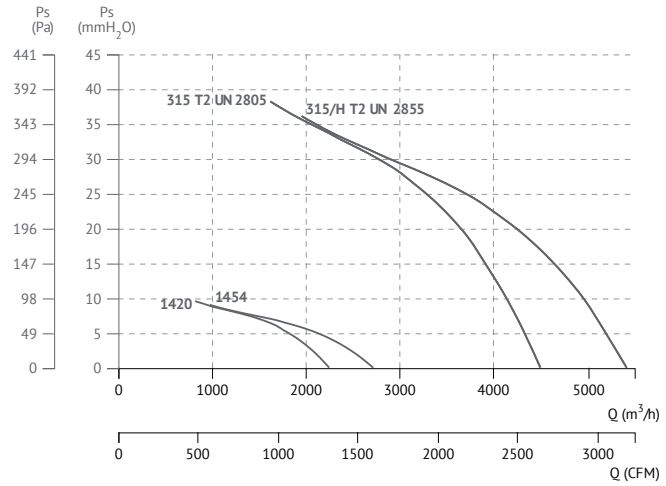

JFC CORE 355 T2 UN F300/CONFORT

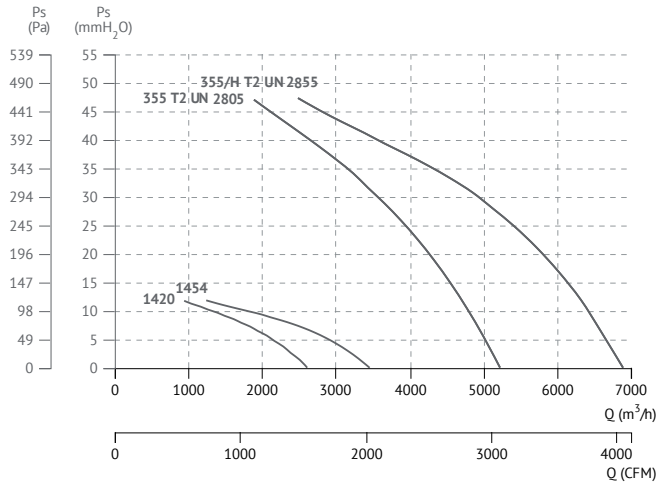

JFC CORE 400 T2 UN F300/CONFORT

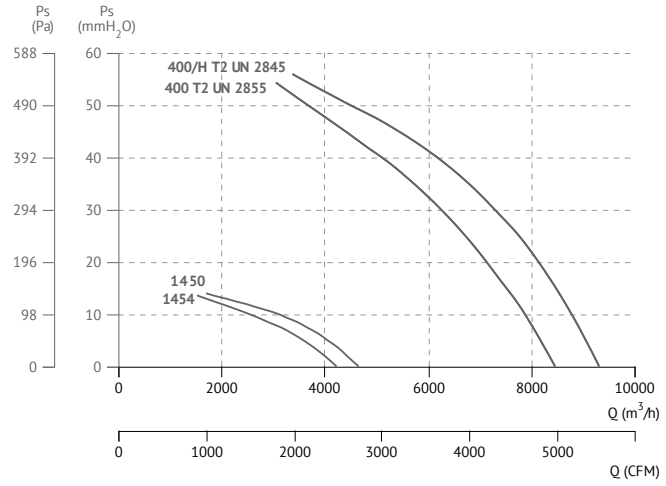

JFC CORE 315 T2 UN F400

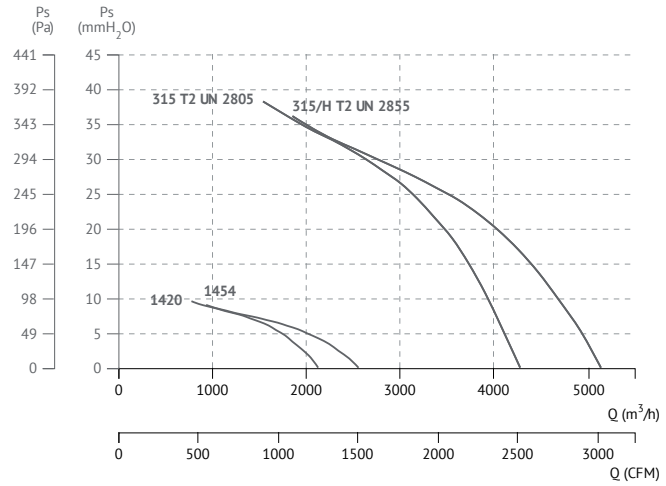

JFC CORE 355 T2 UN F400

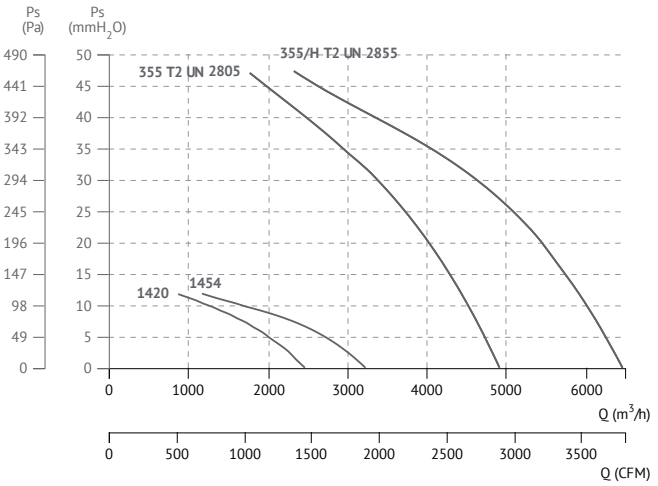

JFC CORE 400 T2 UN F400

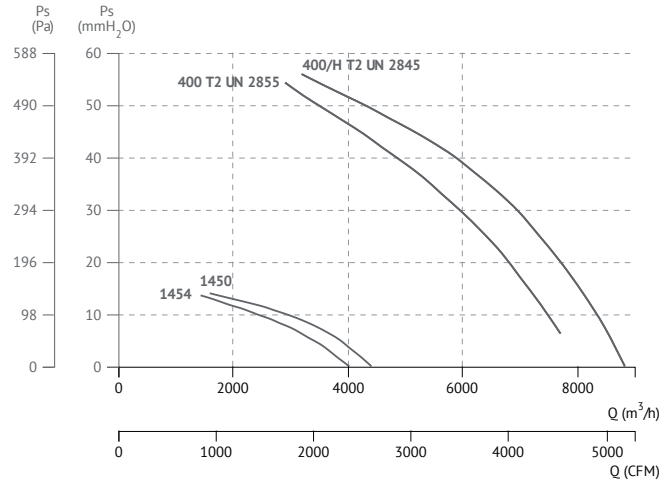

SMOKE EXHAUST/ INSIDE 400ºC/2h, 300ºC/2h, 200ºC/2h

Desenfumaje/ inmersos 400ºC/2h, 300ºC/2h, 200ºC/2h

Homologación oficial APPLUS según norma EN 12101-3:2015

BOX HBF/ BOX HBFX F400

Axial fan in soundproof cabinet F400

Helicoidal en caja insonorizada F400



BOX HBF



BOX HBFX

CE 0370
BOX HBF/HBFX
Certification Nr:
0370-CPR-0913

MANUFACTURING FEATURES

• BOX: manufactured in galvanised steel sheet with thermal proofing. Soundproof cabinets with thermo-acoustic insulation, Bs1d0 fire class. Removable panels for easy motor access and fan maintenance.
• Internal fan: HBF (HBFX in BOX HBFX version) in sizes from 45 to 80; HCF in sizes from 90 to 125. Axial fan with circular reinforced frame. Modular motor-impeller assembly. Modular motor-impeller assembly. Impeller in aluminum injection with reinforced body. Protected against corrosion by powder coating of polyester resin.
• Standard asynchronous squirrel-cage motor with IP-55 protection and Class H insulation certified 400ºC/2h for BOX HBF; 400ºC/2h for BOX HBFX. Standard voltages 230/400V 50Hz in three phase motors up to 3kW and 400/690V 50Hz for higher powers. IE3 efficiency motor from 0,75kW up to 45kW in single speed.
• ATEX II3G (BOX HBFX) version.

APPLICATIONS

Designed for wall or duct installation, they are suitable for:
• Smoke emergency exhaust with motor inside the hazardous area.
• Cabinet design simplifies installation in rectangular duct systems.
• Maximum working temperature: 60ºC.

UNDER REQUEST

• B form impeller (air flow from impeller to motor). 5% additional cost.
• 100% reversible impeller. 5% additional cost.

CARACTERÍSTICAS CONSTRUCTIVAS

• BOX: caja construida en chapa de acero galvanizado con aislamiento térmico. Aislada con aislamiento térmico y acústico con clasificación al fuego Bs1d0. Paneles laterales desmontables para facilitar el acceso al motor y el mantenimiento.
• Ventilador interior: HBF (HBFX en versión BOX HBFX) para tamaños del 45 al 80; HCF para tamaños del 90 al 125. Ventilador helicoidal de marco redondo reforzado. Montaje modular del conjunto motor hélice. Hélice en inyección de aluminio. Protegidos contra la corrosión mediante recubrimiento en polvo de resina de poliéster.
• Motor asíncrono normalizado de jaula de ardilla con protección IP-55 y aislamiento clase H certificado 400ºC/2h para BOX HBF; 400ºC/2h para BOX HBFX. Voltajes estándar 230/400V 50Hz para motores trifásicos hasta 3kW y 400/690V 50Hz para potencias superiores. Motor de eficiencia IE3 desde 0,75kW hasta 45kW de una velocidad.
• Versión ATEX II3G (BOX HBFX).

APLICACIONES

Diseñados para montaje en pared o en conducto, son indicados para:
• Extracción de humo en caso de incendio estando el motor dentro de la zona de riesgo.
• La construcción en caja facilita muchísimo su instalación en conductos que habitualmente son rectangulares.
• Temperatura máxima de trabajo en continuo: 60ºC.

BAJO DEMANDA

• Hélice impelente (sentido de aire hélice-motor). Incremento 5% sobre PVP.
• Hélice reversible 100%. Incremento 5% sobre PVP.

ACCESSORIES / accesorios



INT
Interruptor de corte
Safety switch



PC2
Rejilla de sobrepresión antirretorno
Overpressure damper for facade



INT 400
Interruptor selector de velocidad
Speed selector switch



SFC
Variador de velocidad frecuencial
Frecuency speed controller



INT ATEX
Interruptor para funcionar en entornos ATEX
Switch for ATEX environments



JE 45
Junta elástica
Flexible joint



AC
Brida conexión
Conection flange



BA-400
Brida antivibratoria 400ºC/2h
Flexible flange 400ºC/2H



BAD
Brida de acoplamiento circular-circular
Circular-Circular coupling flange

THREE PHASE RANGE / serie trifásica

4 POLE / 4 polos

Model	Angle	Min. Rat. power kW	Max. Rat. power kW	Air flow m³/h	Sound dB (A) **	Weight Kg *	Connection diagram
BOX HBF 45 T4 (A5:6) F400	20º - 42,5º	0,75	0,75	6.170	51	58,1	1
BOX HBF 50 T4 (A5:6) F400	20º - 45º	0,75	0,75	10.210	52	62,6	1
BOX HBF 56 T4 (A5:6) F400	20º - 45º	0,75	1,5	14.480	67	79,6	1
BOX HBF 63 T4 (A5:6) F400	20º - 45º	0,75	2,2	20.110	71	83,9	1
BOX HBF 71 T4 (A5:6) F400	20º - 45º	0,75	3	27.220	76	107,2	1
BOX HBF 80 T4 (A5:6) F400	20º - 45º	2,2	4	37.370	73	113,2	1
BOX HBF 90 T4 (A3:4) F400	20º - 42º	3	15	48.110	70	178,1	1
BOX HBF 90 T4 (A3:8) F400	20º - 42º	3	15	54.810	75	183,2	1
BOX HBF 100 T4 (A3:4) F400	20º - 42º	5,5	22	67.210	69	192,2	1
BOX HBF 100 T4 (A3:8) F400	20º - 42º	5,5	22	77.810	78	197,8	1
BOX HBF 112 T4 (A3:4) F400	20º - 42º	7,5	37	92.110	73	255,6	1
BOX HBF 112 T4 (A3:8) F400	20º - 42º	7,5	37	104.010	80	261,7	1
BOX HBF 125 T4 (A3:4) F400	20º - 42º	11	45	124.010	80	266,8	1
BOX HBF 125 T4 (A3:8) F400	20º - 42º	11	45	141.010	86	273,4	1

6 POLE / 6 polos

Model	Angle	Min. Rat. power kW	Max. Rat. power kW	Air flow m³/h	Sound dB (A) **	Weight Kg *	Connection diagram
BOX HBF 45 T6 (A5:6) F400	25º - 45º	0,75	0,75	4.060	42	58,1	1
BOX HBF 50 T6 (A5:6) F400	25º - 45º	0,75	0,75	5.950	46	62,6	1
BOX HBF 56 T6 (A5:6) F400	20º - 45º	0,75	0,75	9.660	64	79,6	1
BOX HBF 63 T6 (A5:6) F400	20º - 45º	0,75	0,75	13.410	68	83,9	1
BOX HBF 71 T6 (A5:6) F400	20º - 45º	0,75	0,75	18.150	73	107,2	1
BOX HBF 80 T6 (A5:6) F400	20º - 45º	0,75	2,2	24.910	69	113,2	1
BOX HBF 90 T6 (A3:4) F400	20º - 42º	1,5	5,5	31.210	60	178,1	1
BOX HBF 90 T6 (A3:8) F400	20º - 42º	1,5	5,5	35.510	65	183,2	1
BOX HBF 100 T6 (A3:4) F400	20º - 42º	1,5	7,5	43.610	60	192,2	1
BOX HBF 100 T6 (A3:8) F400	20º - 42º	1,5	7,5	50.410	68	197,8	1
BOX HBF 112 T6 (A3:4) F400	20º - 42º	2,2	11	59.710	63	255,6	1
BOX HBF 112 T6 (A3:8) F400	20º - 42º	2,2	11	67.610	70	261,7	1
BOX HBF 125 T6 (A3:4) F400	20º - 42º	3	15	80.610	70	266,8	1
BOX HBF 125 T6 (A3:8) F400	20º - 42º	3	15	91.410	77	273,4	1

THREE PHASE RANGE 2 SPEEDS / serie trifásica 2 velocidades

4/8 POLE / 4/8 polos

Model	Angle	Min. Rat. power kW	Max. Rat. power kW	Air flow m³/h	Sound dB (A) **	Weight Kg *	Connection diagram
BOX HBF 45 T4/T8 (A5:6) F400	20º - 45º	0,6	1,6	7.310	48	58,1	1
BOX HBF 50 T4/T8 (A5:6) F400	20º - 45º	0,6	1,6	10.210	52	62,6	1
BOX HBF 56 T4/T8 (A5:6) F400	20º - 45º	0,6	2,8	14.480	67	79,6	2
BOX HBF 63 T4/T8 (A5:6) F400	20º - 45º	0,6	2,8	20.110	71	83,9	2
BOX HBF 71 T4/T8 (A5:6) F400	20º - 45º	0,6	4	27.220	76	107,2	2
BOX HBF 80 T4/T8 (A5:6) F400	20º - 45º	1,2	7,5	37.370	73	113,2	2
BOX HBF 90 T4/T8 (A3:4) F400	20º - 42º	2,2	17	48.110	70	178,1	2
BOX HBF 90 T4/T8 (A3:8) F400	20º - 42º	2,2	17	54.810	75	183,2	2
BOX HBF 100 T4/T8 (A3:4) F400	20º - 42º	4	20	67.210	69	192,2	2
BOX HBF 100 T4/T8 (A3:8) F400	20º - 42º	4	20	77.810	78	197,8	2
BOX HBF 112 T4/T8 (A3:4) F400	20º - 42º	5,5	37	92.110	73	255,6	2
BOX HBF 112 T4/T8 (A3:8) F400	20º - 42º	5,5	37	104.010	80	261,7	2
BOX HBF 125 T4/T8 (A3:4) F400	20º - 42º	7,5	44	124.010	80	266,8	2
BOX HBF 125 T4/T8 (A3:8) F400	20º - 42º	7,5	44	141.010	86	273,4	2

** Total sound pressure level at the point of maximum flow measured in dB(A) in the suction measured in free field at a distance of 6m from the source.

** Nivel de presión sonora total en el punto de caudal máximo medido en dB(A) en la aspiración, medido en campo libre a una distancia de 6m de la fuente.

* The motor is not included in fan weight

* El peso del ventilador no incluye el motor

SMOKE EXHAUST/ INSIDE 400ºC/2h, 300ºC/2h, 200ºC/2h

Desenfumaje/ inmersos 400ºC/2h, 300ºC/2h, 200ºC/2h

Homologación oficial APPLUS según norma EN 12101-3:2015

DIMENSIONS / dimensiones

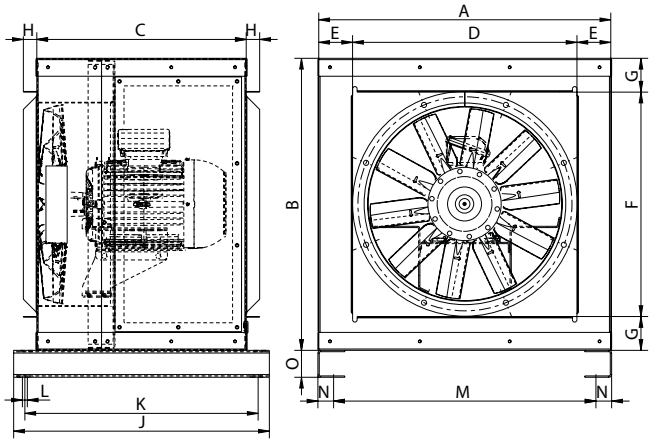

Model	A	B	C	D	E	F	G	H	J	K	L	M	N	O
BOX HBF 45	651	651	467	500	75	500	75	30	570	520	11	585	35	60
BOX HBF 45	651	651	467	500	75	500	75	30	570	520	11	585	35	60
BOX HBF 50	651	651	467	500	75	500	75	30	570	520	11	585	35	60
BOX HBF 56	781,5	781,5	542	630	76	630	76	30	665	610	11	715	35	60
BOX HBF 63	781,5	781,5	542	630	76	630	76	30	665	610	11	715	35	60
BOX HBF 71	951,5	951,5	597	800	76	800	76	30	705	650	11	885	35	60
BOX HBF 80	951,5	951,5	597	800	76	800	76	30	705	650	11	885	35	60
BOX HBF 90	1176,5	1176,5	857	1000	88	1000	88	30	965	915	11	1110	35	90
BOX HBF 100	1176,5	1176,5	857	1000	88	1000	88	30	965	915	11	1110	35	90
BOX HBF 112	1416,5	1413,5	1019	1250	83	1250	82	30	1125	1075	11	1350	35	90
BOX HBF 125	1416,5	1413,5	1019	1250	83	1250	82	30	1125	1075	11	1350	35	90

CONNECTION DIAGRAMS / esquema de conexiones

❶ **THREE PHASE MOTORS 1 SPEED** / motores trifásicos 1 velocidad

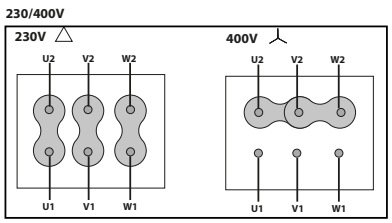

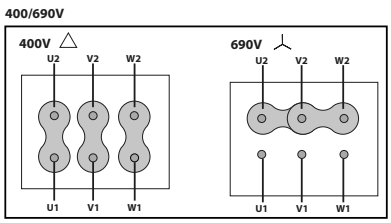

❷ **2 SPEEDS** / 2 velocidades **400V DAHLANDER (Y, YY)**

LOW SPEED
VELOCIDAD BAJA

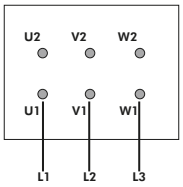

HIGH SPEED
VELOCIDAD ALTA

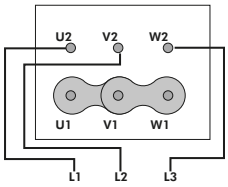

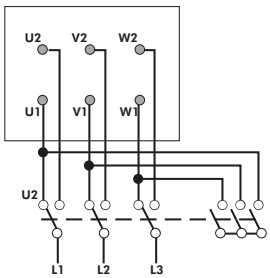

CONSULT / consultar - **HBF / HBFX F400**

CHARACTERISTIC CURVES / curvas características pg.497

BOX HBF/ BOX HBFX F300

Axial fan in soundproof cabinet F300

Ventilador helicoidal en caja insonorizada F300



BOX HBF



BOX HBFX

+ info 60 Hz

CE 0370
BOX HBF F300 (60)
Certification Nr:
0370-CPR-2401

MANUFACTURING FEATURES

• BOX: Manufactured in galvanised steel sheet with thermal proofing. Soundproof cabinets with thermo-acoustic insulation, Bs1d0 fire class. Removable panels for easy motor access and fan maintenance.
• Internal fan: HBF axial fan, circular reinforced frame from size 45 to 80. HCF in sizes from 90 to 125. Impeller in aluminum injection with reinforced circular body. Motor-impeller assembly through a modular system. Protected against corrosion by powder coating of polyester resin.
• Standard asynchronous squirrel-cage motor with IP-55 protection and Class H insulation certified 300ºC/2H. Manufactured with standard voltages 230/400V50Hz in three phase motors up to 4kW and 400/690V 50Hz for higher powers. IE3 efficiency motor from 0,75kW up to 45kW in single speed.

APPLICATIONS

Designed for wall or duct installation, they are suitable for:
• Smoke emergency exhaust with motor inside the hazardous area.
• Cabinet design simplifies installation in rectangular duct systems.
• Maximum working temperature: 60ºC.

UNDER REQUEST

• B form impeller (air flow from impeller to motor). 5% additional cost.
• 100% reversible impeller. 5% additional cost.

CARACTERÍSTICAS CONSTRUCTIVAS

• BOX: Caja construida en chapa de acero galvanizado con aislamiento térmico. Aisladas con aislamiento térmico y acústico con clasificación al fuego Bs1d0. Paneles laterales desmontables para facilitar el acceso al motor y el mantenimiento.
• Ventilador interior: HBF para tamaños del 45 al 80, HCF para modelos entre 90 y 125. Ventilador helicoidal de marco redondo reforzado con nervio intermedio. Montaje modular del conjunto motor hélice. Hélice en fundición de aluminio. Protegidos contra la corrosión mediante recubrimiento en polvo de resina de poliéster.
• Motor asíncrono normalizado de jaula de ardilla con protección IP-55 y aislamiento clase H certificado 300ºC/2h. Voltajes estándar 230/400V 50Hz para motores trifásicos hasta 3kW y 400/690V 50Hz para potencias superiores. Motor de eficiencia IE3 desde 0,75kW hasta 45kW de una velocidad.

APLICACIONES

Diseñados para montaje en pared o en conducto, son indicados para:
• Extracción de humo en caso de incendio estando el motor dentro de la zona de riesgo.
• La construcción en caja facilita muchísimo su instalación en conductos que habitualmente son rectangulares.
• Temperatura máxima de trabajo en continuo: 60ºC.

BAJO DEMANDA

• Hélice impelente (sentido de aire hélice-motor). Incremento 5% sobre PVP.
• Hélice reversible 100%. Incremento 5% sobre PVP.

ACCESSORIES / accesorios



INT
Interruptor de corte
Safety switch



PC2
Rejilla de sobrepresión antirretorno
Overpressure damper for facade



INT 400
Interruptor selector de velocidad
Speed selector switch



SFC
Variador de velocidad frecuencial
Frecuency speed controller



INT ATEX
Interruptor para funcionar en entornos ATEX
Switch for ATEX environments



JE 45
Junta elástica
Flexible joint



AC
Brida conexión
Conection flange



BA-400
Brida antivibratoria 400ºC/2h
Flexible flange 400ºC/2H



BAD
Brida de acoplamiento circular-circular
Circular-Circular coupling flange

THREE PHASE RANGE / serie trifásica

4 POLE / 4 polos

Model	Angle	Min. Rat. power kW	Max. Rat. power kW	Air flow m³/h	Sound dB (A) **	Weight Kg *	Connection diagram
BOX HBF 45 T4 (A2:6) F300	20º - 45º	0,55	1	6.640	52	56,7	1
BOX HBF 45 T4 (A2:9) F300	20º - 45º	0,55	1	7.000	52	57,2	1
BOX HBF 50 T4 (A2:6) F300	20º - 45º	0,55	1	9.460	56	61,2	1
BOX HBF 50 T4 (A2:9) F300	20º - 45º	0,55	1	9.150	56	61,6	1
BOX HBF 56 T4 (A2:6) F300	20º - 45º	0,55	2	13.110	58	77,9	1
BOX HBF 56 T4 (A2:9) F300	20º - 45º	0,55	2	13.810	58	78,4	1
BOX HBF 63 T4 (A2:6) F300	20º - 45º	0,55	3	19.010	60	82	1
BOX HBF 63 T4 (A2:9) F300	20º - 45º	0,55	3	20.610	60	82,5	1
BOX HBF 71 T4 (A2:6) F300	20º - 45º	0,75	4	26.410	63	105,1	1

SMOKE EXHAUST/ INSIDE 400ºC/2h, 300ºC/2h, 200ºC/2h

Desenfumaje/ inmersos 400ºC/2h, 300ºC/2h, 200ºC/2h

Homologación oficial APPLUS según norma EN 12101-3:2015

Model	Angle	Min. Rat. power kW	Max. Rat. power kW	Air flow m³/h	Sound dB (A) **	Weight Kg *	Connection diagram
BOX HBF 71 T4 (A2:9) F300	20º - 45º	0,75	4	25.700	65	105,8	1
BOX HBF 80 T4 (A2:6) F300	20º - 45º	1,1	8	37.010	65	110,8	1
BOX HBF 80 T4 (A2:9) F300	20º - 45º	1,1	8	32.700	70	111,5	1
BOX HBF 90 T4 (A6:3) F300	20º - 42º	3	15	48.510	73	175,4	1
BOX HBF 90 T4 (A6:6) F300	20º - 42º	3	15	55.210	74	180,8	1
BOX HBF 100 T4 (A6:3) F300	20º - 42º	5,5	22	66.010	74	189,5	1
BOX HBF 100 T4 (A6:6) F300	20º - 42º	5,5	22	77.010	78	195,6	1
BOX HBF 112 T4 (A6:3) F300	20º - 42º	5,5	37	87.010	76	253,1	1
BOX HBF 112 T4 (A6:6) F300	20º - 42º	5,5	37	103.010	81	259,8	1
BOX HBF 125 T4 (A6:3) F300	20º - 42º	7,5	45	121.010	81	264,5	1
BOX HBF 125 T4 (A6:6) F300	20º - 42º	7,5	45	139.010	84	271,8	1

6 POLE / 6 polos

Model	Angle	Min. Rat. power kW	Max. Rat. power kW	Air flow m³/h	Sound dB (A) **	Weight Kg *	Connection diagram
BOX HBF 45 T6 (A2:6) F300	20º - 45º	0,55	0,55	4.310	43	56,7	1
BOX HBF 45 T6 (A2:9) F300	20º - 45º	0,55	0,55	4.540	43	57,2	1
BOX HBF 50 T6 (A2:6) F300	20º - 45º	0,55	0,55	6.130	46	61,2	1
BOX HBF 50 T6 (A2:9) F300	20º - 45º	0,55	0,55	6.550	46	61,6	1
BOX HBF 56 T6 (A2:6) F300	20º - 45º	0,55	0,55	8.480	48	77,9	1
BOX HBF 56 T6 (A2:9) F300	20º - 45º	0,55	0,55	8.970	48	78,4	1
BOX HBF 63 T6 (A2:6) F300	20º - 45º	0,55	0,75	12.310	51	82	1
BOX HBF 63 T6 (A2:9) F300	20º - 45º	0,55	0,75	13.310	51	82,5	1
BOX HBF 71 T6 (A2:6) F300	20º - 45º	0,55	1,1	17.110	54	105,1	1
BOX HBF 71 T6 (A2:9) F300	20º - 45º	0,55	1,1	18.610	56	105,8	1
BOX HBF 80 T6 (A2:6) F300	20º - 45º	0,55	2,2	24.010	55	110,8	1
BOX HBF 80 T6 (A2:9) F300	20º - 45º	0,55	2,2	25.710	61	111,5	1
BOX HBF 90 T6 (A6:3) F300	20º - 42º	0,75	4	31.410	63	175,4	1
BOX HBF 90 T6 (A6:6) F300	20º - 42º	0,75	4	35.810	64	180,8	1
BOX HBF 100 T6 (A6:3) F300	20º - 42º	3	7,5	42.710	64	189,5	1
BOX HBF 100 T6 (A6:6) F300	20º - 42º	3	7,5	49.910	68	195,6	1
BOX HBF 112 T6 (A6:3) F300	20º - 42º	3	11	56.410	66	253,1	1
BOX HBF 112 T6 (A6:6) F300	20º - 42º	3	11	66.810	71	259,8	1
BOX HBF 125 T6 (A6:3) F300	20º - 42º	3	22	78.110	71	264,5	1
BOX HBF 125 T6 (A6:6) F300	20º - 42º	3	22	89.910	75	271,8	1

THREE PHASE RANGE 2 SPEEDS / serie trifásica 2 velocidades

4/8 POLE / 4/8 polos

Model	Angle	Min. Rat. power kW	Max. Rat. power kW	Air flow m³/h	Sound dB (A) **	Weight Kg *	Connection diagram
BOX HBF 45 T4/T8 (A2:6) F300	20º - 45º	0,6	0,8	6.640	52	56,7	2
BOX HBF 45 T4/T8 (A2:9) F300	20º - 45º	0,6	0,8	7.000	52	57,2	2
BOX HBF 50 T4/T8 (A2:6) F300	20º - 45º	0,6	1,2	9.460	56	61,2	2
BOX HBF 50 T4/T8 (A2:9) F300	20º - 45º	0,6	1,2	10.110	56	61,6	2
BOX HBF 56 T4/T8 (A2:6) F300	20º - 45º	0,6	2,2	13.100	58	77,9	2
BOX HBF 56 T4/T8 (A2:9) F300	20º - 45º	0,6	2,2	13.810	58	78,4	2
BOX HBF 63 T4/T8 (A2:6) F300	20º - 45º	0,6	2,8	19.010	60	82	2
BOX HBF 63 T4/T8 (A2:9) F300	20º - 45º	0,6	2,8	20.610	60	82,5	2
BOX HBF 71 T4/T8 (A2:6) F300	20º - 45º	0,8	3,8	26.410	63	105,1	2
BOX HBF 71 T4/T8 (A2:9) F300	20º - 45º	0,8	3,8	28.710	65	105,8	2
BOX HBF 80 T4/T8 (A2:6) F300	20º - 45º	1,2	7,5	37.010	65	110,8	2
BOX HBF 80 T4/T8 (A2:9) F300	20º - 45º	1,2	7,5	39.610	70	111,5	2
BOX HBF 90 T4/T8 (A6:3) F300	20º - 42º	2,8	14	48.350	73	175,4	2
BOX HBF 90 T4/T8 (A6:6) F300	20º - 42º	2,8	14	55.210	74	180,8	2
BOX HBF 100 T4/T8 (A6:3) F300	20º - 42º	3,8	28	65.950	74	189,5	2
BOX HBF 100 T4/T8 (A6:6) F300	20º - 42º	3,8	28	77.010	78	195,6	2
BOX HBF 112 T4/T8 (A6:3) F300	20º - 42º	3,8	44	86.990	76	253,1	2
BOX HBF 112 T4/T8 (A6:6) F300	20º - 42º	3,8	44	103.010	81	259,8	2
BOX HBF 125 T4/T8 (A6:3) F300	20º - 42º	5	44	120.810	81	264,5	2
BOX HBF 125 T4/T8 (A6:6) F300	20º - 42º	5	44	139.010	84	271,8	2

** Total sound pressure level at the point of maximum flow measured in dB(A) in the suction measured in free field at a distance of 6m from the source.
** Nivel de presión sonora total en el punto de caudal máximo medido en dB(A) en la aspiración, medido en campo libre a una distancia de 6m de la fuente.
* The motor is not included in fan weight
* El peso del ventilador no incluye el motor

DIMENSIONS / dimensiones

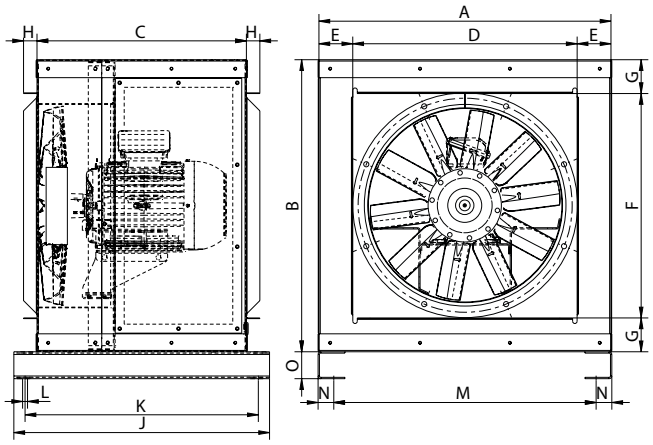

Model	A	B	C	D	E	F	G	H	J	K	L	M	N	O
BOX HBF 45	651	651	467	500	75	500	75	30	570	520	11	585	35	60
BOX HBF 45	651	651	467	500	75	500	75	30	570	520	11	585	35	60
BOX HBF 50	651	651	467	500	75	500	75	30	570	520	11	585	35	60
BOX HBF 56	781,5	781,5	542	630	76	630	76	30	665	610	11	715	35	60
BOX HBF 63	781,5	781,5	542	630	76	630	76	30	665	610	11	715	35	60
BOX HBF 71	951,5	951,5	597	800	76	800	76	30	705	650	11	885	35	60
BOX HBF 80	951,5	951,5	597	800	76	800	76	30	705	650	11	885	35	60
BOX HBF 90	1176,5	1176,5	857	1000	88	1000	88	30	965	915	11	1110	35	90
BOX HBF 100	1176,5	1176,5	857	1000	88	1000	88	30	965	915	11	1110	35	90
BOX HBF 112	1416,5	1413,5	1019	1250	83	1250	82	30	1125	1075	11	1350	35	90
BOX HBF 125	1416,5	1413,5	1019	1250	83	1250	82	30	1125	1075	11	1350	35	90

CONNECTION DIAGRAMS / esquema de conexiones

❶ **THREE PHASE MOTORS 1 SPEED** / motores trifásicos 1 velocidad

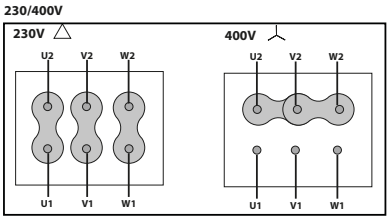

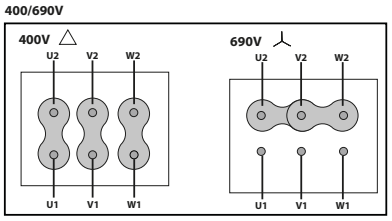

❷ **2 SPEEDS** / 2 velocidades **400V DAHLANDER (Y, YY)**

LOW SPEED
VELOCIDAD BAJA

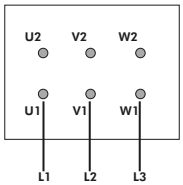

HIGH SPEED
VELOCIDAD ALTA

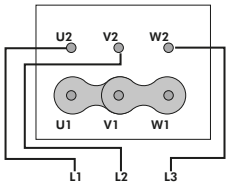

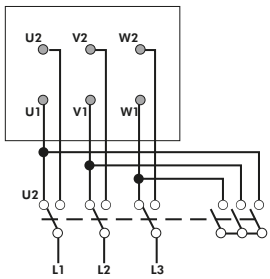

CONSULT / consultar - **HBF F300**

CHARACTERISTIC CURVES / curvas características pg.507

SMOKE EXHAUST/ INSIDE 400ºC/2h, 300ºC/2h, 200ºC/2h

Desenfumaje/ inmersos 400ºC/2h, 300ºC/2h, 200ºC/2h

Homologación oficial APPLUS según norma EN 12101-3:2015

BOX HBF F200

Axial fan in soundproof cabinet F200

Ventilador helicoidal en caja insonorizada F200



CE
0370
BOX HBF F200
Certification:
0370-CPR-3222

MANUFACTURING FEATURES

• BOX: Manufactured in galvanised steel sheet with thermal proofing. Soundproof cabinets with thermo-acoustic insulation, Bs1d0 fire class. Removable panels for easy motor access and fan maintenance.
• Internal fan: HBF axial fan, circular reinforced frame from size 45 to 80. HCF in sizes from 90 to 125. Impeller in aluminum injection with reinforced circular body. Motor-impeller assembly through a modular system. Protected against corrosion by powder coating of polyester resin.
•Standard asynchronous squirrel-cage motor with IP-55 protection and Class F insulation certified 200ºC/2H. Manufactured with standard voltages 230/400V50Hz in three phase motors up to 3kW and 400/690V 50Hz for higher powers. IE3 efficiency motor from 0,75kW up to 45kW in single speed.

APPLICATIONS

Designed for wall or duct installation, they are suitable for:
• Smoke emergency exhaust with motor inside the hazardous area.
• Cabinet design simplifies installation in rectangular duct systems.
• Maximum working temperature: 60ºC.

UNDER REQUEST

• B form impeller (air flow from impeller to motor). 5% additional cost.
• 100% reversible impeller. 5% additional cost.

CARACTERÍSTICAS CONSTRUCTIVAS

• BOX: Caja construida en chapa de acero galvanizado con aislamiento térmico. Aisladas con aislamiento térmico y acústico con clasificación al fuego Bs1d0. Paneles laterales desmontables para facilitar el acceso al motor y el mantenimiento.
• Ventilador interior: HBF para tamaños del 45 al 80, HCF para modelos entre 90 y 125. Ventilador helicoidal de marco redondo reforzado con nervio intermedio. Montaje modular del conjunto motor hélice. Hélice en fundición de aluminio. Protegidos contra la corrosión mediante recubrimiento en polvo de resina de poliéster.
• Motor asíncrono normalizado de jaula de ardilla con protección IP-55 y aislamiento clase F certificado 200ºC/2h. Voltajes estándar 230/400V 50Hz para motores trifásicos hasta 3kW y 400/690V 50Hz para potencias superiores. Motor de eficiencia IE3 desde 0,75kW hasta 45kW de una velocidad.

APLICACIONES

Diseñados para montaje en pared o en conducto, son indicados para:
• Extracción de humo en caso de incendio estando el motor dentro de la zona de riesgo.
• La construcción en caja facilita muchísimo su instalación en conductos que habitualmente son rectangulares.
• Temperatura máxima de trabajo en continuo: 60ºC.

BAJO DEMANDA

• Hélice impelente (sentido de aire hélice-motor). Incremento 5% sobre PVP.
• Hélice reversible 100%. Incremento 5% sobre PVP.

ACCESSORIES / accesorios



INT
Interruptor de corte
Safety switch



PC2
Rejilla de sobrepresión antirretorno
Overpressure damper for facade



INT 400
Interruptor selector de velocidad
Speed selector switch



SFC
Variador de velocidad frecuencial
Frecuency speed controller



INT ATEX
Interruptor para funcionar en entornos ATEX
Switch for ATEX environments



JE 45
Junta elástica
Flexible joint



AC
Brida conexión
Conection flange



BA-400
Brida antivibratoria 400ºC/2h
Flexible flange 400ºC/2H



BAD
Brida de acoplamiento circular-circular
Circular-Circular coupling flange

THREE PHASE RANGE / serie trifásica

4 POLE / 4 polos

Model	Angle	Min. Rat. power kW	Max. Rat. power kW	Air flow m³/h	Sound dB (A) **	Weight Kg *	Connection diagram
BOX HBF 45 T4 (A2:6) F200	20º - 45º	0,55	0,75	6.640	52	56,70	1
BOX HBF 45 T4 (A2:9) F200	20º - 45º	0,55	0,75	7.000	52	57,20	1
BOX HBF 50 T4 (A2:6) F200	20º - 45º	0,55	1,50	9.460	56	61,20	1
BOX HBF 50 T4 (A2:9) F200	20º - 45º	0,55	1,50	9.150	56	61,60	1
BOX HBF 56 T4 (A2:6) F200	20º - 45º	0,55	2,20	13.110	58	77,90	1
BOX HBF 56 T4 (A2:9) F200	20º - 45º	0,55	2,20	13.810	58	78,40	1
BOX HBF 63 T4 (A2:6) F200	20º - 45º	0,55	3	19.010	60	82	1
BOX HBF 63 T4 (A2:9) F200	20º - 45º	0,55	3	20.610	60	82,50	1
BOX HBF 71 T4 (A2:6) F200	20º - 45º	0,55	4	26.410	63	105,10	1

Model	Angle	Min. Rat. power kW	Max. Rat. power kW	Air flow m³/h	Sound dB (A) **	Weight Kg *	Connection diagram
BOX HBF 71 T4 (A2:9) F200	20º - 45º	0,55	4	25.700	65	105,80	1
BOX HBF 80 T4 (A2:6) F200	20º - 45º	1,10	7,50	37.010	65	110,80	1
BOX HBF 80 T4 (A2:9) F200	20º - 45º	1,10	7,50	32.700	70	111,50	1
BOX HBF 90 T4 (A6:3) F200	20º - 42º	3	15	48.510	73	175,40	1
BOX HBF 90 T4 (A6:6) F200	20º - 42º	3	15	55.210	74	180,80	1
BOX HBF 100 T4 (A6:3) F200	20º - 42º	5,50	22	66.010	74	189,50	1
BOX HBF 100 T4 (A6:6) F200	20º - 42º	5,50	22	77.010	78	195,60	1
BOX HBF 112 T4 (A6:3) F200	20º - 42º	5,50	37	87.010	76	253,10	1
BOX HBF 112 T4 (A6:6) F200	20º - 42º	5,50	37	103.010	81	259,80	1
BOX HBF 125 T4 (A6:3) F200	20º - 42º	7,50	45	121.010	81	264,50	1
BOX HBF 125 T4 (A6:6) F200	20º - 42º	7,50	45	139.010	84	271,80	1

6 POLE / 6 polos

Model	Angle	Min. Rat. power kW	Max. Rat. power kW	Air flow m³/h	Sound dB (A) **	Weight Kg *	Connection diagram
BOX HBF 45 T6 (A2:6) F200	20º - 45º	0,55	0,55	4.31	43	56,70	1
BOX HBF 45 T6 (A2:9) F200	20º - 45º	0,55	0,55	4.540	43	57,20	1
BOX HBF 50 T6 (A2:6) F200	20º - 45º	0,55	0,55	6.130	46	61,20	1
BOX HBF 50 T6 (A2:9) F200	20º - 45º	0,55	0,55	6.550	46	61,60	1
BOX HBF 56 T6 (A2:6) F200	20º - 45º	0,55	0,55	8.480	48	77,90	1
BOX HBF 56 T6 (A2:9) F200	20º - 45º	0,55	0,55	8.970	48	78,40	1
BOX HBF 63 T6 (A2:6) F200	20º - 45º	0,55	0,75	12.310	51	82	1
BOX HBF 63 T6 (A2:9) F200	20º - 45º	0,55	0,75	13.310	51	82,50	1
BOX HBF 71 T6 (A2:6) F200	20º - 45º	0,55	1,50	17.110	54	105,10	1
BOX HBF 71 T6 (A2:9) F200	20º - 45º	0,55	1,50	18.610	56	105,80	1
BOX HBF 80 T6 (A2:6) F200	20º - 45º	0,55	2,20	24.010	55	110,80	1
BOX HBF 80 T6 (A2:9) F200	20º - 45º	0,55	2,20	25.710	61	111,50	1
BOX HBF 90 T6 (A6:3) F200	20º - 42º	0,75	4	31.410	63	175,40	1
BOX HBF 90 T6 (A6:6) F200	20º - 42º	0,75	4	35.810	64	180,80	1
BOX HBF 100 T6 (A6:3) F200	20º - 42º	3	7,50	42.710	64	189,50	1
BOX HBF 100 T6 (A6:6) F200	20º - 42º	3	7,50	49.910	68	195,60	1
BOX HBF 112 T6 (A6:3) F200	20º - 42º	3	11	56.410	66	253,10	1
BOX HBF 112 T6 (A6:6) F200	20º - 42º	3	11	66.810	71	259,80	1
BOX HBF 125 T6 (A6:3) F200	20º - 42º	3	22	78.110	71	264,50	1
BOX HBF 125 T6 (A6:6) F200	20º - 42º	3	22	89.910	75	271,80	1

THREE PHASE RANGE 2 SPEEDS / serie trifásica 2 velocidades

4/8 POLE / 4/8 polos

Model	Angle	Min. Rat. power kW	Max. Rat. power kW	Air flow m³/h	Sound dB (A) **	Weight Kg *	Connection diagram
BOX HBF 45 T4/T8 (A2:6) F200	20º - 45º	0,60	0,80	6.640	52	56,70	2
BOX HBF 45 T4/T8 (A2:9) F200	20º - 45º	0,60	0,80	7.000	52	57,20	2
BOX HBF 50 T4/T8 (A2:6) F200	20º - 45º	0,60	1,20	9.460	56	61,20	2
BOX HBF 50 T4/T8 (A2:9) F200	20º - 45º	0,60	1,20	9.150	56	61,60	2
BOX HBF 56 T4/T8 (A2:6) F200	20º - 45º	0,60	2,80	13.110	58	77,90	2
BOX HBF 56 T4/T8 (A2:9) F200	20º - 45º	0,60	2,80	13.810	58	78,40	2
BOX HBF 63 T4/T8 (A2:6) F200	20º - 45º	0,60	2,80	19.010	60	82	2
BOX HBF 63 T4/T8 (A2:9) F200	20º - 45º	0,60	2,80	20.610	60	82,50	2
BOX HBF 71 T4/T8 (A2:6) F200	20º - 45º	0,60	3,80	26.410	63	105,10	2
BOX HBF 71 T4/T8 (A2:9) F200	20º - 45º	0,60	3,80	25.700	65	105,80	2
BOX HBF 80 T4/T8 (A2:6) F200	20º - 45º	1,20	7,20	37.010	65	110,80	2
BOX HBF 80 T4/T8 (A2:9) F200	20º - 45º	1,20	7,20	32.700	70	111,50	2
BOX HBF 90 T4/T8 (A6:3) F200	20º - 42º	2,20	14	48.510	73	175,40	2
BOX HBF 90 T4/T8 (A6:6) F200	20º - 42º	2,20	14	55.210	74	180,80	2
BOX HBF 100 T4/T8 (A6:3) F200	20º - 42º	5	20	66.010	74	189,50	2
BOX HBF 100 T4/T8 (A6:6) F200	20º - 42º	5	20	77.010	78	195,60	2
BOX HBF 112 T4/T8 (A6:3) F200	20º - 42º	5	44	87.010	76	253,10	2
BOX HBF 112 T4/T8 (A6:6) F200	20º - 42º	5	44	103.010	81	259,80	2
BOX HBF 125 T4/T8 (A6:3) F200	20º - 42º	7,20	44	121.010	81	264,50	2
BOX HBF 125 T4/T8 (A6:6) F200	20º - 42º	7,20	44	139.010	84	271,80	2

** Total sound pressure level at the point of maximum flow measured in dB(A) in the suction measured in free field at a distance of 6m from the source.

** Nivel de presión sonora total en el punto de caudal máximo medido en dB(A) en la aspiración, medido en campo libre a una distancia de 6m de la fuente.

* The motor is not included in fan weight

* El peso del ventilador no incluye el motor

DIMENSIONS / dimensiones

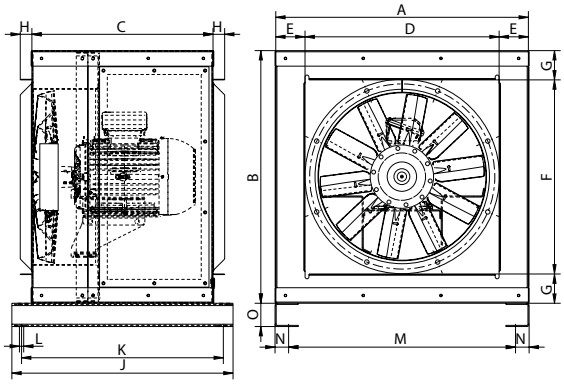

Model	A	B	C	D	E	F	G	H	J	K	L	M	N	O
BOX HBF 45	651	651	467	500	75	500	75	30	570	520	11	585	35	60
BOX HBF 45	651	651	467	500	75	500	75	30	570	520	11	585	35	60
BOX HBF 50	651	651	467	500	75	500	75	30	570	520	11	585	35	60
BOX HBF 56	781,5	781,5	542	630	76	630	76	30	665	610	11	715	35	60
BOX HBF 63	781,5	781,5	542	630	76	630	76	30	665	610	11	715	35	60
BOX HBF 71	951,5	951,5	597	800	76	800	76	30	705	650	11	885	35	60
BOX HBF 80	951,5	951,5	597	800	76	800	76	30	705	650	11	885	35	60
BOX HBF 90	1176,5	1176,5	857	1000	88	1000	88	30	965	915	11	1110	35	90
BOX HBF 100	1176,5	1176,5	857	1000	88	1000	88	30	965	915	11	1110	35	90
BOX HBF 112	1416,5	1413,5	1019	1250	83	1250	82	30	1125	1075	11	1350	35	90
BOX HBF 125	1416,5	1413,5	1019	1250	83	1250	82	30	1125	1075	11	1350	35	90

CONNECTION DIAGRAMS / esquema de conexiones

❶ **THREE PHASE MOTORS 1 SPEED** / motores trifásicos 1 velocidad

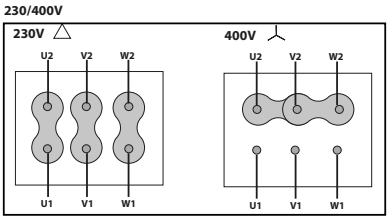

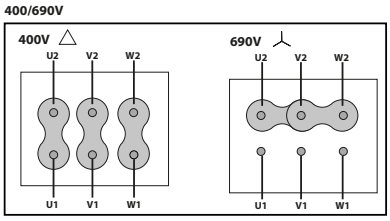

❷ **2 SPEEDS** / 2 velocidades **400V DAHLANDER (Y, YY)**

LOW SPEED
VELOCIDAD BAJA

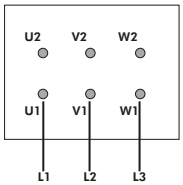

HIGH SPEED
VELOCIDAD ALTA

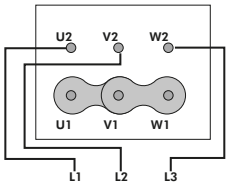

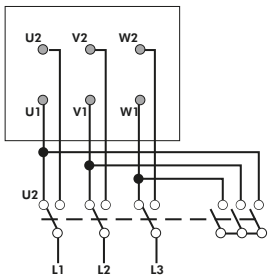

CONSULT / consultar - **HBF F300**

CHARACTERISTIC CURVES / curvas características pg.507

IGNÉO

Medium pressure with backward impeller 400ºC/2h certified inside the hazardous area

Ventilador centrífugo con álabes curvados hacia atrás y certificado 400ºC/2h



+ info 60 Hz

CE 0370 IGNÉO Certification: 0370-CPR-3221

+ info 60 Hz

MANUFACTURING FEATURES

- Medium pressure centrifugal fan with direct coupling.
- Reinforced housing made of carbon laminated steel, protected against corrosion by powder coating polyester resin RAL 5010. Finish C3.
- Casing fully latched and adjustable.
- Self-cleaning impeller and reinforced impeller with high-performance backward (reaction) blades made of carbon laminated steel dynamically balanced to minimize noise and vibrations. Black RAL 9005 finishing coat.
- Motor with S1 service class for continuous operation and approved 400ºC / 2h for service class S2. IEC standardized asynchronous squirrel-cage motor with IP-55 protection and electrical insulation class H. Standard voltages 230/400V 50Hz for three-phase motors up to 4kW and 400/690V 50Hz for higher powers.
- Motor with foot (B3) supported on motor support foot.
- Models of size 560 and above are supplied with a front support foot, for the other models the front support foot is optional.
- Inspection door to facilitate maintenance and cleaning.
- Available in the following orientations (to be indicated in case of order): LG0, LG45, LG90, LG135, LG180; LG225, LG270, LG315, RD0, RD45, RD90, RD135, RD180; RD225, RD270, RD315.
- Maximum continuous working temperature: air transported: 130ºC (service S1) and 400ºC/2h (service S2), and maximum environment temperature: 60ºC.

APPLICATIONS

Inlet and outlet duct installation in clean or slightly dusty air environments:

- Big buildings
- Malls
- Factories / Industrial buildings
- Warehouses
- Parking lots
- Catering / Hospitality
- Extraction of smoke
- Boilers and ovens
- Manufacture and treatment of chemical products.
- Tunnels, underground stations.
- Exhaust after filters, separators and cyclones.
- Pneumatic transport.
- Maximum working temperature: carried air: 130ºC, ambient: 60ºC.

UNDER REQUEST

- Special voltages.
- 2 speed motor.
- C4-C5.
- Hot dip galvanized.
- Fully welded housing (watertight).
- Drain plug.

CARACTERÍSTICAS CONSTRUCTIVAS

- Ventilador centrífugo de media presión con acoplamiento directo.
- Carcasa reforzada fabricada en acero laminado al carbono, protegida contra la corrosión mediante recubrimiento de polvo de resina poliéster de color RAL 5010. Acabado C3.
- Carcasa totalmente engatillada y orientable.
- Turbina autolimpiante y rodete reforzado de álabes hacia atrás (a reacción) de alto rendimiento fabricado en acero laminado al carbono equilibrado dinámicamente para minimizar el ruido y las vibraciones. Pintada de color negro RAL 9005.
- Motor con clase de servicio S1 para funcionamiento en continuo y certificado 400ºC/2h para clase de servicio S2. Motor IEC asíncrono normalizado de jaula de ardilla con protección IP-55 y aislamiento eléctrico clase H. Voltajes estándar 230/400V 50Hz para motores trifásicos hasta 3kW y 400/690V 50Hz para potencias superiores.
- Motor con patas (B3) soportado sobre pie soporte motor.
- Los modelos de tamaño 500 y superiores se suministran con pie soporte delantero, para el resto de modelos el pie soporte delantero es opcional.
- Puerta de inspección para facilitar mantenimiento y limpieza.
- Disponible en las siguientes orientaciones (a indicar en caso de pedido): LG0, LG45, LG90, LG135, LG180; LG225, LG270, LG315, RD0, RD45, RD90, RD135, RD180; RD225, RD270, RD315.
- Temperatura máxima de trabajo en continuo: aire transportado: 130ºC (servicio S1), 400ºC/2h (servicio S2) y máxima temperatura ambiente: 60ºC.

APLICACIONES

Instalación en conducto para la impulsión o la aspiración con aire limpio o polvoriento en:

- Grandes edificios.
- Centros comerciales.
- Fábricas / Naves industriales.
- Almacenes.
- Estacionamientos.
- Restauración / Hostelería.
- Extracción de humos.
- Calderas y hornos.
- Fabricación y tratamiento de productos químicos.
- Túneles, estaciones subterráneas.

BAJO DEMANDA

- Voltajes especiales.
- Motor 2 velocidades.
- C4-C5.
- Galvanizado en caliente.
- Carcasa estanca totalmente soldada.
- Drenaje.

SMOKE EXHAUST/ INSIDE 400ºC/2h, 300ºC/2h, 200ºC/2h

Desenfumaje/ inmersos 400ºC/2h, 300ºC/2h, 200ºC/2h

Homologación oficial APPLUS según norma EN 12101-3:2015

ACCESSORIES / accesorios



INT 400

Interruptor selector de velocidad

Speed selector switch



SFC

Variador de velocidad frecuencial

Frecuency speed controller



RA *pg.924*

Rejilla de protección

Inlet protection guard



BIDS

Brida de acoplamiento rectangular-rectangular

Rectangular-rectangular couplig flange

JE 45



Junta elástica

Flexible joint

AC



Brida conexión

Conection flange

RIS *pg.921*



Rejilla de protección.

Outlet protection guard.

EIS



Brida de conexión para boca de impulsión rectangular de ventiladores centrífugo.

Connection to be fitted in the centrifugal fans outlet.

BADS F400



Brida de acoplamiento circular-circular.

Circular-Circular coupling flange.

FS



Pie soporte delantero para ventiladores de media y alta presión

Front support for medium and high pressure fans

AB



Cabinas acústicas para ventiladores centrífugos Casals

Acoustic cabins for Casals centrifugal fans

THREE PHASE RANGE / serie trifásica

4 POLE/ 4 polos

Code	Model	R.P.M	Rated I (A) 400V	Power kW	Air flow m³/h	Sound dB (A) **	Weight kg	Connection diagram
IG312480	IGNÉO 312 T4 0,55kW	1415	1,42	0,55	2480	44	43	1
IG352480	IGNÉO 352 T4 0,55kW	1415	1,42	0,55	3550	48	65	1
IG402480	IGNÉO 402 T4 0,55kW	1415	1,42	0,55	5080	51	75	1
IG452490	IGNÉO 452 T4 1,1kW	1430	2,7	1,1	7230	55	94	1
IG502490	IGNÉO 502 T4 1,5kW	1435	3,6	1,5	9920	58	130	1
IG5624100	IGNÉO 562 T4 3kW	1455	6,12	3	13940	62	158	1
IG6324132	IGNÉO 632 T4 5,5kW	1455	10,58	5,5	19850	65	214	1
IG7124132	IGNÉO 712 T4 7,5kW	1455	14,46	7,5	28410	69	315	1

6 POLE/ 6 polos

Code	Model	R.P.M	Rated I (A) 400V	Power kW	Air flow m³/h	Sound dB (A) **	Weight kg	Connection diagram
IG502680	IGNÉO 502 T6 0,55kW	920	1,49	0,55	6610	49	117	1
IG562690	IGNÉO 562 T6 0,75kW	920	1,95	0,75	9290	53	145	1
IG6326100	IGNÉO 632 T6 1,5kW	960	3,71	1,5	13230	57	180	1
IG7126132	IGNÉO 712 T6 3kW	945	7,3	3	18940	60	276	1

** Total sound pressure level at the point of maximum flow measured in dB(A) in the suction measured in free field at a distance of 6m from the source.

** Nivel de presión sonora total en el punto de caudal máximo medido en dB(A) en la aspiración, medido en campo libre a una distancia de 6m de la fuente.

DIMENSIONS / dimensiones

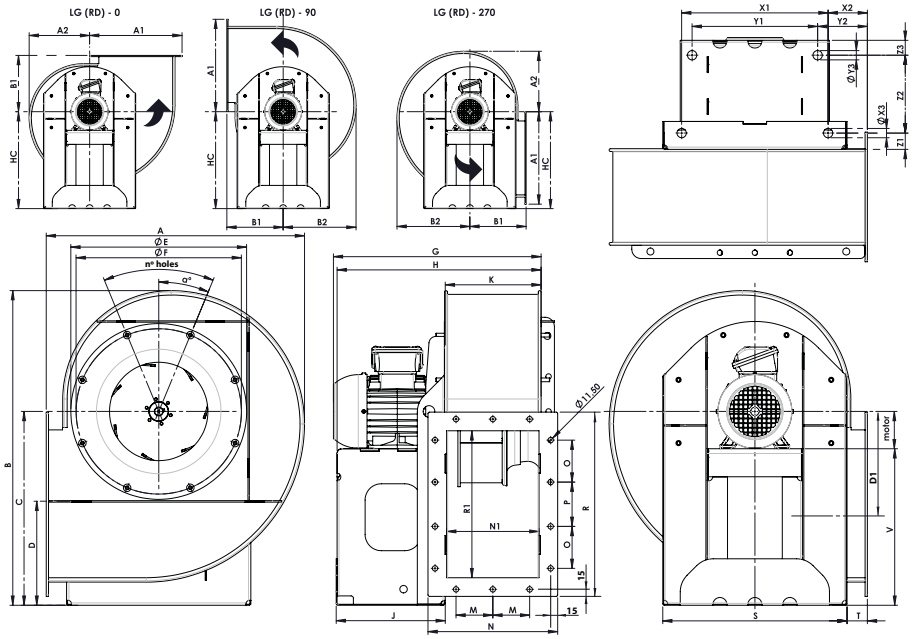

MODEL	A	A1	A2	B	B1	B2	C	D	D1	E	F	G (aprox)	H	HC
IGNÉO 312 T4 0,55kW	553,9	396,5	259,2	674,82	241,3	312,6	415,62	216,62	199	377	354,5	453,9	437,51	415,6
IGNÉO 352 T4 0,55kW	617,3	441,8	290,9	751,52	266,2	351,1	460,62	236,32	224	418	394,5	473	463,51	460,6
IGNÉO 402 T4 0,55kW	688,9	493	326,7	837,32	294,3	394,6	510,62	257,62	253	464	438	501	491,51	510,6
IGNÉO 452 T4 1,1kW	767,9	549,3	366,2	936,8	325,4	442,5	570,62	286,32	284	523	485	577,5	553,5	570,6

MODEL	J	K	M	N	N1	O	P	R	R1	S	T	V
IGNÉO 312 T4 0,55kW	234	205,5	79	278	198	90	95	395	315	395,23	43,68	335,6
IGNÉO 352 T4 0,55kW	234	231,5	92	304	224	105	105	435	355	438,23	47,08	380,62
IGNÉO 402 T4 0,55kW	234	259,5	106	332	252	120	120	480	400	487,23	50,68	430,62
IGNÉO 452 T4 1,1kW	264	291,5	112	364	284	130	130	530	450	545,23	52,78	480,62

MODEL	X1	X2	X3	Y1	Y2	Y3	Z1	Z2	Z3	a°	motor	nºholes
IGNÉO 312 T4 0,55kW	314	84,3	20	269,2	106,7	20	35,02	167	31,99	22,5º	80	8x45º
IGNÉO 352 T4 0,55kW	357	87,7	20	269,2	131,6	20	35,02	167	31,99	22,5º	80	8x45º
IGNÉO 402 T4 0,55kW	406	91,3	20	269,2	159,7	20	35,02	167	31,99	22,5º	80	8x45º
IGNÉO 452 T4 1,1kW	464	93,4	20	269,2	190,8	20	35,02	197	31,99	22,5º	90	8x45º

SMOKE EXHAUST/ INSIDE 400ºC/2h, 300ºC/2h, 200ºC/2h

Desenfumaje/ inmersos 400ºC/2h, 300ºC/2h, 200ºC/2h

Homologación oficial APPLUS según norma EN 12101-3:2015

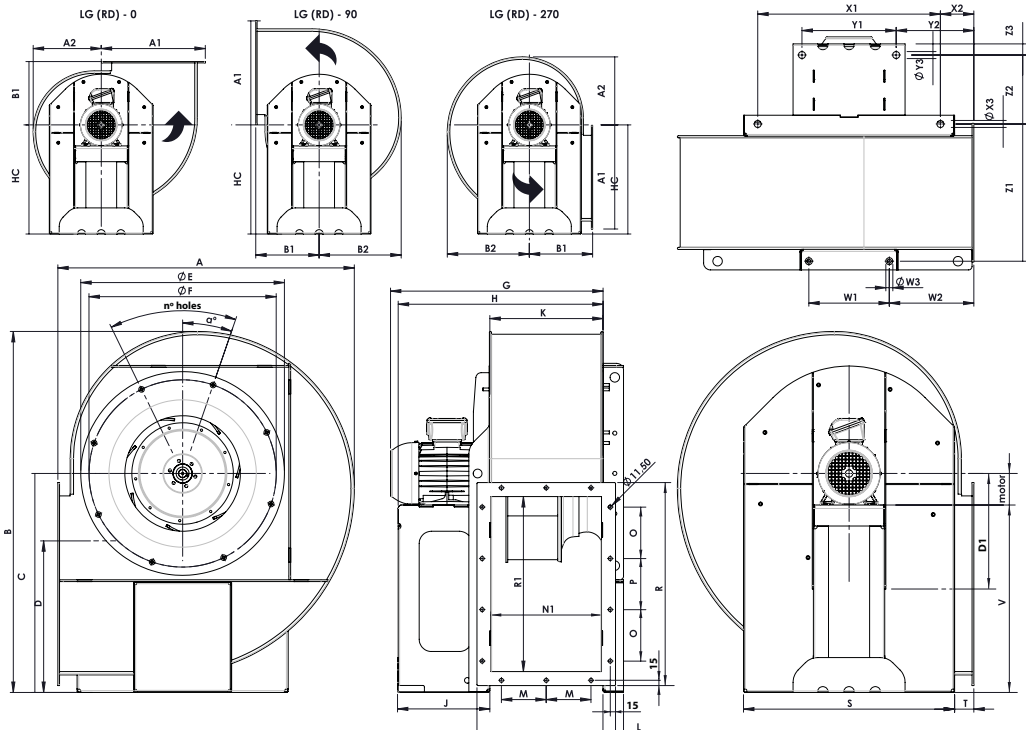

MODEL	A	A1	A2	B	B1	B2	C	D	D1	E	F	G (aprox)	H	HC	J
IGNÉO 502 T4 1,5kW	847,3	606	405,9	1031,52	356,6	490,7	625,62	309,62	316	582	535	615,5	585,51	625,6	264
IGNÉO 502 T6 0,55kW	847,3	606	405,9	1031,52	356,6	490,7	625,62	309,62	316	582	535	567,5	551,51	625,6	234
IGNÉO 562 T4 3kW	942,5	674	453,5	1148,6	394	548,5	695,1	341,1	354	650	608	694,5	684,91	695,1	326,41
IGNÉO 562 T6 0,75kW	942,5	674	453,5	1148,6	394	548,5	695,1	341,1	354	650	608	654,4	624,5	695,1	266
IGNÉO 632 T4 5,5kW	1053,5	753,3	509	1284,1	437,6	615,9	775,1	376,8	358	710	675	835,2	797,91	775,1	395,41
IGNÉO 632 T6 1,5kW	1053,5	753,3	509	1284,1	437,6	615,9	775,1	376,8	358	710	675	723,8	728,91	775,1	326,41
IGNÉO 712 T4 7,5kW	1180,3	843,7	572,4	1437,5	487,5	692,8	865,1	416,4	449	826	755	875,9	848,91	865,1	395,41
IGNÉO 712 T6 3kW	1180,3	843,7	572,4	1437,5	487,5	692,8	865,1	416,4	449	826	755	875,9	848,91	865,1	395,41

MODEL	K	L	M	N	N1	O	P	R	R1	S	T	V	W1
IGNÉO 502 T4 1,5kW	323	59	128	396	316	147	146	580	500	603,23	54,98	535,62	230
IGNÉO 502 T6 0,55kW	323	59	128	396	316	147	146	580	500	603,23	54,98	545,62	230
IGNÉO 562 T4 3kW	361	59	147	434	354	165	170	640	560	673,4	57,3	595,1	250
IGNÉO 562 T6 0,75kW	361	59	147	434	354	165	170	640	560	673,4	57,3	605,1	250
IGNÉO 632 T4 5,5kW	405	59	169	478	398	190	190	710	630	754,4	60,4	643,1	330
IGNÉO 632 T6 1,5kW	405	59	169	478	398	190	190	710	630	754,4	60,4	675,1	330
IGNÉO 712 T4 7,5kW	456	59	184,5	529	449	210	210	790	710	847,4	63,8	733,1	350
IGNÉO 712 T6 3kW	456	59	184,5	529	449	210	210	790	710	847,4	63,8	733,1	350

MODEL	W2	W3	X1	X2	X3	Y1	Y2	Y3	Z1	Z2	Z3	aº	motor	nºholes
IGNÉO 502 T4 1,5kW	241,6	20	522	95,6	20	269,2	222	20	392,02	197	31,99	19º	90	8x45º
IGNÉO 502 T6 0,55kW	241,6	20	522	95,6	20	269,2	222	20	392,02	167	31,99	19º	80	8x45º
IGNÉO 562 T4 3kW	269	20	592	98	20	339,8	224,1	20	430,7	257	33,7	15º	100	12x30º
IGNÉO 562 T6 0,75kW	269	20	592	98	20	269,2	259,4	20	430,7	197	33,3	15º	90	12x30º
IGNÉO 632 T4 5,5kW	272,6	20	673	101,1	20	369,8	252,7	20	474,7	327	32,71	0º	132	12x30º
IGNÉO 632 T6 1,5kW	272,6	20	673	101,1	20	339,8	267,7	20	474,7	257	33,7	0º	100	12x30º
IGNÉO 712 T4 7,5kW	312,5	20	766	104,5	20	369,8	302,6	20	525,7	327	32,71	5º	132	16x22,5º
IGNÉO 712 T6 3kW	312,5	20	766	104,5	20	369,8	302,6	20	525,7	327	32,71	5º	132	16x22,5º

CONNECTION DIAGRAMS / esquema de conexiones

1 THREE PHASE MOTORS 1 SPEED / motores trifásicos 1 velocidad

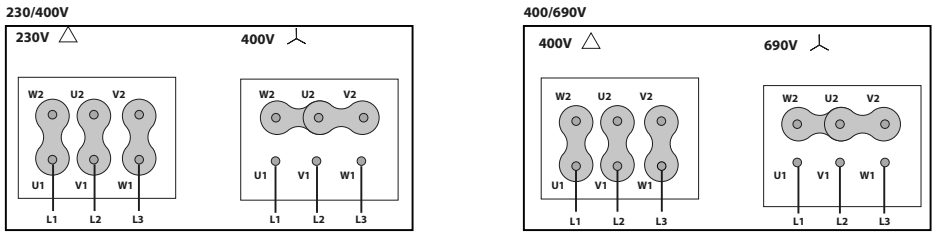

CHARACTERISTIC CURVES / curvas características

4 POLE / 4 polos

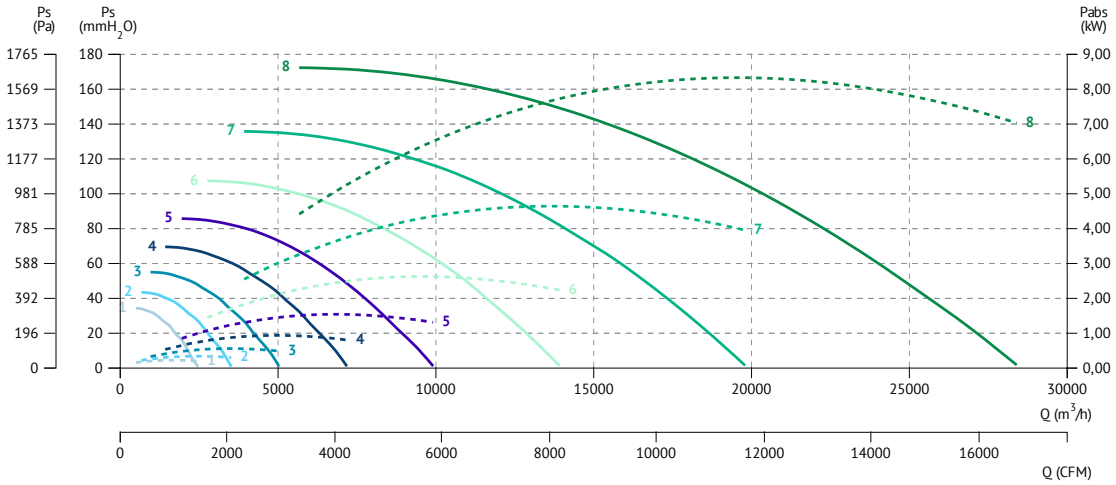

6 POLE / 6 polos

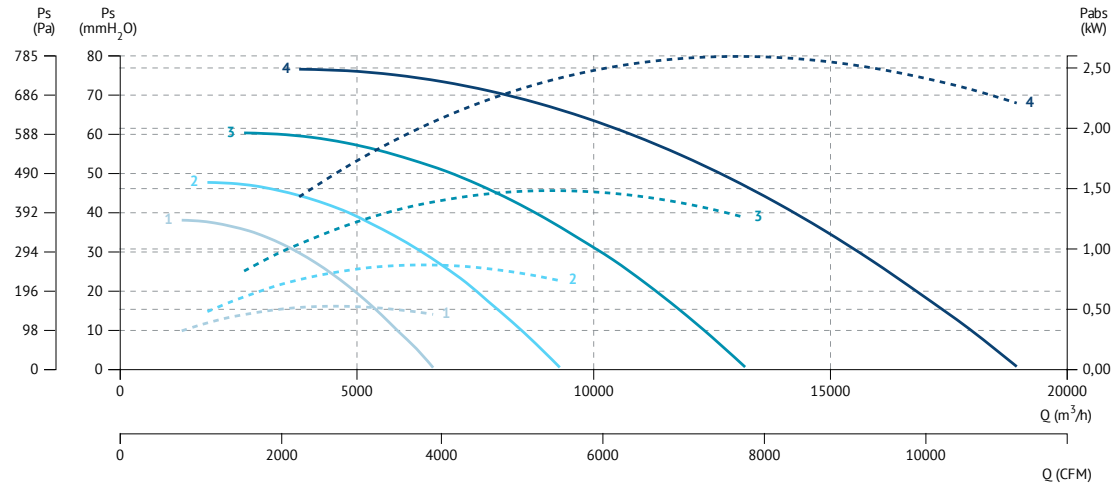

SMOKE EXHAUST/ INSIDE 400ºC/2h, 300ºC/2h, 200ºC/2h

Desenfumaje/ inmersos 400ºC/2h, 300ºC/2h, 200ºC/2h

Homologación oficial APPLUS según norma EN 12101-3:2015

BOX RLF/ BOX RLFX

Backward centrifugal impeller in soundproof cabinet 400ºC/2h

Centrífugo a reacción en caja insonorizada 400ºC/2h



exempt ErP

+ info 60 Hz

CE 0370
BOX RLF/RLFX
Certification Nr:
0370-CPR-0582

MANUFACTURING FEATURES

- Box manufactured in galvanised steel sheet.
- Inlet circular flanges.
- Backward impeller. Direct coupling motor to impeller.
- Motor with S1 service class for continuous operation and approved 400ºC / 2h for service class S2. IEC standardized asynchronous squirrel-cage motor with IP-55 protection and electrical insulation class H. Standard voltages 230/400V 50Hz for three-phase motors up to 3kW and 400/690V 50Hz for higher powers and single speed motors and 400V 50Hz for 2 speed motors.
- Exchangeable panels.
- Open outlet.
- ATEX II3G (BOX RLFX) version.

APPLICATIONS

Designed for inline installation, they are suitable for:

- Air renewal in buildings and industries.
- Maximum continuous working temperature: 60ºC.
- Smoke extraction in case of fire with motor inside the hazardous area (400ºC/2h).

UNDER REQUEST

- Double skin insulation.

CARACTERÍSTICAS CONSTRUCTIVAS

- Caja construida en chapa de acero galvanizado.
- Brida circular a la aspiración.
- Ventilador centrífugo con rodete de álabes hacia atrás. Motor acoplado directamente al rodete.
- Motor con clase de servicio S1 para funcionamiento en continuo y certificado 400ºC/2h para clase de servicio S2. Motor IEC asíncrono normalizado de jaula de ardilla con protección IP-55 y aislamiento eléctrico clase H. Voltajes estándar 230/400V 50Hz para motores trifásicos hasta 3kW y 400/690V 50Hz para potencias superiores para motores de una velocidad y 400V 50Hz para motores de 2 velocidades.
- Paneles intercambiables.
- Impulsión abierta.
- Versión ATEX II3G (BOX RLFX).

APLICACIONES

Diseñados para instalación en conducto, son indicados para:

- Renovación de aire en todo tipo de edificios e industrias.
- Temperatura máxima de trabajo en continuo: 60ºC.
- Extracción de humo en caso de incendio estando el motor dentro de la zona de riesgo (400ºC/2h).

BAJO DEMANDA

- Panel sándwich.

ACCESSORIES / accesorios



INT
Interruptor de corte
Safety switch



INT 400
Interruptor selector de velocidad
Speed selector switch



SFC
Variador de velocidad frecuencial
Frecuency speed controller



SIL-C
Silenciador circular
Inlet-outlet circular silencer



JE 45
Junta elástica
Flexible joint



BA-400
Brida antivibratoria 400ºC/2h
Flexible flange 400ºC/2H



TIAC
Tapa aspiración/impulsión circular
Inlet/outlet round cover

THREE PHASE RANGE / serie trifásica

4 POLE / 4 polos

Code	Model	R.P.M	Rated I (A) 400V	Rated Power kW	Air flow m³/h	Sound dB (A)	Weight Kg	Connection diagram
241390186	BOX RLF 400 T4 0,75kW	1415	1,95	0,75	4.890	50	115	1
241460186	BOX RLF 450 T4 1,1kW	1430	2,7	1,1	6.960	54	142	1
241520186	BOX RLF 500 T4 1,5kW	1435	3,6	1,5	9.540	58	147	1
241600186	BOX RLF 560 T4 2,2kW	1455	4,55	2,2	13.400	61	187	1
241670186	BOX RLF 630 T4 4kW	1455	8,57	4	19.080	64	198	1
241770186	BOX RLF 710 T4 7,5kW	1455	14,46	7,5	27.310	68	263	1
241830186	BOX RLF 800 T4 11kW	1455	21,2	11	39.060	71	339	1

6 POLE / 6 polos

Code	Model	R.P.M	Rated I (A) 400V	Rated Power kW	Air flow m³/h	Sound dB (A)	Weight Kg	Connection diagram
241440186	BOX RLF 400 T6 0,55kW	920	1,49	0,55	3.170	41	115	1
241470186	BOX RLF 450 T6 0,55kW	920	1,49	0,55	4.510	45	141	1
241540186	BOX RLF 500 T6 0,55kW	920	1,49	0,55	6.300	48	146	1
241620186	BOX RLF 560 T6 0,75kW	920	1,95	0,75	8.680	51	176	1
241660186	BOX RLF 630 T6 1,5kW	960	3,71	1,5	12.360	55	218	1
241760186	BOX RLF 710 T6 2,2kW	960	5,3	2,2	17.700	58	273	1
241840186	BOX RLF 800 T6 4kW	945	9,46	4	25.310	62	339	1

THREE PHASE RANGE 2 SPEEDS / serie trifásica dos velocidades

4/8 POLE / 4/8 polos

Code	Model	R.P.M	Rated I (A) 400V	Rated Power kW	Air flow m³/h	Sound dB (A)	Weight Kg	Connection diagram
2415201862V	BOX RLF 500 T4/T8 1,5/0,3kW	1400	3,26/0,88	1,5/0,3	9.540	58	147	2
2416001862V	BOX RLF 560 T4/T8 2,2/0,45kW	1430	4,84/2	2,2/0,45	13.400	61	187	2
2416701862V	BOX RLF 630 T4/T8 4/0,75kW 1	1440	8,6/2,6	4/0,75	19.080	64	198	2
2417701862V	BOX RLF 710 T4/T8 7,5/1,5kW	1440	14,9/3,7	7,5/1,5	27.310	68	273	2

DIMENSIONS / dimensiones (mm)

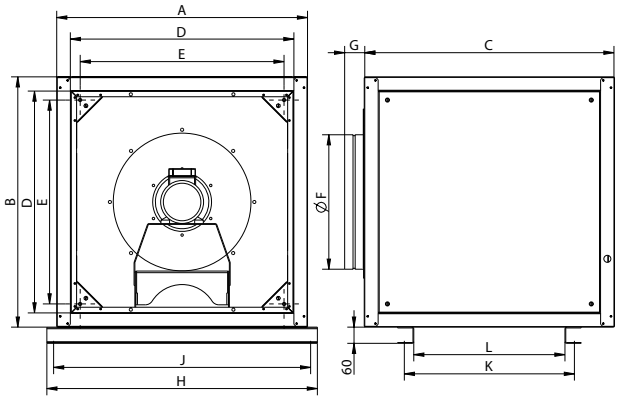

Model	A	B	C	D	E	G	H	J	K	L	Ø F
BOX RLF 400	800	800	800	696	628,5	74	1002	952	628,5	558,5	398
BOX RLF 450	800	800	800	696	628,5	74	1002	952	628,5	558,5	448
BOX RLF 500	925	925	925	821	753	74	1127	1077	753	683	498
BOX RLF 560	925	925	925	821	753	74	1127	1077	753	683	548
BOX RLF 630	1000	1000	1000	892	828	74	1203	1153	828	683	628
BOX RLF 710	1000	1000	1000	892	828	74	1203	1153	828	758	698
BOX RLF 800	1060	1060	1060	952	887	74	1262	1212	887	817	798

CONNECTION DIAGRAMS / esquema de conexiones

❶ **THREE PHASE MOTORS 1 SPEED** / motores trifásicos 1 velocidad

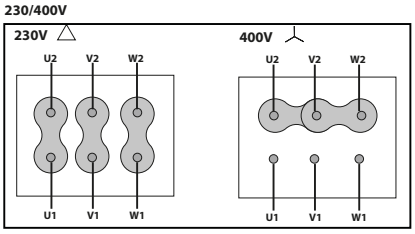

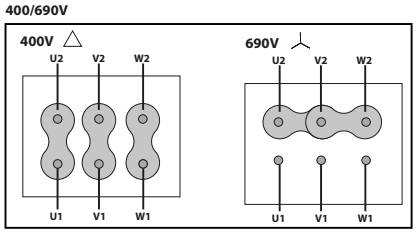

❷ 2 SPEEDS / 2 velocidades **400V DAHLANDER (Y, YY)**

LOW SPEED
VELOCIDAD BAJA

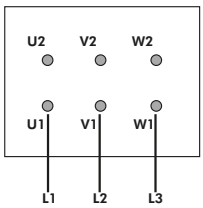

HIGH SPEED
VELOCIDAD ALTA

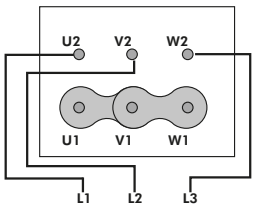

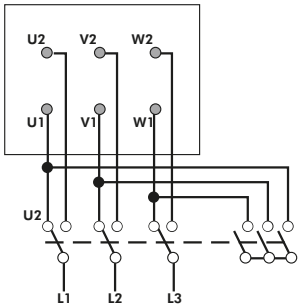

CHARACTERISTIC CURVES / curvas características

4 POLE / 4 polos

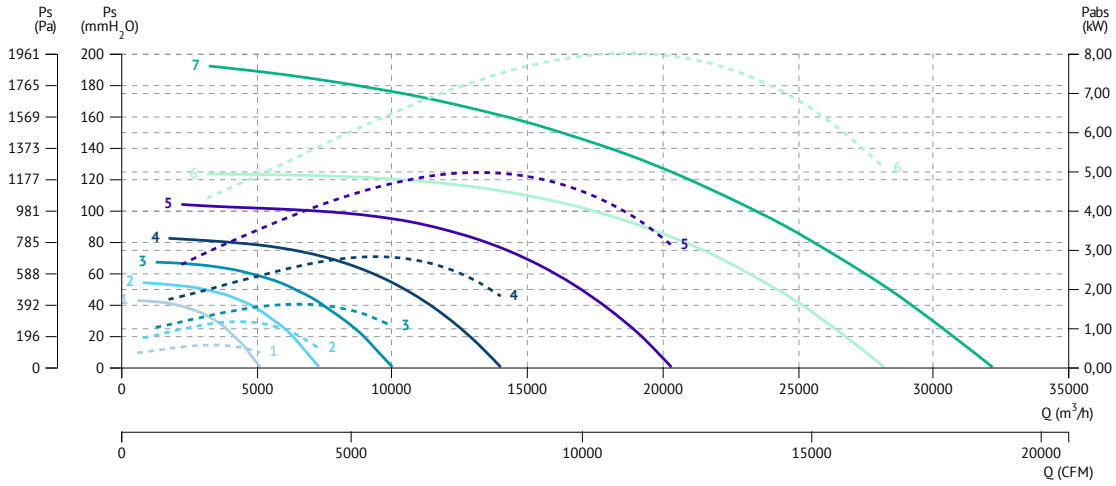

1 BOX RLF 400 T4 0,75kW
2 BOX RLF 450 T4 1,1kW
3 BOX RLF 500 T4 1,5kW
4 BOX RLF 560 T4 2,2kW
5 BOX RLF 630 T4 5,5kW
6 BOX RLF 710 T4 7,5kW
7 BOX RLF 800 T4 15kW

6 POLE / 6 polos

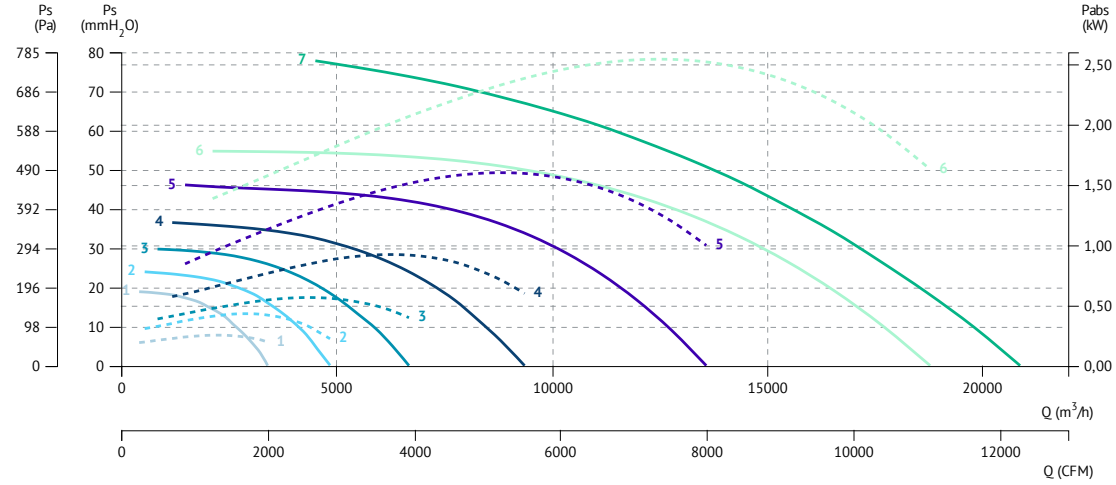

1 BOX RLF 400 T6 0,55kW
2 BOX RLF 450 T6 0,55kW
3 BOX RLF 500 T6 0,55kW
4 BOX RLF 560 T6 0,75kW
5 BOX RLF 630 T6 1,5kW
6 BOX RLF 710 T6 2,2kW
7 BOX RLF 800 T6 4kW



Outside smoke exhaust

Desenfumaje a trasiego

SMOKE EXHAUST | OUTSIDE 400ºC/2h

desenfumaje | a trasiego 400ºC/2h

Homologación oficial APPLUS según norma EN 12101-3:2015

CTH3 F400

F400 backward centrifugal roof fan
Centrífugo a reacción de tejado F400





MANUFACTURING FEATURES

- Roof cowl made of ABS in CTH3 version. In CTH3-A models, cowl made of aluminium.
- Structure, roof base support and bird protection guard made of galvanised steel.
- High efficiency backward curved impeller with self-cleaning system and made of in steel.
- Standard asynchronous motor with IP-55 protection and Class F insulation. Manufactured with standard voltages 230V 50Hz in single phase motors, 230/400V 50Hz in three phase motors up to 4 kW, 400/690 for higher power and single speed motors and 400V 50Hz for 2 speed.

APPLICATIONS

Specially designed for roof installation, they are suitable for:

- Smoke extraction.
- Smoke emergency exhaust with motor outside the hazardous area.
- Air renewal in buildings and industries.
- Industrial and professional kitchen hoods.
- Maximum continuous working temperature for CTH3: carried air 80ºC, environment 60ºC for three phase and 50ºC for single phase motors.
- Maximum continuous working temperature for CTH3-A: carried air 110ºC, environment 60ºC for three phase and 50ºC for single phase motors.

UNDER REQUEST

- Special voltages.
- Sparking proof fan with ATEX certified motor.
- Inox 304/316 version.
- Finishing coat C4-C5.

CARACTERÍSTICAS CONSTRUCTIVAS

- Sombrerete de protección en ABS para la versión CTH3. Modelos CTH3-A con sombrerete de aluminio.
- Estructura, marco soporte de adaptación a tejado y rejilla de protección antipájaros en acero galvanizado.
- Turbinas de álabes curvados hacia atrás de alto rendimiento con sistema autolimpiante y construidas en acero.
- Motor asíncrono normalizado de jaula de ardilla con protección IP-55 y aislamiento clase F. Voltajes estándar 230V 50Hz para motores monofásicos, 230/400V 50Hz para motores trifásicos para motores hasta 4 kW, 400/690 para potencias superiores para motores de una velocidad y 400V 50Hz para motores de 2 velocidades.

APLICACIONES

Diseñados para montaje en cubierta o tejado, son indicados para:

- Extracción de humos.
- Extracción de humo en caso de incendio estando el motor fuera de la zona de riesgo.
- Renovación de aire en todo tipo de edificios e industrias.
- Campanas de cocina industriales y profesionales.
- Temperatura máxima de trabajo en continuo para CTH3: aire transportado 80ºC, ambiente 60ºC en trifásicos y 50ºC en monofásicos.
- Temperatura máxima de trabajo en continuo para CTH3-A: aire transportado 110ºC, ambiente 60ºC en motores trifásicos y 50ºC en monofásicos.

BAJO DEMANDA

- Ventiladores para tensiones especiales.
- Ventilador antichispas con motor certificado ATEX.
- Versión en inox 304/316.
- Acabado C4-C5.

ACCESSORIES / accesorios



SFC
Variador de velocidad frecuencial
Frecuency speed controller



INT
Interruptor de corte
Safety switch



BTI
Base tejadillo inclinable
Inclined roof support



CMP
Compuerta depresión horizontal
Horizontal depression damper

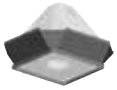

KV CTH3
Descarga vertical para CTH3
CTH3 vertical discharge



KB
Kit basculante para CTH3
Tinlting kit for CTH3



KF
Kit de fijación para CTH3
Fixing kit for CTH3

SINGLE PHASE RANGE / serie monofásica

4 POLE / 4 polos

Code	Model	R.P.M	Rated I (A) 230V	Rated Power kW	Air flow m³/h	Sound dB (A)	Weight Kg	Connection diagram
279220103	CTH3 225 M4 0,12kW	1380	1,15	0,12	750	36	9	1
279250103	CTH3 250 M4 0,12kW	1380	1,15	0,12	900	39	10	1
279280103	CTH3 280 M4 0,12kW	1380	1,15	0,12	1.550	44	11	1
279310103	CTH3 315 M4 0,25KW	1400	1,93	0,25	2.300	48	15	1

6 POLE / 6 polos

Code	Model	R.P.M	Rated I (A) 230V	Rated Power kW	Air flow m³/h	Sound dB (A)	Weight Kg	Connection diagram
279410103	CTH3 400 M6 0,37KW	890	2,9	0,37	3.550	47	21	1

THREE PHASE RANGE / serie trifásica

4 POLE / 4 polos

Code	Model	R.P.M	Rated I (A) 400V	Rated Power kW	Air flow m³/h	Sound dB (A)	Weight Kg	Connection diagram
279220106	CTH3 225 T4 0,12kW	1400	0,46	0,12	750	36	9	2
279250106	CTH3 250 T4 0,12kW	1400	0,46	0,12	900	39	10	2
279280106	CTH3 280 T4 0,12kW	1400	0,46	0,12	1.550	44	11	2
279310106	CTH3 315 T4 0,25KW	1400	0,79	0,25	2.300	48	15	2
279350106	CTH3 355 T4 0,55KW	1400	1,49	0,55	3.400	52	19	2
279400106	CTH3 400 T4 0,75KW	1390	1,63	0,75	5.400	56	21	2
279450106	CTH3 450 T4 1,1KW	1400	2,49	1,1	7.600	60	38	2
279500106	CTH3 500 T4 1,5KW	1400	3,26	1,5	10.200	63	50	2
279560106	CTH3 560 T4 3KW	1430	6,17	3	13.200	65	55	2

6 POLE / 6 polos

Code	Model	R.P.M	Rated I (A) 400V	Rated Power kW	Air flow m³/h	Sound dB (A)	Weight Kg	Connection diagram
279410106	CTH3 400 T6 0,37KW	900	1,27	0,37	3.550	47	21	2
279460106	CTH3 450 T6 0,37KW	910	1,95	0,37	4.850	51	38	2
279510106	CTH3 500 T6 0,75KW	910	1,95	0,75	6.450	53	50	2
279570106	CTH3 560 T6 0,75KW	910	1,95	0,75	8.400	56	55	2
279630106	CTH3 630 T6 1,5KW	940	3,71	1,5	12.200	60	70	2
279710106	CTH3 710 T6 2,2KW	940	5,94	2,2	19.000	64	101	2
279800106	CTH3 800 T6 4KW	960	9,46	4	25.000	67	118	2

THREE PHASE RANGE 2 SPEEDS / serie trifásica 2 velocidades

4/8 POLE / 4/8 polos

Code	Model	R.P.M	Rated I (A) 400V	Rated Power kW	Air flow m³/h	Sound dB (A)	Weight Kg	Connection diagram
2793101062V	CTH3 315 T4/T8 0,25/0,03kW	1370/705	1,13/0,37	0,25/0,03	2.300/1.150	48	15,6	3
2793501062V	CTH3 355 T4/T8 0,55/0,09kW	1410/710	1,77/0,61	0,55/0,09	3.400/1.700	53	19,3	3
2794001062V	CTH3 400 T4/T8 0,75/0,12kW	1400/710	2,03/0,68	0,75/0,12	5.400/2.700	57	16	3
2794501062V	CTH3 450 T4/T8 1,1/0,18kW	1400/710	2,67/1,08	1,1/0,18	7.600/3.800	60	29,3	3
2795001062V	CTH3 500 T4/T8 1,5/0,25kW	1400/710	3,46/1,27	1,5/0,25	10.200/5.100	63	45,2	3
2795601062V	CTH3 560 T4/T8 3/0,55kW	1430/710	6,53/2,33	3/0,55	13.200/6.600	66	46	3

6/12 POLE / 6/12 polos

Code	Model	R.P.M	Rated I (A) 400V	Rated Power kW	Air flow m³/h	Sound dB (A)	Weight Kg	Connection diagram
2795101062V	CTH3 500 T6/T12 0,75/0,15kW	910/450	2,11/0,59	0,75/0,15	6.450/3.230	54	49	3
2795701062V	CTH3 560 T6/T12 0,75/0,15kW	910/450	2,11/0,59	0,75/0,15	8.400/4.200	56	54	3
2796301062V	CTH3 630 T6/T12 1,5/0,25kW	910/450	3,99/0,94	1,5/0,25	12.200/6.100	60	69,5	3
2797101062V	CTH3 710 T6/T12 2,2/0,55kW	930/460	5,98/1,65	2,2/0,55	19.000/9.500	65	162	3
2798001062V	CTH3 800 T6/T12 4/1kW	960/470	11,77/3,39	4/1	25.000/12.500	67	190	3

SMOKE EXHAUST | OUTSIDE 400ºC/2h

desenfumaje | a trasiego 400ºC/2h

Homologación oficial APPLUS según norma EN 12101-3:2015

DIMENSIONS / dimensiones

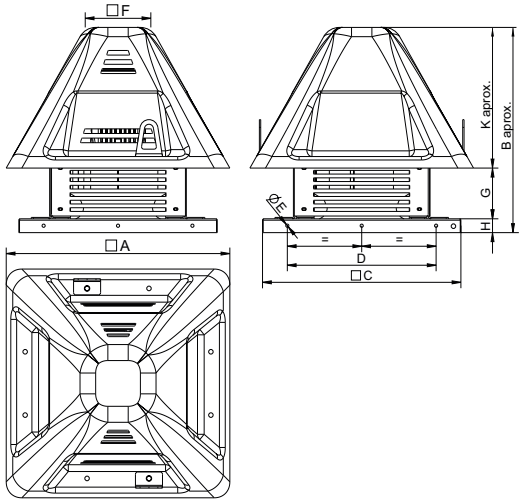

MODEL polyamide	A	B aprox	C	D	ØE	F	G	H	K aprox
CTH3 225	496	445	440	330	12	145,5	110	30	305
CTH3 250	496	445	440	330	12	145,5	110	30	305
CTH3 280	616	503,5	560	450	12	240,2	138,5	40	325
CTH3 315	616	548	560	450	12	240,2	183	40	325
CTH3 355	698,5	647	630	535	12	240,2	208,5	40	398,5
CTH3 400	698,5	705	630	535	12	240,2	266,5	40	398,5
CTH3 450	777	760	710	590	14	295,6	302	40	418
CTH3 500	972,75	865,5	905	750	14	388	317,5	50	498
CTH3 560	972,75	882,5	905	750	14	388	334,5	50	498
CTH3 630	972,75	924,5	905	750	14	388	376,5	50	498
CTH3 710	1168,5	1118,5	1100	940	14	429,6	439,5	50	629
CTH3 800	1168,5	1145	1100	940	14	429,6	466	50	629

CONNECTION DIAGRAMS / esquema de conexiones

❶ **SINGLE PHASE MOTORS** / motores monofásicos

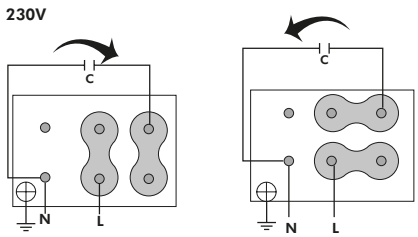

❷ **THREE PHASE MOTORS 1 SPEED** / motores trifásicos 1 velocidad

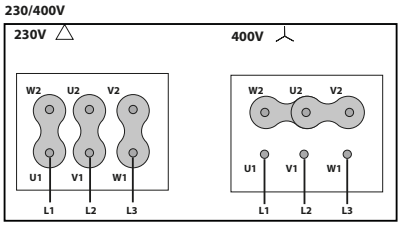

❸ **THREE PHASE MOTORS 2 SPEED** / motores trifásicos 2 velocidad

LOW SPEED
VELOCIDAD BAJA

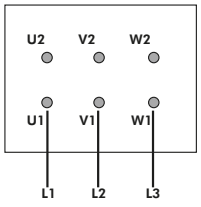

HIGH SPEED
VELOCIDAD ALTA

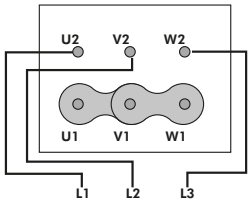

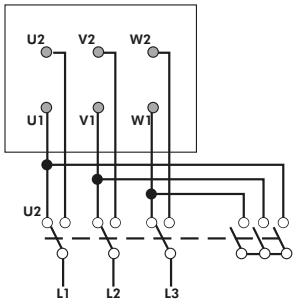

CHARACTERISTIC CURVES / curvas características

4 POLE / 4 polos

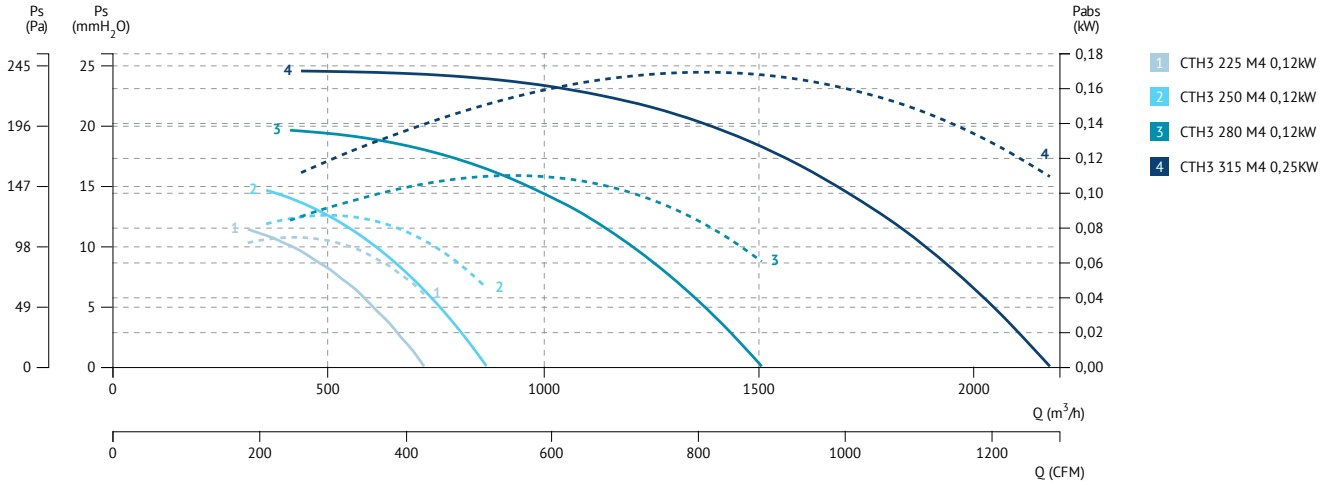

6 POLE / 6 polos

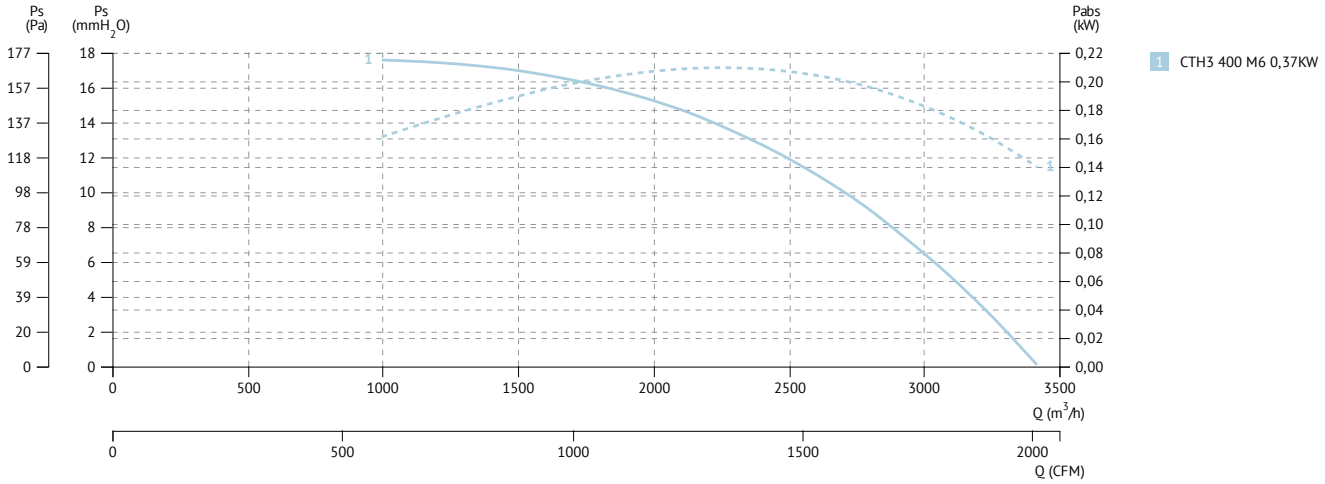

4 POLE / 4 polos

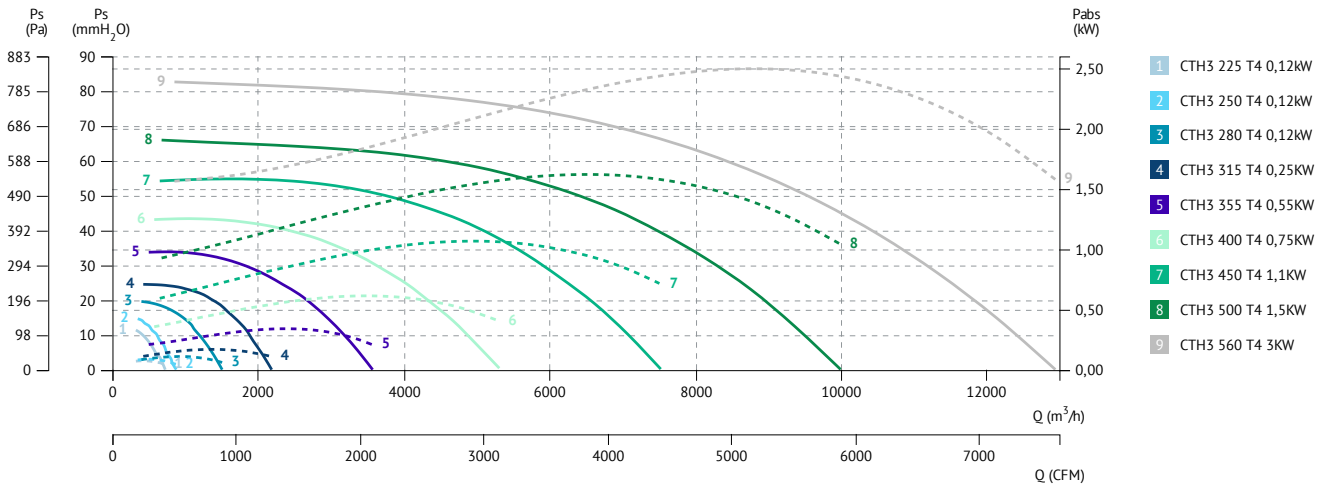

SMOKE EXHAUST | OUTSIDE 400ºC/2h

desenfumaje | a trasiego 400ºC/2h

Homologación oficial APPLUS según norma EN 12101-3:2015

6 POLE / 6 polos

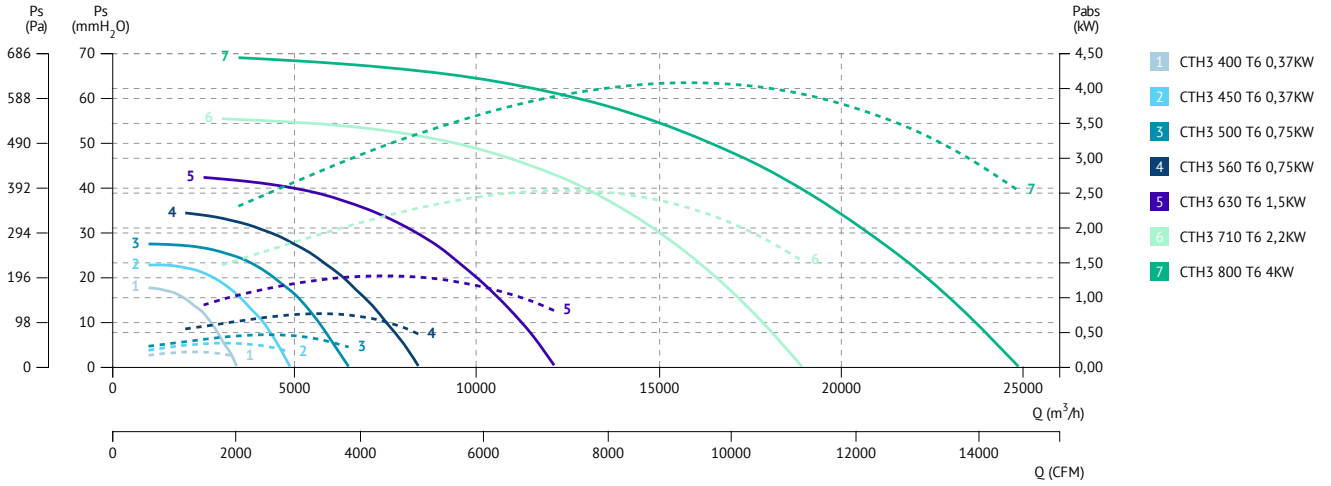

CTH3-A F400

F400 backward centrifugal roof fan

Centrífugo a reacción de tejado F400



CTH3-A with aluminium cowl
CTH3-A con sobrerete de aluminio

+ info 60 Hz

ErP

MANUFACTURING FEATURES

• Roof cowl made of ABS in CTH3 version. In CTH3-A models, cowl made of aluminium.
• Structure, roof base support and bird protection guard made of galvanised steel.
• High efficiency backward curved impeller with self-cleaning system and made of in steel.
• Standard asynchronous motor with IP-55 protection and Class F insulation. Manufactured with standard voltages 230V 50Hz in single phase motors, 230/400V 50Hz in three phase motors up to 4 kW, 400/690 for higher power and single speed motors and 400V 50Hz for 2 speed.

APPLICATIONS

Specially designed for roof installation, they are suitable for:
• Smoke extraction.
• Smoke emergency exhaust with motor outside the hazardous area.
• Air renewal in buildings and industries.
• Industrial and professional kitchen hoods.
• Maximum continuous working temperature for CTH3: carried air 80ºC, environment 60ºC for three phase and 50ºC for single phase motors.
• Maximum continuous working temperature for CTH3-A: carried air 110ºC, environment 60ºC for three phase and 50ºC for single phase motors.

UNDER REQUEST

• Special voltages.
• Sparking proof fan with ATEX certified motor.
• Inox 304/316 version.
• Finishing coat C4-C5.

CARACTERÍSTICAS CONSTRUCTIVAS

• Sombrerete de protección en ABS para la versión CTH3. Modelos CTH3-A con sombrerete de aluminio.
• Estructura, marco soporte de adaptación a tejado y rejilla de protección antipájaros en acero galvanizado.
• Turbinas de álabes curvados hacia atrás de alto rendimiento con sistema autolimpiante y construidas en acero.
• Motor asíncrono normalizado de jaula de ardilla con protección IP-55 y aislamiento clase F. Voltajes estándar 230V 50Hz para motores monofásicos, 230/400V 50Hz para motores trifásicos para motores hasta 4 kW, 400/690 para potencias superiores para motores de una velocidad y 400V 50Hz para motores de 2 velocidades.

APLICACIONES

Diseñados para montaje en cubierta o tejado, son indicados para:
• Extracción de humos.
• Extracción de humo en caso de incendio estando el motor fuera de la zona de riesgo.
• Renovación de aire en todo tipo de edificios e industrias.
• Campanas de cocina industriales y profesionales.
• Temperatura máxima de trabajo en continuo para CTH3: aire transportado 80ºC, ambiente 60ºC en trifásicos y 50ºC en monofásicos.
• Temperatura máxima de trabajo en continuo para CTH3-A: aire transportado 110ºC, ambiente 60ºC en motores trifásicos y 50ºC en monofásicos.

BAJO DEMANDA

• Ventiladores para tensiones especiales.
• Ventilador antichispas con motor certificado ATEX.
• Versión en inox 304/316.
• Acabado C4-C5.

ACCESSORIES / accesorios



SFC
Variador de velocidad frecuencial
Frecuency speed controller



INT
Interruptor de corte
Safety switch



BTI
Base tejadillo inclinable
Inclined roof support



CMP
Compuerta depresión horizontal
Horizontal depression damper

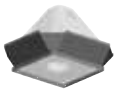

KV CTH3
Descarga vertical para CTH3
CTH3 vertical discharge



KB
Kit basculante para CTH3
Tinlting kit for CTH3



KF
Kit de fijación para CTH3
Fixing kit for CTH3

SINGLE PHASE RANGE / serie monofásica

4 POLE / 4 polos

Code	Model	R.P.M	Rated I (A) 230V	Rated Power kW	Air flow m³/h	Sound dB (A)	Weight Kg	Connection diagram
279220103A	CTH3-A 225 M4 0,12kW	1380	1,15	0,12	750	37	9	1
279250103A	CTH3-A 250 M4 0,12kW	1380	1,15	0,12	900	40	10	1
279280103A	CTH3-A 280 M4 0,12kW	1380	1,15	0,12	1.550	44	11	1
279310103A	CTH3-A 315 M4 0,25kW	1400	1,93	0,25	2.300	48	15	1

6 POLE / 6 polos

Code	Model	R.P.M	Rated I (A) 230V	Rated Power kW	Air flow m³/h	Sound dB (A)	Weight Kg	Connection diagram
279410103A	CTH3-A 400 M6 0,37kW	890	2,9	0,37	3.550	47	21	1

THREE PHASE RANGE / serie trifásica

4 POLE / 4 polos

Code	Model	R.P.M	Rated I (A)		Rated Power kW	Air flow m³/h	Sound dB (A)	Weight Kg	Connection diagram
			230V	400V					
279220106A	CTH3-A 225 T4 0,12kW	1400	0,8	0,46	0,12	750	37	9	2
279250106A	CTH3-A 250 T4 0,12kW	1400	0,8	0,46	0,12	900	40	10	2
279280106A	CTH3-A 280 T4 0,12kW	1400	0,8	0,46	0,12	1.550	44	11	2
279310106A	CTH3-A 315 T4 0,25KW	1400	1,38	0,79	0,25	2.300	48	15	2
279350106A	CTH3-A 355 T4 0,55KW	1400	2,57	1,49	0,55	3.400	53	19	2
279400106A	CTH3-A 400 T4 0,75KW	1390	2,83	1,63	0,75	5.400	57	21	2
279450106A	CTH3-A 450 T4 1,1KW	1400	4,33	2,49	1,1	7.600	60	38	2
279500106A	CTH3-A 500 T4 1,5KW	1400	5,67	3,26	1,5	10.200	63	50	2
279560106A	CTH3-A 560 T4 3KW	1430	10,7	6,17	3	13.200	66	55	2

6 POLE / 6 polos

Code	Model	R.P.M	Rated I (A)		Rated Power kW	Air flow m³/h	Sound dB (A)	Weight Kg	Connection diagram
			230V	400V					
79410106A	CTH3-A 400 T6 0,37KW	900	2,2	1,27	0,37	3.550	47	21	2
279460106A	CTH3-A 450 T6 0,37KW	910	3,39	1,95	0,37	4.850	51	38	2
279510106A	CTH3-A 500 T6 0,75KW	910	3,39	1,95	0,75	6.450	54	50	2
279570106A	CTH3-A 560 T6 0,75KW	910	3,39	1,95	0,75	8.400	56	55	2
279630106A	CTH3-A 630 T6 1,5KW	940	6,45	3,71	1,5	12.200	60	70	2
279710106A	CTH3-A 710 T6 2,2KW	940	10,3	5,94	2,2	19.000	65	170	2
279800106A	CTH3-A 800 T6 4KW	960	16,5	9,46	4	25.000	67	205	2
279900106A	CTH3-A 900 T6 11kW	965	-	22,6	11	35.000	72	250	2

8 POLE / 8 polos

Code	Model	R.P.M	Rated I (A)		Rated Power kW	Air flow m³/h	Sound dB (A)	Weight Kg	Connection diagram
			230V	400V					
2279100106A	CTH3-A 1000 T8 7,5kW	725	-	17	7,5	40.600	66	275	2

THREE PHASE RANGE 2 SPEEDS / serie trifásica 2 velocidades

4/8 POLE / 4/8 polos

Code	Model	R.P.M	Rated I (A) 400V	Rated Power kW	Air flow m³/h	Sound dB (A)	Weight Kg	Connection diagram
2793101062V	CTH3 315 T4/T8 0,25/0,03kW	1370/705	1,13/0,37	0,25/0,03	2.300/1.150	48	15,6	3
2793501062V	CTH3 355 T4/T8 0,55/0,09kW	1410/710	1,77/0,61	0,55/0,09	3.400/1.700	53	19,3	3
2794001062V	CTH3 400 T4/T8 0,75/0,12kW	1400/710	2,03/0,68	0,75/0,12	5.400/2.700	57	16	3
2794501062V	CTH3 450 T4/T8 1,1/0,18kW	1400/710	2,67/1,08	1,1/0,18	7.600/3.800	60	29,3	3
2795001062V	CTH3 500 T4/T8 1,5/0,25kW	1400/710	3,46/1,27	1,5/0,25	10.200/5.100	63	45,2	3
2795601062V	CTH3 560 T4/T8 3/0,55kW	1430/710	6,53/2,33	3/0,55	13.200/6.600	66	46	3

6/12 POLE / 6/12 polos

Code	Model	R.P.M	Rated I (A) 400V	Rated Power kW	Air flow m³/h	Sound dB (A)	Weight Kg	Connection diagram
2795101062V	CTH3 500 T6/T12 0,75/0,15kW	910/450	2,11/0,59	0,75/0,15	6.450/3.230	54	49	3
2795701062V	CTH3 560 T6/T12 0,75/0,15kW	910/450	2,11/0,59	0,75/0,15	8.400/4.200	56	54	3
2796301062V	CTH3 630 T6/T12 1,5/0,25kW	910/450	3,99/0,94	1,5/0,25	12.200/6.100	60	69,5	3
2797101062V	CTH3 710 T6/T12 2,2/0,55kW	930/460	5,98/1,65	2,2/0,55	19.000/9.500	65	162	3
2798001062V	CTH3 800 T6/T12 4/1kW	960/470	11,77/3,39	4/1	25.000/12.500	67	190	3

DIMENSIONS / dimensiones

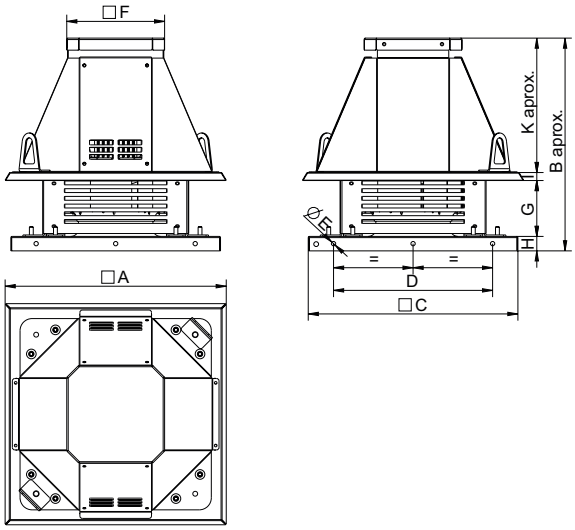

MODEL aluminium	A	B aprox	C	D	E	F	G	H	I	K aprox
CTH3-A 225	463	441,9	435	330	9	203	112,25	30	20,75	278,9
CTH3-A 250	463	441,9	435	330	9	203	112,25	30	20,75	278,9
CTH3-A 280	583	500	595	450	9	203	140,75	40	20,75	298,5
CTH3-A 315	583	544,6	595	450	9	203	185,25	40	20,75	298,5
CTH3-A 355	664,6	644,6	665	520	9	253	210,8	40	30,75	363,25
CTH3-A 400	664,4	702,75	665	520	9	253	268,75	40	30,75	363,25
CTH3-A 450	774,6	758,15	665	520	9	253	304,25	40	30,75	383,15
CTH3-A 500	939,6	863,65	939	710	9	353	319,5	50	31	463,15
CTH3-A 560	939,6	880,65	939	710	9	353	336,5	50	31	463,15
CTH3-A 630	939,6	922,65	939	710	9	353	378,5	50	31	463,15
CTH3-A 710	1134,6	1116,22	1035	840	9	453	441,5	50	31	593,72
CTH3-A 800	1134,6	1142,72	1035	840	9	453	468	50	31	593,72

CONNECTION DIAGRAMS / esquema de conexiones

❶ **SINGLE PHASE MOTORS** / motores monofásicos

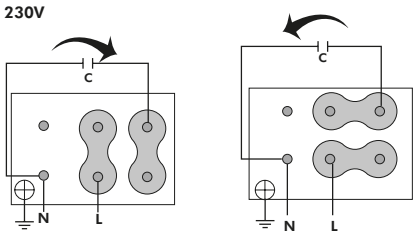

❷ **THREE PHASE MOTORS 1 SPEED** / motores trifásicos 1 velocidad

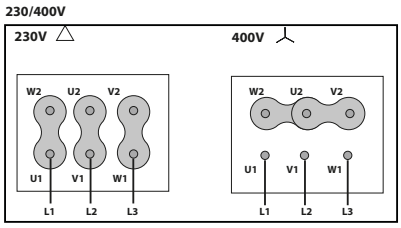

❸ **THREE PHASE MOTORS 2 SPEED** / motores trifásicos 2 velocidad

LOW SPEED
VELOCIDAD BAJA

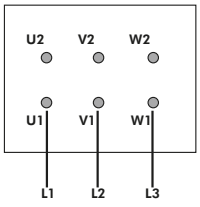

HIGH SPEED
VELOCIDAD ALTA

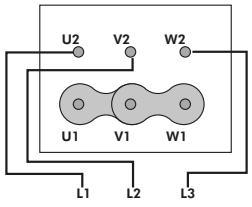

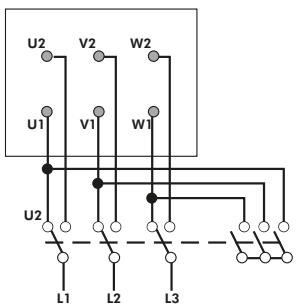

CHARACTERISTIC CURVES / curvas características

4 POLE / 4 polos

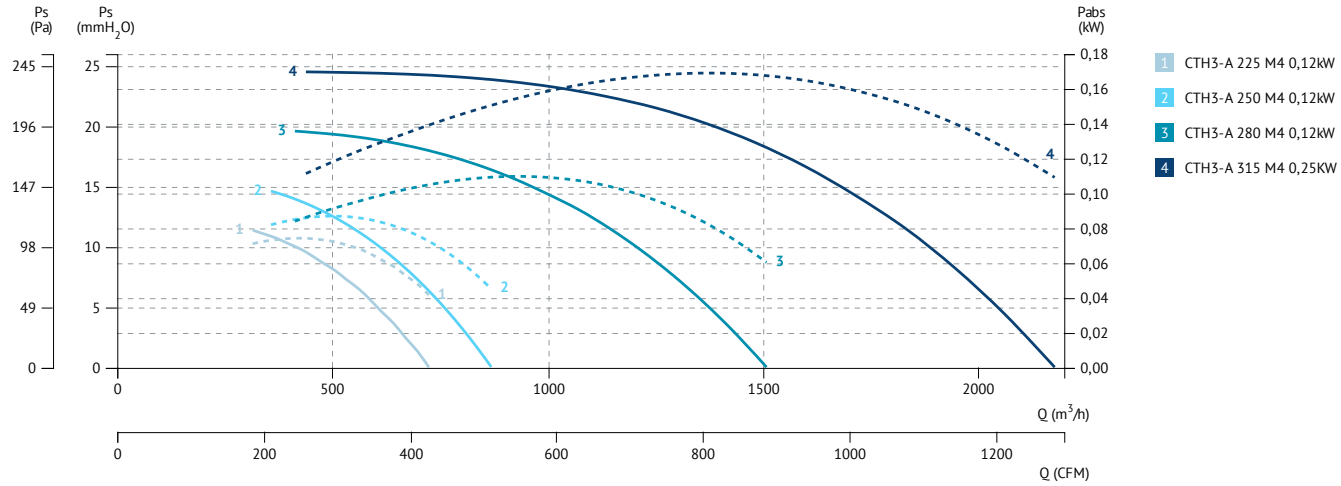

6 POLE / 6 polos

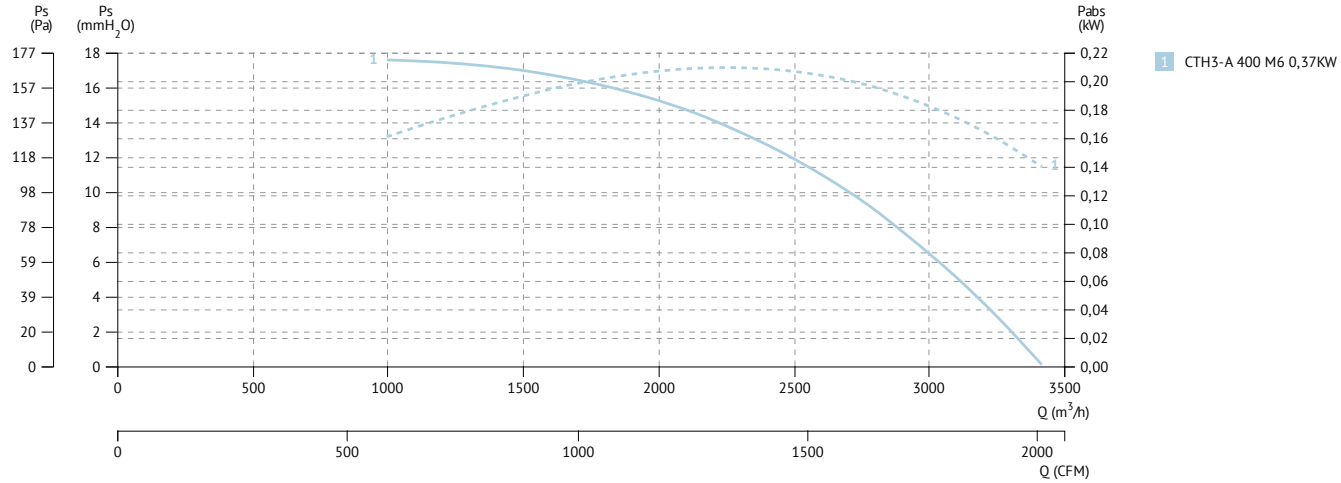

4 POLE / 4 polos

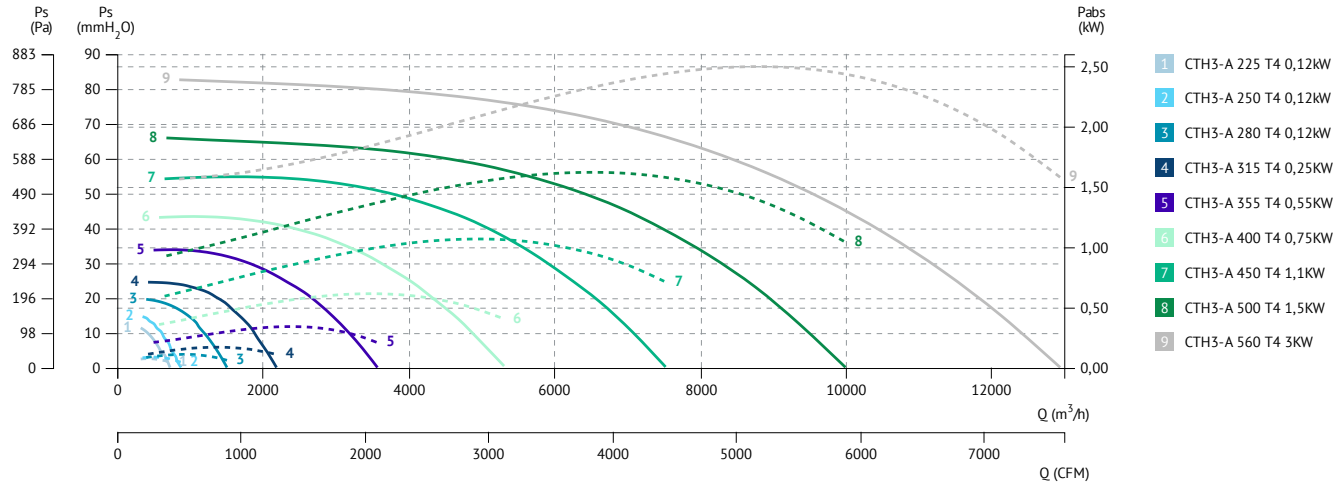

6 POLE / 6 polos

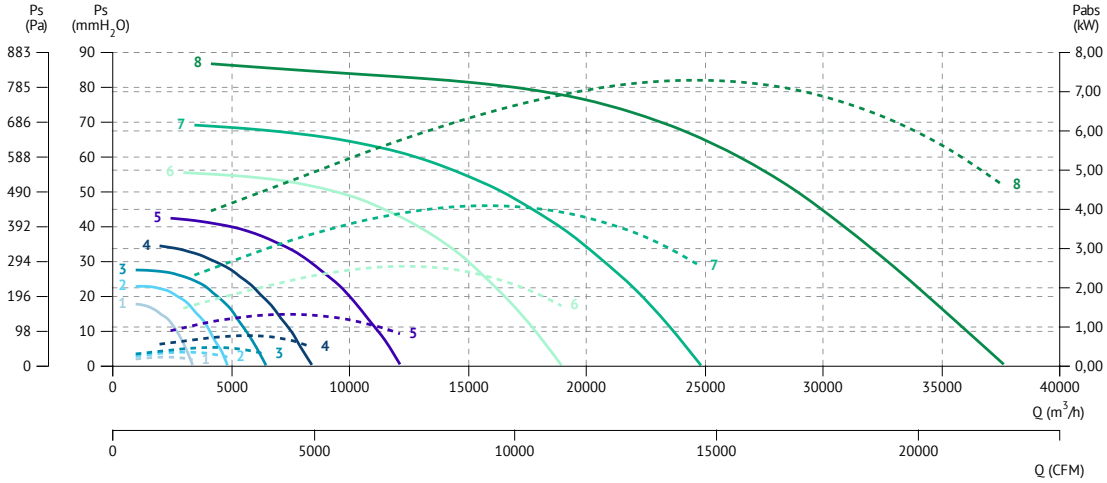

1 CTH3-A 400 T6 0,37KW
2 CTH3-A 450 T6 0,37KW
3 CTH3-A 500 T6 0,75KW
4 CTH3-A 560 T6 0,75KW
5 CTH3-A 630 T6 1,5KW
6 CTH3-A 710 T6 2,2KW
7 CTH3-A 800 T6 4KW
8 CTH3-A 900 T6 11KW

8 POLE / 8 polos

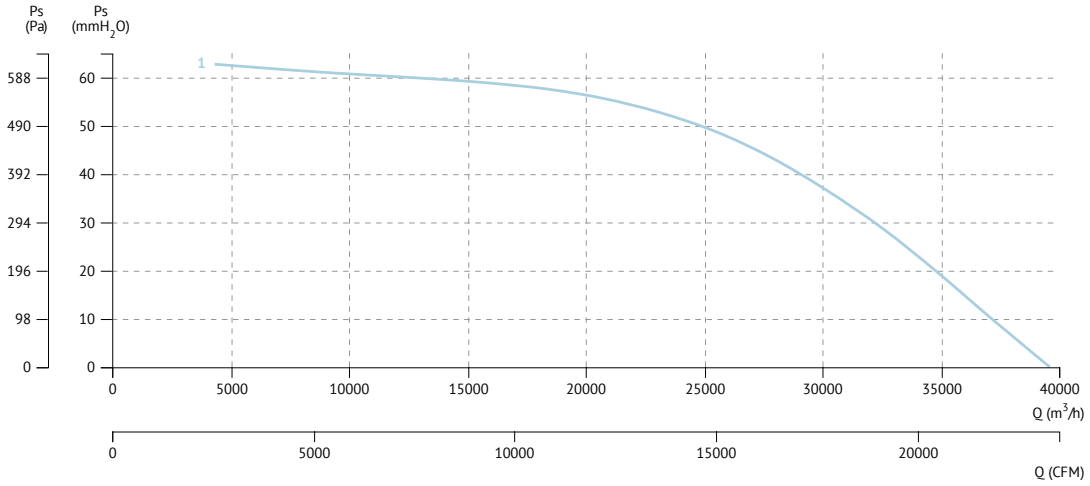

1 CTH3-A 1000 T8 7,5KW

SMOKE EXHAUST | OUTSIDE 400ºC/2h

desenfumaje | a trasiego 400ºC/2h

Homologación oficial APPLUS según norma EN 12101-3:2015

BVFC F400

Belt driven centrifugal cabinet fan 400ºC/2h
Centrífugo a transmisión en caja 400ºC/2h



+ info 60 Hz

ErP

MANUFACTURING FEATURES

- Fans in compact thermal and soundproof cabinets with motor and belt driven set outside the airstream.
- Double inlet forward curved impeller.
- Belt driven bearings specially designed for high temperatures.
- Standard asynchronous squirrel-cage motor with IP-55 protection and Class F insulation. Standard voltages 230/400V 50Hz in three phase motors up to 4kW and 400/690V 50Hz for higher power and single speed motors and 400V 50Hz for 2 speed.

APPLICATIONS

Designed for inline installation, indoor or outdoor assembly, they are suitable for:

- Smoke emergency exhaust with motor outside the hazardous area.
- Industrial and professional kitchen hoods.
- Maximum continuous working temperature: carried air 110ºC; environment: 60ºC.

UNDER REQUEST

- Vertical discharge. 10% additional cost.
- Weather protective roof for sizes from 20/20 to 30/28.

This is a belt driven range, each model can be manufactured at different rpm, in case of order should be indicated the desired rpm for the correct operation of the unit and according to the needs.

CARACTERÍSTICAS CONSTRUCTIVAS

- Ventilador montado en caja compacta de reunión de chapa galvanizada con motor y conjunto de transmisión fuera del flujo del aire.
- Turbina multipala de doble aspiración.
- Rodamientos de la transmisión especiales para alta temperatura.
- Motor asíncrono normalizado de jaula de ardilla con protección IP-55 y aislamiento clase F. Voltajes estándar 230/400V 50Hz para motores trifásicos hasta 4kW y 400/690V 50Hz para potencias superiores para motores de una velocidad y 400V 50Hz para motores de 2 velocidades.

APLICACIONES

Diseñados para la instalación en conducto, en interior o intemperie, son indicados para:

- Extracción de humo en caso de incendio estando el motor fuera de la zona de riesgo.
- Campanas de cocina industriales y profesionales.
- Temperatura máxima de trabajo en continuo: aire transportado: 110ºC, ambiente: 60ºC.

BAJO DEMANDA

- Impulsión vertical, con incremento del 10% sobre el PVP.
- Tejadillo para los tamaños del 20/20 al 30/28.

Esta gama es a transmisión, cada modelo se puede fabricar a distintas rpm, en caso de pedido se debe indicar las rpm a las que desea el equipo para que el modelo quede correctamente definido y sea adecuado a sus necesidades

CE
0370
BVFC
Certification Nr:
0370-CPR-0723

This product meets the AMCA ratings for flow/pressure and sound up to model 18/18 according to catalog VIAC 001.
Este producto sigue los AMCA ratings para caudal/presión y sonido hasta modelo 18/18 según catálogo VIAC 001.

ACCESSORIES / accesorios



SFC
Variador de velocidad frecuencial
Frecuency speed controller



INT
Interruptor de corte
Safety switch



INT 400
Brida de connexión
Connexion flange



SIL-C
Silenciador circular conducto
Duct circular silencer



PI
Persiana de sobrepresión para montaje en ventiladores centrífugos
Gravitty shutter to be fitted on centrifugal fans



TEJ
Tejadillo de acero galvanizado
Weather protective roof



TIAC
Tapa que permite la conexión a conducto circular
Cover to do the connection in circular ducts



VIS
Visera con malla antipájaros
Flange with bird guard

THREE PHASE RANGE / serie trifásica

Model	R.P.M	Min. Rated power kW	Max. Rated power kW	Air flow m³/h	Sound dB (A)**	Weight Kg *	Connection diagram
BVFC 9/9	950-1600	0,37	1,1	5.220	53	33	1
BVFC 10/10	800-1500	0,37	1,5	6.630	56	40	1
BVFC 12/12	550-1300	0,37	2,2	10.050	59	62	1
BVFC 15/15	500-1000	0,55	4	14.300	57	81	1
BVFC 18/18	450-900	1,1	5,5	21.170	64	115	1

THREE PHASE RANGE 2 SPEEDS / serie trifásica dos velocidades

Model	R.P.M	Min. Rated power kW	Max. Rated power kW	Air flow m³/h	Sound dB (A)**	Weight Kg *	Connection diagram
BVFC 9/9 2V	950(8P)-1600	0,37	1,1	5.220	53	33	2
BVFC 10/10 2V	800(8P)-1500	0,37	1,5	6.630	56	40	2
BVFC 12/12 2V	550(8P)-1300	0,37	2,2	10.050	59	62	2
BVFC 15/15 2V	500(8P)-1000	0,55	4	14.300	57	81	2
BVFC 18/18 2V	450(8P)-900	1,1	5,5	21.170	64	115	2

* The motor is not included in fan weight / El peso del ventilador no incluye el motor.

** Total sound pressure level at the point of maximum flow measured in dB(A) in the suction measured in free field at a distance of 6m from the source / Nivel de presión sonora total en el punto de caudal máximo medido en dB(A) en la aspiración, medido en campo libre a una distancia de 6m de la fuente

DIMENSIONS / dimensiones (mm)

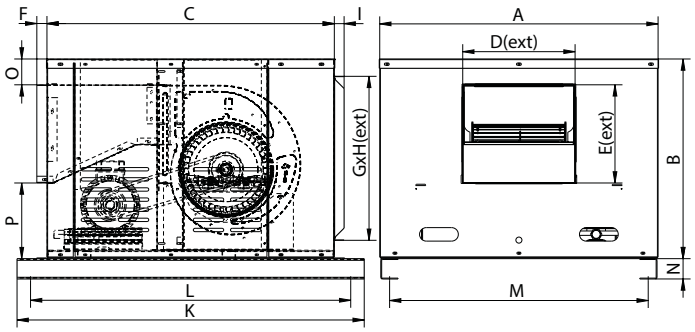

MODEL	A	B	C	D	E	F	G	H	I	K	L	M	N	O	P
BVFC 9/9	780	562	792,5	304	262	30	680	456	29	970	890	721,5	60	80,5	219,3
BVFC 10/10	825	592	852	333	291	30	725	486	29	1029	949	766,5	60	76,5	224,3
BVFC 12/12	951	678	970,5	400	345	30	851	573	29	1147	1067	891,5	60	72,75	260
BVFC 15/15	1100	802	1103,5	483	404,5	30	1009	702	29	1280	1200	1041,5	60	102,8	295
BVFC 18/18	1270	922	1279,5	561.5	479,5	30	1178,6	822	29	1456	1376	1211,2	60	92	350,5

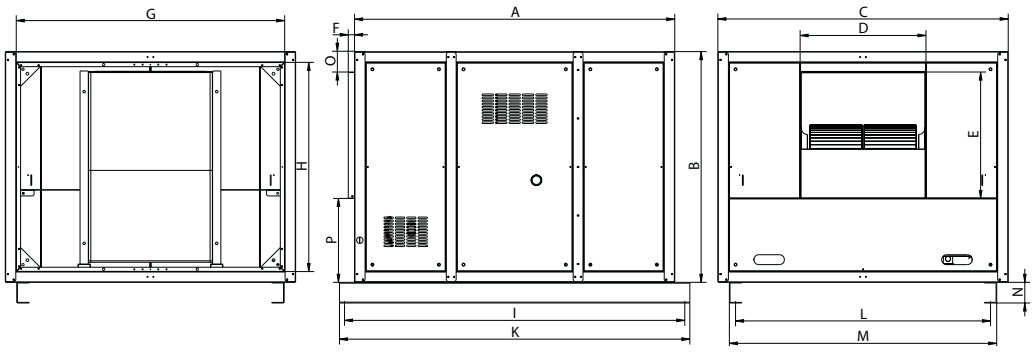

MODEL	A	B	C	D	E	F	G	H	I	K	L	M	N	O	P
BVFC 20/20	1551	1117,5	1406	608	612	30	1300	1013	1648	1697	1235	1295	100	100,5	406,5
BVFC 22/22	1801	1201,5	1499	658,5	696	30	1393	1097	1948	1997	1328	1388	100	99	406
BVFC 25/25	1901	1326,5	1709	772	793	30	1603	1222	2048	2097	1538	1598	100	101	432,5
BVFC 30/28	2108	1556,5	1906	898	933	30	1800	1452	2255	2304	1735	1795	100	99,5	524

CONNECTION DIAGRAMS / esquema de conexiones

❶ THREE PHASE MOTORS 1 SPEED / motores trifásicos 1 velocidad

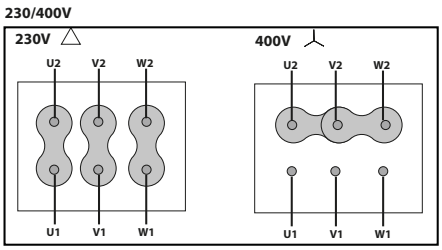

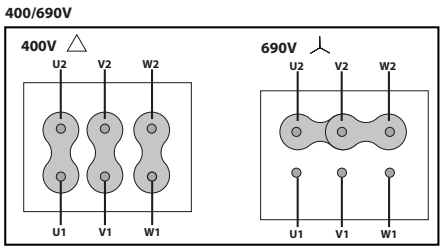

CHARACTERISTIC CURVES / curvas características

BVFC 9/9

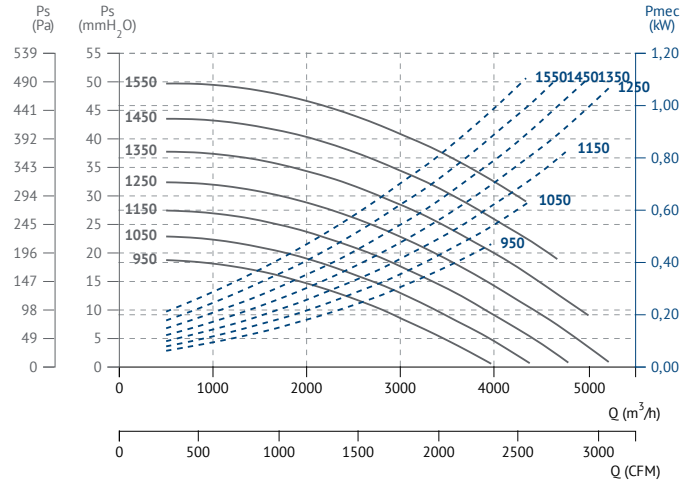

BVFC 10/10

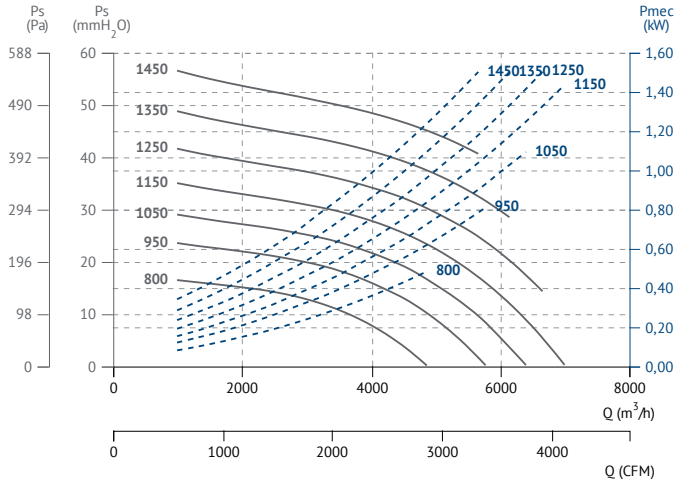

BVFC 12/12

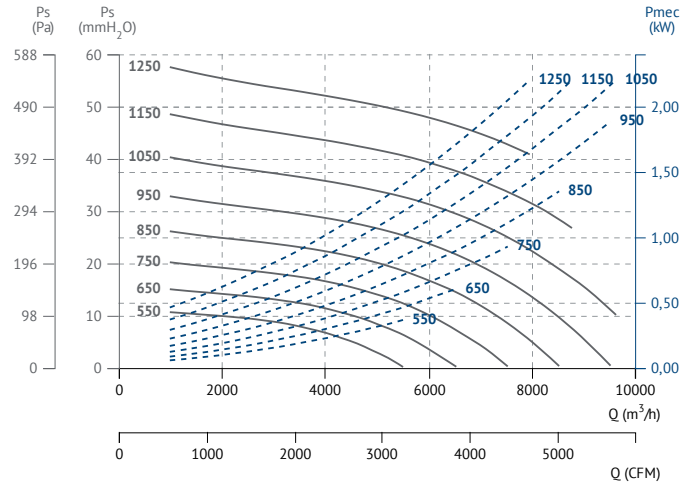

BVFC 15/15

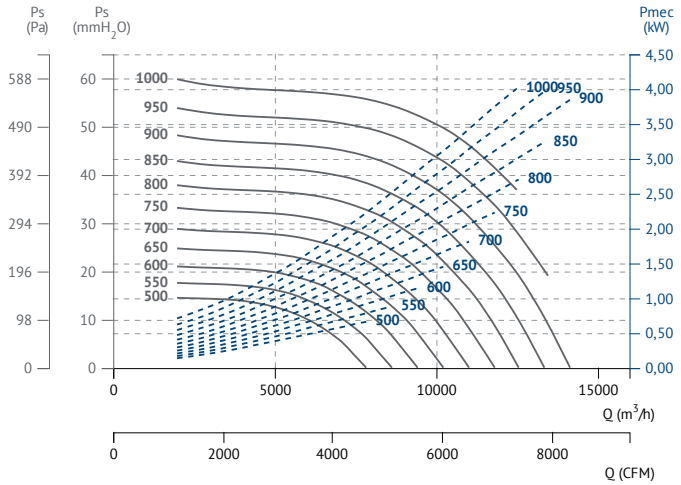

BVFC 18/18

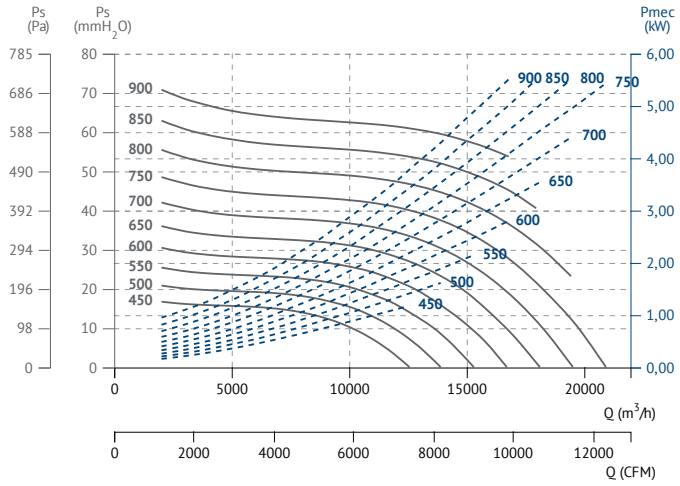

BVFC 20/20

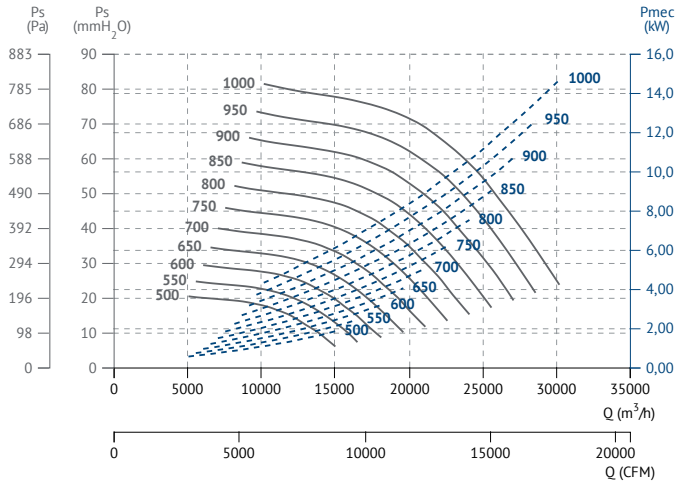

BVFC 22/22

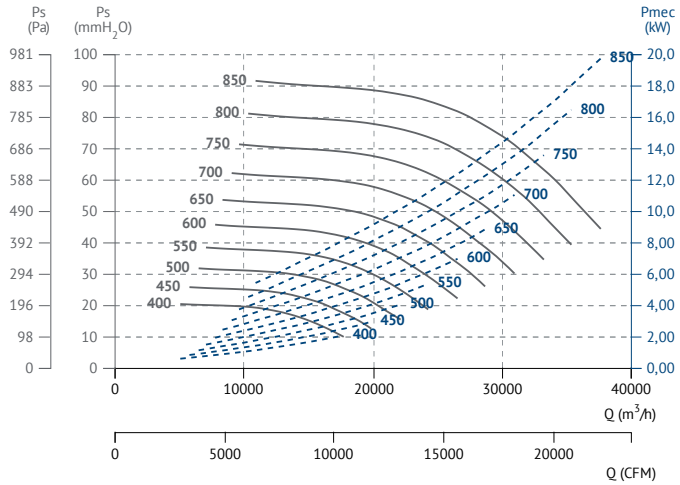

BVFC 25/25

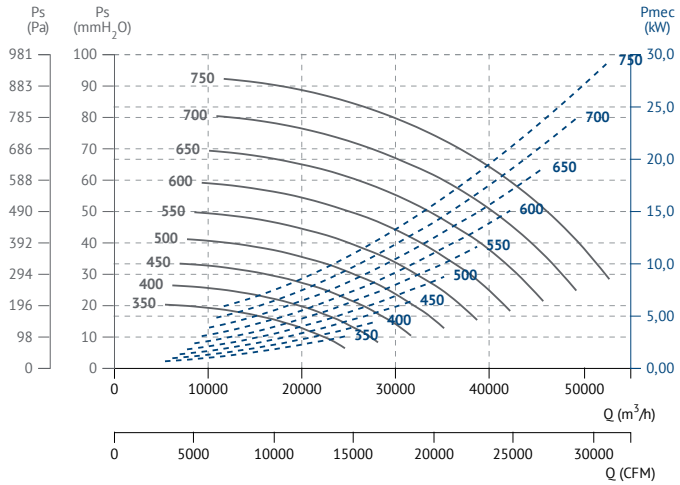

BVFC 30/28

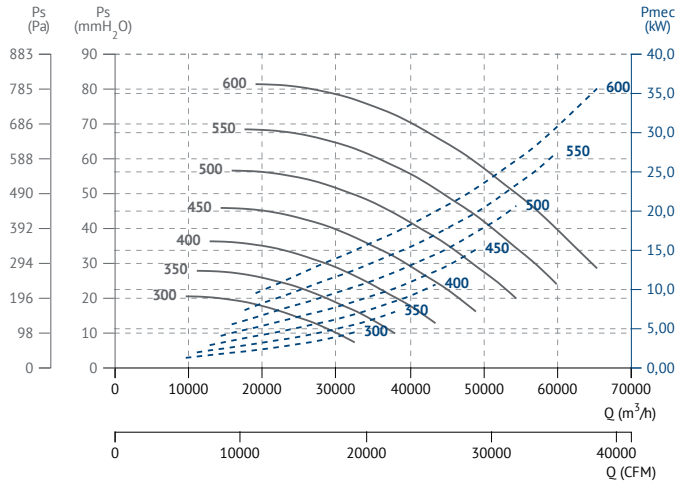

DHUMAT

Backward smoke extraction fan casing 400ºC/2h

Caja de desenfumaje a reacción 400ºC/2h





MANUFACTURING FEATURES

CASING:
- Made of galvanized steel sheet with connection flanges and inspection door.
- Changeable panels.

MOTOR SUPPORT:
- Galvanised steel plate, motor with flanges fixed on 2 supports. Removable plate / support / impeller set.

IMPELLER:
- Backward centrifugal impeller, made of galvanised steel, dynamically balanced and sel-cleaning.
- Direct drive on the motor shaft.

MOTOR:
- Three phase motor with IP-55 protection and F class insulation. Standard voltages 230/400V 50Hz up to 4kW and 400/690V 50Hz for higher powers and single speed motors and 400V 50Hz for 2 speed.

APPLICATIONS
- Smoke extraction in tertiary buildings IGH and ERP.
- Ventilation and smoke exhaust in covered car parks.
- Ventilation in technical, industrial or commercial facilities, kitchens.
- Maximum continuous working temperature: carried air 110ºC, environment 60ºC.

CE
0370
DHUMAT F400
Certification:
0370-CPR-2681

CARACTERÍSTICAS CONSTRUCTIVAS

ENVOLVENTE:
- Fabricación en chapa de acero galvanizado con bridas de conexión y trampillas de inspección.
- Paneles intercambiables.

SOPORTE MOTOR:
- Placas de acero galvanizado, motor con patas fijado sobre dos montantes. Conjunto placa / soporte / turbina desmontables.

TURBINA:
- Centrífuga a reacción, en acero galvanizado, equilibrada dinámicamente y autolimpiante.
- Acoplamiento directo sobre el eje del motor.

MOTOR:
- Motor trifásico con protección IP-55 y aislamiento clase F. Motores de 1 velocidad con voltajes estándar 230/400V 50Hz hasta 4kW y 400/690V 50Hz para potencias superiores para motores de una velocidad y 400V 50Hz para motores de 2 velocidades.

APLICACIONES
- Desenfumaje de edificios de gran altura y establecimientos que reciben público.
- Ventilación y extracción de humos de aparcamientos cubiertos.
- Ventilación de locales técnicos, industriales o comercios, cocinas.
- Temperatura máxima de trabajo en continuo: aire transportado 110ºC, ambiente 60ºC.

ACCESSORIES / accesorios



SFC
Variador de velocidad frecuencial
Frecuency speed controller



VIS DHUMAT
Visera con malla antipájaros
Flange with bird guard



EI DHUMAT
Embocadura impulsión
Outlet flange

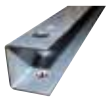

DFK
Pies Dhumat
Dhumat feet kit

THREE PHASE RANGE / serie trifásica

2 POLE / 2 polos

Code	Model	R.P.M	Rated I (A) 400V	Rated Power kW	Air flow m³/h	Sound dB (A) **	Weight Kg	Connection diagram
245310182	DHUMAT 315 T2 1,1kW	2800	2,33	1,1	4.400	54	64	1
245350182	DHUMAT 355 T2 2,2kW	2800	4,58	2,2	6.740	57	73	1

4 POLE / 4 polos

Code	Model	R.P.M	Rated I (A) 400V	Rated Power kW	Air flow m³/h	Sound dB (A) **	Weight Kg	Connection diagram
245310181	DHUMAT 315 T4 0,25kW	1400	0,79	0,25	2.220	49	60	1
245350181	DHUMAT 355 T4 0,55kW	1400	1,49	0,55	3.400	52	68	1
245400181	DHUMAT 400 T4 0,75kW	1390	1,63	0,75	5.040	55	84	1
245450181	DHUMAT 450 T4 1,1kW	1400	2,49	1,1	6.940	59	120	1
245500181	DHUMAT 500 T4 1,5kW	1400	3,26	1,5	9.520	62	153	1
245560181	DHUMAT 560 T4 3kW	1430	6,17	3	12.450	65	194	1
245630181	DHUMAT 630 T4 4kW	1440	8,32	4	17.900	66	246	1

6 POLE / 6 polos

Code	Model	R.P.M	Rated I (A) 400V	Rated Power kW	Air flow m³/h	Sound dB (A) **	Weight Kg	Connection diagram
245400182	DHUMAT 400 T6 0,37kW	900	1,27	0,37	3.300	48	81	1
245450182	DHUMAT 450 T6 0,75kW	910	1,95	0,75	4.620	51	114	1
245500182	DHUMAT 500 T6 0,75kW	910	1,95	0,75	6.150	55	146	1
245560182	DHUMAT 560 T6 0,75kW	910	1,95	0,75	8.300	58	183	1
245630182	DHUMAT 630 T6 1,5kW	940	3,71	1,5	11.750	62	229	1
245710181	DHUMAT 710 T6 2,2kW	940	5,94	2,2	18.060	66	303	1
245800181	DHUMAT 800 T6 4kW	960	9,46	4	24.140	69	363	1

THREE PHASE RANGE 2 SPEEDS / serie trifásica dos velocidades

4/8 POLE / 4/8 polos

Code	Model	R.P.M	Rated I (A) 400V	Rated Power kW	Air flow m³/h	Sound dB (A) **	Weight Kg	Connection diagram
2454001812V	DHUMAT 400 T4/T8 0,75/0,12kW	1430/710	1,8/1	0,75/0,12	5.040/2.520	55	83	2
2454501812V	DHUMAT 450 T4/T8 1,1/0,18kW	1400/710	3/0,8	1,1/0,18	6.940/3.470	59	115	2
2455001812V	DHUMAT 500 T4/T8 1,5/0,25kW	1380/700	4/1,5	1,5/0,25	9.520/4.760	62	149	2
2455601812V	DHUMAT 560 T4/T8 3/0,55kW	1420/710	6,6/18	3/0,55	12.450/6.225	65	187	2
2456301812V	DHUMAT 630 T4/T8 4/0,75kW	1440/720	8,5/21,8	4/0,75	18.060/9.030	66	238	2

6/12 POLE / 6/12 polos

Code	Model	R.P.M	Rated I (A) 400V	Rated Power kW	Air flow m³/h	Sound dB (A)	Weight Kg	Connection diagram
2454501822V	DHUMAT 450 T6/T12 0,75/0,15kW	910	2,11/0,59	0,75/0,15	4.510	45	113	1
2455001822V	DHUMAT 500 T6/T12 0,75/0,15kW	910	2,11/0,59	0,75/0,15	6.300	48	145	1
2455601822V	DHUMAT 560 T6/T12 0,75/0,15kW	910	2,11/0,59	0,75/0,15	8.680	51	182	1
2456301822V	DHUMAT 630 T6/T12 1,5/0,25kW	910	3,99/0,94	1,5/0,25	12.360	55	228,5	1
2457101812V	DHUMAT 710 T6/T12 2,2/0,55kW	930	5,98/1,65	2,2/0,55	17.690	58	295	1
2458001812V	DHUMAT 800 T6/T12 4/1kW	960	11,77/3,39	4/1	25.310	62	348	1

** Total sound pressure level at the point of maximum flow measured in dB(A) in the suction measured in free field at a distance of 6m from the source /
Nivel de presión sonora total en el punto de caudal máximo medido en dB(A) en la aspiración, medido en campo libre a una distancia de 6m de la fuente.

DIMENSIONS / dimensiones

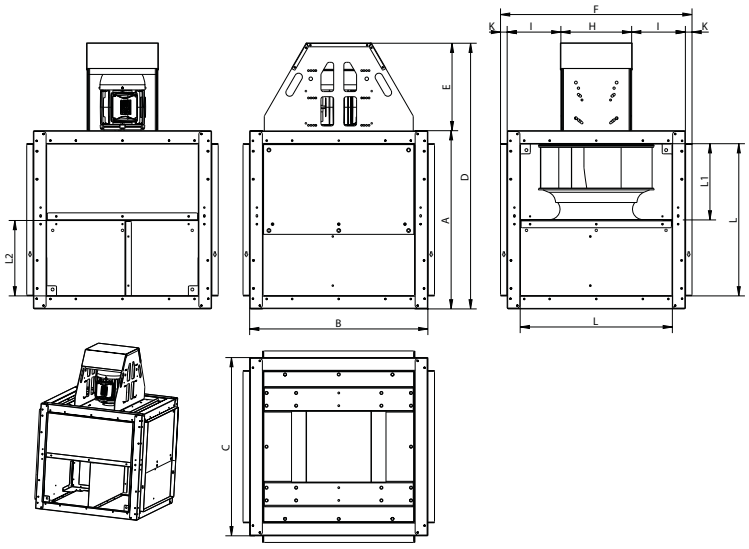

MODEL	A	B	C	D	E	F	H	I	K	L	L1	L2
DHUMAT 315-355	600	600	600	912	312	652	278	161	26	497,7	182,1	313,1
DHUMAT 400-450	700	700	700	1043,5	343,5	752	278	211	26	597,7	265,6	330,6
DHUMAT 500-560	900	900	900	1243,5	343,5	952	338	281	26	797,7	314,3	480,9
DHUMAT 630	1000	1000	1000	1376	376	1052	340	330	26	897,7	375,3	519,9
DHUMAT 710-800	1200	1200	1200	1656,5	456,5	1252	374	413	26	1097,7	444,5	651,7

CONNECTION DIAGRAMS / esquema de conexiones

❶ THREE PHASE MOTORS 1 SPEED / motores trifásicos 1 velocidad

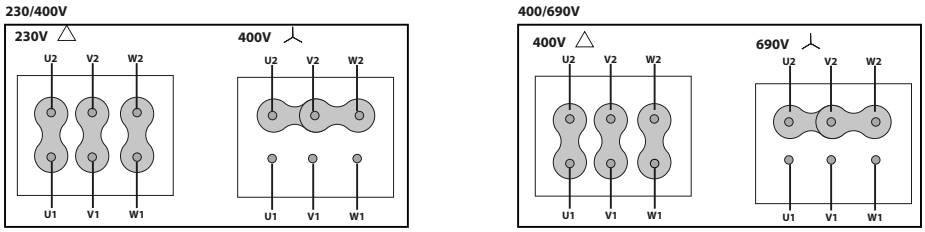

❷ 2 SPEEDS / 2 velocidades **400V DAHLANDER (Y, YY)**

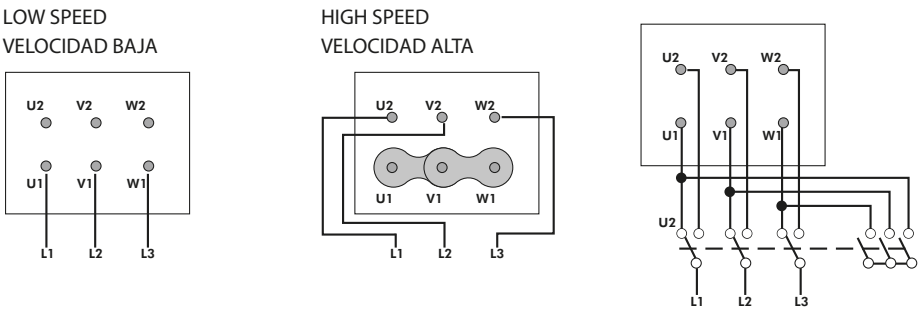

CHARACTERISTIC CURVES / curvas características

2 POLE / 2 polos

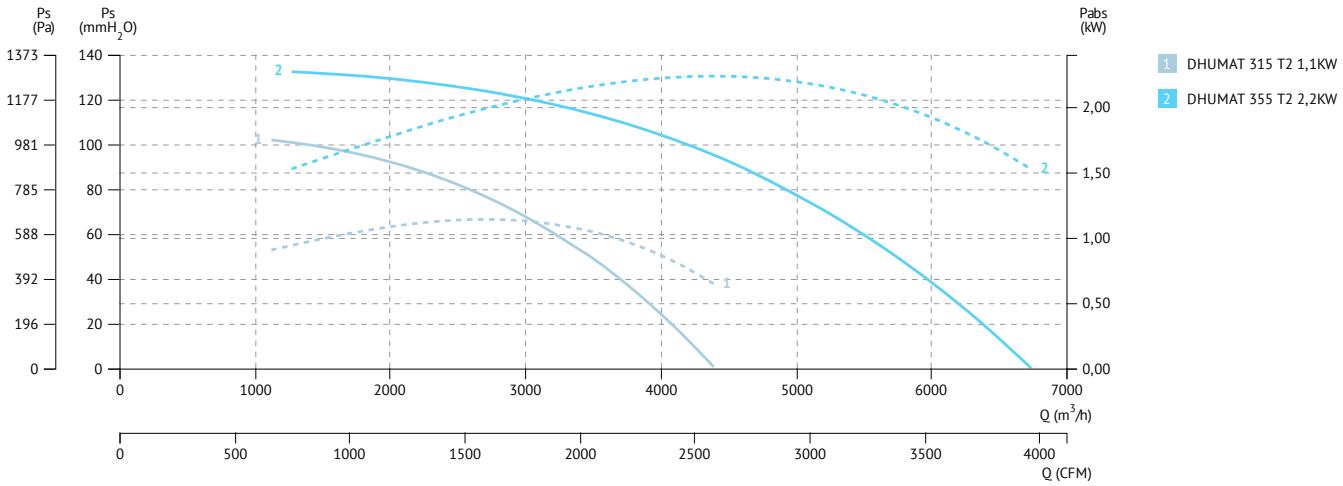

4 POLE / 4 polos

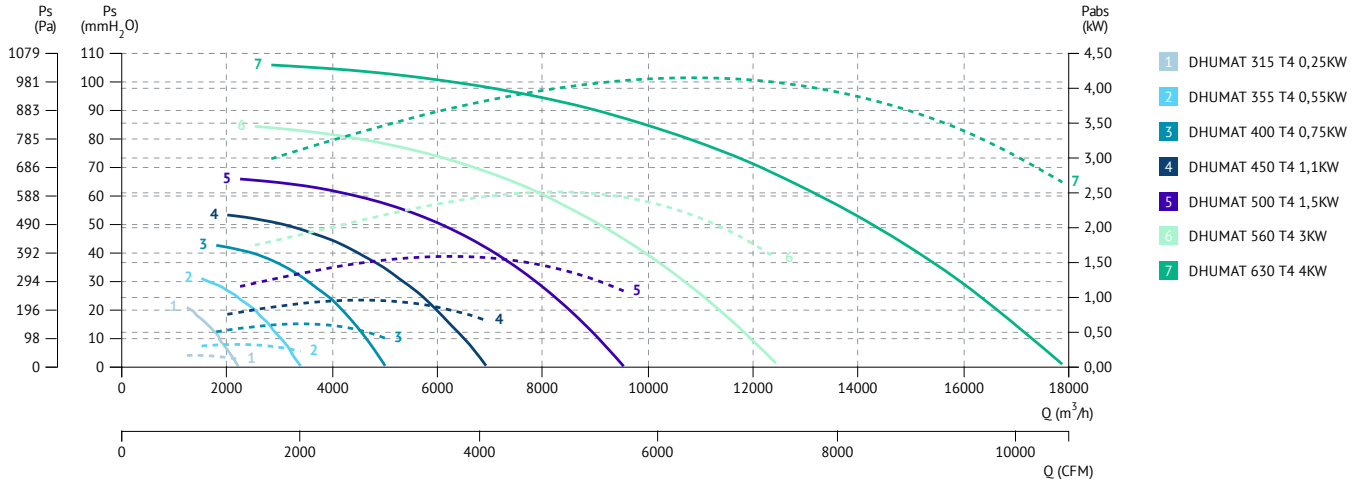

6 POLE / 6 polos

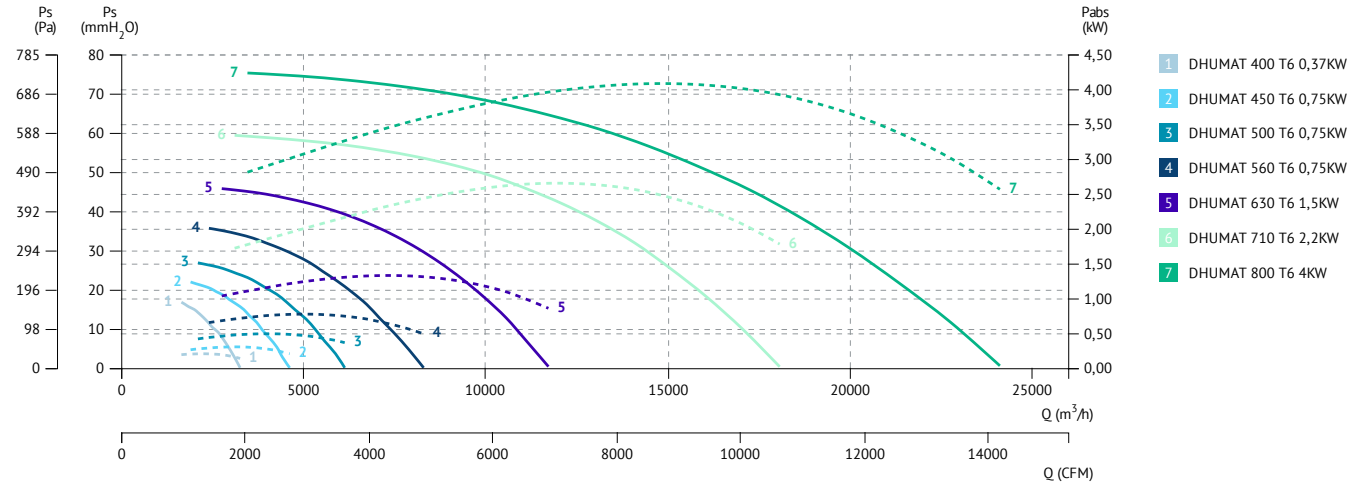

SMOKE EXHAUST | OUTSIDE 400ºC/2h

desenfumaje | a trasiego 400ºC/2h

Homologación oficial APPLUS según norma EN 12101-3:2015

BOX BSTB F400

Belt driven backward centrifugal cabinet fan 400ºC/2h

Centrífugo reacción a transmisión en caja 400ºC/2h



+ info 60 Hz

ErP

CE
0370
BOX BSTB F400
Nº Certificación:
0370-CPR-1371

MANUFACTURING FEATURES

- BSTB range fans assembled in soundproof cabinets with acoustic insulation panels.
- Fan assembled on antivibration mountings.
- Simple inlet backward curved impeller.
- Supplied with motor assembled on base, pulleys and belts.
- Connection gland included.
- Squirrel cage asynchronous standard motor, IP-55 protection and rated class F insulation. Standard voltages 230/400V 50Hz for three phases motors up to 4kW and 400/690V 50Hz for higher powers.

APPLICATIONS

Designed for inline installation, indoor or outdoor assembly, they are suitable for:

- Air renewal in buildings and industries.
- Industrial and professional kitchen hoods.
- Smoke emergency exhaust with motor outside the hazardous area (400ºC certificate).
- Maximum working temperature in continuous: carried air 130ºC; environment 60ºC.

UNDER REQUEST

- Special voltages.
- 2 speed motors.
- LG90 position (horizontal discharge).
- LG0 position (vertical discharge). 10% additional cost.
- Sandwich insulation.

This is a belt driven range, each model can be manufactured at different rpm, in case of order should be indicated the desired rpm for the correct operation of the unit and according to the needs.

CARACTERÍSTICAS CONSTRUCTIVAS

- Ventiladores serie BSTB montados en cajas de reunión aisladas acústicamente.
- Ventilador montado sobre amortiguadores de goma.
- Turbina de simple oído a reacción.
- El ventilador se suministra con motor montado en base, con poleas y correas.
- Salida de cables por prensaestopas.
- Motor asíncrono normalizado de jaula de ardilla con protección IP-55 y aislamiento clase F. Voltajes estándar 230/400V 50Hz para motores trifásicos hasta 4kW y 400/690V 60 Hz para potencias superiores.

APLICACIONES

Diseñados para la instalación en conducto, en interior o intemperie, son indicados para:

- Renovación de aire en todo tipo de edificios e industrias.
- Extracción de humo en caso de incendio estando el motor fuera de la zona de riesgo (certificado 400ºC).
- Campanas de cocina industriales y profesionales.
- Temperatura máxima de trabajo en continuo: aire transportado: 130ºC, ambiente: 60ºC.

BAJO DEMANDA

- Voltajes especiales.
- Motores 2 velocidades.
- Posición LG90 (descarga horizontal).
- Posición LG0 (descarga vertical). Incremento 10% sobre PVP.
- Aislamiento con panel sándwich.

Esta gama es a transmisión, cada modelo se puede fabricar a distintas rpm, en caso de pedido se debe indicar las rpm a las que desea el equipo para que el modelo quede correctamente definido y sea adecuado a sus necesidades.

ACCESSORIES / accesorios



SFC
Variador de velocidad frecuencial
Frecuency speed controller



INT
Interruptor de corte
Safety switch



INT 400
Brida de connexión
Connexion flange

BELT DRIVEN / transmisión

Model	Air flow m³/h	Weight Kg	Connection diagram
BOX BSTB 355	6.980	103	1
BOX BSTB 400	8.710	139	1
BOX BSTB 450	12.990	167	1
BOX BSTB 500	14.300	194	1
BOX BSTB 560	19.110	222	1
BOX BSTB 630	24.170	262	1
BOX BSTB 710	29.390	296	1

DIMENSIONS / dimensiones

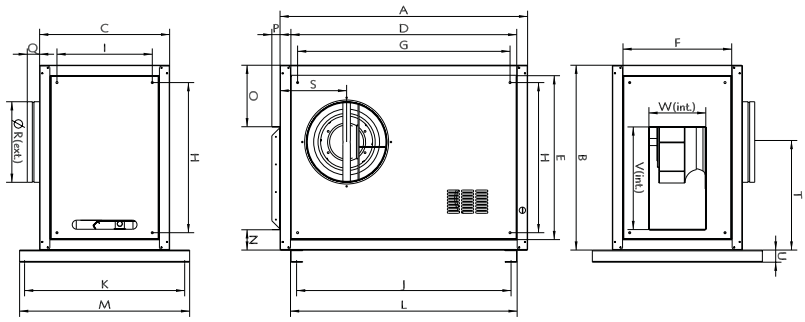

MODEL	A	B	C	D	E	F	G	H	I	J	K
BOX BSTB 355 F400	1068	824	612	960,5	721	506	894,5	652,5	440	904,5	760
BOX BSTB 400 F400	1223	913	642	1117	809	536	1049,5	741,5	471	1059,5	791
BOX BSTB 450 F400	1323	1003	692	1215,7	900	587	1149,5	831,5	521	1159,5	841
BOX BSTB 500 F400	1423	1100	732	1315,7	997	627	1249,5	928,5	561	1259,5	881

MODEL	L	M	N	O	P	Q	Ø R	S	T	U	V	W
BOX BSTB 355 F400	964,5	809	101	268	40,5	60	353	307	492,5	60	453	253
BOX BSTB 400 F400	1119,5	840	100	304	40,5	60	398	329	541,25	60	507	281
BOX BSTB 450 F400	1219,5	890	100	328	40,5	60	448	375	596	60	573	310
BOX BSTB 500 F400	1319,5	930	104	355	40,5	60	498	399	653	60	639	341

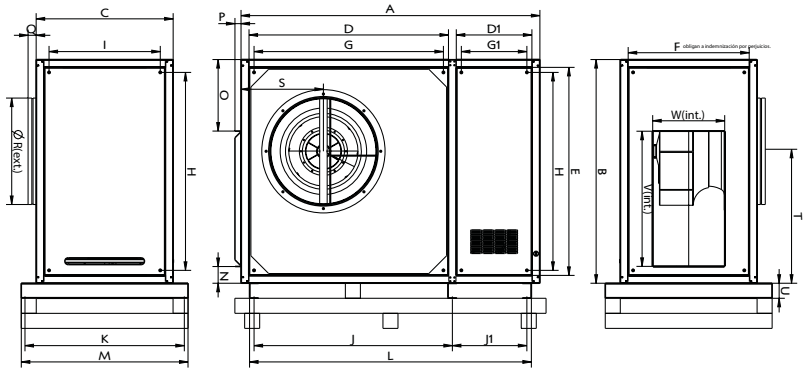

MODEL	A	B	C	D	D1	E	F	G	G1	H	I	J	J1
BOX BSTB 560 F400	1691,5	1216	801,5	1071	461,3	1112,8	696	1004,4	394,6	1044,7	630	1064	454
BOX BSTB 630 F400	1821,5	1343	851	1204,5	458,8	1238,7	745	1137,4	391,6	1171,7	680	1197	451
BOX BSTB 710 F400	1988	1488	912	1326,8	503	1383,7	805	1259,7	435,9	1316,7	740	1319	495

Model	K	L	M	N	O	P	Q	Ø R	S	T	U	V	W
BOX BSTB 560 F400	950	1578	999	111	387,8	40,5	60	558	511	715	100	715	383
BOX BSTB 630 F400	1000	1708	1049	110	430	40,5	60	628	523	790	100	801	426
BOX BSTB 710 F400	1060	1874	1109	111	475,8	40,5	60	708	545	878	100	899	479

CONNECTION DIAGRAMS / esquema de conexiones

❶ **THREE PHASE MOTORS 1 SPEED** / motores trifásicos 1 velocidad

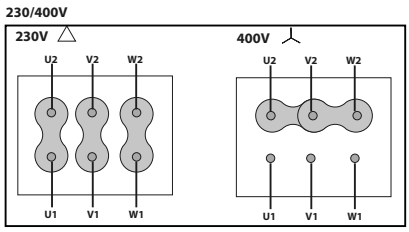

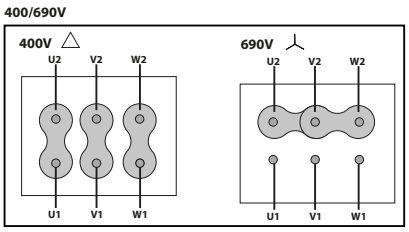

CHARACTERISTIC CURVES / curvas características

BOX BSTB 355

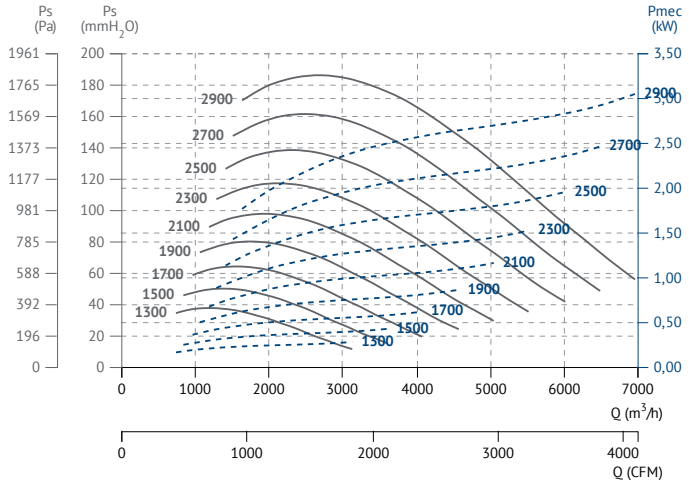

BOX BSTB 400

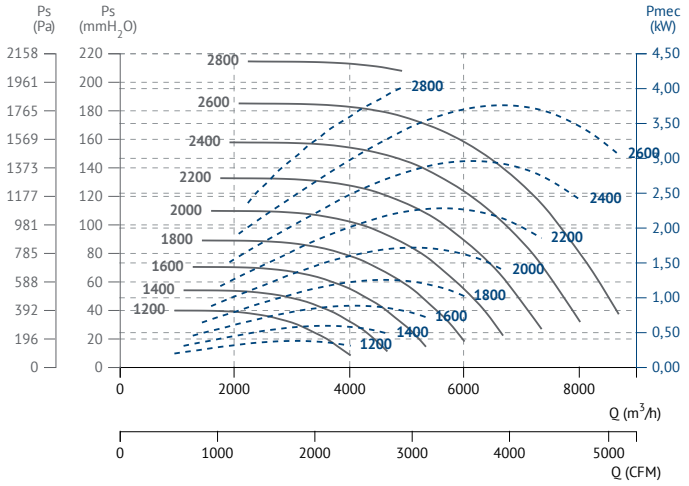

BOX BSTB 450

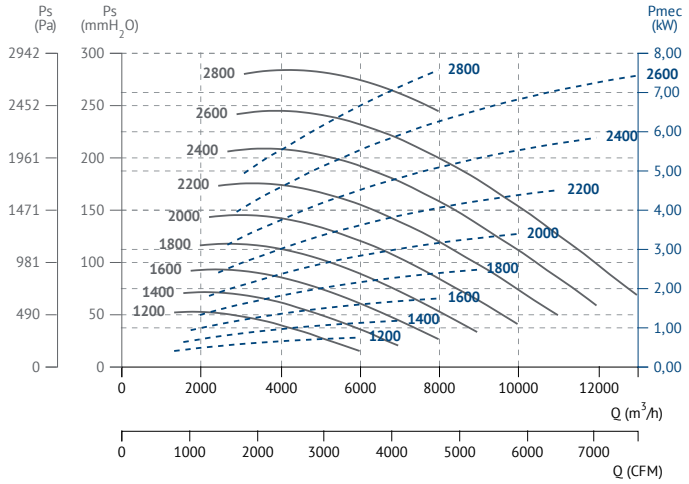

BOX BSTB 500

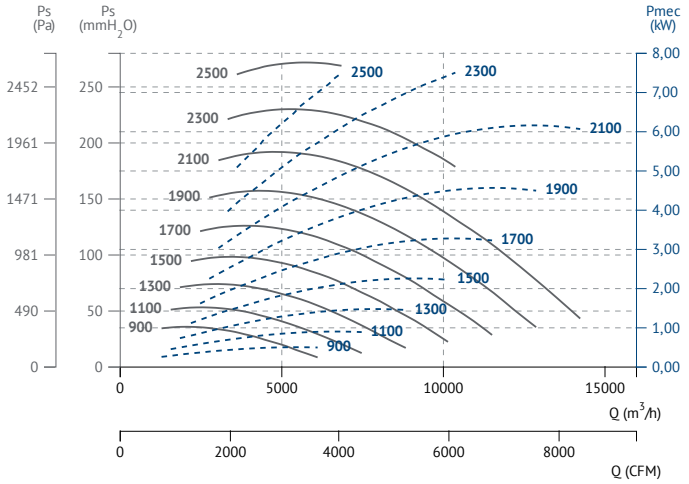

BOX BSTB 560

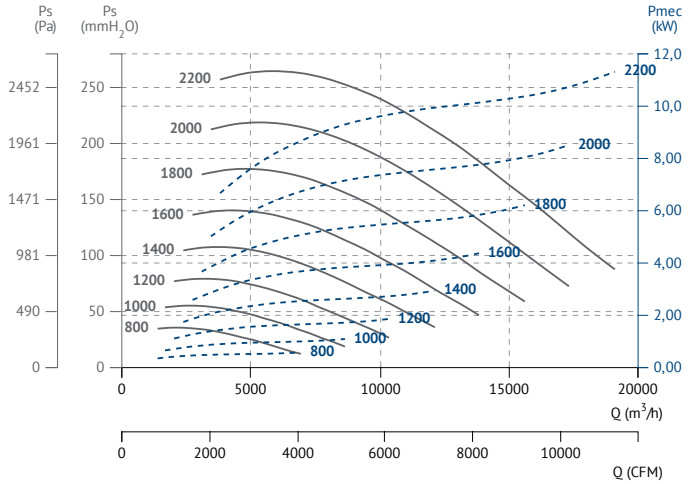

BOX BSTB 630

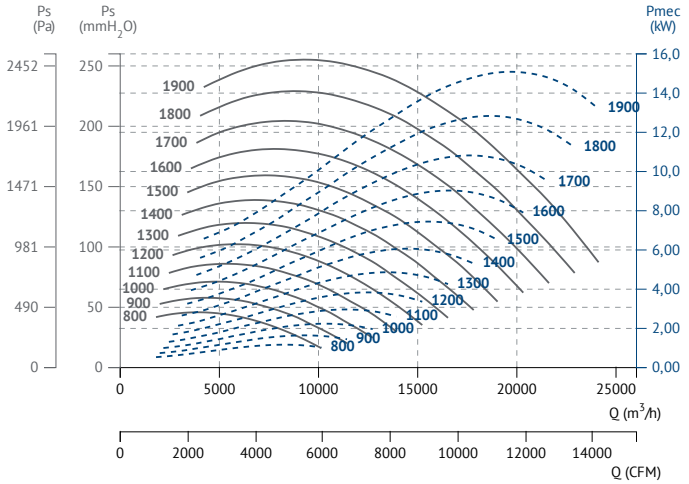

BOX BSTB 710

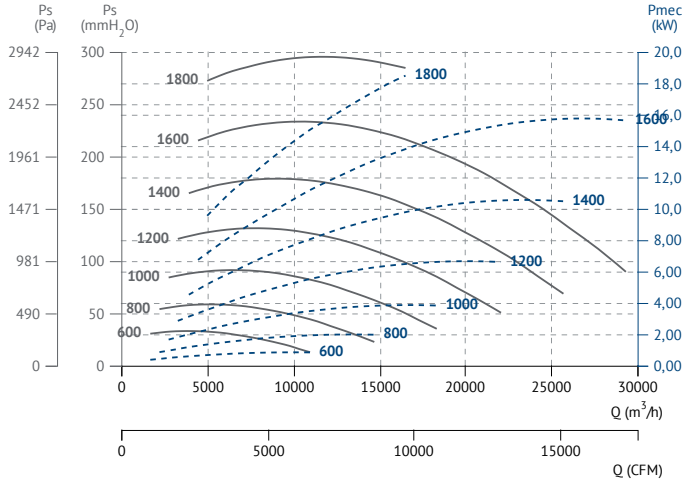
Ps (Pa)
Ps (mmH2O)
Pmec (kW)
2942
2452
1961
1471
981
490
0
300
250
200
150
100
50
0
20,0
18,0
16,0
14,0
12,0
10,0
8,00
6,00
4,00
2,00
0,00
1800
1600
1400
1200
1000
800
600
0
5000
10000
15000
20000
25000
30000
Q (m3/h)
0
5000
10000
15000
Q (CFM)

ATEX fans

Ventiladores ATEX

HJBMX

ATEX Square wall plate fan with variable pitch blades
Mural ATEX con marco cuadrado y pala variable



MANUFACTURING FEATURES
- Square plate made of inox steel AISI 304.
- Variable pitch angle PAGAS impeller.
- Supplied with motor support and protection guard according to the ROHS 2002/95/EC Directive (Restriction of the Use of Certain Hazardous Substances in Electrical and Electronic Equipments).
- ATEX standard asynchronous motor. ATEX certified: II2G Ex d, Ex e / II3G Ex nA. Standard voltages 230V 50Hz for single phase motors and 230/400V 50Hz for three phase motors. IP55 protection.

APPLICATIONS
Designed for wall assembly, they are suitable for:
- Air renewal in buildings and industries.
- Smoke extraction (max. 45-50ºC).
- Maximum working temperature: 50ºC.

UNDER REQUEST
- ATEX classification for other areas.
- 60Hz fans and special voltages.

CARACTERÍSTICAS CONSTRUCTIVAS
- Marco soporte en acero inoxidable AISI 304.
- Hélice de PAGAS de ángulo variable en paro y en origen.
- Rejilla soporte motor y de protección contra contactos según norma UNE-EN 20-359-74. En cumplimiento a la directiva ROHS 2002/95/EC (Restricción de sustancias peligrosas en equipos eléctricos y electrónicos).
- Motor asíncrono normalizado. Certificación ATEX: II2G Ex d, Ex e / II3G Ex nA. Voltajes estándar 230V 50Hz para monofásicos y 230/400V 50Hz para motores trifásicos. Protección IP55.

APLICACIONES
Diseñados para montaje en pared, son indicados para:
- Renovación de aire en todo tipo de edificios e industrias.
- Extracción de humos (máximo 45-50ºC).
- Temperatura máxima de trabajo en continuo: 50ºC.

BAJO DEMANDA
- Clasificación ATEX para otras zonas.
- Voltajes especiales.

ATEX OPTIONS UNDER REQUEST | **OPCIONES ATEX BAJO DEMANDA**

Three-phase MOTOR explosion-proof under the ATEX 2014/34/EU Directive for working temperatures from -20ºC to + 40ºC.
MOTORES trifásicos antiexplosivos bajo Directiva ATEX 2014/34/UE para temperaturas de trabajo de -20ºC a + 40ºC.

- ATEX Explosion-proof for GAS | ATEX Antideflagrantes para GAS
Ex II2G Ex d IIB T4 IP66
Ex II2G Ex d IIC T4 IP66 (OPTIONAL PTC PROBE | SONDA PTC OPCIONAL)
Ex II2G Ex d IIC T5 IP66
- ATEX Increased security for GAS | ATEX Seguridad aumentada para GAS:
Ex II2G Ex e T3 IP55
- ATEX Protection "n" for GAS | ATEX Protección "n" para GAS:
Ex II3G Ex nA IIC T4 Gc
- ATEX Protection "n" for GAS and NON-CONDUCTIVE DUST | ATEX Protección "n" para GAS y POLVO NO CONDUCTOR:
Ex II3GD Ex nA IIC T4 Gc Ex-tc IIIB T125º IP55 ZONA 22
- ATEX Explosion-proof for GAS and DUST | ATEX Antideflagrantes para GAS y POLVO:
Ex II2GD Ex d IIC T4 IP66
Ex II2GD Ex d IIC T5 IP66
-ATEX Increased security for DUST | ATEX Seguridad aumentada para POLVO:
Ex II3D Ex e Dc
- ATEX Protection by enclosure for DRIVER DUST | ATEX Protección por recinto para POLVO CONDUCTOR:
Ex II3D Ec-tc IIIC T125º Dc IP55 ZONA 22

To carry out the selection of an ATEX fan, please use the curves that you will find in the Fanware by Casals selection software. The electrical data of these ATEX models can be modified.
Para llevar a cabo la selección de un ventilador ATEX, por favor use las curvas que encontrará en el programa de selección Fanware by Casals. Los datos eléctricos de estos Modelos ATEX pueden verse modificados.

ACCESSORIES / accesorios



INT
Interruptor de corte
Safety switch



SFC
Variador de velocidad frecuencial
Frecuency speed controller



PC2
Persiana sobrepresión en aluminio
Aluminium overpressure damper



RPO
Rejilla de protección impulsión
Outlet protection guard



PCP
Persiana sobrepresión en plástico
Plastic gravity shutter

SINGLE PHASE RANGE / serie monofásica

4 POLE / 4 polos

Code	Model	R.P.M	Rated I (A) 230V	Rated Power kW	Air flow m³/h	Sound dB (A)	Weight Kg	Connection diagram
268263103XD	HJBMX 25 M4 0,09kW	1390	0,98	0,09	1.440	42	4	1
268313103XD	HJBMX 30 M4 0,09kW	1390	0,98	0,09	2.440	46	5	1
268363103XD	HJBMX 35 M4 0,18kW	1390	1,75	0,18	3.510	47	6,5	1
268403103XD	HJBMX 40 M4 0,18kW	1390	1,75	0,18	5.270	52	9	1

THREE PHASE RANGE / serie trifásica

4 POLE / 4 polos

Code	Model	R.P.M.	Rated I (A) 400V	Rat. Power kW	Air flow m³/h	Sound dB (A)	Weight Kg	Connection diagram
268263106XD	HJBMX 25 T4 0,12kW	1412	0,65	0,12	1.440	42	4	2
268313106XD	HJBMX 30 T4 0,12kW	1412	0,65	0,12	2.440	46	5	2
268363106XD	HJBMX 35 T4 0,25kW	1372	1	0,25	3.510	47	6,5	2
268403106XD	HJBMX 40 T4 0,25kW	1372	1	0,25	5.270	48	9	2
268453106XD	HJBMX 45 T4 0,37kW	1378	1,25	0,37	7.260	55	13	2
268503106XD	HJBMX 50 T4 0,75kW	1427	2	0,75	9.320	56	18	2
268563106XD	HJBMX 56 T4 0,75kW	1427	2	0,75	12.000	60	20	2

6 POLE / 6 polos

Code	Model	R.P.M.	Rated I (A) 400V	Rat. Power kW	Air flow m³/h	Sound dB (A)	Weight Kg	Connection diagram
268413106XD	HJBMX 40 T6 0,18kW	908	0,8	0,18	3.410	43	9	2
268463106XD	HJBMX 45 T6 0,18kW	908	0,8	0,18	4.710	46	13	2
268513106XD	HJBMX 50 T6 0,18kW	908	0,8	0,18	6.040	47	18	2
268573106XD	HJBMX 56 T6 0,18kW	908	0,8	0,18	7.800	51	20	2

DIMENSIONS / dimensiones

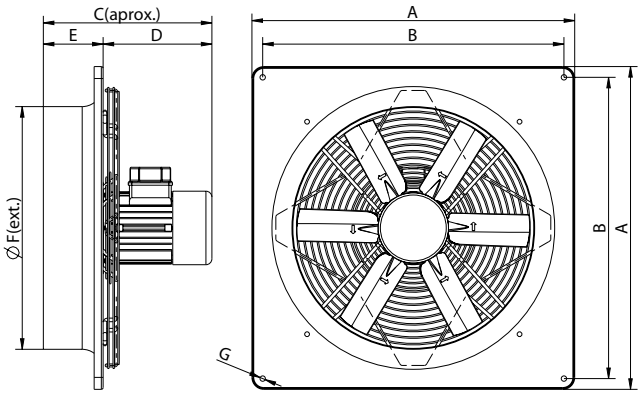

Model	A	B	C (aprox)	D	E	Ø F (ext)	Ø G
HJBMX 25 M4 0,09kW	370	320	274,8	192,8	82	253	7
HJBMX 25 T4 0,12kW	370	320	274,8	192,8	82	253	7
HJBMX 30 M4 0,09kW	404	337	274,5	192,8	82	308	9
HJBMX 30 T4 0,12kW	404	337	274,5	192,8	82	308	9
HJBMX 35 M4 0,18kW	460	392	297,5	211,5	86	366	9
HJBMX 35 T4 0,25kW	460	392	297,5	211,5	86	366	9
HJBMX 40 M4 0,18kW	540	504	312	212	100	406	11
HJBMX 40 T4 0,25kW	540	504	312	212	100	406	11
HJBMX 40 T6 0,18kW	540	504	312	212	100	406	11
HJBMX 45 T4 0,37kW	576	521,5	310	210	100	455	11
HJBMX 45 T6 0,18kW	576	521,5	310	210	100	455	11
HJBMX 50 T4 0,75kW	655	599,4	339,5	219,5	120	508	11
HJBMX 50 T6 0,18kW	655	599,4	323,5	203,5	120	508	11
HJBMX 56 T4 0,75kW	725	650	339,5	219,5	120	560	11
HJBMX 56 T6 0,18kW	725	650	339,5	219,5	120	560	11

CONNECTION DIAGRAMS / esquema de conexiones

❶ SINGLE PHASE MOTORS / motores monofásicos

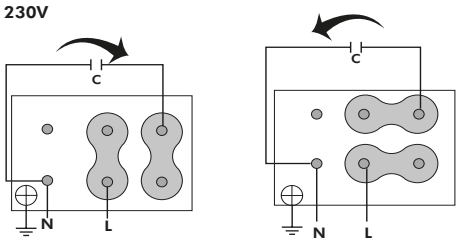

❷ THREE PHASE MOTORS 1 SPEED / motores trifásicos 1 velocidad

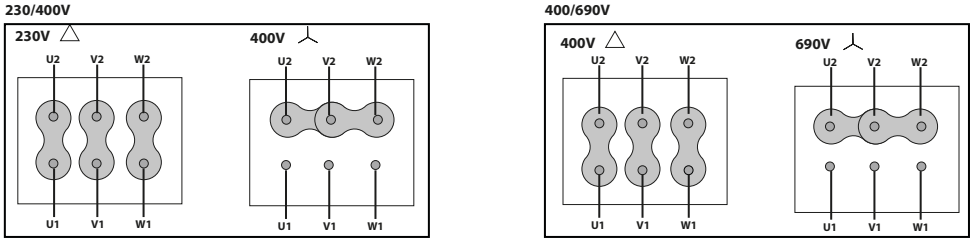

CHARACTERISTIC CURVES / curvas características

4 POLE / 4 polos

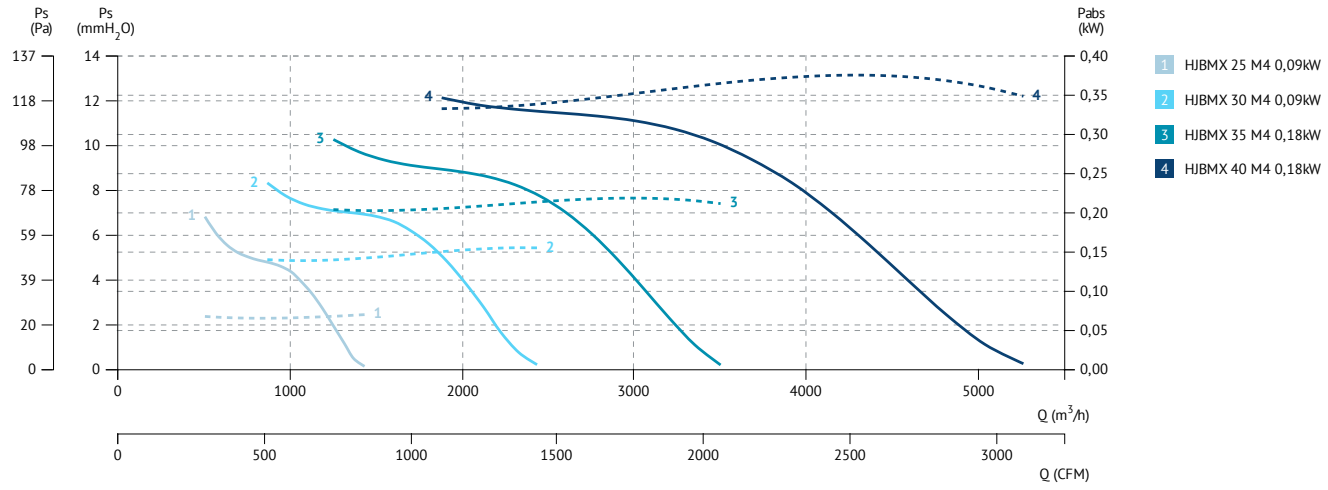

4 POLE / 4 polos

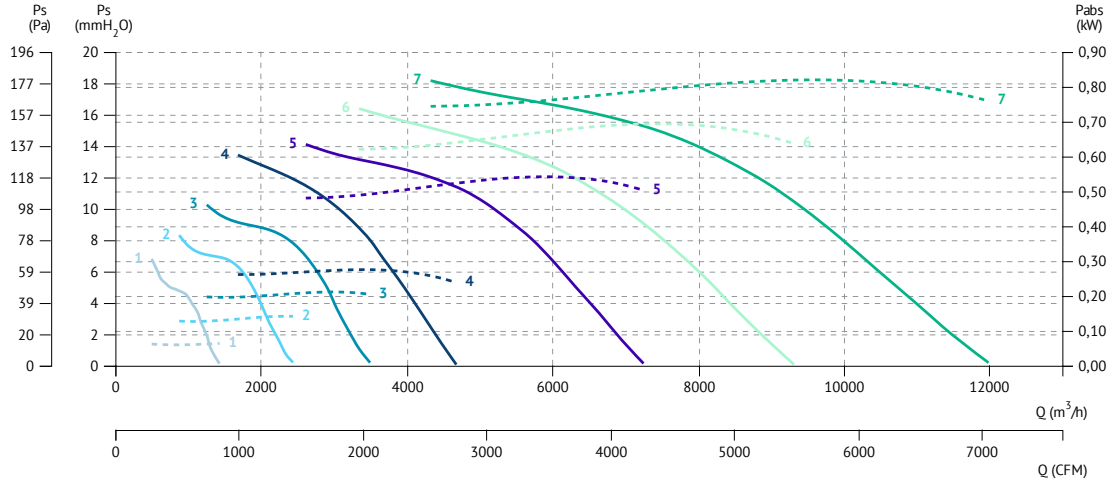

6 POLE / 6 polos

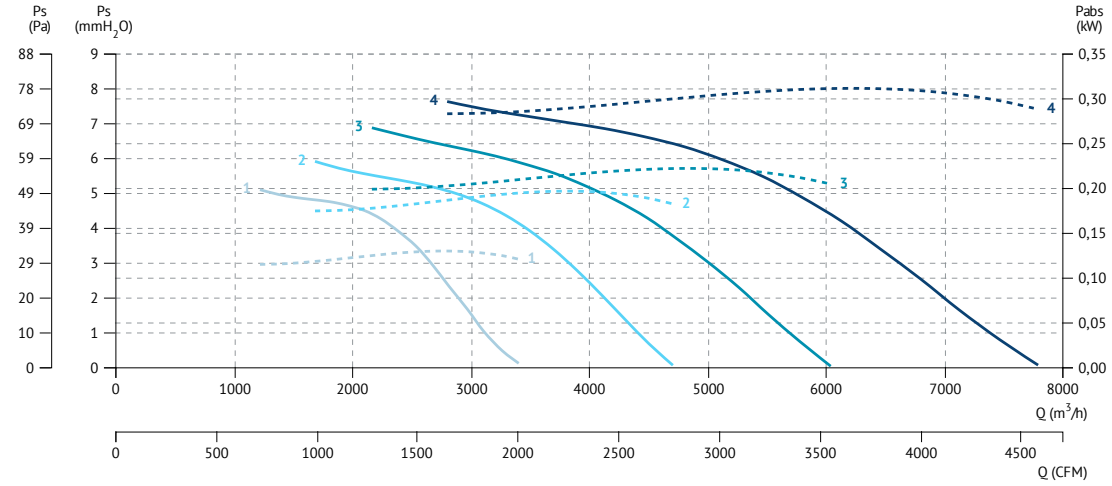

HBX

ATEX wall plate axial
Helicoidal mural ATEX



MANUFACTURING FEATURES
- Plate axial fan, circular reinforced frame.
- Motor-impeller assembly through a modular system.
- Cast aluminium impeller.
- Protected against corrosion by powder coating of polyester resin.
- ATEX standard asynchronous motor. ATEX certified: II2G Ex d, Ex e / II3G Ex nA. Standard voltages 230/400V 50Hz for three phase motors up to 4kW and 400/690V 50Hz. IP55 protection.

APPLICATIONS
Designed for wall or duct installation, they are suitable for:
- Maximum continuous working temperature: 50ºC.

UNDER REQUEST
- B form impeller (air flow from impeller to motor).
- 100% reversible impeller.

CARACTERÍSTICAS CONSTRUCTIVAS
- Ventilador helicoidal de marco redondo reforzado con nervio intermedio.
- Montaje modular del conjunto motor hélice que permite una total versatilidad en caso de cualquier cambio.
- Hélice en fundición de aluminio.
- Protegidos contra la corrosión mediante recubrimiento en polvo de resina de poliéster.
- Motor asíncrono normalizado.Certificación ATEX: II2G Ex d, Ex e / II3G Ex nA. Voltajes estándar 230/400-460V para motores trifásicos hasta 4kW y 400-460/690V 50Hz para potencias superiores. Protección IP55.

APLICACIONES
Diseñados para montaje en pared o en conducto, son indicados para:
- Temperatura máxima de trabajo en continuo: 50ºC.

BAJO DEMANDA
- Hélice impelente (sentido de aire hélice motor).
- Hélice reversible 100%.

ATEX OPTIONS UNDER REQUEST | **OPCIONES ATEX BAJO DEMANDA**

Three-phase MOTOR explosion-proof under the ATEX 2014/34/EU Directive for working temperatures from -20ºC to +40ºC.
MOTORES trifásicos antiexplosivos bajo Directiva ATEX 2014/34/UE para temperaturas de trabajo de -20ºC a +40ºC.

- ATEX Explosion-proof for GAS | ATEX Antideflagrantes para GAS
Ex II2G Ex d IIB T4 IP66
Ex II2G Ex d IIC T4 IP66 (OPTIONAL PTC PROBE | SONDA PTC OPCIONAL)
Ex II2G Ex d IIC T5 IP66
- ATEX Increased security for GAS | ATEX Seguridad aumentada para GAS:
Ex II2G Ex e T3 IP55
- ATEX Protection "n" for GAS | ATEX Protección "n" para GAS:
Ex II3G Ex nA IIC T4 Gc
- ATEX Protection "n" for GAS and NON-CONDUCTIVE DUST | ATEX Protección "n" para GAS y POLVO NO CONDUCTOR:
Ex II3GD Ex nA IIC T4 Gc Ex-tc IIIB T125º IP55 ZONA 22
- ATEX Explosion-proof for GAS and DUST | ATEX Antideflagrantes para GAS y POLVO:
Ex II2GD Ex d IIC T4 IP66
Ex II2GD Ex d IIC T5 IP66
-ATEX Increased security for DUST | ATEX Seguridad aumentada para POLVO:
Ex II3D Ex e Dc
- ATEX Protection by enclosure for DRIVER DUST | ATEX Protección por recinto para POLVO CONDUCTOR:
Ex II3D Ec-tc IIIC T125º Dc IP55 ZONA 22

To carry out the selection of an ATEX fan, please use the curves that you will find in the Fanware by Casals selection software. The electrical data of these ATEX models can be modified.
Para llevar a cabo la selección de un ventilador ATEX, por favor use las curvas que encontrará en el programa de selección Fanware by Casals. Los datos eléctricos de estos Modelos ATEX pueden verse modificados.

ACCESSORIES / accesorios



INT
Interruptor de corte
Safety switch



SFC
Variador de velocidad frecuencial
Frecuency speed controller



RP1
Rejilla protección aspiración
Inlet protection guard



MC HB
Marco soporte cuadrado para HB
Square mounting frame for HB



BA-400
Brida antivibratoria 400ºC/2h
Flexible flange 400ºC/2H



RP0
Rejilla de protección aspiración-impulsión
Outlet protection guard



INT ATEX
Interruptor para funcionar en entonos ATEX
Switch for ATEX environments



AC
Brida de connexión
Conection flange



PC2
Persiana sobre presión en aluminio
Aluminium overpressure damper



BAD
Brida antivibratoria circular-circular
Coupling flange



JE 45
Junta elástica
Flexible joint

THREE PHASE RANGE / serie trifásica

4 POLE / 4 polos

Model	R.P.M.	Rated I (A) 400V	Rated Power kW	Air flow m³/h	Sound dB (A)	Weight Kg	Connection diagram
HBX 45 T4 (A0:6)	35º - 40º	0,25	0,25	6.360	52	14,3	1
HBX 45 T4 (A5:6)	25º - 45º	0,25	0,55	6.350	51	16,6	1
HBX 50 T4 (A0:6)	35º - 40º	0,37	0,37	8.140	53	18,9	1
HBX 50 T4 (A5:6)	25º - 45º	0,25	0,75	8.130	54	21,3	1
HBX 56 T4 (A5:6)	20º - 45º	0,37	2,2	14.640	70	24,3	1
HBX 63 T4 (A5:6)	20º - 45º	0,37	3	20.350	74	28,7	1
HBX 71 T4 (A5:6)	20º - 45º	0,75	4	27.520	79	33,2	1
HBX 80 T4 (A5:6)	20º - 40º	1,1	4	34.500	71	39,4	1
HBX 90 T4 (A6:3)	20º - 42º	3	15	51.110	75	59,7	1
HBX 90 T4 (A6:6)	20º - 42º	3	15	58.310	76	65,1	1
HBX 100 T4 (A6:3)	20º - 42º	5,5	15	69.410	76	73,2	1
HBX 100 T4 (A6:6)	20º - 42º	5,5	15	81.210	80	79,3	1
HBX 112 T4 (A6:3)	20º - 42º	5,5	15	92.110	78	83	1
HBX 112 T4 (A6:6)	20º - 42º	5,5	15	109.010	83	89,7	1
HBX 125 T4 (A7:4)	20º - 42º	7,5	15	132.010	85	98,6	1
HBX 125 T4 (A7:8)	20º - 42º	11	15	143.500	89	107,7	1

6 POLE / 6 polos

Model	R.P.M.	Rated I (A) 400V	Rated Power kW	Air flow m³/h	Sound dB (A)	Weight Kg	Connection diagram
HBX 45 T6 (A0:6)	35º - 40º	0,25	0,25	4.120	42	14,3	1
HBX 45 T6 (A5:6)	25º - 45º	0,25	0,25	4.110	42	16,6	1
HBX 50 T6 (A0:6)	35º - 40º	0,25	0,25	5.280	44	18,9	1
HBX 50 T6 (A5:6)	25º - 45º	0,25	0,25	5.270	45	21,3	1
HBX 56 T6 (A5:6)	20º - 45º	0,25	0,55	9.760	67	24,3	1
HBX 63 T6 (A5:6)	20º - 45º	0,25	0,75	13.570	71	28,7	1
HBX 71 T6 (A5:6)	20º - 45º	0,25	1,1	18.350	76	33,2	1
HBX 80 T6 (A5:6)	20º - 45º	0,37	2,2	25.200	72	39,4	1
HBX 90 T6 (A6:3)	20º - 42º	0,75	4	33.110	65	59,7	1
HBX 90 T6 (A6:6)	20º - 42º	0,75	4	37.810	66	65,1	1
HBX 100 T6 (A6:3)	20º - 42º	1,1	7,5	45.010	66	73,2	1
HBX 100 T6 (A6:6)	20º - 42º	1,1	7,5	52.610	70	79,3	1
HBX 112 T6 (A6:3)	20º - 42º	1,5	11	59.710	69	83	1
HBX 112 T6 (A6:6)	20º - 42º	1,5	11	70.510	73	89,7	1
HBX 125 T6 (A7:4)	20º - 42º	2,2	11	85.410	76	98,6	1
HBX 125 T6 (A7:8)	20º - 42º	3	11	98.110	80	107,7	1

DIMENSIONS / dimensiones

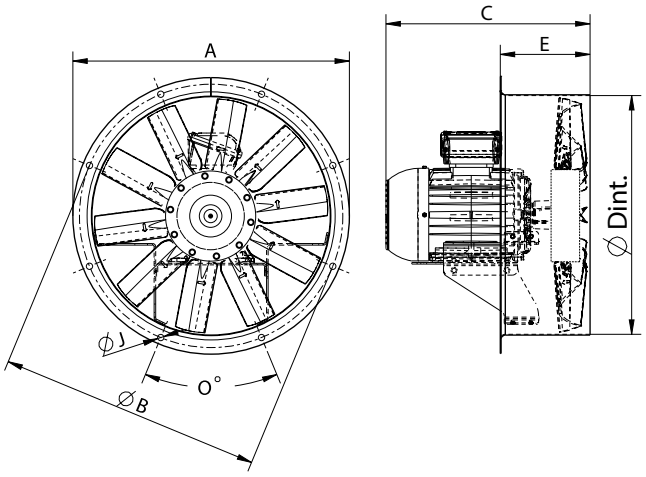

MODEL	ØA	ØB	ØD	E	ØI	O
HBX 45	525	500	452	170	12	8x45º
HBX 50	600	560	504	170	12	12x30º
HBX 56	646	620	559	175	12	12x30º
HBX 63	725	690	633	185	12	12x30º
HBX 71	802	770	715	190	12	16x22,5º
HBX 80	892	860	801	220	12	16x22,5º

C' max. Aprox. (Consult motor size table / Consultar tabla tamaño constructivo motor)															
MODEL	63	71	80	90S	90L	100L	112M	132S	132M	160M	160L	180M	180L	200	225
HBX 40	-	301	335	352	377	-									
HBX 45	328	328	347	362	387	418	-	-	-	-	-	-	-	-	-
HBX 50	-	338	350	362	387	421	-	-	-	-	-	-	-	-	-
HBX 56	-	338	352	362	387	423	-	-	-	-	-	-	-	-	-
HBX 63	-	-	352	386	411	442	-	-	-	-	-	-	-	-	-
HBX 71	-	-	357	391	416	447	463	-	-	-	-	-	-	-	-
HBX 80	-	-	-	427	427	463	468	-	-	-	-	-	-	-	-

MOTOR SIZE DEPENDING ON POWER (1 SPEED) / TAMAÑOS CONSTRUCTIVOS DE MOTORES SEGÚN POTENCIA (1 VELOCIDAD)

Kw																			
	0,075	0,09	0,12	0,18	0,25	0,37	0,55	0,75	1,1	1,5	2,2	3	4	5,5	7,5	11	15	18,5	22
T2 (3000rpm)	-	56	56	63	63	71	71	80	80	90S	90L	100L	112M	132S	132S	160M	160M	160L	180M
T4 (1500rpm)	56	56	63	63	71	71	80	80	90S	90L	100L	100L	112M	132S	132M	160M	160L	180M	180L
T6 (1000rpm)	-	63	-	71	71	80	80	90S	90L	100L	112M	132S	132M	132M	160M	160L	180L	200L	200L

CONNECTION DIAGRAMS / esquema de conexiones

❶ **THREE PHASE MOTORS 1 SPEED** / motores trifásicos 1 velocidad

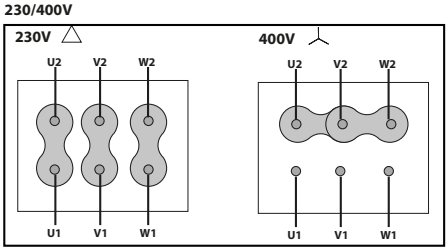

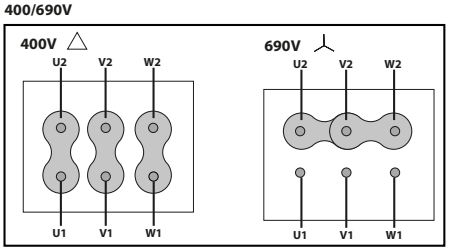

CHARACTERISTIC CURVES / curvas características

HBX 45 T4 (A0:6)

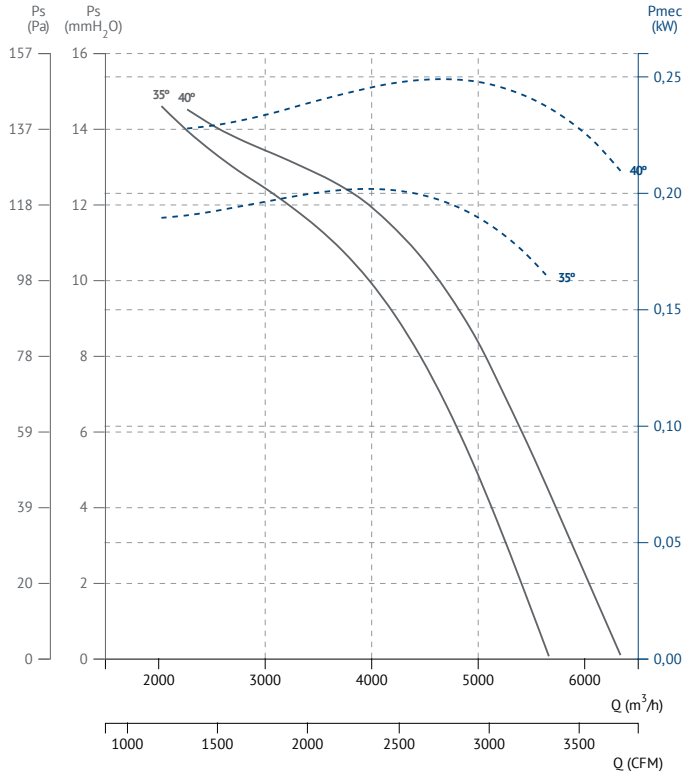

HBX 45 T4 (A5:6)

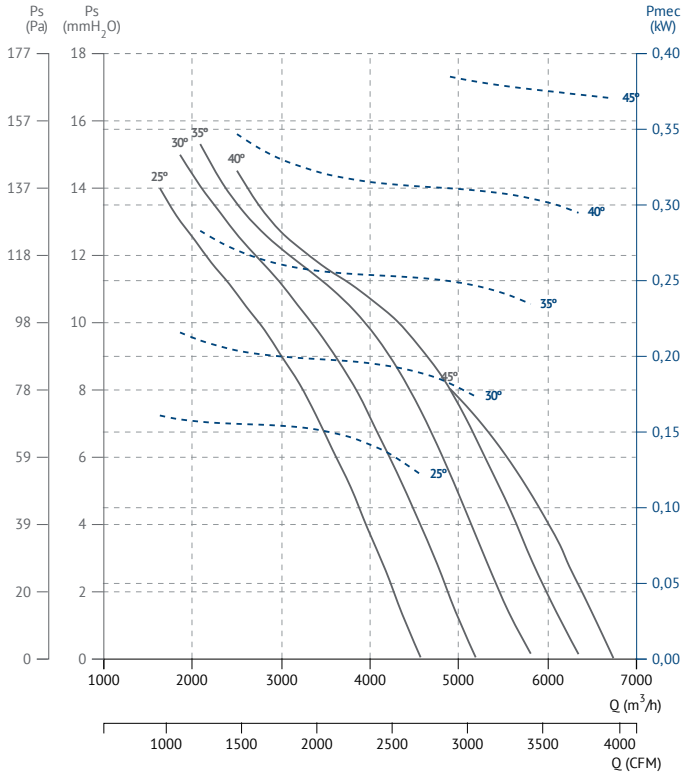

HBX 45 T6 (A0:6)

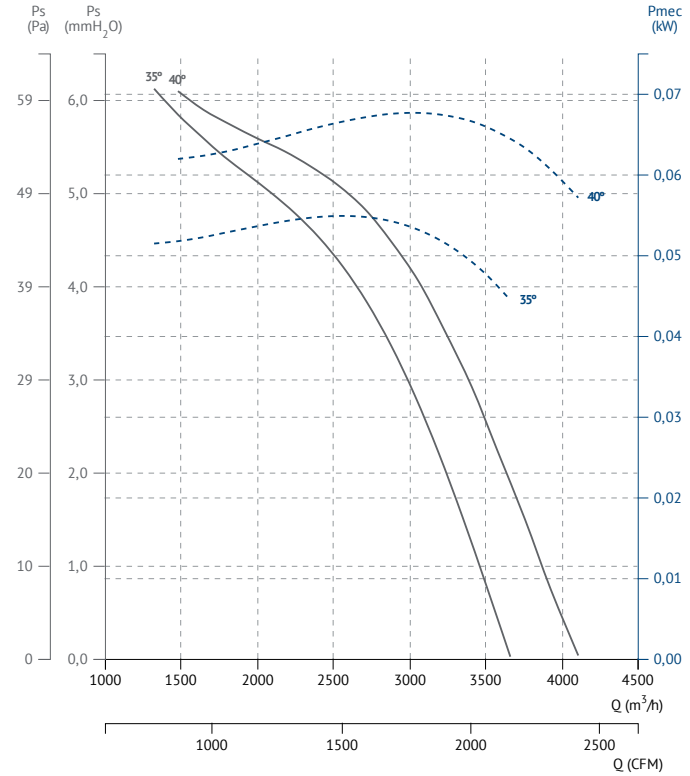

HBX 45 T6 (A5:6)

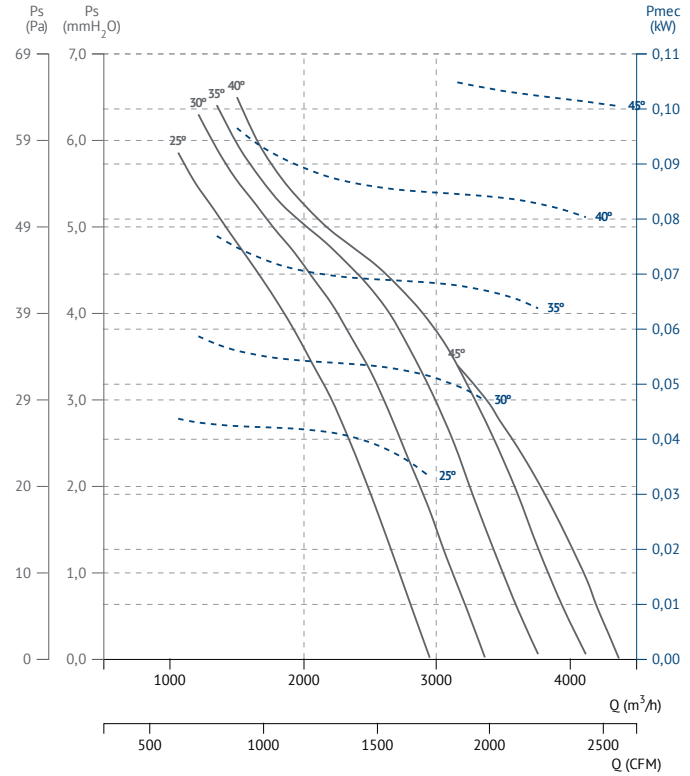

HBX 50 T4 (A0:6)

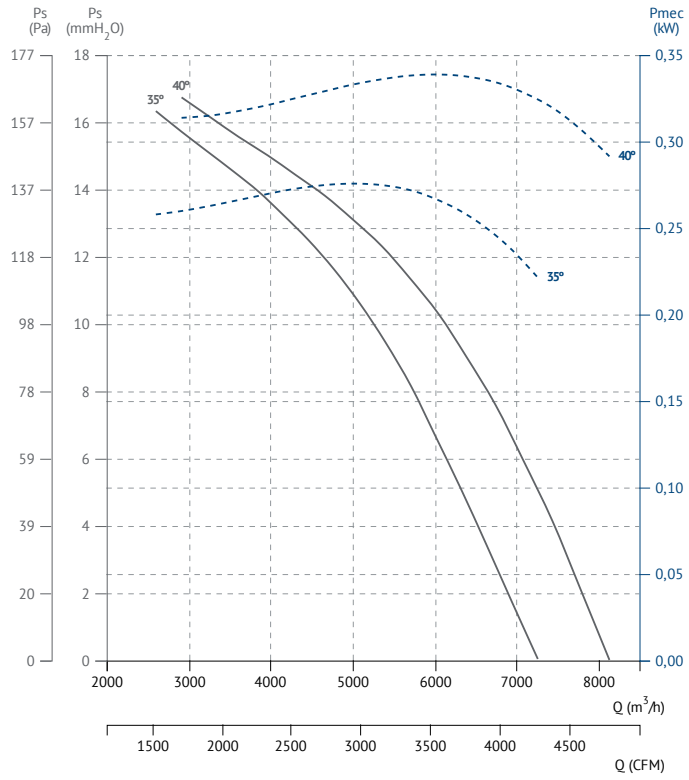

HBX 50 T4 (A5:6)

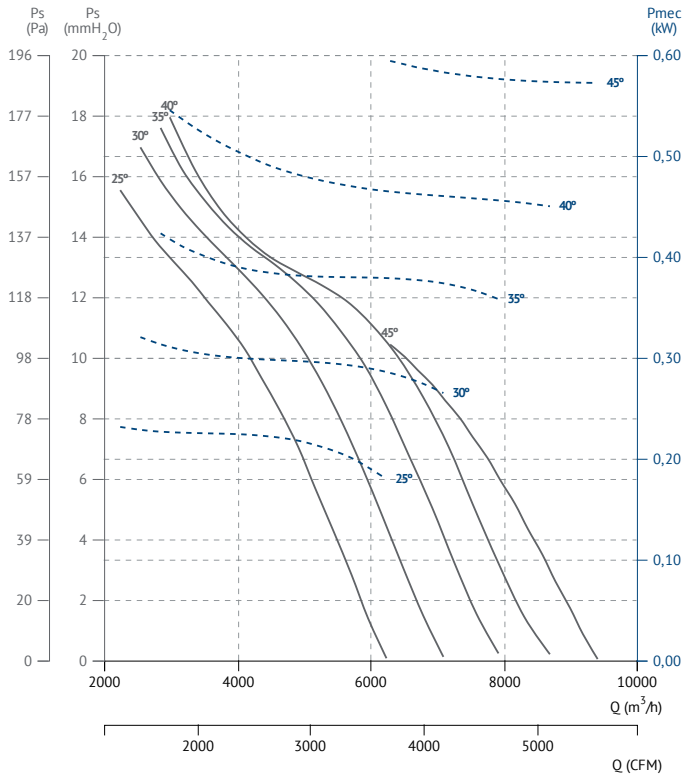

HBX 50 T6 (A0:6)

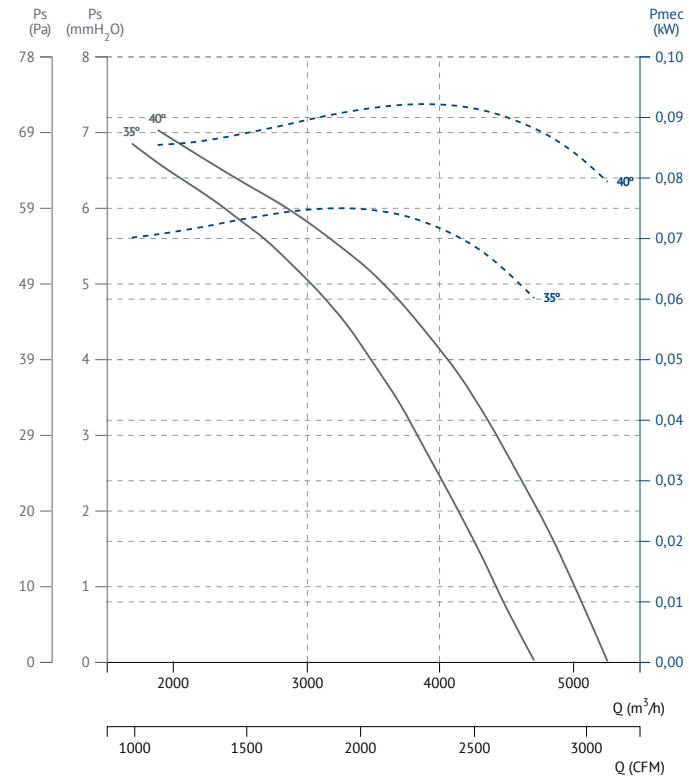

HBX 50 T6 (A5:6)

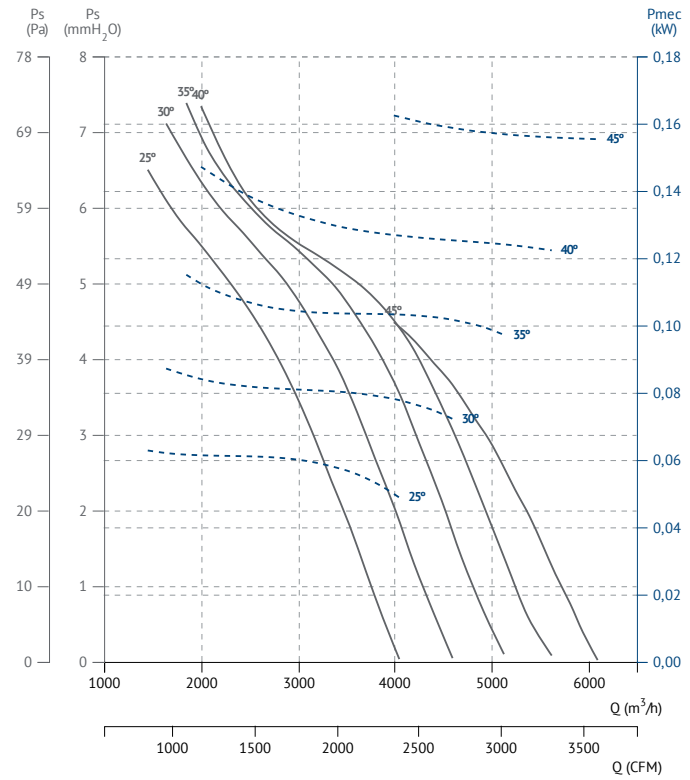

HBX 56 T4 (A5:6)

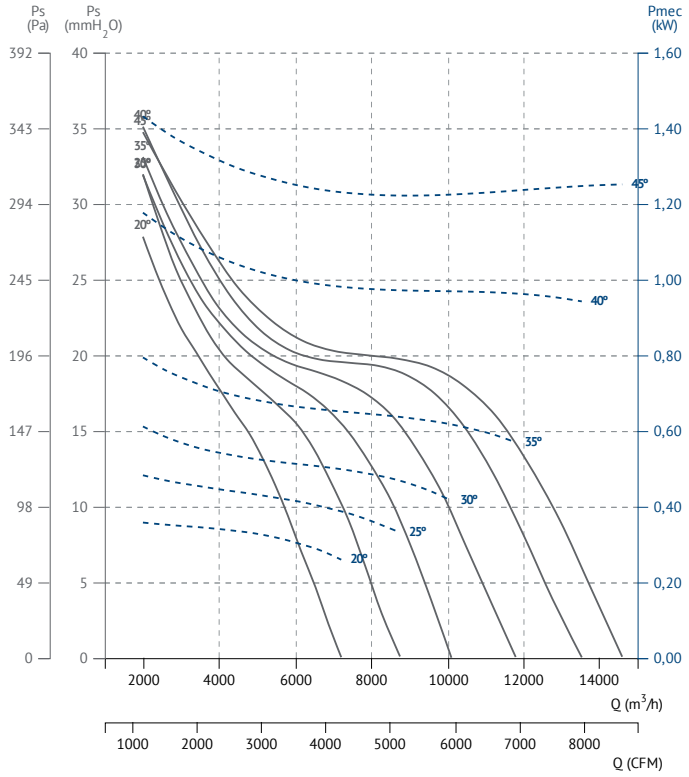

HBX 56 T6 (A5:6)

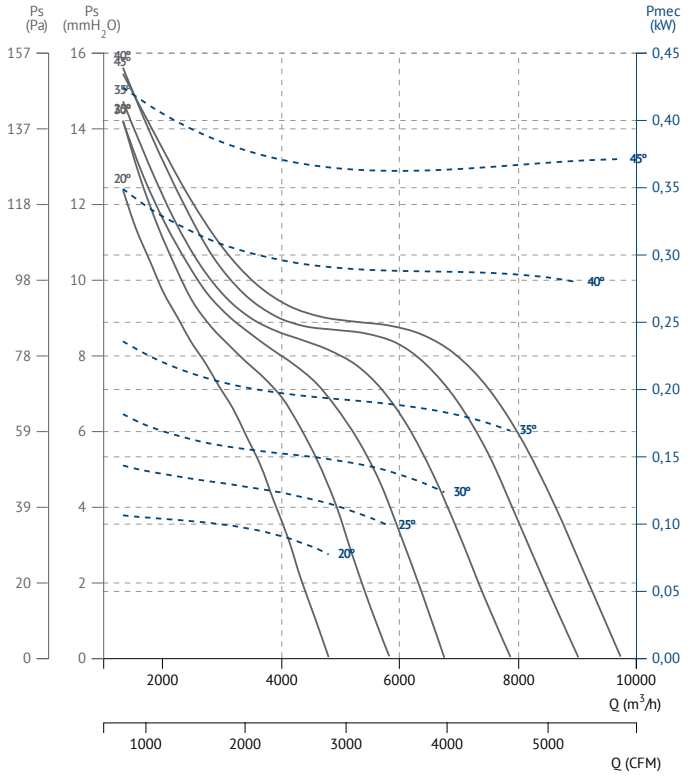

HBX 63 T4 (A5:6)

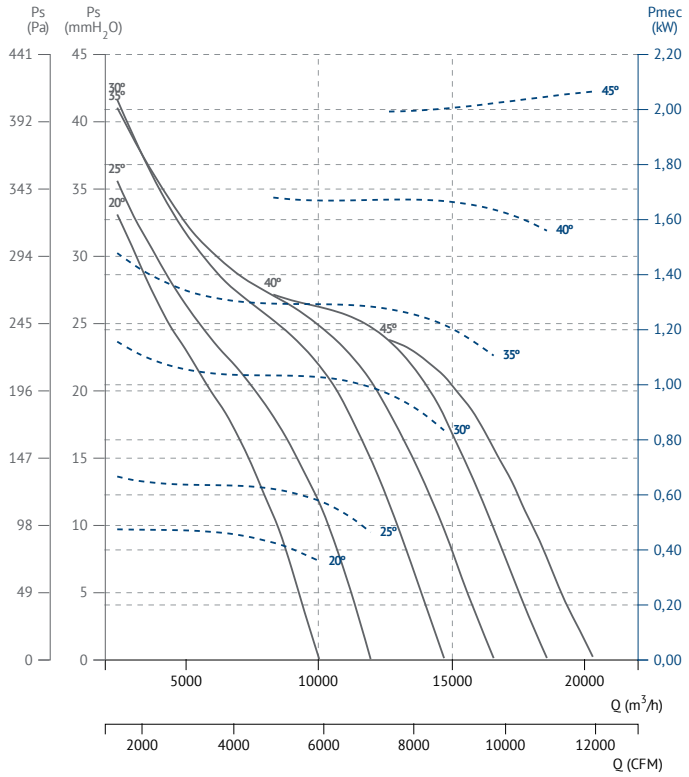

HBX 63 T6 (A5:6)

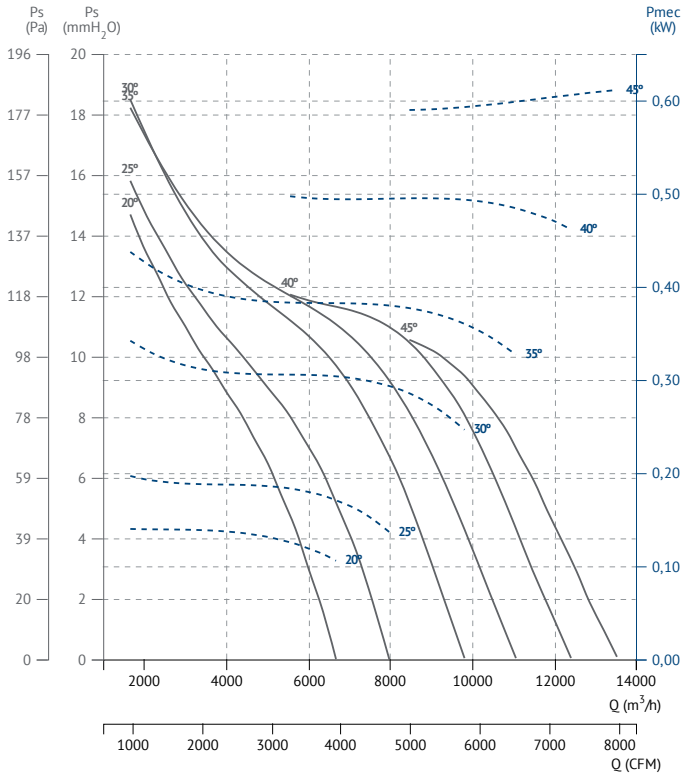

HBX 71 T4 (A5:6)

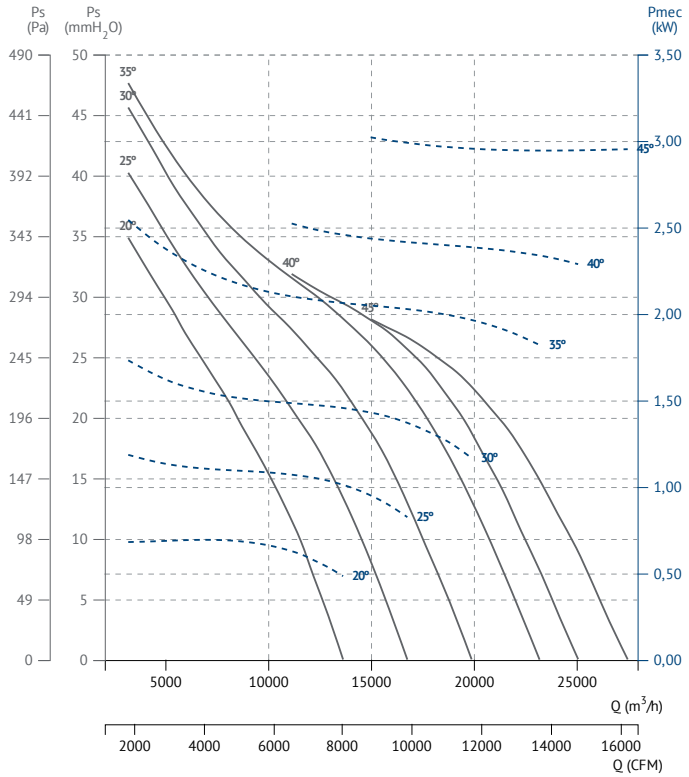

HBX 71 T6 (A5:6)

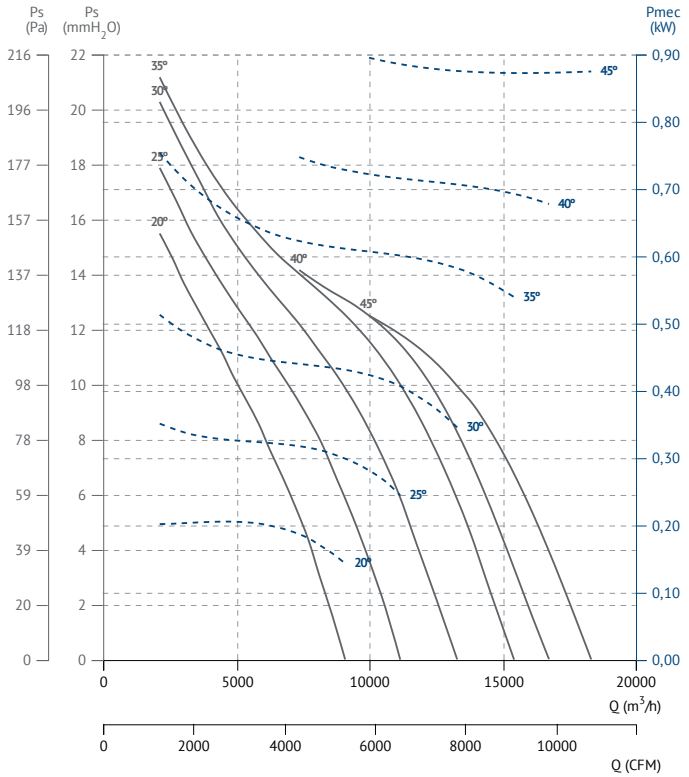

HBX 80 T4 (A5:6)

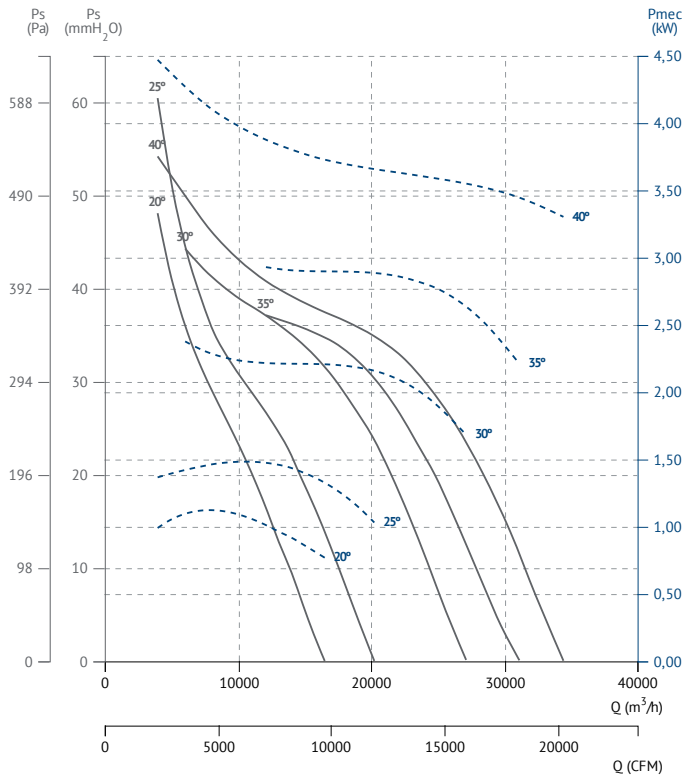

HBX 80 T6 (A5:6)

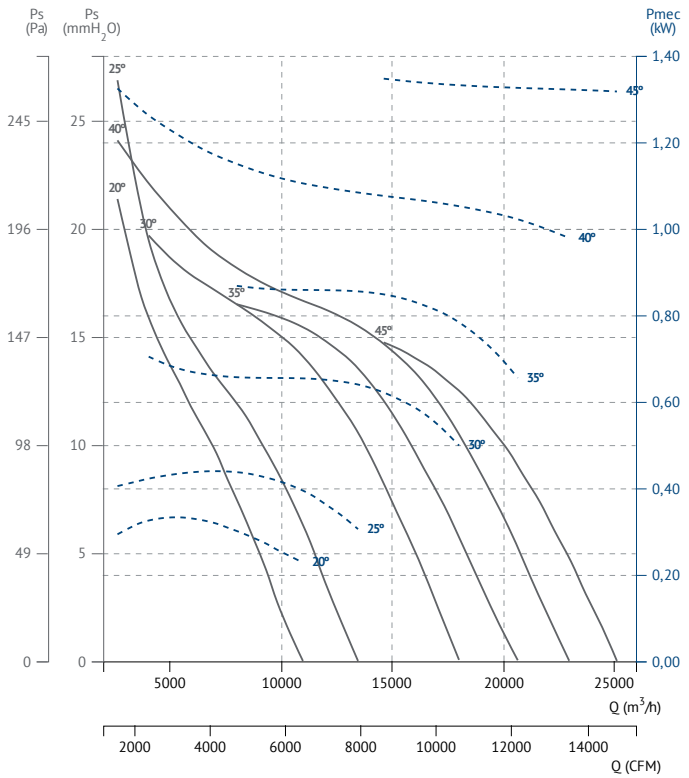

HBX 90 T4 (A6:3)

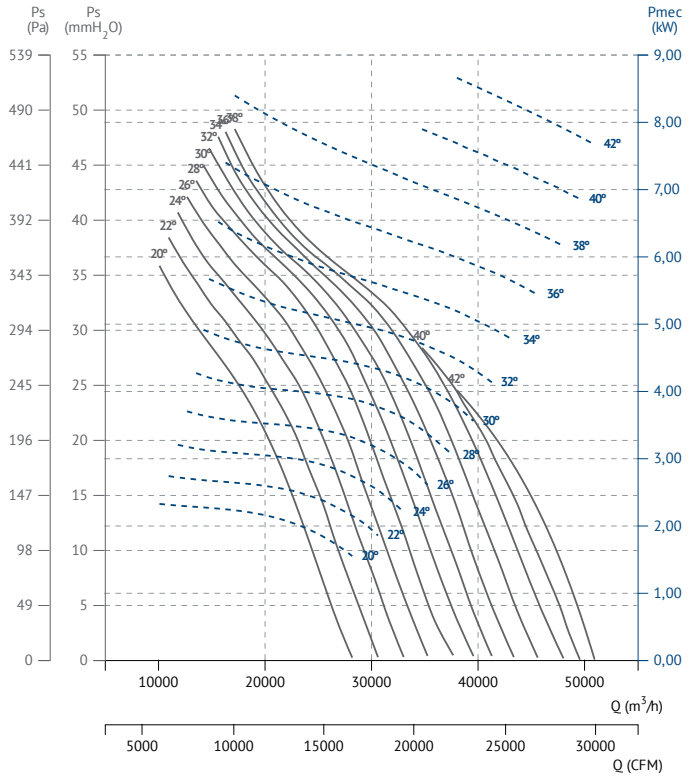

HBX 90 T4 (A6:6)

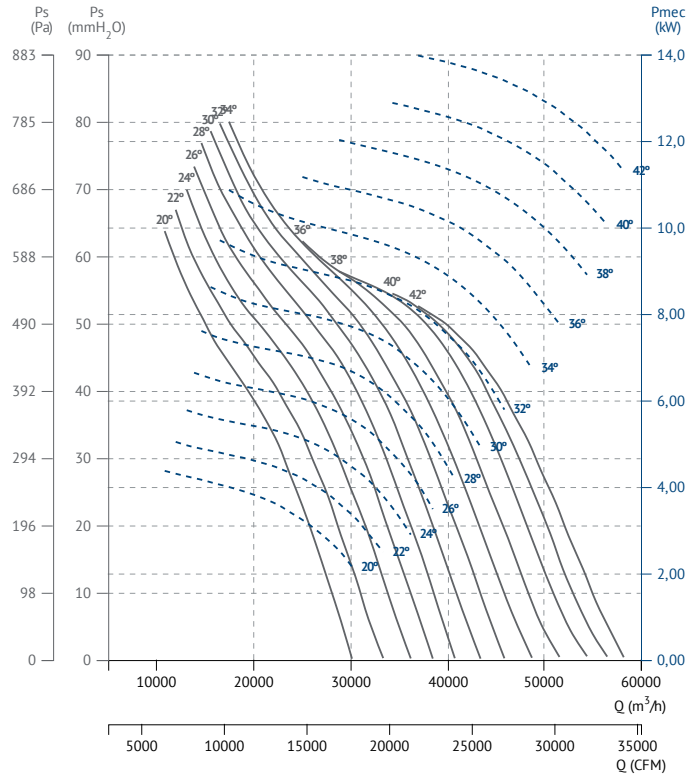

HBX 90 T6 (A6:3)

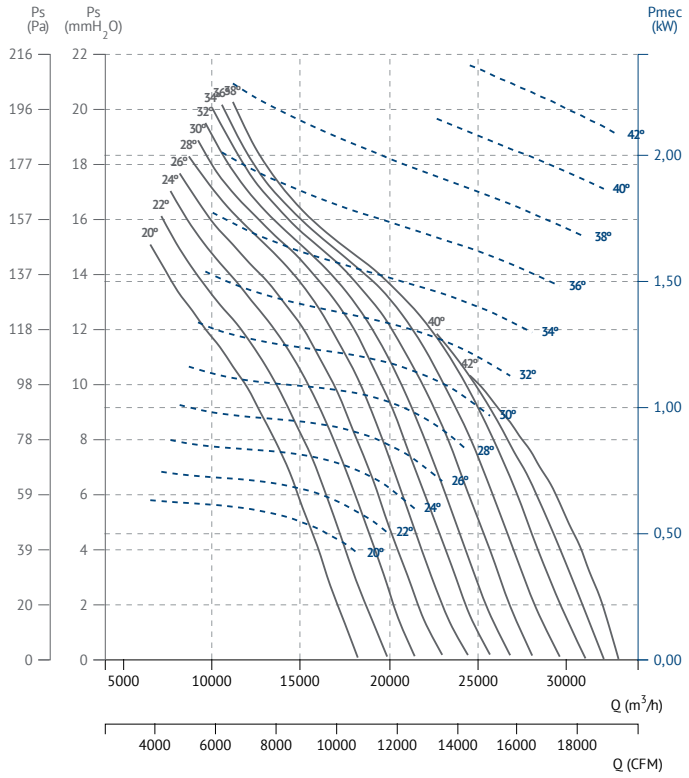

HBX 90 T6 (A6:6)

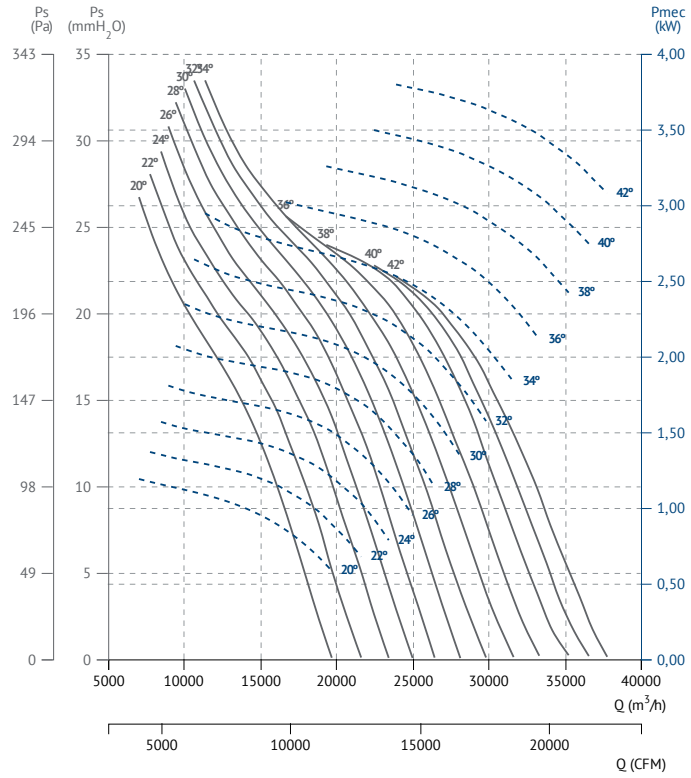

HBX 100 T4 (A6:3)

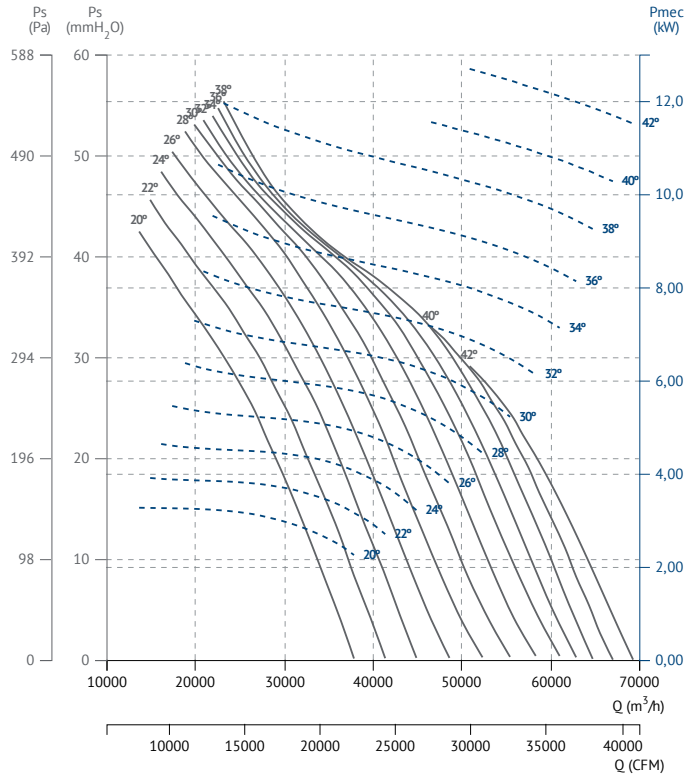

HBX 100 T4 (A6:6)

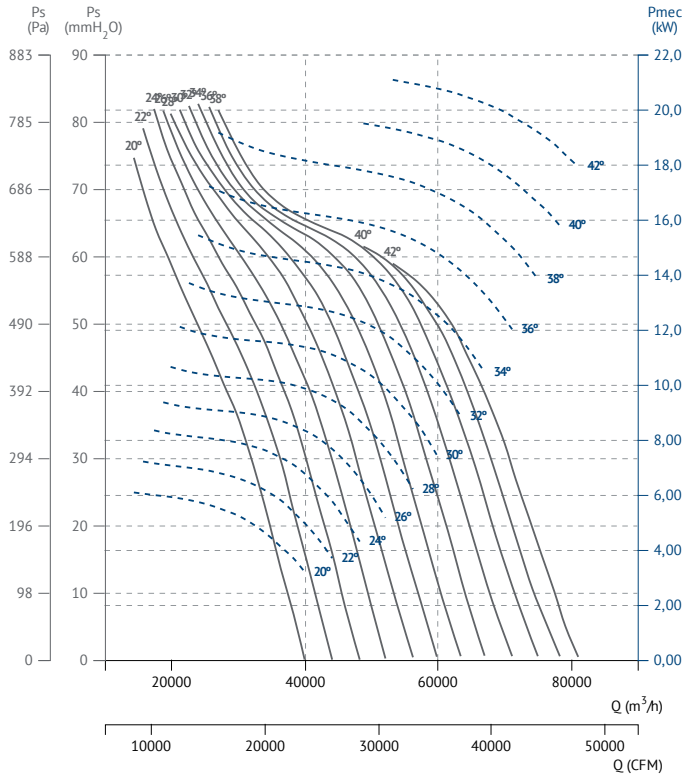

HBX 100 T6 (A6:3)

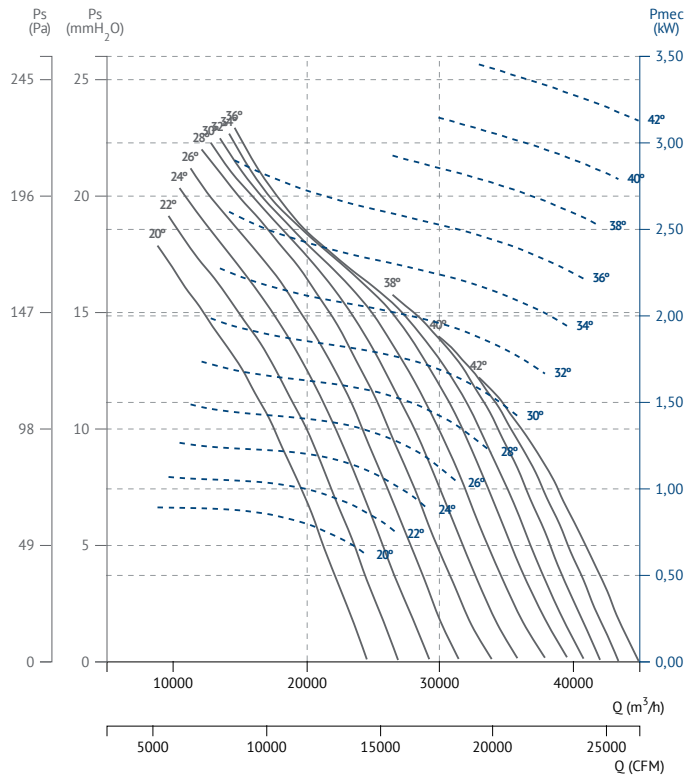

HBX 100 T6 (A6:6)

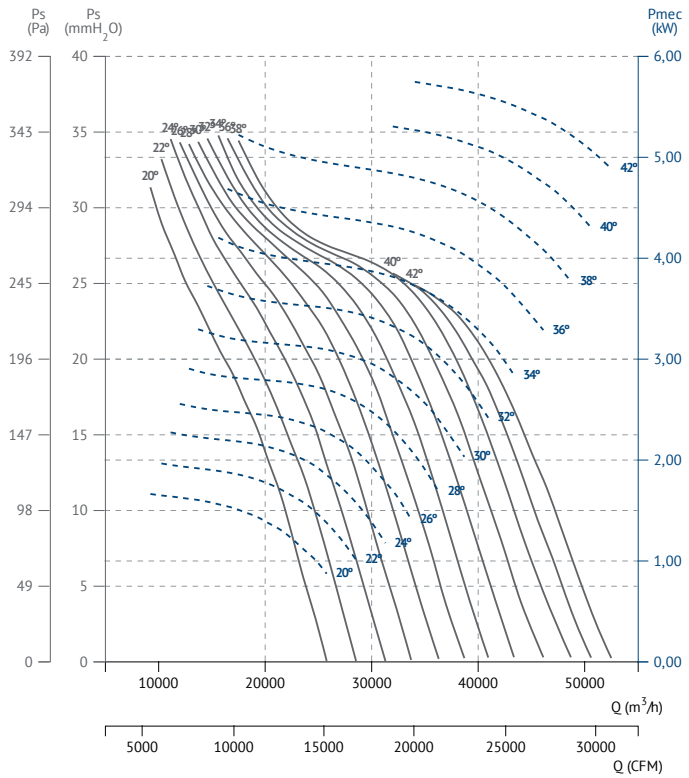

HBX 112 T4 (A6:3)

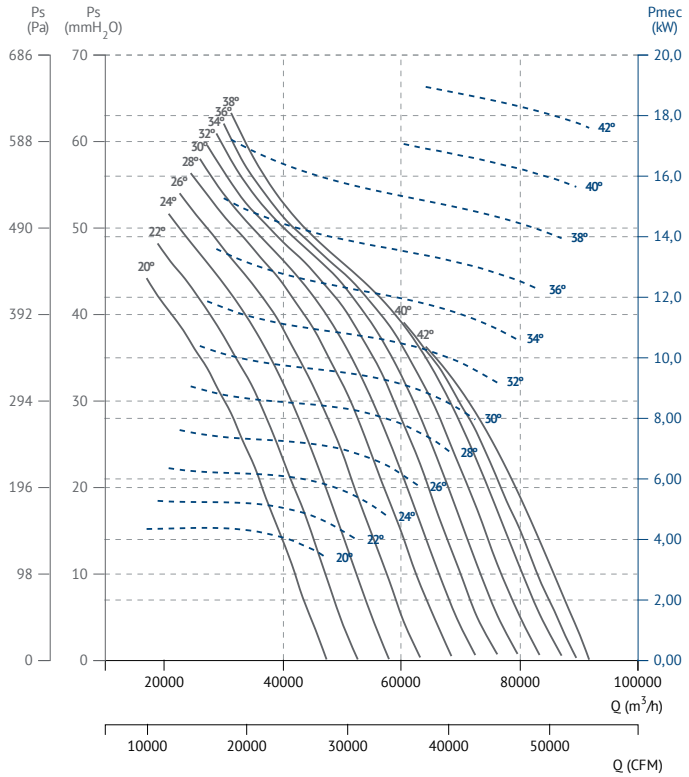

HBX 112 T4 (A6:6)

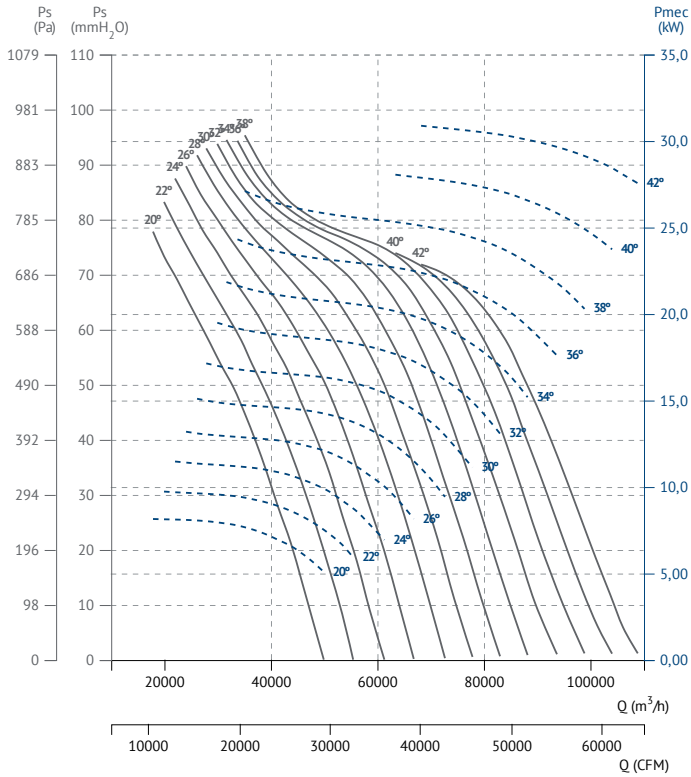

HBX 112 T6 (A6:3)

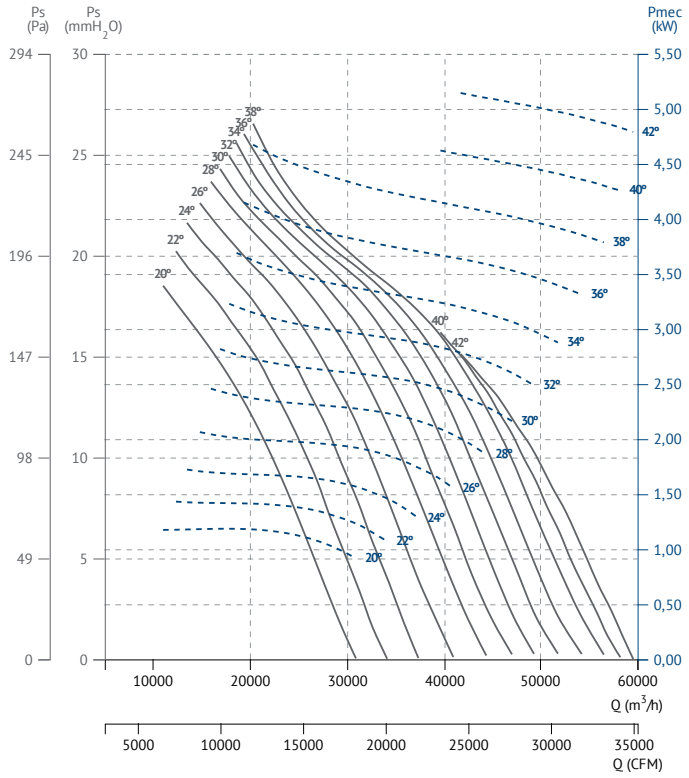

HBX 112 T6 (A6:6)

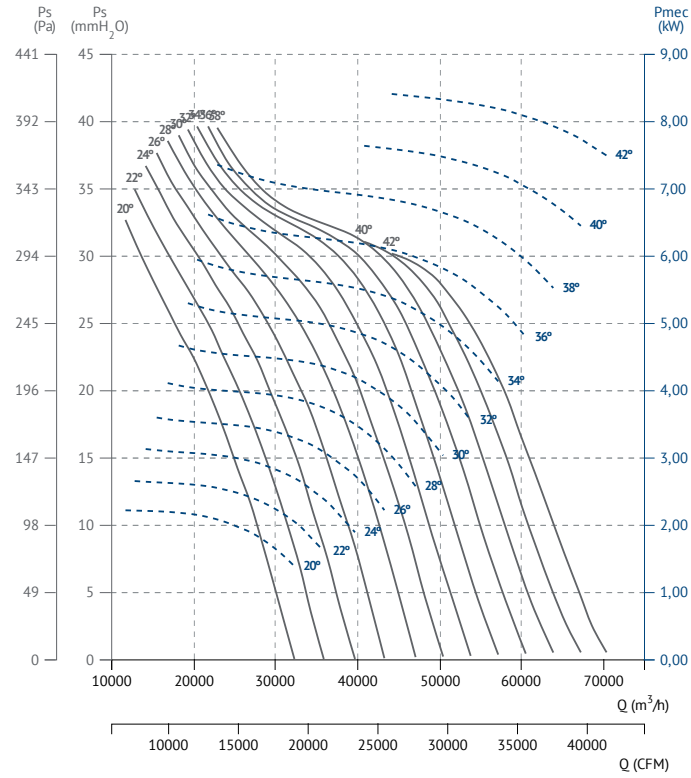

HBX 125 T4 (A7:4)

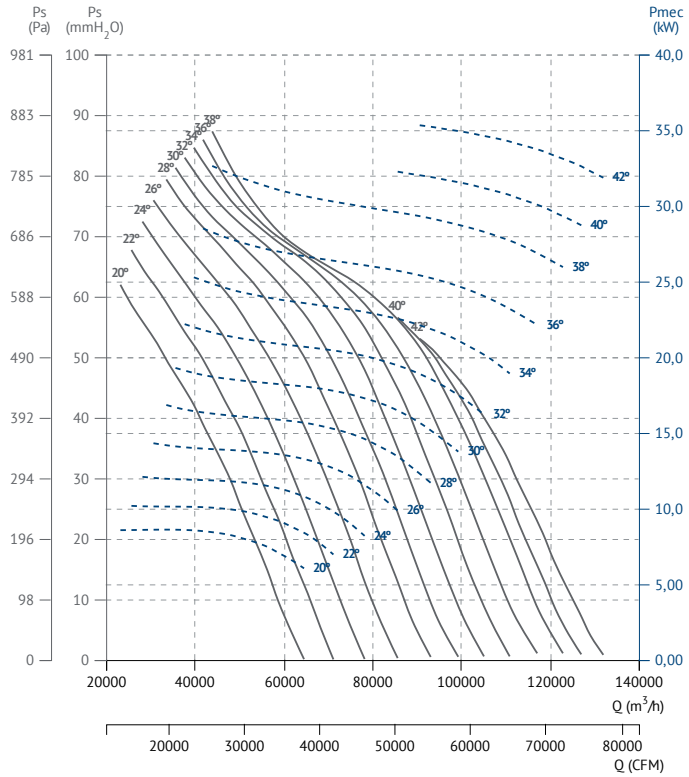

HBX 125 T4 (A7:8)

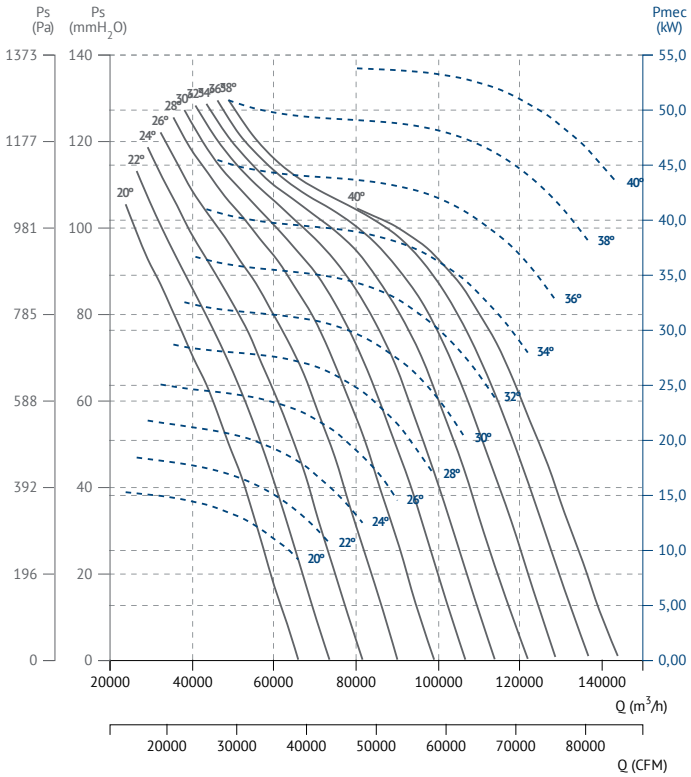

HBX 125 T6 (A7:4)

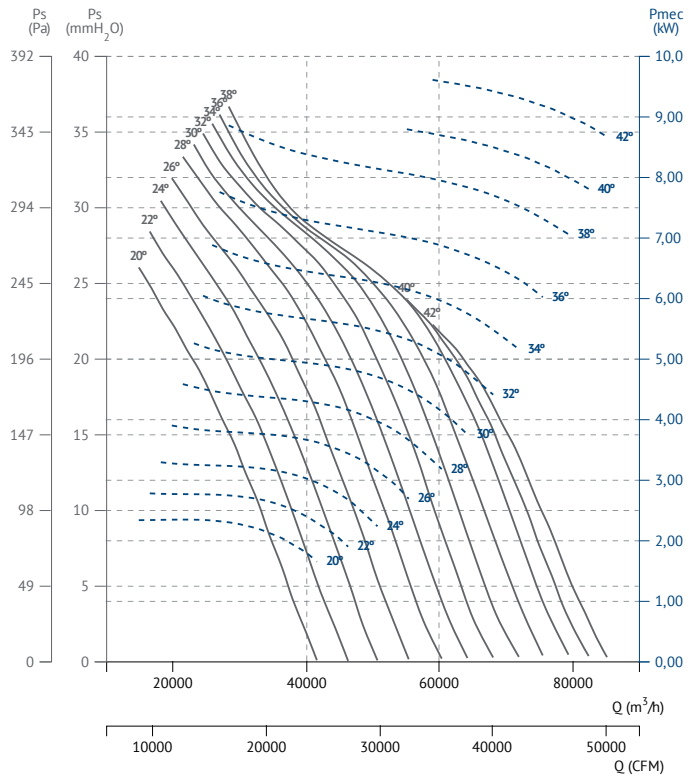

HBX 125 T6 (A7:8)

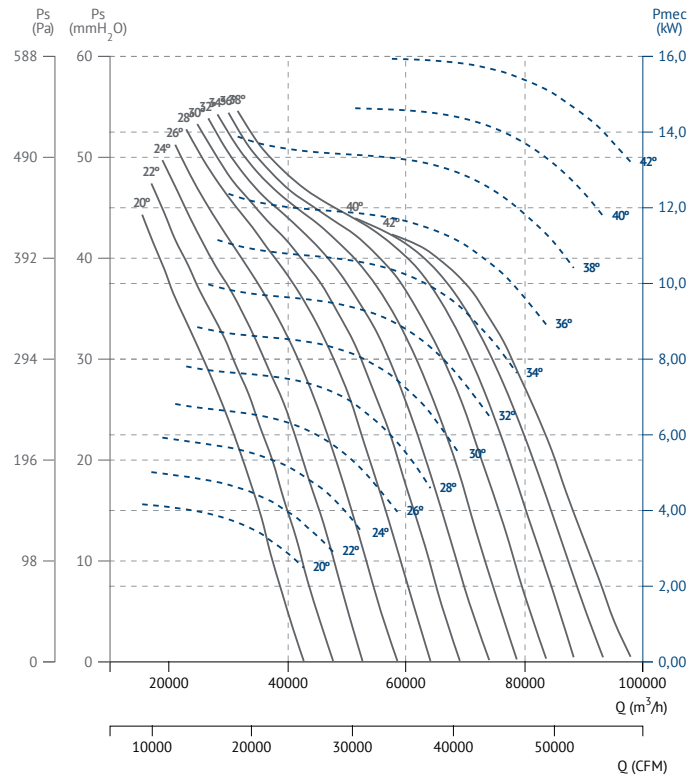

BOX HBX

ATEX inline soundproof cabinet axial
Helicoidal inline ATEX en caja insonorizada



+ info 60 Hz exempt ErP

MANUFACTURING FEATURES

• BOX: Galvanised steel soundproof cabinets with thermo-acoustic insulation, Bs1d0 fire class. Easy motor access and fan maintenance through removable panels.
• HBX: internal axial fan, circular reinforced frame. Modular motor-impeller assembly. Polyamide impeller with variable pitch angle reinforced with fibreglass. Sparkproof aluminium hoop. Polyester powder finishing coat. Motor-impeller assembly through modular system. Variable pitch angle polyamide impeller reinforced with fibreglass. Polyester powder finishing coat.
• Asynchronous squirrel cage standard motor, IP-55 protection and rated class F insulation. ATEX certified: II2G Ex d, Ex e / II3G Ex nA. Standard voltages 230V 50Hz for single phase motors, 230/400V 50Hz for three phase motors up to 4kW and 400/690V 50Hz for higher powers.

APPLICATIONS

Designed for wall or duct installation, they are suitable for:
• Air renewal in buildings and industries.
• Smoke extraction (max. 45-50ºC).
• Maximum continuous working temperature: 50ºC.

UNDER REQUEST

• B-form impeller (air from impeller to motor).
• 100% reversible impeller.
• ATEX classification for other areas.

CARACTERÍSTICAS CONSTRUCTIVAS

• BOX: Caja construida en chapa de acero galvanizado aislada con aislamiento térmico y acústico con clasificación al fuego Bs1d0. Paneles laterales desmontables para facilitar el acceso al motor y el mantenimiento.
• HBX: Ventilador interior helicoidal de marco redondo reforzado con nervio intermedio y con aro de aluminio antichispas. Montaje modular del conjunto motor hélice que permite una total versatilidad en caso de cualquier cambio. Hélice de aluminio con ángulo variable en origen. Envolvente con aro de aluminio antichispas. Protegidos contra la corrosión mediante recubrimiento en polvo de resina de poliéster.
• Motor asíncrono normalizado de jaula de ardilla con protección IP-55 y aislamiento clase F. Certificación ATEX: II2G Ex d, Ex e / II3G Ex nA. Voltajes estándar 230V 50Hz para motores monofásicos, 230/400V 50Hz para motores trifásicos hasta 4kW y 400/690V 50Hz para potencias superiores.

APLICACIONES

Diseñados para montaje en pared o en conducto, son indicados para:
• Renovación de aire en todo tipo de edificios e industrias.
• Extracción de humos (máximo 45-50ºC).
• Temperatura máxima de trabajo en continuo: 50ºC

BAJO DEMANDA

• Hélice impelente (sentido de aire hélice-motor).
• Hélice reversible 100%.
• Clasificación ATEX para otras zonas.

ATEX OPTIONS UNDER REQUEST | **OPCIONES ATEX BAJO DEMANDA**

Three-phase MOTOR explosion-proof under the ATEX 2014/34/EU Directive for working temperatures from -20ºC to +40ºC.
MOTORES trifásicos antiexplosivos bajo Directiva ATEX 2014/34/UE para temperaturas de trabajo de -20ºC a +40ºC.
- ATEX Explosion-proof for GAS | ATEX Antideflagrantes para GAS
Ex II2G Ex d IIB T4 IP66
Ex II2G Ex d IIC T4 IP66 (OPTIONAL PTC PROBE | SONDA PTC OPCIONAL)
Ex II2G Ex d IIC T5 IP66
- ATEX Increased security for GAS | ATEX Seguridad aumentada para GAS:
Ex II2G Ex e T3 IP55
- ATEX Protection "n" for GAS | ATEX Protección "n" para GAS:
Ex II3G Ex nA IIC T4 Gc
- ATEX Protection "n" for GAS and NON-CONDUCTIVE DUST |
ATEX Protección "n" para GAS y POLVO NO CONDUCTOR:
Ex II3GD Ex nA IIC T4 Gc Ex-tc IIIB T125º IP55 ZONA 22
- ATEX Explosion-proof for GAS and DUST | ATEX Antideflagrantes para GAS y POLVO:
Ex II2GD Ex d IIC T4 IP66
Ex II2GD Ex d IIC T5 IP66
-ATEX Increased security for DUST | ATEX Seguridad aumentada para POLVO:
Ex II3D Ex e Dc
- ATEX Protection by enclosure for DRIVER DUST | ATEX Protección por recinto para POLVO CONDUCTOR:
Ex II3D Ec-tc IIIC T125º Dc IP55 ZONA 22

To carry out the selection of an ATEX fan, please use the curves that you will find in the Fanware by Casals selection software. The electrical data of these ATEX models can be modified.
Para llevar a cabo la selección de un ventilador ATEX, por favor use las curvas que encontrará en el programa de selección Fanware by Casals. Los datos eléctricos de estos Modelos ATEX pueden verse modificados.

ACCESSORIES / accesorios



INT
Interruptor de corte
Safety switch



SFC
Variador de velocidad frecuencial
Frecuency speed controller



BA-400
Brida antivibratoria 400ºC/2h
Flexible flange 400ºC/2H



JE 45
Junta elástica
Flexible joint

THREE PHASE RANGE / serie trifásica

4 POLE / 4 polos

Model	R.P.M.	Rated I (A) 400V	Rated Power kW	Air flow m³/h	Sound dB (A)	Weight Kg	Connect. diagrams
BOX HBX 45 T4 (A0:6)	35º - 40º	0,25	0,25	6.360	49	61,5	1
BOX HBX 45 T4 (A5:6)	25º - 45º	0,25	0,55	6.350	48	63,7	1
BOX HBX 50 T4 (A0:6)	35º - 40º	0,37	0,37	8.140	50	66,4	1
BOX HBX 50 T4 (A5:6)	25º - 45º	0,25	0,75	8.130	51	68,8	1
BOX HBX 56 T4 (A5:6)	20º - 45º	0,37	2,2	14.640	67	87,5	1
BOX HBX 63 T4 (A5:6)	20º - 45º	0,37	3	20.350	71	92,1	1
BOX HBX 71 T4 (A5:6)	20º - 45º	0,75	4	27.520	76	117,9	1
BOX HBX 80 T4 (A5:6)	20º - 40º	1,1	4	34.500	68	124,4	1
BOX HBX 90 T4 (A6:3)	20º - 42º	3	15	51.110	72	192,6	1
BOX HBX 90 T4 (A6:6)	20º - 42º	3	15	58.310	73	198	1
BOX HBX 100 T4 (A6:3)	20º - 42º	5,5	15	69.410	73	208	1
BOX HBX 100 T4 (A6:6)	20º - 42º	5,5	15	81.210	77	214,1	1
BOX HBX 112 T4 (A6:3)	20º - 42º	5,5	15	92.110	75	278,3	1
BOX HBX 112 T4 (A6:6)	20º - 42º	5,5	15	109.010	80	285	1
BOX HBX 125 T4 (A7:4)	20º - 42º	7,5	15	132.010	82	295,6	1
BOX HBX 125 T4 (A7:8)	20º - 42º	11	15	143.500	86	304,7	1

6 POLE / 6 polos

Model	R.P.M.	Rated I (A) 400V	Rated Power kW	Air flow m³/h	Sound dB (A)	Weight Kg	Connect. diagrams
BOX HBX 45 T6 (A0:6)	35º - 40º	0,25	0,25	4.120	39	61,5	1
BOX HBX 45 T6 (A5:6)	25º - 45º	0,25	0,25	4.110	39	63,7	1
BOX HBX 50 T6 (A0:6)	35º - 40º	0,25	0,25	5.280	41	66,4	1
BOX HBX 50 T6 (A5:6)	25º - 45º	0,25	0,25	5.270	42	68,8	1
BOX HBX 56 T6 (A5:6)	20º - 45º	0,25	0,55	9.760	64	87,5	1
BOX HBX 63 T6 (A5:6)	20º - 45º	0,25	0,75	13.570	68	92,1	1
BOX HBX 71 T6 (A5:6)	20º - 45º	0,25	1,1	18.350	73	117,9	1
BOX HBX 80 T6 (A5:6)	20º - 45º	0,37	2,2	25.200	69	124,4	1
BOX HBX 90 T6 (A6:3)	20º - 42º	0,75	4	33.110	62	192,6	1
BOX HBX 90 T6 (A6:6)	20º - 42º	0,75	4	37.810	63	198	1
BOX HBX 100 T6 (A6:3)	20º - 42º	1,1	7,5	45.010	63	208	1
BOX HBX 100 T6 (A6:6)	20º - 42º	1,1	7,5	52.610	67	214,1	1
BOX HBX 112 T6 (A6:3)	20º - 42º	1,5	11	59.710	66	278,3	1
BOX HBX 112 T6 (A6:6)	20º - 42º	1,5	11	70.510	70	285	1
BOX HBX 125 T6 (A7:4)	20º - 42º	2,2	11	85.410	73	295,6	1
BOX HBX 125 T6 (A7:8)	20º - 42º	3	11	98.110	77	304,7	1

DIMENSIONS / dimensiones

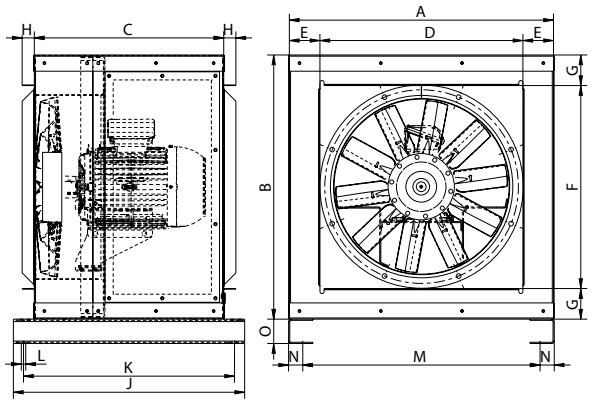

MODEL	A	B	C	D	E	F	G	H	J	K	L	M	N	O
BOX HBX 45	651	651	467	500	75	500	75	30	570	520	11	585	35	60
BOX HBX 50	651	651	467	500	75	500	75	30	570	520	11	585	35	60
BOX HBX 56	781,5	781,5	542	630	76	630	76	30	665	610	11	715	35	60
BOX HBX 63	781,5	781,5	542	630	76	630	76	30	665	610	11	715	35	60
BOX HBX 71	951,5	951,5	597	800	76	800	76	30	705	650	11	885	35	60
BOX HBX 80	951,5	951,5	597	800	76	800	76	30	705	650	11	885	35	60
BOX HBX 90	1176,5	1176,5	857	1000	88	1000	88	30	965	915	11	1110	35	90
BOX HBX 100	1176,5	1176,5	857	1000	88	1000	88	30	965	915	11	1110	35	90
BOX HBX 112	1416,5	1416,5	1019	1250	83	1250	82	30	1125	1075	11	1350	35	90
BOX HBX 125	1416,5	1416,5	1019	1250	83	1250	82	30	1125	1075	11	1350	35	90

CONNECTION DIAGRAMS / esquema de conexiones

❶ **THREE PHASE MOTORS 1 SPEED** / motores trifásicos 1 velocidad

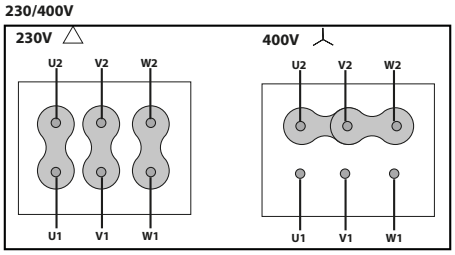

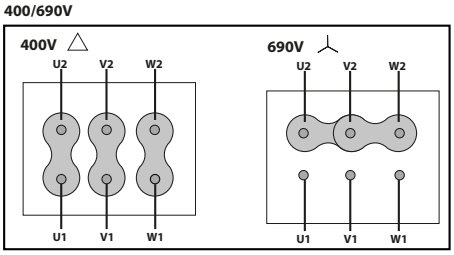

CONSULT / consultar - **HBX**

CHARACTERISTIC CURVES / curvas características pg.600

HCX

ATEX short cased axial
Helicoidal tubular camisa corta ATEX



MANUFACTURING FEATURES
- Reinforced fan short casing manufactured in rolling steel sheet.
- Motor-impeller modular assembly for complete versatility.
- Protected against corrosion by powder coating of polyester resin.
- Cast aluminium impeller with variable pitch angle (stopped and in origin).
- ATEX standard asynchronous motor. ATEX certified: II2G Ex d, Ex e / II3G Ex nA. Standard voltages 230/400V 50Hz for three phase motors up to 4kW and 400/690V 50Hz for higher powers. IP55 protection.

APPLICATIONS
Designed for wall or duct installation, they are suitable for:
- Air renewal in buildings and industries.
- Smoke extraction (max. 45-50ºC).
- Maximum continuous working temperature: 50ºC.

UNDER REQUEST
- B form impeller (air flow from impeller to motor). 5% additional cost.
- 100% reversible impeller. 5% additional cost.
- ATEX classification for other areas.

CARACTERÍSTICAS CONSTRUCTIVAS
- Ventilador con envolvente tubular reforzado de camisa corta fabricada en chapa de acero laminado.
- Montaje modular del conjunto motor hélice que permite una total versatilidad en caso de cualquier cambio.
- Protegidos contra la corrosión mediante recubrimiento en polvo de resina de poliéster.
- Hélice en fundición de aluminio de ángulo variable en paro y en origen.
- Motor asíncrono normalizado ATEX. Certificación ATEX: II2G Ex d, Ex e / II3G Ex nA. Voltajes estándar 230/400V 50Hz para motores trifásicos hasta 4kW y 400/690V 50Hz para potencias superiores. Protección IP55.

APLICACIONES
Diseñados para montaje en pared o en conducto, son indicados para:
- Renovación de aire en todo tipo de edificios e industrias.
- Extracción de humos (máximo 45-50ºC).
- Temperatura máxima de trabajo en continuo: 50ºC.

BAJO DEMANDA
- Hélice impelente (sentido de aire hélice-motor). Incremento 5% sobre PVP.
- Hélice reversible 100%. Incremento 5% sobre PVP.
- Clasificación ATEX para otras zonas.

ATEX OPTIONS UNDER REQUEST | **OPCIONES ATEX BAJO DEMANDA**

Three-phase MOTOR explosion-proof under the ATEX 2014/34/EU Directive for working temperatures from -20ºC to + 40ºC.
MOTORES trifásicos antiexplosivos bajo Directiva ATEX 2014/34/UE para temperaturas de trabajo de -20ºC a + 40ºC.

- ATEX Explosion-proof for GAS | ATEX Antideflagrantes para GAS
Ex II2G Ex d IIB T4 IP66
Ex II2G Ex d IIC T4 IP66 (OPTIONAL PTC PROBE | SONDA PTC OPCIONAL)
Ex II2G Ex d IIC T5 IP66
- ATEX Increased security for GAS | ATEX Seguridad aumentada para GAS:
Ex II2G Ex e T3 IP55
- ATEX Protection "n" for GAS | ATEX Protección "n" para GAS:
Ex II3G Ex nA IIC T4 Gc
- ATEX Protection "n" for GAS and NON-CONDUCTIVE DUST |
ATEX Protección "n" para GAS y POLVO NO CONDUCTOR:
Ex II3GD Ex nA IIC T4 Gc Ex-tc IIIB T125º IP55 ZONA 22
- ATEX Explosion-proof for GAS and DUST | ATEX Antideflagrantes para GAS y POLVO:
Ex II2GD Ex d IIC T4 IP66
Ex II2GD Ex d IIC T5 IP66
-ATEX Increased security for DUST | ATEX Seguridad aumentada para POLVO:
Ex II3D Ex e Dc
- ATEX Protection by enclosure for DRIVER DUST | ATEX Protección por recinto para POLVO CONDUCTOR:
Ex II3D Ec-tc IIIC T125º Dc IP55 ZONA 22

To carry out the selection of an ATEX fan, please use the curves that you will find in the Fanware by Casals selection software. The electrical data of these ATEX models can be modified.
Para llevar a cabo la selección de un ventilador ATEX, por favor use las curvas que encontrará en el programa de selección Fanware by Casals. Los datos eléctricos de estos Modelos ATEX pueden verse modificados.

ACCESSORIES / accesorios



INT
Interruptor de corte
Safety switch



INT ATEX
Interruptor para funcionar en entonos ATEX
Switch for ATEX environments



SFC
Variador de velocidad frecuencial
Frecuency speed controller

RP
Rejilla de protección
Protection guard



JE 45
Junta elástica
Flexible joint



AC
Brida conexión
Conection flange



RP1
Rejilla de protección
Inlet protection guard



PO
Pie soporte para ventiladores tubulares
Long cased axial fans mounting support



BA-400
Brida antivibratoria 400ºC/2h
Flexible flange 400ºC/2H



SIL-C
Silenciador circular conducto
Duct circular silencer



BAD
Brida antivibratoria circular-circular
Coupling flange

THREE PHASE RANGE / serie trifásica

2 POLE / 2 polos

Code	Model	R.P.M.	Rated I (A) 400V	Rated Power kW	Air flow m³/h	Sound dB (A)	Weight Kg	Connection diagram
2A0304018	HCX 40 T2 1,1kW	2830	2,6	1,1	7.850	64	18	1
2A0304519	HCX 45 T2 1,5kW	2850	3,95	1,5	9.750	69	24	1
2A0304527	HCX 45 T2 2,2kW	2840	5,4	2,2	12.160	69	27	1

4 POLE /4 polos

Code	Model	R.P.M.	Rated I (A) 400V	Rated Power kW	Air flow m³/h	Sound dB (A)	Weight Kg	Connection diagram
2A0304041	HCX 40 T4 0,25kW	1400	0,84	0,25	4.660	48	17	1
2A0304542	HCX 45 T4 0,37kW	1410	1,2	0,37	6.600	49	16	1
2A0305043	HCX 50 T4 0,55kW	1430	1,75	0,55	8.750	59	18	1
2A0305643	HCX 56 T4 0,55kW	1430	1,75	0,55	8.680	67	20	1
2A0305644	HCX 56 T4 0,75kW	1410	2,1	0,75	10.810	56	23	1
2A0305645	HCX 56 T4 1,1kW	1420	3,3	1,1	12.520	57	27	1
2A0305646	HCX 56 T4 1,5kW	1415	3,8	1,5	14.600	60	29	1
2A0306344	HCX 63 T4 0,75kW	1410	2,1	0,75	12.020	67	28	1
2A0306345	HCX 63 T4 1,1kW	1420	3,3	1,1	14.740	56	32	1
2A0306346	HCX 63 T4 1,5kW	1415	3,8	1,5	16.610	62	34	1
2A0306354	HCX 63 T4 2,2kW	1440	5,8	2,2	18.630	58	43	1
2A0307145	HCX 71 T4 1,1kW	1420	3,3	1,1	16.800	70	36	1
2A0307146	HCX 71 T4 1,5kW	1415	3,8	1,5	19.960	62	38	1
2A0307154	HCX 71 T4 2,2kW	1440	5,8	2,2	23.200	69	48	1
2A0307156	HCX 71 T4 3kW	1420	6,8	3	25.160	62	50	1
2A0308056	HCX 80 T4 3kW	1420	6,8	3	31.090	72	58	1
2A0308059	HCX 80 T4 4kW	1450	9,1	4	34.000	67	63	1

6 POLE /6 polos

Code	Model	R.P.M.	Rated I (A) 400V	Rated Power kW	Air flow m³/h	Sound dB (A)	Weight Kg	Connection diagram
2A0305069	HCX 50 T6 0,25kW	910	1	0,25	5.960	53	19	1
2A0305669	HCX 56 T6 0,25kW	910	1	0,25	7.700	58	20	1
2A0305670	HCX 56 T6 0,37kW	940	1,4	0,37	8.770	50	21	1
2A0306370	HCX 63 T6 0,37kW	940	1,4	0,37	10.760	55	26	1
2A0306371	HCX 63 T6 0,55kW	930	2	0,55	12.050	51	28	1
2A0307172	HCX 71 T6 0,75kW	930	2,2	0,75	16.250	53	39	1
2A0308072	HCX 80 T6 0,75kW	930	2,2	0,75	18.300	61	47	1
2A0308073	HCX 80 T6 1,1kW	910	3,2	1,1	20.550	63	49	1
2A0308074	HCX 80 T6 1,5kW	940	4	1,5	22.970	58	55	1
2A0308078	HCX 80 T6 2,2kW	930	5,2	2,2	25.190	57	60	1

DIMENSIONS / dimensiones

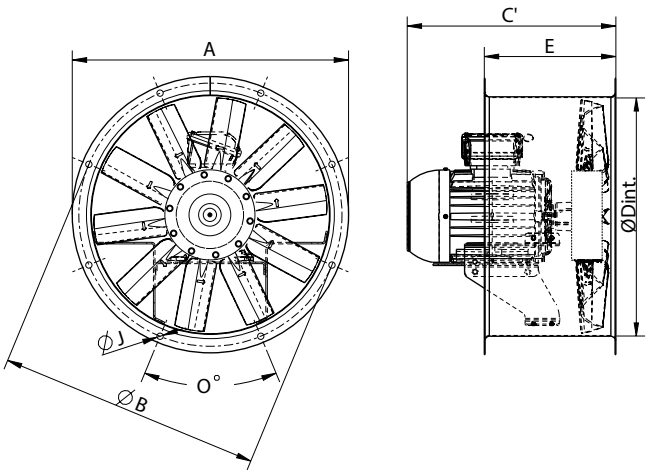

MODEL	Ø A	Ø B	Ø D	E	Ø I	O
HCX 40	472	450	403	250	10	8x45°
HCX 45	525	500	452	250	12	8x45°
HCX 50	600	560	504	250	12	12x30°
HCX 56	646	620	559	250	12	12x30°
HCX 63	725	690	633	250	12	12x30°
HCX 71	802	770	715	350	12	16x22,5°
HCX 80	892	860	801	350	12	16x22,5°

C' max. Aprox. (Consult motor size table / Consultar tabla tamaño constructivo motor)															
MODEL	63	71	80	90S	90L	100L	112M	132S	132M	160M	160L	180M	180L	200	225
HCX 40	-	311	345	361,5	387	-	-	-	-	-	-	-	-	-	-
HCX 45	338	348	357	372	397	428	-	-	-	-	-	-	-	-	-
HCX 50	-	348	360	372	397	428	-	-	-	-	-	-	-	-	-
HCX 56	-	348	362	372	397	433	-	-	-	-	-	-	-	-	-
HCX 63	-	-	359	393	398	450	471	-	-	-	-	-	-	-	-
HCX 71	-	-	362	396	421	452	473	-	-	-	-	-	-	-	-
HCX 80	-	-	-	445	445	476	477	533	571	-	-	-	-	-	-

MOTOR SIZE DEPENDING ON POWER (1 SPEED) / TAMAÑOS CONSTRUCTIVOS DE MOTORES SEGÚN POTENCIA (1 VELOCIDAD)

KW																			
	0,075	0,09	0,12	0,18	0,25	0,37	0,55	0,75	1,1	1,5	2,2	3	4	5,5	7,5	11	15	18,5	22
T2 (3000rpm)	-	56	56	63	63	71	71	80	80	90S	90L	100L	112M	132S	132S	160M	160M	160L	180M
T4 (1500rpm)	56	56	63	63	71	71	80	80	90S	90L	100L	100L	112M	132S	132M	160M	160L	180M	180L
T6 (1000rpm)	-	63	-	71	71	80	80	90S	90L	100L	112M	132S	132M	132M	160M	160L	180L	200L	200L

CONNECTION DIAGRAMS / esquema de conexiones

1 THREE PHASE MOTORS 1 SPEED / motores trifásicos 1 velocidad

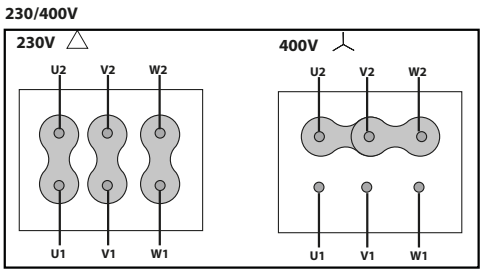

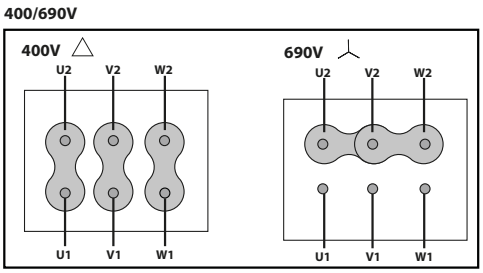

CONSULT / consultar - HBX

CHARACTERISTIC CURVES / curvas características pg.600

HMX

ATEX long cased axial
Helicoidal tubular ATEX





MANUFACTURING FEATURES

- Reinforced fan casing manufactured in rolling steel sheet.
- Motor-impeller modular assembly for complete versatility.
- Protected against corrosion by powder coating of polyester resin.
- Cast aluminium impeller with variable pitch angle.
- ATEX standard asynchronous motor. ATEX certified: II2G Ex d, Ex e / II3G Ex nA. Standard voltages 230/400V 50Hz for three phase motors up to 4kW and 400/690V 50Hz for higher powers.

APPLICATIONS

Designed for wall or duct installation, they are suitable for:

- Air renewal in buildings and industries.
- Smoke extraction (max. 45-50ºC).
- Maximum continuous working temperature: 50ºC.

UNDER REQUEST

- B form impeller (air flow from impeller to motor).
- 100% reversible impeller. 5% additional cost.
- ATEX classification for other areas.

CARACTERÍSTICAS CONSTRUCTIVAS

- Ventilador con envolvente tubular reforzada fabricada en chapa de acero laminado.
- Montaje modular del conjunto motor hélice que permite una total versatilidad en caso de cualquier cambio.
- Protegidos contra la corrosión mediante recubrimiento en polvo de resina de poliéster.
- Hélice en fundición de aluminio de ángulo variable en paro y en origen.
- Motor asíncrono normalizado ATEX, IP55. Certificación ATEX: II2G Ex d, Ex e / II3G Ex nA. Voltajes estándar 230/400V 50Hz para motores trifásicos hasta 4kW y 400/690V 50Hz para potencias superiores.

APLICACIONES

Diseñados para montaje en pared o en conducto, son indicados para:

- Renovación de aire en todo tipo de edificios e industrias.
- Extracción de humos (máximo 45-50ºC).
- Temperatura máxima de trabajo en continuo: 50ºC.

BAJO DEMANDA

- Hélice impelente (sentido de aire hélice-motor).
- Hélice reversible 100%.
- Clasificación ATEX para otras zonas.

ATEX OPTIONS UNDER REQUEST | **OPCIONES ATEX BAJO DEMANDA**

Three-phase MOTOR explosion-proof under the ATEX 2014/34/EU Directive for working temperatures from -20ºC to + 40ºC.
MOTORES trifásicos antiexplosivos bajo Directiva ATEX 2014/34/UE para temperaturas de trabajo de -20ºC a + 40ºC.

- ATEX Explosion-proof for GAS | ATEX Antideflagrantes para GAS
Ex II2G Ex d IIB T4 IP66
Ex II2G Ex d IIC T4 IP66 (OPTIONAL PTC PROBE | SONDA PTC OPCIONAL)
Ex II2G Ex d IIC T5 IP66
- ATEX Increased security for GAS | ATEX Seguridad aumentada para GAS:
Ex II2G Ex e T3 IP55
- ATEX Protection "n" for GAS | ATEX Protección "n" para GAS:
Ex II3G Ex nA IIC T4 Gc
- ATEX Protection "n" for GAS and NON-CONDUCTIVE DUST | ATEX Protección "n" para GAS y POLVO NO CONDUCTOR:
Ex II3GD Ex nA IIC T4 Gc Ex-tc IIIB T125º IP55 ZONA 22
- ATEX Explosion-proof for GAS and DUST | ATEX Antideflagrantes para GAS y POLVO:
Ex II2GD Ex d IIC T4 IP66
Ex II2GD Ex d IIC T5 IP66
-ATEX Increased security for DUST | ATEX Seguridad aumentada para POLVO:
Ex II3D Ex e Dc
- ATEX Protection by enclosure for DRIVER DUST | ATEX Protección por recinto para POLVO CONDUCTOR:
Ex II3D Ec-tc IIIC T125º Dc IP55 ZONA 22

To carry out the selection of an ATEX fan, please use the curves that you will find in the Fanware by Casals selection software. The electrical data of these ATEX models can be modified.
Para llevar a cabo la selección de un ventilador ATEX, por favor use las curvas que encontrará en el programa de selección Fanware by Casals. Los datos eléctricos de estos Modelos ATEX pueden verse modificados.

ACCESSORIES / accesorios



INT
Interruptor de corte
Safety switch

RP
Rejilla de protección
Protection guard



RP1
Rejilla de protección
Inlet protection guard



SIL-C
Silenciador circular conducto
Duct circular silencer



INT ATEX
Interruptor para funcionar en entonos ATEX
Switch for ATEX environments



JE 45
Junta elástica
Flexible joint



PO
Pie soporte para ventiladores tubulares
Long cased axial fans mounting support



BAD
Brida antivibratoria circular-circular
Coupling flange



SFC
Variador de velocidad frecuencial
Frecuency speed controller



AC
Brida conexión
Conection flange



BA-400
Brida antivibratoria 400ºC/2h
Flexible flange 400ºC/2H



PS
Pie soporte inclinable para HM
Tilt mounting support for HM

THREE PHASE RANGE / serie trifásica

2 POLE / 2 POLOS

Code	Model	R.P.M.	Rated I (A) 400V	Rated Power kW	Air flow m³/h	Sound dB (A)	Weight Kg	Connection diagram
2A0604018	HMX 40 T2 1,1kW	2830	2,6	1,1	7.850	64	22	1
2A0604519	HMX 45 T2 1,5kW	2850	3,95	1,5	9.750	69	23	1
2A0604527	HMX 45 T2 2,2kW	2840	5,4	2,2	12.160	69	24	1

4 POLE / 4 POLOS

Code	Model	R.P.M.	Rated I (A) 400V	Rated Power kW	Air flow m³/h	Sound dB (A)	Weight Kg	Connection diagram
2A0604041	HMX 40 T4 0,25kW	1400	0,84	0,25	4.660	48	25	1
2A0604542	HMX 45 T4 0,37kW	1410	1,2	0,37	6.600	49	21	1
2A0605043	HMX 50 T4 0,55kW	1430	1,75	0,55	8.750	59	26	1
2A0605643	HMX 56 T4 0,55kW	1430	1,75	0,55	8.680	67	29	1
2A0605644	HMX 56 T4 0,75kW	1410	2,1	0,75	10.810	56	30	1
2A0605645	HMX 56 T4 1,1kW	1420	3,3	1,1	12.520	57	34	1
2A0605646	HMX 56 T4 1,5kW	1415	3,8	1,5	14.600	60	36	1
2A0606344	HMX 63 T4 0,75kW	1410	2,1	0,75	12.020	67	39	1
2A0606345	HMX 63 T4 1,1kW	1420	3,3	1,1	14.740	56	43	1
2A0606346	HMX 63 T4 1,5kW	1415	3,8	1,5	16.610	62	45	1
2A0606354	HMX 63 T4 2,2kW	1440	5,8	2,2	18.630	58	56	1
2A0607145	HMX 71 T4 1,1kW	1420	3,3	1,1	16.800	70	47	1
2A0607146	HMX 71 T4 1,5kW	1415	3,8	1,5	19.960	62	50	1
2A0607154	HMX 71 T4 2,2kW	1440	5,8	2,2	23.200	69	65	1
2A0607156	HMX 71 T4 3kW	1420	6,8	3	25.160	62	67	1
2A0608056	HMX 80 T4 3kW	1420	6,8	3	31.090	72	73	1
2A0608059	HMX 80 T4 4kW	1450	9,1	4	34.000	67	78	1

6 POLE / 6 POLOS

Code	Model	R.P.M.	Rated I (A) 400V	Rated Power kW	Air flow m³/h	Sound dB (A)	Weight Kg	Connection diagram
2A0605069	HMX 50 T6 0,25kW	910	1	0,25	5.960	53	26	1
2A0605669	HMX 56 T6 0,25kW	910	1	0,25	7.700	58	26	1
2A0605670	HMX 56 T6 0,37kW	940	1,4	0,37	8.770	50	28	1
2A0606370	HMX 63 T6 0,37kW	940	1,4	0,37	10.760	55	37	1
2A0606371	HMX 63 T6 0,55kW	930	2	0,55	12.050	51	39	1
2A0607172	HMX 71 T6 0,75kW	930	2,2	0,75	16.250	53	50	1
2A0608072	HMX 80 T6 0,75kW	930	2,2	0,75	18.300	61	62	1
2A0608073	HMX 80 T6 1,1kW	910	3,2	1,1	20.550	63	64	1
2A0608074	HMX 80 T6 1,5kW	940	4	1,5	22.970	58	70	1
2A0608078	HMX 80 T6 2,2kW	930	5,2	2,2	25.190	57	75	1

DIMENSIONS / dimensiones

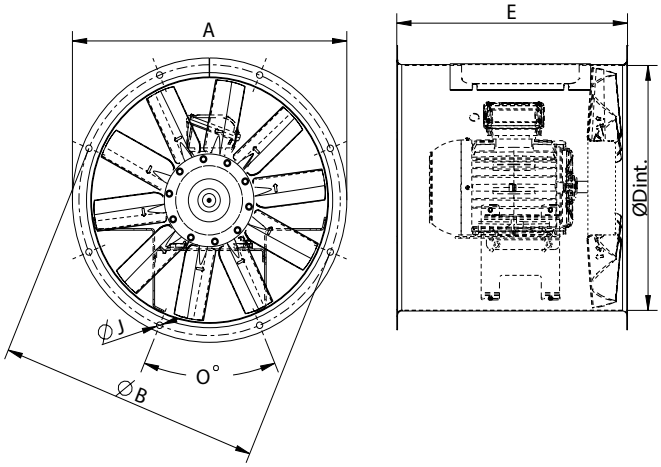

MODEL	Ø A	Ø B	Ø D	E	Ø I	O
HMX 40	472	450	403	440	10	8x45º
HMX 45	525	500	452	455	12	8x45º
HMX 50	600	560	504	440	12	12x30º
HMX 56	646	620	559	560	12	12x30º
HMX 63	725	690	633	550	12	12x30º
HMX 71	802	770	715	600	12	16x22,5º
HMX 80	892	860	801	600	12	16x22,5º

CONNECTION DIAGRAMS / esquema de conexiones

❶ THREE PHASE MOTORS 1 SPEED / motores trifásicos 1 velocidad

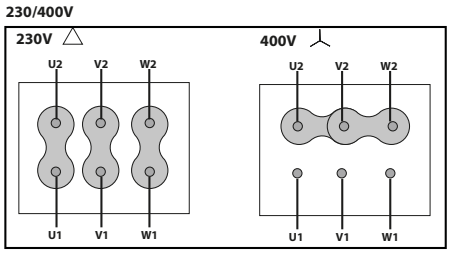

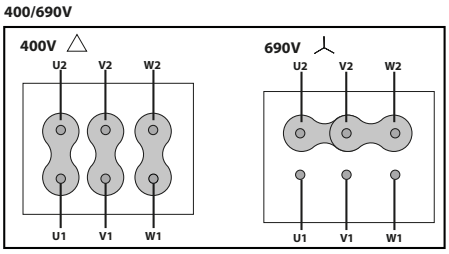

CONSULT / consultar - **HBX**

CHARACTERISTIC CURVES / curvas características pg.600

HHX

External motor,variable pitch blades, atex
Motor externo pala variable atex



+ info 60 Hz

exempt ErP

ATEX OPTIONS UNDER REQUEST | **OPCIONES ATEX BAJO DEMANDA**

Three-phase MOTOR explosion-proof under the ATEX 2014/34/EU Directive for working temperatures from -20ºC to + 40ºC.
MOTORES trifásicos antiexplosivos bajo Directiva ATEX 2014/34/UE para temperaturas de trabajo de -20ºC a + 40ºC.

- ATEX Explosion-proof for GAS | ATEX Antideflagrantes para GAS
Ex II2G Ex d IIB T4 IP66
Ex II2G Ex d IIC T4 IP66 (OPTIONAL PTC PROBE | SONDA PTC OPCIONAL)
Ex II2G Ex d IIC T5 IP66
- ATEX Increased security for GAS | ATEX Seguridad aumentada para GAS:
Ex II2G Ex e T3 IP55
- ATEX Protection "n" for GAS | ATEX Protección "n" para GAS:
Ex II3G Ex nA IIC T4 Gc
- ATEX Protection "n" for GAS and NON-CONDUCTIVE DUST |
ATEX Protección "n" para GAS y POLVO NO CONDUCTOR:
Ex II3GD Ex nA IIC T4 Gc Ex-tc IIIB T125º IP55 ZONA 22
- ATEX Explosion-proof for GAS and DUST | ATEX Antideflagrantes para GAS y POLVO:
Ex II2GD Ex d IIC T4 IP66
Ex II2GD Ex d IIC T5 IP66
-ATEX Increased security for DUST | ATEX Seguridad aumentada para POLVO:
Ex II3D Ex e Dc
- ATEX Protection by enclosure for DRIVER DUST | ATEX Protección por recinto para POLVO CONDUCTOR:
Ex II3D Ec-tc IIIC T125º Dc IP55 ZONA 22

To carry out the selection of an ATEX fan, please use the curves that you will find in the Fanware by Casals selection software. The electrical data of these ATEX models can be modified.
Para llevar a cabo la selección de un ventilador ATEX, por favor use las curvas que encontrará en el programa de selección Fanware by Casals. Los datos eléctricos de estos Modelos ATEX pueden verse modificados.

MANUFACTURING FEATURES

- Long cased fan.
- Transmission ball bearings set inside a sealed box manufactured in steel or cast aluminium. Ball bearings permanently greased.
- Cast aluminium impeller with variable pitch angle in origin.
- powder finishing coat.
- Standard asynchronous squirrel-cage motor with IP-55 protection and Class F insulation. Manufactured with standard voltages: 230V 50Hz in single phase motors and 230/400V 50Hz in three phase motors, up to 4kW and 400/690V 50Hz for higher powers. EEx_d II2G clasification.
- Inspection door located on the lower part of the housing.
- Atex zone 1,2,22 construction.

APPLICATIONS

Designed for inline installation, they are suitable for:
- Air renewal in buildings and industries.
- Extraction of hot air up to 110ºC.
- Maximum working temperature: carried air: 110ºC, ambient 60ºC.

UNDER REQUEST

- Supply impeller (air direction from impeller to motor).
- Reversible impeller.
- Polyamide impeller.
- Hot-dipped galvanised or stainless steel housing.

CARACTERÍSTICAS CONSTRUCTIVAS

- Ventilador envolvente tubular.
- Conjunto de rodamientos de la transmisión y poleas protegidos en alojamiento estanco construido en chapa de acero o fundición de aluminio. Rodamientos a bolas con engrase permanente.
- Hélice en fundición de aluminio de ángulo variable en origen.
- Protegidos contra la corrosión mediante recubrimiento en polvo de resina .
- Motor asíncrono atex normalizado de jaula de ardilla con protección IP-55 y aislamiento clase F. Voltajes Standard 230V 50Hz para motores monofásicos, 230/400V 50Hz para motores trifásicos hasta 4kW y 400/690V 50Hz para potencias superiores. Clasificación Eex_d II2G
- Trampilla de inspección situada en la parte inferior del envolvente.
- Construcción atex zona 1, 2, 22

APLICACIONES

Diseñados para instalación en conducto, son indicados para:
- Renovación de aire en todo tipo de edificios e industrias.
- Extracción aire caliente hasta 110ºC.
- Temperatura máxima de trabajo en continuo: aire transportado: 110ºC, ambiente: 60ºC.

BAJO DEMANDA

- Hélice impelente (sentido de aire hélice-motor).
- Hélice reversible.
- Hélice en poliamida.
- Envolvente en chapa galvanizada en caliente o acero inoxidable.

ACCESSORIES / accesorios



INT
Interruptor de corte
Safety switch



INT ATEX
Interruptor para funcionar en entonos ATEX
Switch for ATEX environments



SFC
Variador de velocidad frecuencial
Frecuency speed controller

RP
Rejilla de protección
Protection guard



PCP
Persiana de sobrepresión
Gravity shutter



AC
Brida conexión
Conection flange



PC2
Rejilla de sobrepresión antirretorno para fachada
Overpressure damper for facade



PO
Pie soporte para ventiladores tubulares
Long cased axial fans mounting support



BA-400
Brida antivibratoria 400ºC/2h
Flexible flange 400ºC/2H



SIL-C
Silenciador circular
Circular silencer

THREE PHASE RANGE / serie trifásica

2 POLE / 2 POLOS

Code	Model	R.P.M.	Rated I (A) 400V	Rated Power kW	Air flow m³/h	Sound dB (A)	Weight Kg	Connection diagram
264100106XD	HHX 35 T2 0,55kW	2800	1,45	0,55	4.100	64	22	1

4 POLE / 4 POLOS

Code	Model	R.P.M.	Rated I (A) 400V	Rated Power kW	Air flow m³/h	Sound dB (A)	Weight Kg	Connection diagram
264310106XD	HHX 35 T4 0,12kW	1400	0,71	0,12	3.150	48	20	1
264340120XD	HHX 45 T4 0,37kW	1400	1,2	0,37	6.290	49	36	1
264380106XD	HHX 56 T4 0,55kW	1400	1,75	0,55	8.680	56	36	1
264380120XD	HHX 56 T4 0,75kW	1390	2,1	0,75	10.940	56	36	1
264390106XD	HHX 56 T4 1,1kW	1400	3,3	1,1	12.040	56	39	1
264400106XD	HHX 63 T4 1,1kW	1400	3,3	1,1	14.010	56	59	1
264420106XD	HHX 71 T4 1,1kW	1400	3,3	1,1	15.970	70	74	1
264420120XD	HHX 71 T4 1,5kW	1400	3,8	1,5	18.980	62	77	1
264440106XD	HHX 90 T4 3kW	1430	6,8	3	29.940	77	113	1
264450106XD	HHX 90 T4 5,5kW	1440	11,5	5,5	32.510	78	132	1

DIMENSIONS / dimensiones

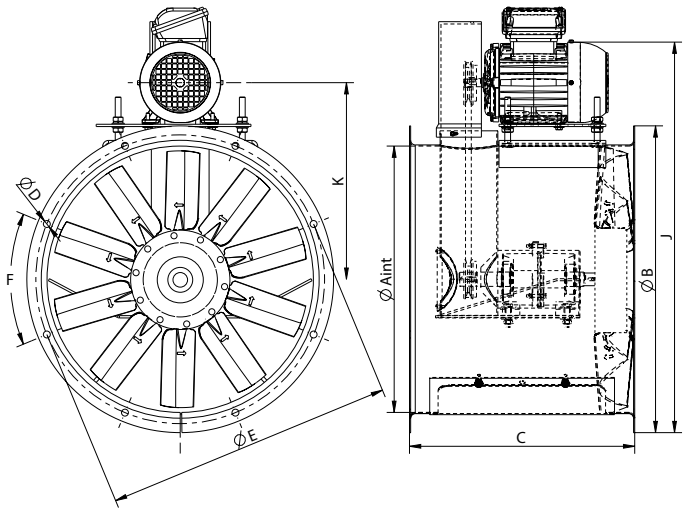

Model	A	B	C	D	E	F	J máx	k máx
HHX 35 T2 0,55kW	360	420	390	10	395	8x45º	540	254
HHX 35 T4 0,12kW	360	420	390	10	395	8x45º	540	254
HHX 45 T4 0,37kW	460	530	390	12	500	8x45º	720	355
HHX 56 T4 0,55kW	560	650	390	12	620	12x30º	858	406
HHX 56 T4 0,75kW	560	650	390	12	620	12x30º	858	406
HHX 56 T4 1,1kW	560	650	390	12	620	12x30º	858	406
HHX 63 T4 1,1kW	630	720	450	12	690	12x30º	950	430
HHX 71 T4 1,1kW	715	800	450	12	770	16x22,5º	975	478
HHX 71 T4 1,5kW	715	800	450	12	770	16x22,5º	975	478
HHX 90 T4 3kW	905	1002	550	12	970	16x22,5º	1320	652
HHX 90 T4 5,5kW	905	1002	550	12	970	16x22,5º	1320	652

CONNECTION DIAGRAMS / esquema de conexiones

1 THREE PHASE MOTORS 1 SPEED / motores trifásicos 1 velocidad

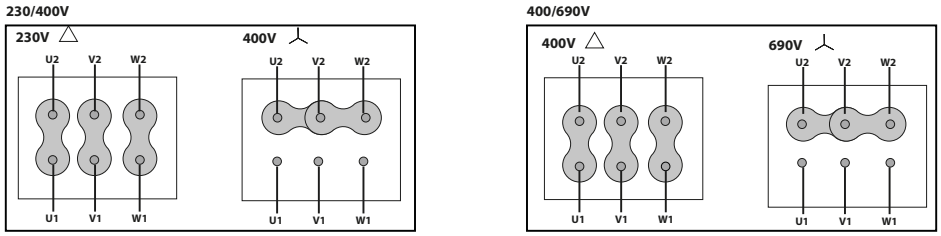

CHARACTERISTIC CURVES / curvas características

2 POLE / 2 polos

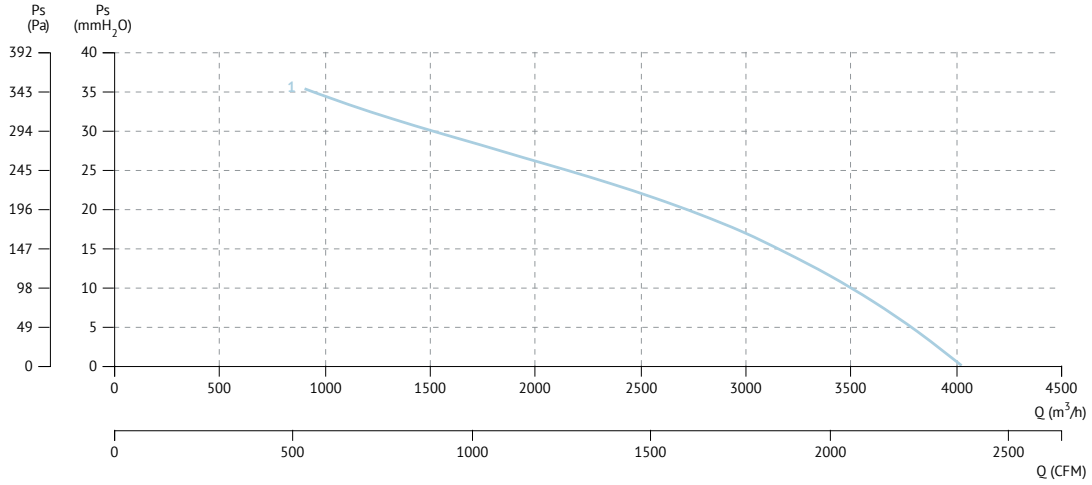

1 HHX 35 T2 0,55kW

4 POLE / 4 polos

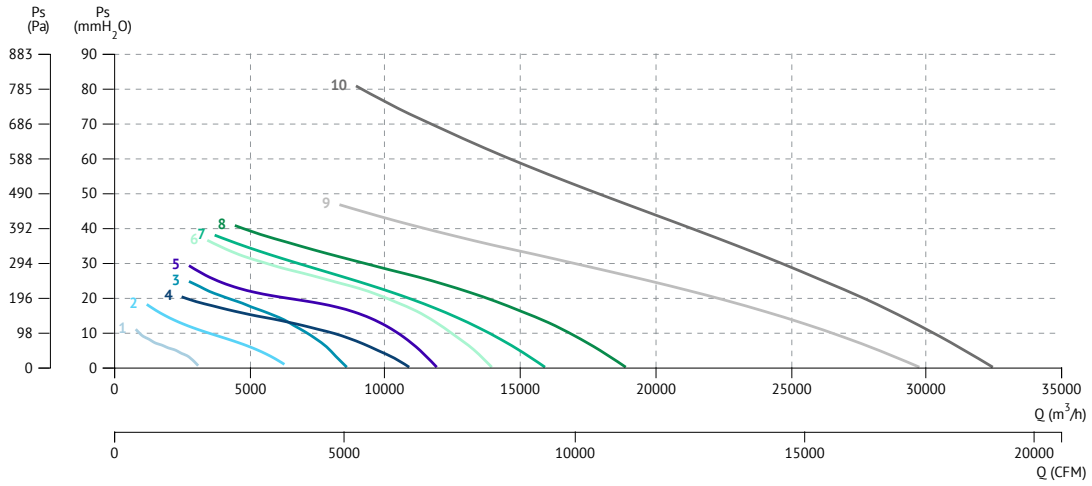

1 HHX 35 T4 0,12kW
2 HHX 45 T4 0,37kW
3 HHX 56 T4 0,55kW
4 HHX 56 T4 0,75kW
5 HHX 56 T4 1,1kW
6 HHX 63 T4 1,1kW
7 HHX 71 T4 1,1kW
8 HHX 71 T4 1,5kW
9 HHX 90 T4 3kW
10 HHX 90 T4 5,5kW

MAX

ATEX centrifugal medium pressure
Centrífugo media presión ATEX



exempt ErP
+ info 60 Hz

MANUFACTURING FEATURES
- Rolling steel sheet housing.
- Cast aluminium impeller.
- Protected against corrosion by powder coating of polyester resin.
- Standard asynchronous squirrel-cage motor with IP-55 protection and Class F insulation and ATEX certified: II2G Ex d, Ex e / II3G Ex nA. Standard voltages 230V 50Hz for single phase motors and 230/400V 50Hz in three phase motors.
- Default assembly orientation is LG270.

APPLICATIONS
Designed for inline installation, they are suitable for:
- Maximum working temperature: carried air -20ºC to 80ºC.

UNDER REQUEST
- Orientations: LG0, LG45, LG90, LG135, LG180, LG315.
- ATEX motor for different categories.

CARACTERÍSTICAS CONSTRUCTIVAS
- Carcasa fabricada en fundición de aluminio.
- Turbina fabricada en fundición de aluminio.
- Protegidos contra la corrosión mediante recubrimiento en polvo de resina de poliéster.
- Motor con rodamientos a bolas con protección IP-55, aislamiento clase F. Certificación ATEX: II2G Ex d, Ex e / II3G Ex nA. Voltajes estándar 230V 50Hz para monofásicos y 230/400V 50Hz para trifásicos.
- La orientación de montaje por defecto es LG270.

APLICACIONES
Diseñados para instalación en conducto, son indicados para:
- Temperatura máxima del aire de -20ºC a 80ºC.

BAJO DEMANDA
- Orientaciones: LG0, LG45, LG90, LG135, LG180, LG315.
- Motor ATEX para diferentes categorías.

ATEX OPTIONS UNDER REQUEST | **OPCIONES ATEX BAJO DEMANDA**

Three-phase MOTOR explosion-proof under the ATEX 2014/34/EU Directive for working temperatures from -20ºC to +40ºC.
MOTORES trifásicos antiexplosivos bajo Directiva ATEX 2014/34/UE para temperaturas de trabajo de -20ºC a +40ºC.

- ATEX Explosion-proof for GAS | ATEX Antideflagrantes para GAS
Ex II2G Ex d IIB T4 IP66
Ex II2G Ex d IIC T4 IP66 (OPTIONAL PTC PROBE | SONDA PTC OPCIONAL)
Ex II2G Ex d IIC T5 IP66
- ATEX Increased security for GAS | ATEX Seguridad aumentada para GAS:
Ex II2G Ex e T3 IP55
- ATEX Protection "n" for GAS | ATEX Protección "n" para GAS:
Ex II3G Ex nA IIC T4 Gc
- ATEX Protection "n" for GAS and NON-CONDUCTIVE DUST |
ATEX Protección "n" para GAS y POLVO NO CONDUCTOR:
Ex II3GD Ex nA IIC T4 Gc Ex-tc IIIB T125º IP55 ZONA 22
- ATEX Explosion-proof for GAS and DUST | ATEX Antideflagrantes para GAS y POLVO:
Ex II2GD Ex d IIC T4 IP66
Ex II2GD Ex d IIC T5 IP66
-ATEX Increased security for DUST | ATEX Seguridad aumentada para POLVO:
Ex II3D Ex e Dc
- ATEX Protection by enclosure for DRIVER DUST | ATEX Protección por recinto para POLVO CONDUCTOR:
Ex II3D Ec-tc IIIC T125º Dc IP55 ZONA 22

To carry out the selection of an ATEX fan, please use the curves that you will find in the Fanware by Casals selection software. The electrical data of these ATEX models can be modified.
Para llevar a cabo la selección de un ventilador ATEX, por favor use las curvas que encontrará en el programa de selección Fanware by Casals. Los datos eléctricos de estos Modelos ATEX pueden verse modificados.

ACCESSORIES / accesorios



INT
Interruptor de corte
Safety switch



RA
Rejilla de protección para la embocadura de aspiración
Inlet protection guard



BAD
Brida de acoplamiento circular-circular
Circular-Circular coupling flange



INT ATEX
Interruptor para funcionar en entonos ATEX
Switch for ATEX environments



JE 45
Junta elástica
Flexible joint



BA-400
Brida antivibratoria 400ºC/2h
Flexible flange 400ºC/2H



SFC
Variador de velocidad frecuencial
Frecuency speed controller



AC
Brida conexión
Conection flange

THREE PHASE RANGE / serie trifásica

2 POLE / 2 polos

Code	Model	R.P.M.	Rated I (A) 400 V	Rated Power kW	Air flow m³/h	Sound dB (A)	Weight Kg	Connect. diagram
300951500	MAX 26 T2 0,37kW	2850	1	0,37	750	63	13	1
300318200	MAX 27 T2 0,55kW	2840	1,45	0,55	860	66	14	1
300840800	MAX 28 T2 1,1kW	2830	2,6	1,1	1.450	68	20	1
300886500	MAX 31 T2 2,2kW	2840	5,4	2,2	2.170	72	30	1

DIMENSIONS / dimensiones

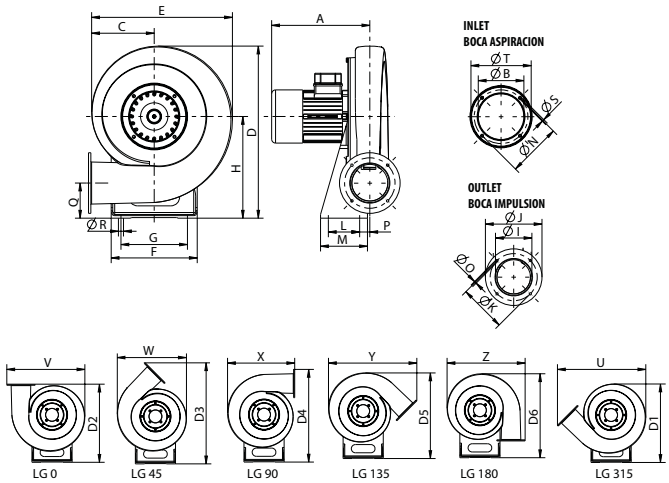

Model	A	Ø B	C	D	D1	D2	D3	D4	D5
MAX 26 T2 0,37kW	240	110	162	413	405	402	519	473	440
MAX 27 T2 0,55kW	250	125	168	440	431	428	552	505	470
MAX 28 T2 1,1kW	275	125	168	440	470	468	605	558	516
MAX 31 T2 2,2kW	320	160	193	530	518	513	668	620	568

Model	D6	E	F	G	H	Ø I	J	Ø K	L
MAX 26 T2 0,37kW	431	353	210	160	240	90	140	119	65
MAX 27 T2 0,55kW	460	368	220	170	260	100	155	129	80
MAX 28 T2 1,1kW	505	393	230	180	290	134,5	182	160	100
MAX 31 T2 2,2kW	555	428	240	190	323	145	200	175	120

Model	M	Ø N	Ø O	P	Q	Ø R	Ø S	Ø T	U
MAX 26 T2 0,37kW	105	132	6,2	18,5	77	13	M6	152	460
MAX 27 T2 0,55kW	120	147	6,2	26	90	13	M6	165	482
MAX 28 T2 1,1kW	140	162	10,2	20	113	13	M6	187	518
MAX 31 T2 2,2kW	160	180	10,2	18,5	122	13	M6	215	570

Model	V	W	X	Y	Z
MAX 26 T2 0,37kW	406	363	353	460	406
MAX 27 T2 0,55kW	425	381	168	482	425
MAX 28 T2 1,1kW	460	406	393	518	460
MAX 31 T2 2,2kW	510	445	428	570	510

CONNECTION DIAGRAMS / esquema de conexiones

1 THREE PHASE MOTORS 1 SPEED / motores trifásicos 1 velocidad

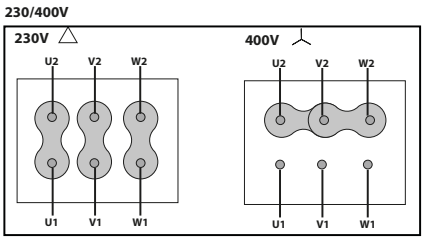

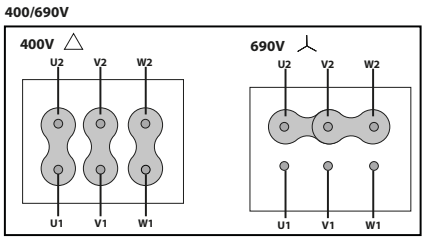

CHARACTERISTIC CURVES / curvas características

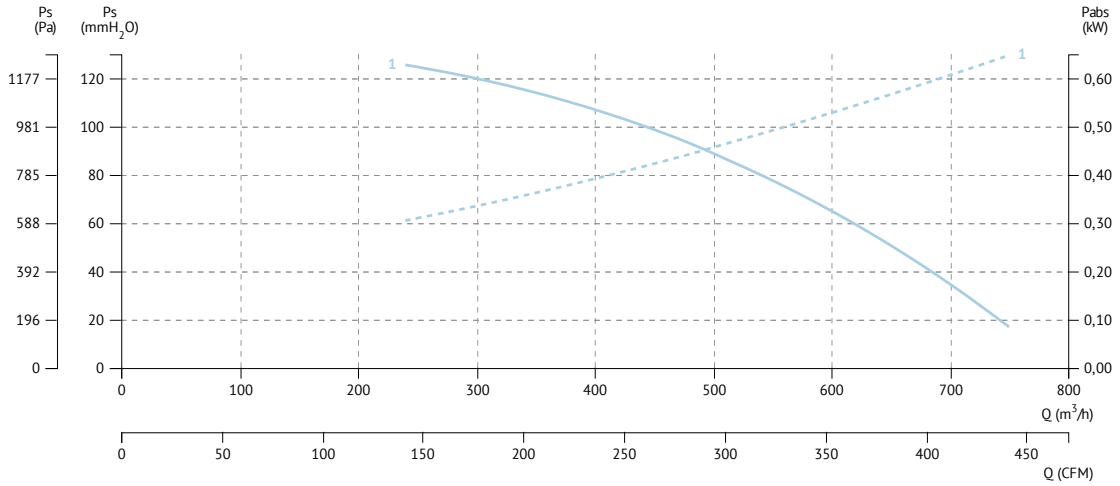

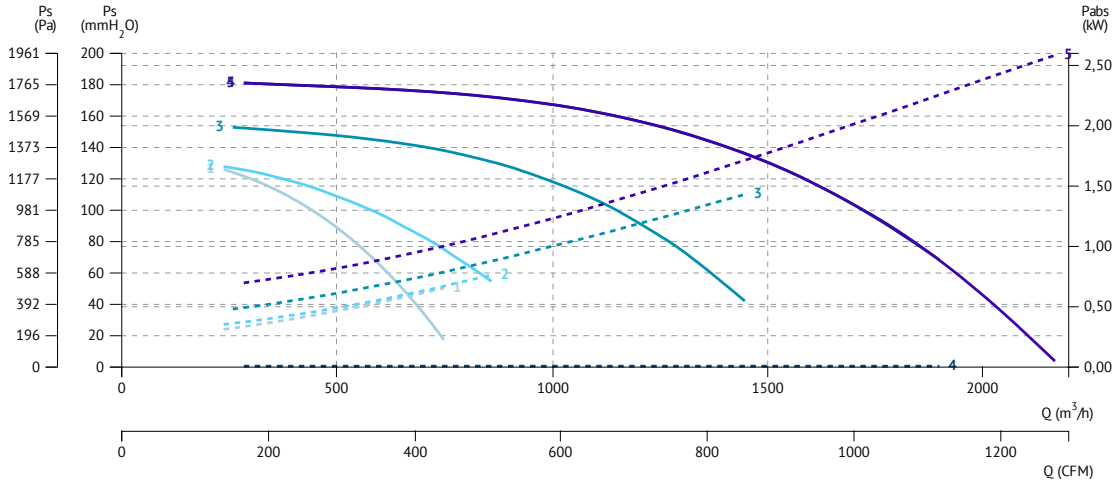

MBX

ATEX centrifugal medium pressure
Centrífugo media presión ATEX



MANUFACTURING FEATURES
- Rolling steel sheet housing.
- Completely joined or welded housing.
- Single inlet forward curved impeller made of aluminium sheet.
- Protected against corrosion by powder coating of polyester resin.
- Inlet sparkproof ring made of copper or aluminium.
- Standard asynchronous squirrel-cage motor with IP-55 protection and Class F insulation and ATEX certified: II2G Ex d, Ex e / II3G Ex nA. Standard voltages 230V 50Hz in single phase motors, 230/400V in three phase motors up to 4kW, and 400/690V 50Hz for higher powers.
- Standard orientation: LG270.

APPLICATIONS
Designed for inline installation, they are suitable for:
- Maximum air working temperature from -20ºC to 80ºC.

UNDER REQUEST
- ATEX motor executions.
- Orientation: RD0, RD45, RD90, RD135, RD180, RD225, RD270, RD315, LG0, LG45, LG90, LG135, LG180. LG225, LG315.

CARACTERÍSTICAS CONSTRUCTIVAS
- Carcasa fabricada en chapa de acero laminado.
- Carcasa totalmente soldada o engatillada.
- Turbina multipala de álabes curvados hacia adelante de simple aspiración fabricada en chapa de aluminio.
- Protegidos contra la corrosión mediante recubrimiento en polvo de resina de poliéster.
- Aro de aspiración antichispas en cobre o aluminio.
- Motor asíncrono normalizado de jaula de ardilla con rodamientos a bolas, con protección IP-55, aislamiento clase F. Certificación ATEX: II2G Ex d, Ex e / II3G Ex nA. Voltajes estándar 230V para motores monofásicos, 230/400V 50Hz para motores trifásicos hasta 4kW y 400/690V 50Hz para potencias superiores.
- Orientación estándar: LG270.

APLICACIONES
Diseñados para instalación en conducto, son indicados para:
- Temperatura máxima del aire de -20ºC a 80ºC.

BAJO DEMANDA
- Motor ATEX para diferentes categorías.
- Orientación: RD0, RD45, RD90, RD135, RD180, RD225, RD270, RD315, LG0, LG45, LG90, LG135, LG180. LG225, LG315.

ATEX OPTIONS UNDER REQUEST | **OPCIONES ATEX BAJO DEMANDA**

Three-phase MOTOR explosion-proof under the ATEX 2014/34/EU Directive for working temperatures from -20ºC to +40ºC.
MOTORES trifásicos antiexplosivos bajo Directiva ATEX 2014/34/UE para temperaturas de trabajo de -20ºC a +40ºC.
- ATEX Explosion-proof for GAS | ATEX Antideflagrantes para GAS
Ex II2G Ex d IIB T4 IP66
Ex II2G Ex d IIC T4 IP66 (OPTIONAL PTC PROBE | SONDA PTC OPCIONAL)
Ex II2G Ex d IIC T5 IP66
- ATEX Increased security for GAS | ATEX Seguridad aumentada para GAS:
Ex II2G Ex e T3 IP55
- ATEX Protection "n" for GAS | ATEX Protección "n" para GAS:
Ex II3G Ex nA IIC T4 Gc
- ATEX Protection "n" for GAS and NON-CONDUCTIVE DUST |
ATEX Protección "n" para GAS y POLVO NO CONDUCTOR:
Ex II3GD Ex nA IIC T4 Gc Ex-tc IIIB T125º IP55 ZONA 22
- ATEX Explosion-proof for GAS and DUST | ATEX Antideflagrantes para GAS y POLVO:
Ex II2GD Ex d IIC T4 IP66
Ex II2GD Ex d IIC T5 IP66
-ATEX Increased security for DUST | ATEX Seguridad aumentada para POLVO:
Ex II3D Ex e Dc
- ATEX Protection by enclosure for DRIVER DUST | ATEX Protección por recinto para POLVO CONDUCTOR:
Ex II3D Ex-tc IIIC T125º Dc IP55 ZONA 22

To carry out the selection of an ATEX fan, please use the curves that you will find in the Fanware by Casals selection software. The electrical data of these ATEX models can be modified.
Para llevar a cabo la selección de un ventilador ATEX, por favor use las curvas que encontrará en el programa de selección Fanware by Casals. Los datos eléctricos de estos Modelos ATEX pueden verse modificados.

ACCESSORIES / accesorios



INT
Interruptor de corte
Safety switch



INT ATEX
Interruptor para funcionar en entonos ATEX
Switch for ATEX environments



SFC
Variador de velocidad frecuencial
Frecuency speed controller



EI
Brida de conexión para boca de impulsión rectangular de ventiladores centrífugos
Connection to be fitted in the centrifugal fans outlet



JE 45
Junta elástica
Flexible joint



AC
Brida conexión
Conection flange



BAD
Brida de acoplamiento circular-circular
Circular-Circular coupling flange



BA-400
Brida antivibratoria 400ºC/2h
Flexible flange 400ºC/2H



RBS
Rejilla de protecció
Outlet protection guard



SIL-C
Silenciador circular
Circular silencer

SINGLE PHASE RANGE / serie monofásica

2 POLE / 2 polos

Code	Model	R.P.M.	Rated I (A) 230 V	Rated Power kW	Air flow m³/h	Sound dB (A) **	Weight Kg	Connect. diagram
253100103XD	MBX 14/5 M2 0,25kW	2800	1,87	0,25	840	58	7	1
253110103XD	MBX 16/6 M2 0,37kW	2800	2,61	0,37	1.080	60	9,5	1
253170103XD	MBX 18/7 M2 0,75kW	2800	4,93	0,75	1.470	63	15	1
253240103XD	MBX 20/6 M2 0,37kW	2800	2,61	0,37	785	61	14	1
253190103XD	MBX 20/8 M2 1,1kW	2820	6,71	1,1	1.960	65	19	1

4 POLE / 4 polos

Code	Model	R.P.M.	Rated I (A) 230 V	Rated Power kW	Air flow m³/h	Sound dB (A) **	Weight Kg	Connect. diagram
253080103XD	MBX 12/5 M4 0,08kW	1370	0,9	0,08	250	46	5	1
253090103XD	MBX 14/5 M4 0,08kW	1370	0,9	0,08	414	46	6	1
253150103XD	MBX 16/6 M4 0,08kW	1370	0,9	0,08	600	53	7,5	1

THREE PHASE RANGE / serie trifásica

2 POLE / 2 polos

Code	Model	R.P.M.	Rated I (A) 400 V	Rated Power kW	Air flow m³/h	Sound dB (A) **	Weight Kg	Connect. diagram
253100106XD	MBX 14/5 T2 0,25kW	2800	0,74	0,25	840	58	7	1
253110106XD	MBX 16/6 T2 0,37kW	2800	1,00	0,37	1.080	60	9,5	1
253170106XD	MBX 18/7 T2 0,75kW	2800	2,00	0,75	1.470	63	15	1
253240106XD	MBX 20/6 T2 0,37kW	2800	1,00	0,37	785	61	14	1
253190106XD	MBX 20/8 T2 1,1kW	2800	2,6	1,1	1.960	65	19	1
253210120XD	MBX 22/9 T2 1,1kW	2800	2,6	1,1	1.480	55	24	1
253200106XD	MBX 22/9 T2 2,2kW	2800	5,4	2,2	2.890	65	30	1
253280106XD	MBX 25/10 T2 2,2kW	2800	5,4	2,2	2.540	62	32	1
253290106XD	MBX 25/10 T2 3kW	2870	7,3	3	3.360	66	38	1
253360106XD	MBX 28/11 T2 4kW	2890	9,2	4	3.600	70	46	1

4 POLE / 4 polos

Code	Model	R.P.M.	Rated I (A) 400 V	Rated Power kW	Air flow m³/h	Sound dB (A) **	Weight Kg	Connect. diagram
253080106XD	MBX 12/5 T4 0,08kW	1400	0,45	0,08	250	46	5	1
253090106XD	MBX 14/5 T4 0,08kW	1400	0,45	0,08	414	46	6	1
253150106XD	MBX 16/6 T4 0,08kW	1400	0,45	0,08	600	53	7,5	1
253260106XD	MBX 22/9 T4 0,37kW	1400	1,2	0,37	1.830	59	21	1
253320106XD	MBX 25/10 T4 0,75kW	1390	2,1	0,75	2.830	59	26	1
253410106XD	MBX 28/11 T4 1,1kW	1400	3,3	1,1	3.580	65	32	1
253420106XD	MBX 31/12 T4 2,2kW	1430	5,8	2,2	5.400	63	54	1
253480106XD	MBX 35/14 T4 3kW	1430	6,8	3	5.870	65	63	1
253490106XD	MBX 35/14 T4 4kW	1440	9,1	4	8.020	64	69	1
253510121XD	MBX 40/16 T4 5,5kW	1440	11,5	5,5	8.340	68	101	1
253510106XD	MBX 40/16 T4 7,5kW	1440	15,6	7,5	10.570	72	110	1
253530120XD	MBX 45/18 T4 7,5kW	1440	15,6	7,5	9.160	75	119	1
253530121XD	MBX 45/18 T4 11kW	1460	20,9	11	12.500	76	190	1

6 POLE / 6 polos

Code	Model	R.P.M.	Rated I (A) 400 V	Rated Power kW	Air flow m³/h	Sound dB (A) **	Weight Kg	Connect. diagram
253500106XD	MBX 35/14 T6 1,1kW	910	4,00	1,1	5.200	58	53	1
253520106XD	MBX 40/16 T6 1,5kW	940	4,00	1,5	5.650	59	94	1
253540106XD	MBX 40/16 T6 2,2kW	940	5,2	2,2	7.530	59	94	1
253560106XD	MBX 45/18 T6 2,2kW	940	5,2	2,2	6.060	64	112	1

** Total sound pressure level at the point of maximum flow measured in dB(A) in the suction measured in free field at a distance of 6m from the source / Nivel de presión sonora total en el punto de caudal máximo medido en dB(A) en la aspiración, medido en campo libre a una distancia de 6m de la fuente

DIMENSIONS / dimensiones

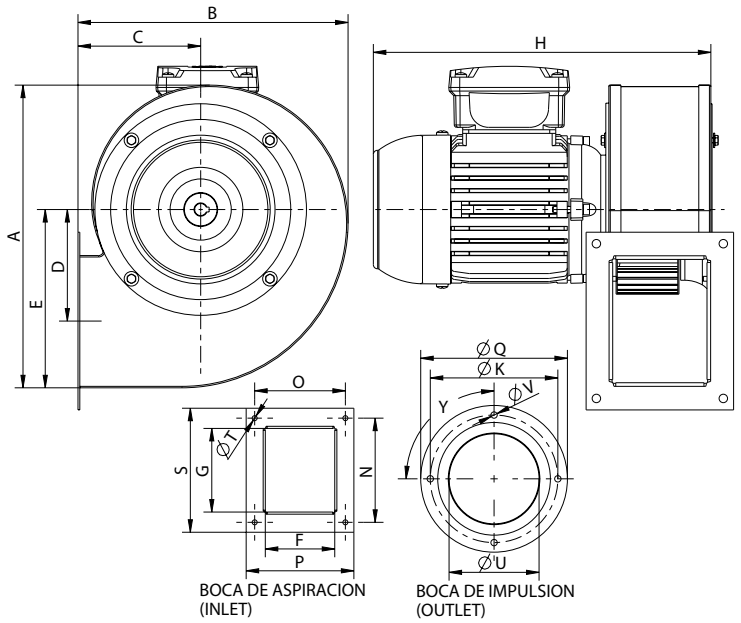

MODEL	A	B	C	D	E	F	G	H	K
MBX 12/5 M4/T4 0,08kW	205,5	188	87	71,5	117	72	85	251	135
MBX 14/5 M2/T2 0,25kW	250,5	224	102	93	147,5	82	106	278	162
MBX 14/5 M2/T2 0,25kW	250,5	224	102	93	147,5	82	106	278	162
MBX 16/6 M2/T2 0,37kW	295	266	119	108	171,5	100	120	325	180
MBX 16/6 M2/T2 0,37kW	295	266	119	108	171,5	100	120	325	180
MBX 18/7 M2/T2 0,75kW	350	305	130	133	205	115	140	358	214
MBX 20/6 M2/T2 0,37kW	347	302	132	150	202	105	100	329	230
MBX 20/8 M2/T2 1,1kW	374	320	138	139	221	130	160	372	230

MODEL	N	O	P	Q	S	ØT	Ø U	Ø V	Y
MBX 12/5 M4/T4 0,08kW	105	93	106	150	118	7	92,5	7	4x90º
MBX 14/5 M2/T2 0,25kW	128	105	123	175	147	7	115	7	4x90º
MBX 14/5 M2/T2 0,25kW	128	105	123	175	147	7	115	7	4x90º
MBX 16/6 M2/T2 0,37kW	147	128	152	207	172	7	127	9	4x90º
MBX 16/6 M2/T2 0,37kW	147	128	152	207	172	7	127	9	4x90º
MBX 18/7 M2/T2 0,75kW	169	146	169	237	192	8	143	9	4x90º
MBX 20/6 M2/T2 0,37kW	128	134	159	255	153	8	161	9	8x45º
MBX 20/8 M2/T2 1,1kW	189	160	184	255	213	8	161	9	8x45º

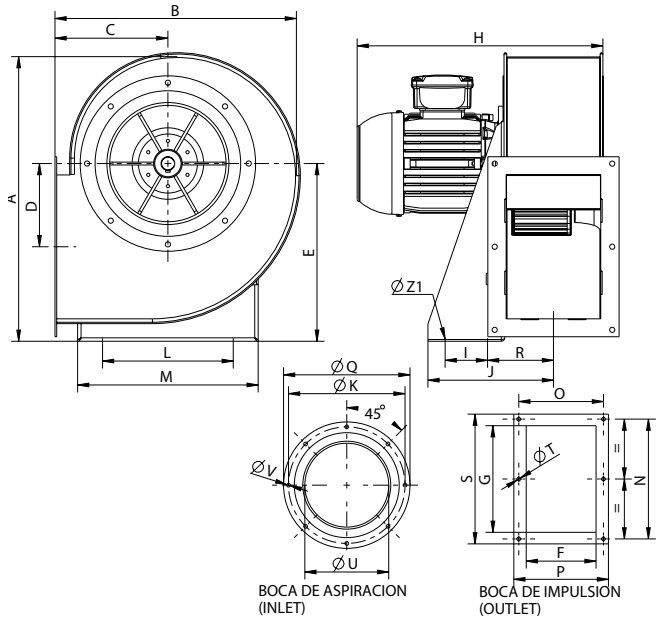

MODEL	A	B	C	D	E	F	G	H	I	J	K	L
MBX 22/9 T2 1,1kW	447	382	181	134	280	140	216	403	50	182.5	256	220
MBX 22/9 T2 2,2kW	447	382	181	134	280	140	216	439	50	182.5	256	220
MBX 22/9 T4 0,37kW	447	382	181	134	280	140	216	403	50	182.5	256	220
MBX 25/10 T2 2,2kW	496	420	197	142	310	165	254	463	74	202	282	228
MBX 25/10 T2 3kW	496	420	197	142	310	165	254	498	74	202	282	228
MBX 25/10 T4 0,75kW	496	420	197	142	310	165	254	427	74	202	282	228
MBX 28/11 T2 4kW	549	468	216	154	340	180	300	529,5	95	234.5	320	245
MBX 28/11 T4 1,1kW	549	468	216	154	340	180	300	453,5	95	234.5	320	245

MODEL	M	N	O	P	Q	R	S	ØT	Ø U	Ø V	Ø Z1
MBX 22/9 T2 1,1kW	290	256	180	204	280	102	282	9	180	9	11
MBX 22/9 T2 2,2kW	290	256	180	204	280	102	282	9	180	9	11
MBX 22/9 T4 0,37kW	290	256	180	204	280	102	282	9	180	9	11
MBX 25/10 T2 2,2kW	315	290	205	229	306	114,5	314	9	203	9	13
MBX 25/10 T2 3kW	315	290	205	229	306	114,5	314	9	203	9	13
MBX 25/10 T4 0,75kW	315	290	205	229	306	114,5	314	9	203	9	13
MBX 28/11 T2 4kW	350	340	220	244	348	110	364	9	228	9	13
MBX 28/11 T4 1,1kW	350	340	220	244	348	110	364	9	228	9	13

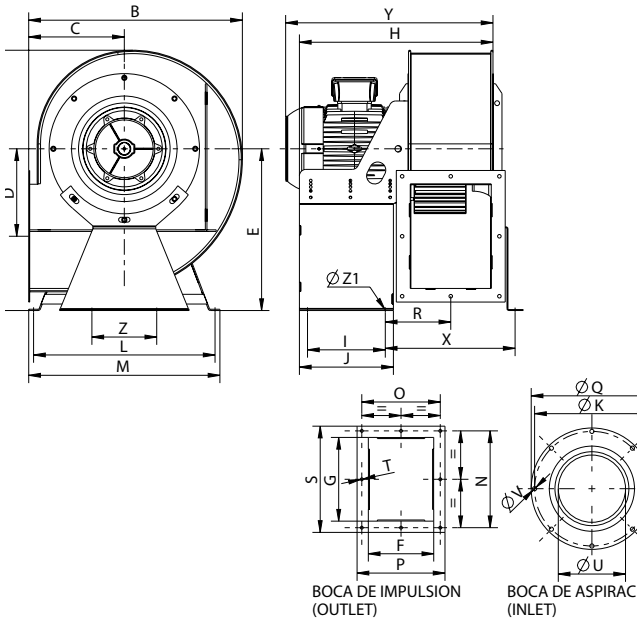

MODEL	A	B	C	D	E	F	G	H	I	J	K	L	M
MBX 31/12 T4 2,2kW	640	531	249	180	406	198	319	538	240	290	354,5	457	482
MBX 35/14 T4 3kW	715	587	270	242	451	224	280	564	240	290	394,5	449	474
MBX 35/14 T4 4kW	715	587	270	242	451	224	280	564	240	290	394,5	449	474
MBX 35/14 T6 1,1kW	715	587	270	242	451	224	280	564	240	290	394,5	449	474
MXB 40/16 T4 5,5kW	796	652	295	271	499	250	320	595	240	290	438	560	590
MBX 40/16 T4 7,5kW	796	652	295	271	499	250	320	595	240	290	438	560	590
MBX 40/16 T6 1,5kW	796	652	295	271	499	250	320	595	240	290	438	560	590
MBX 45/18 T4 7,5kW	887	730	329	305	553	280	360	791	250	300	485	602	632
MBX 45/18 T4 11kW	887	730	329	305	553	280	360	791	400	300	485	602	632
MBX 45/18 T6 2,2kW	887	730	329	305	553	280	360	791	250	300	485	602	632

MODEL	N	O	P	Q	R	S	ØT	Ø U	Ø V	X	Y	Z	Z1
MBX 31/12 T4 2,2kW	360	240	274	382	171	395	11	203	11	-	539,5	-	13
MBX 35/14 T4 3kW	318	266	300	422	184	356	11	228	11	-	565,75	-	13
MBX 35/14 T4 4kW	318	266	300	422	184	356	11	228	11	-	600	-	13
MBX 35/14 T6 1,1kW	318	266	300	422	184	356	11	228	11	-	540	-	13
MXB 40/16 T4 5,5kW	370	300	336	464	202	406	11	257	11	400	667,75	200	13
MBX 40/16 T4 7,5kW	370	300	336	464	202	406	11	257	11	400	707,75	200	13
MBX 40/16 T6 1,5kW	370	300	336	464	202	406	11	257	11	400	612,75	200	13
MBX 45/18 T4 7,5kW	404	328	356	515	207	436	11	289	11	415	726,75	200	13
MBX 45/18 T4 11kW	404	328	356	515	207	436	11	289	11	438	802,75	200	13
MBX 45/18 T6 2,2kW	404	328	356	515	207	436	11	289	11	415	631,75	200	13

CONNECTION DIAGRAMS / esquema de conexiones

1 THREE PHASE MOTORS 1 SPEED / motores trifásicos 1 velocidad

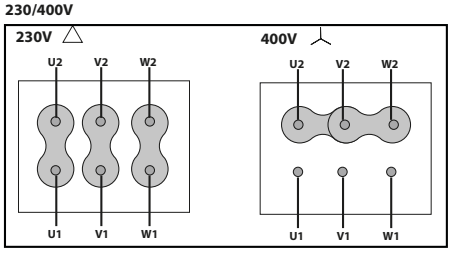

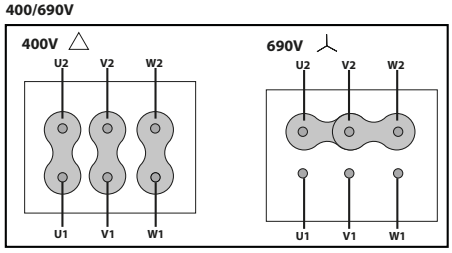

CHARACTERISTIC CURVES / curvas características

2 POLE / 2 polos

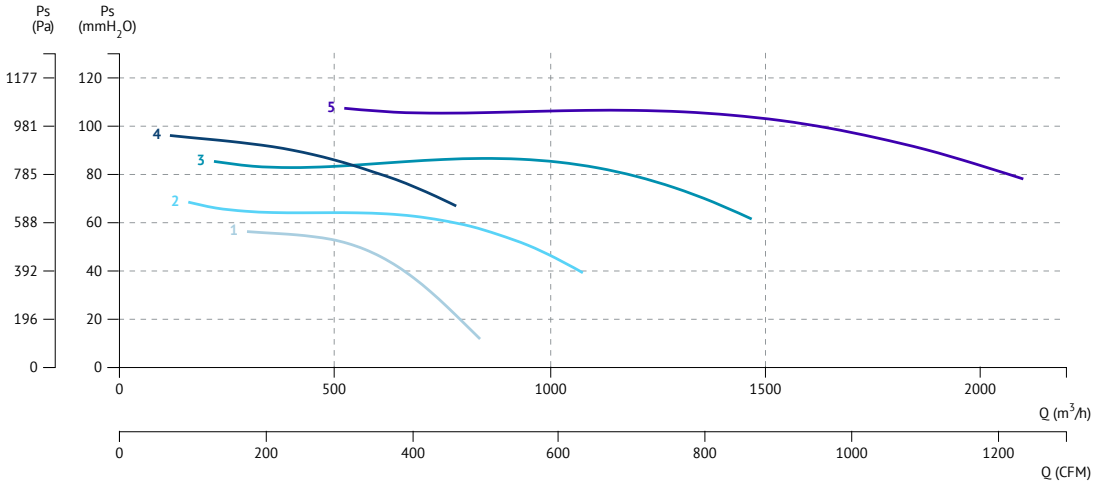

1 MBX 14/5 M2 0,25kW
2 MBX 16/6 M2 0,37kW
3 MBX 18/7 M2 0,75kW
4 MBX 20/6 M2 0,37kW
5 MBX 20/8 M2 1,1kW

4 POLE / 4 polos

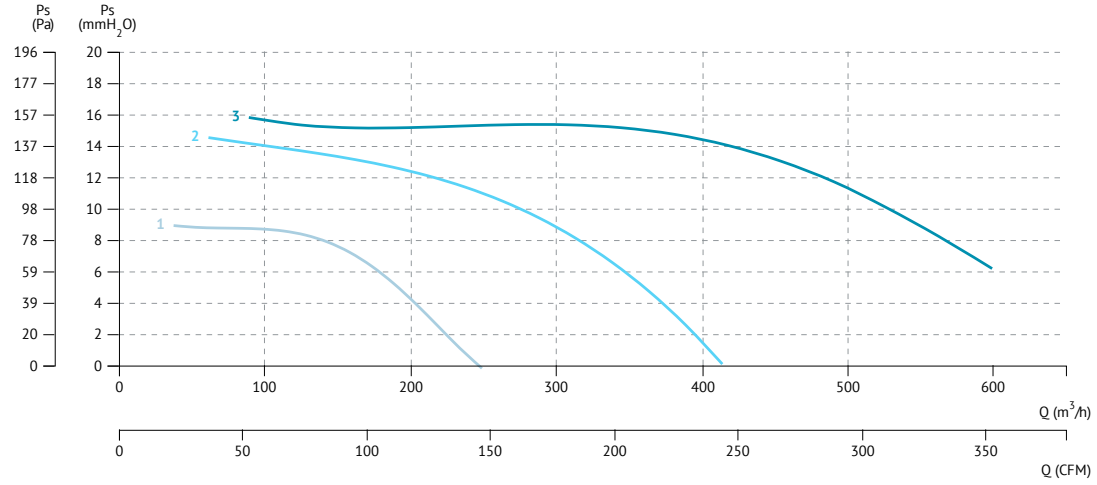

1 MBX 12/5 M4 0,08kW
2 MBX 14/5 M4 0,08kW
3 MBX 16/6 M4 0,08kW

2 POLE / 2 polos

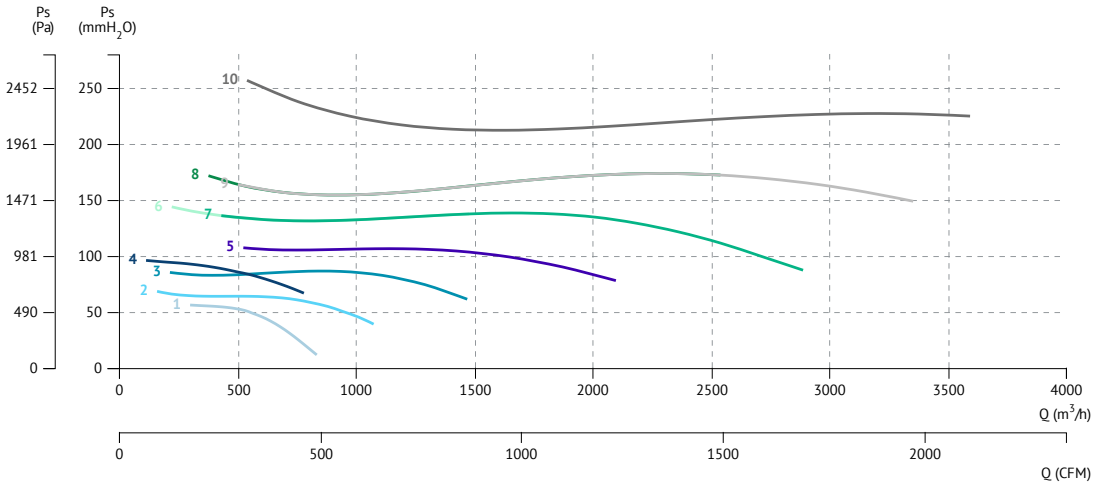

1 MBX 14/5 T2 0,25kW
2 MBX 16/6 T2 0,37kW
3 MBX 18/7 T2 0,75kW
4 MBX 20/6 T2 0,37kW
5 MBX 20/8 T2 1,1kW
6 MBX 22/9 T2 1,1kW
7 MBX 22/9 T2 2,2kW
8 MBX 25/10 T2 2,2kW
9 MBX 25/10 T2 3kW
10 MBX 28/11 T2 4kW

4 POLE / 4 polos

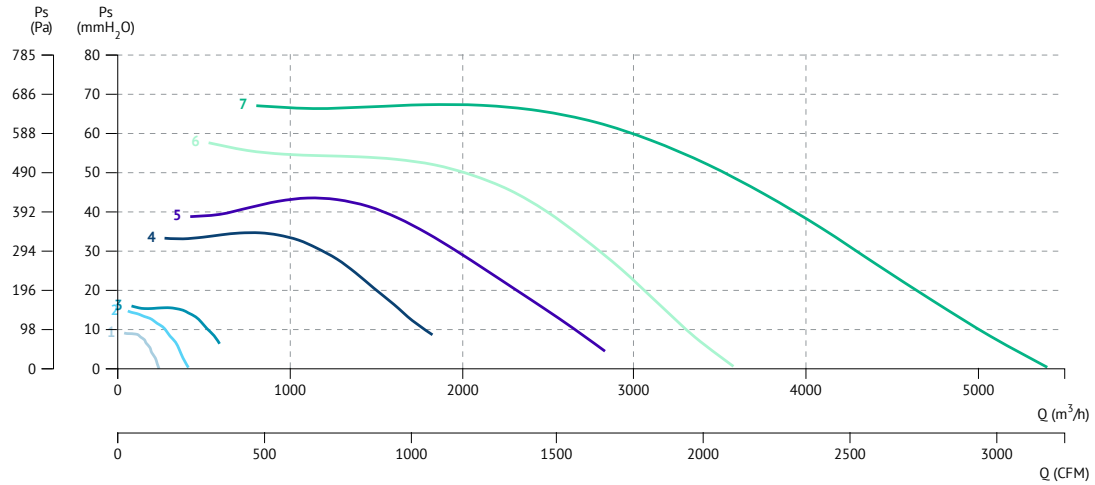

1 MBX 12/5 T4 0,08kW
2 MBX 14/5 T4 0,08kW
3 MBX 16/6 T4 0,08kW
4 MBX 22/9 T4 0,37kW
5 MBX 25/10 T4 0,75kW
6 MBX 28/11 T4 1,1kW
7 MBX 31/12 T4 2,2kW

4 POLE / 4 polos

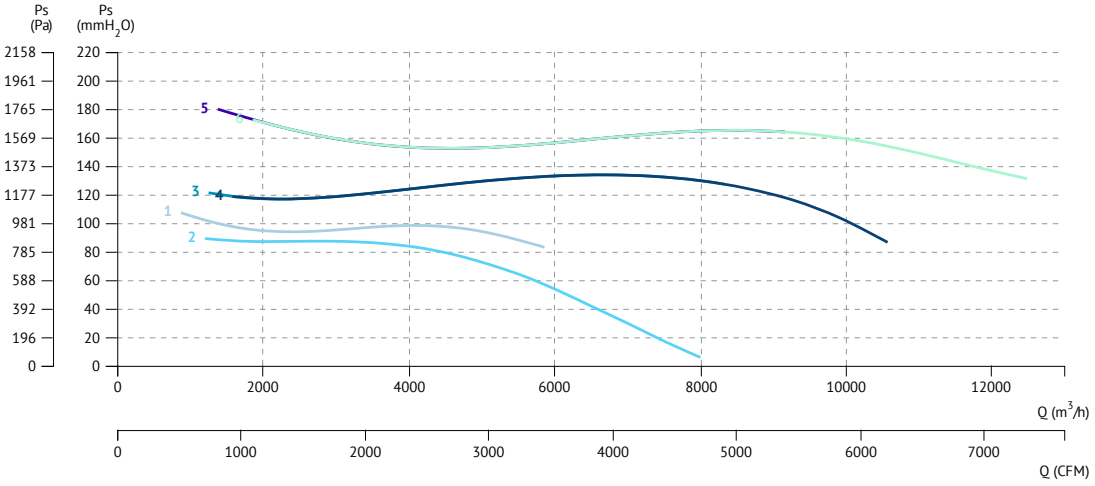

1 MBX 35/14 T4 3kW
2 MBX 35/14 T4 4kW
3 MBX 40/16 T4 5,5kW
4 MBX 40/16 T4 7,5kW
5 MBX 45/18 T4 7,5kW
6 MBX 45/18 T4 11kW

6 POLE / 6 polos

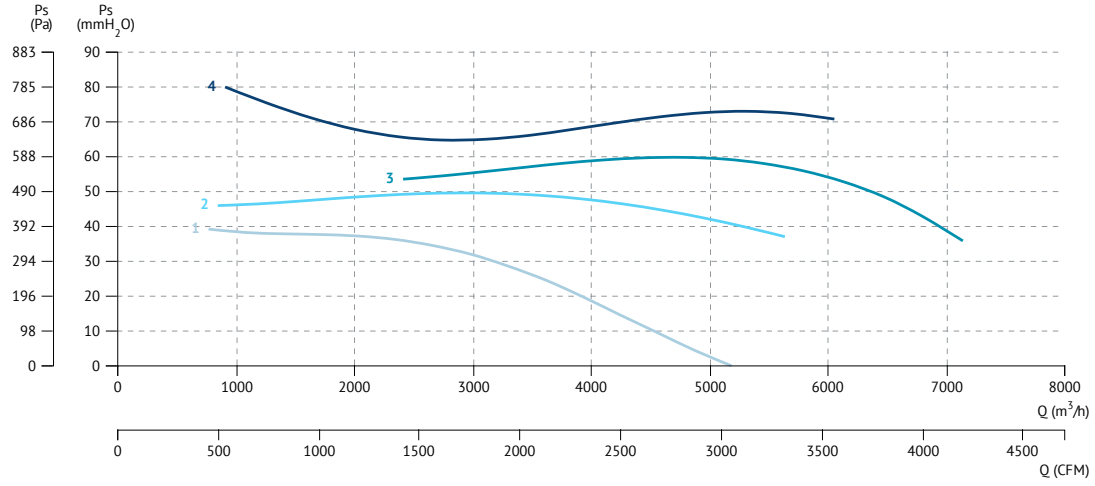

1 MBX 35/14 T6 1,1kW
2 MBX 40/16 T6 1,5kW
3 MBX 40/16 T6 2,2kW
4 MBX 45/18 T6 2,2kW

MBPX

ATEX centrifugal medium pressure with backward impeller, anticorrosion
Centrífugo media presión ATEX a reacción, anticorrosión



exempt ErP
+ info 60 Hz

MANUFACTURING FEATURES
- Antistatic PE-el antistatic housing.
- Backward curved impeller in PP plastic.
- Motor support made of rolled steel sheet protected against corrosion by powder coating of polyester resin.
- Stainless steel nuts and bolts.
- Standard asynchronous squirrel-cage ATEX motor, IP-55, class F insulation and ATEX certified: II2G Ex d, Ex e / II3G Ex nA. Standard voltages 230/400V 50Hz.
- Standard orientation: LG270.

APPLICATIONS
Designed for inline installation, they are suitable for:
- Air transport with corrosive components.
- Chemical and petrochemical industry.
- Laboratories and gas cabinets.
- Maximum temperature of transported air: if it is clean air 70ºC, other depends on the gas (see table in documentation).

UNDER REQUEST
- Stainless steel motor support.
- Motors with PTC/PTO temperature probes.
- Orientation: RD0, RD45, RD90, RD135, RD180, RD225, RD270, RD315, LG0, LG45, LG90, LG135, LG180. LG225, LG315.

CARACTERÍSTICAS CONSTRUCTIVAS
- Carcasa fabricada en PE-el antiestático.
- Turbina a reacción en plástico PP.
- Soporte motor fabricado en chapa de acero recubierto contra la corrosión en polvo de resina de poliéster.
- Tornillería en acero inoxidable.
- Motor asíncrono ATEX normalizado de jaula de ardilla con protección IP-55, aislamiento clase F y certificación ATEX Ex d: II 2G Ex d. Voltajes estándar 230/400V 50Hz.
- Orientación estándar: LG270.

APLICACIONES
Diseñados para instalación en conducto, son indicados para:
- Transporte de aire con componentes corrosivos.
- Industria química y petroquímica.
- Laboratorios y vitrinas de gases.
- Temperatura máxima del aire transportado: si es aire limpio a 70ºC, otros dependerá del gas (consulte la tabla en la documentación).

BAJO DEMANDA
- Pie soporte en acero inoxidable.
- Motores con sondas de temperatura PTC/PTO.
- Orientación: RD0, RD45, RD90, RD135, RD180, RD225, RD270, RD315, LG0, LG45, LG90, LG135, LG180. LG225, LG315.

ATEX OPTIONS UNDER REQUEST | **OPCIONES ATEX BAJO DEMANDA**

Three-phase MOTOR explosion-proof under the ATEX 2014/34/EU Directive for working temperatures from -20ºC to +40ºC.
MOTORES trifásicos antiexplosivos bajo Directiva ATEX 2014/34/UE para temperaturas de trabajo de -20ºC a +40ºC.

- ATEX Explosion-proof for GAS | ATEX Antideflagrantes para GAS
Ex II2G Ex d IIB T4 IP66
Ex II2G Ex d IIC T4 IP66 (OPTIONAL PTC PROBE | SONDA PTC OPCIONAL)
Ex II2G Ex d IIC T5 IP66
- ATEX Increased security for GAS | ATEX Seguridad aumentada para GAS:
Ex II2G Ex e T3 IP55
- ATEX Protection "n" for GAS | ATEX Protección "n" para GAS:
Ex II3G Ex nA IIC T4 Gc
- ATEX Protection "n" for GAS and NON-CONDUCTIVE DUST |
ATEX Protección "n" para GAS y POLVO NO CONDUCTOR:
Ex II3GD Ex nA IIC T4 Gc Ex-tc IIIB T125º IP55 ZONA 22
- ATEX Explosion-proof for GAS and DUST | ATEX Antideflagrantes para GAS y POLVO:
Ex II2GD Ex d IIC T4 IP66
Ex II2GD Ex d IIC T5 IP66
-ATEX Increased security for DUST | ATEX Seguridad aumentada para POLVO:
Ex II3D Ex e Dc
- ATEX Protection by enclosure for DRIVER DUST | ATEX Protección por recinto para POLVO CONDUCTOR:
Ex II3D Ex-tc IIIC T125º Dc IP55 ZONA 22

To carry out the selection of an ATEX fan, please use the curves that you will find in the Fanware by Casals selection software. The electrical data of these ATEX models can be modified.
Para llevar a cabo la selección de un ventilador ATEX, por favor use las curvas que encontrará en el programa de selección Fanware by Casals. Los datos eléctricos de estos Modelos ATEX pueden verse modificados.

ACCESSORIES / accesorios



INT ATEX
Interruptor para funcionar en entonos ATEX
Switch for ATEX environments



SIL-C
Silenciador circular
Circular silencer



SFC
Variador de velocidad frecuencial
Frecuency speed controller



BA-400
Brida antivibratoria 400ºC/2h
Flexible flange 400ºC/2H

THREE PHASE RANGE / serie trifásica

2 POLE / 2 polos

Code	Model	R.P.M	Rated I (A) 400V	Rated Power kW	Air flow m³/h	Sound dB (A)	Weight Kg	Connection diagram
503002040	MBPX 20 T2 0,18kW	2800	0,62	0,18	1.150	57	9	1
503002515	MBPX 25 T2 0,37kW	2800	1	0,37	2.150	65	13	1
503002817	MBPX 28 T2 0,75kW	2800	2	0,75	3.170	69	19	1
503003119	MBPX 31 T2 1,5kW	2800	3,95	1,5	4.700	71	26	1
503003527	MBPX 35 T2 2,2kW	2800	5,4	2,2	6.700	73	32	1

4 POLE / 4 polos

Code	Model	R.P.M	Rated I (A) 400V	Rated Power kW	Air flow m³/h	Sound dB (A)	Weight Kg	Connection diagram
503002039	MBPX 20 T4 0,12kW	1400	0,71	0,12	570	42	9	1
503002539	MBPX 25 T4 0,12kW	1400	0,71	0,12	1.090	49	10	1
503002840	MBPX 28 T4 0,18kW	1400	0,76	0,18	1.610	53	14	1
503003141	MBPX 31 T4 0,25kW	1400	0,84	0,25	2.390	55	19	1
503003542	MBPX 35 T4 0,37kW	1400	1,2	0,37	3.400	57	23	1
503004043	MBPX 40 T4 0,55kW	1400	1,75	0,55	4.850	62	33	1
503004545	MBPX 45 T4 1,1kW	1400	3,3	1,1	6.400	63	40	1

6 POLE / 6 polos

Code	Model	R.P.M	Rated I (A) 400V	Rated Power kW	Air flow m³/h	Sound dB (A)	Weight Kg	Connection diagram
503003168	MBPX 31 T6 0,18kW	900	0,61	0,18	1.570	45	19	1
503003568	MBPX 35 T6 0,18kW	900	0,61	0,18	2.230	47	23	1
503004069	MBPX 40 T6 0,25kW	900	1	0,25	3.180	52	30	1
503004570	MBPX 45 T6 0,37kW	900	1,4	0,37	4.190	52	37	1

DIMENSIONS / dimensiones

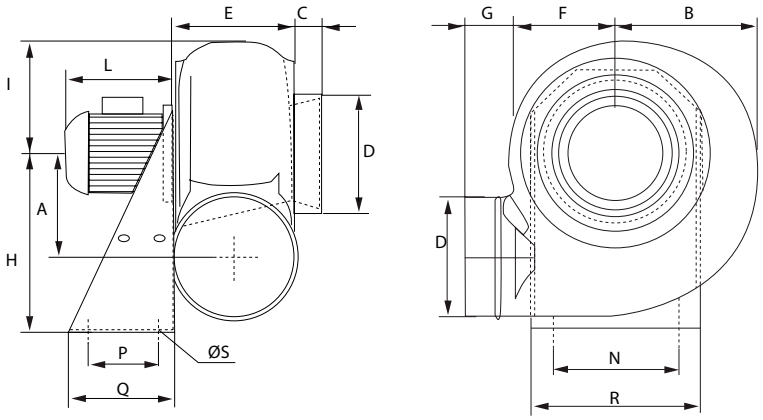

Model	A	B	C	D Ø	E	F	G	H	I	L	N	P	Q	R	S
MBPX 20 T2 0,18kW	140	180	35	160	160	138	55	250	150	195	200	100	140	235	11
MBPX 20 T4 0,12kW	140	180	35	160	160	138	55	250	150	190	200	100	140	235	11
MBPX 25 T2 0,37kW	173	228	35	200	185	170	55	310	190	220	255	100	140	290	11
MBPX 25 T4 0,12kW	173	228	35	200	185	170	55	310	190	190	255	100	140	290	11
MBPX 28 T2 0,75kW	208	255	40	225	195	190	70	350	210	240	280	120	190	316	11
MBPX 28 T4 0,18kW	208	255	40	225	195	190	70	350	210	190	280	120	190	316	11
MBPX 31 T2 1,5kW	240	280	40	250	200	210	70	410	230	290	320	150	230	355	11
MBPX 31 T4 0,25kW	240	280	40	250	200	210	70	410	230	220	320	150	230	355	11
MBPX 31 T6 0,18kW	240	280	40	250	200	210	70	410	230	210	320	150	230	355	11
MBPX 35 T2 2,2kW	260	312	40	280	237	230	50	445	270	290	355	150	230	390	11
MBPX 35 T4 0,37kW	260	312	40	280	237	230	50	445	270	220	355	150	230	390	11
MBPX 35 T6 0,18kW	260	312	40	280	237	230	50	445	270	210	355	150	230	390	11
MBPX 40 T4 0,55kW	290	356	40	315	252	264	55	495	295	240	325	170	250	365	11
MBPX 40 T6 0,25kW	290	356	40	315	252	264	55	495	295	220	325	170	250	365	11
MBPX 45 T4 1,1kW	324	400	40	355	287	395	55	550	330	290	370	170	250	410	11
MBPX 45 T6 0,37kW	324	400	40	355	287	295	55	550	330	240	370	170	250	410	11

CONNECTION DIAGRAMS / esquema de conexiones

❶ **THREE PHASE MOTORS 1 SPEED** / motores trifásicos 1 velocidad

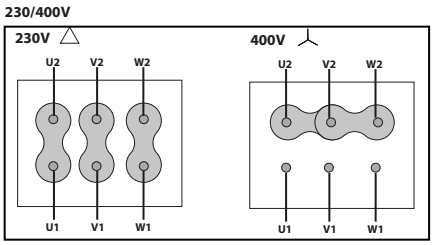

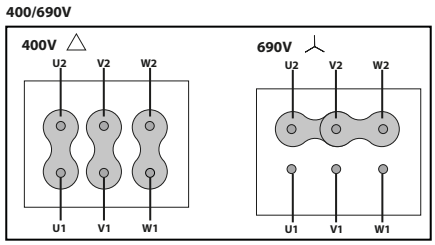

CHARACTERISTIC CURVES / curvas características

2 POLE / 2 polos

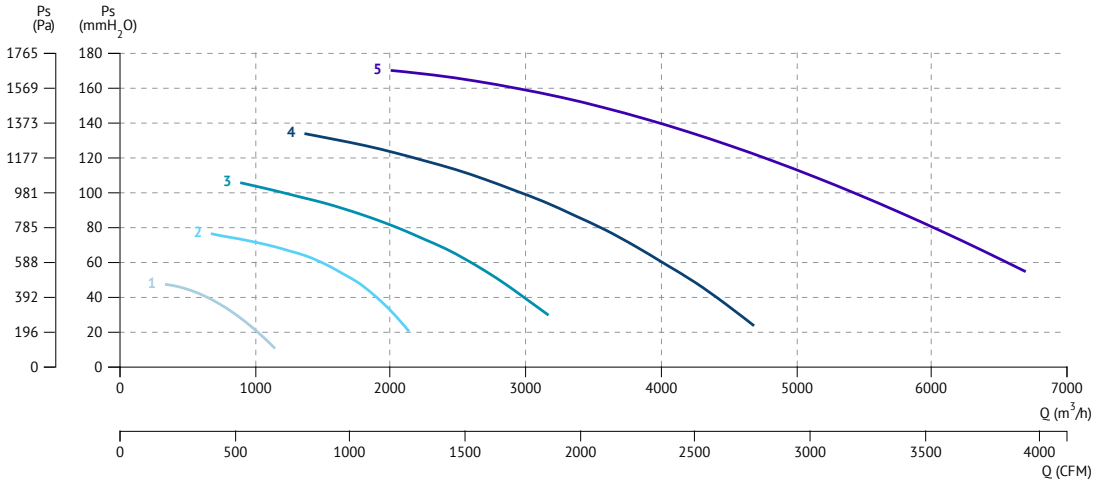

1 MBPX 20 T2 0,18kW
2 MBPX 25 T2 0,37kW
3 MBPX 28 T2 0,75kW
4 MBPX 31 T2 1,5kW
5 MBPX 35 T2 2,2kW

4 POLE / 4 polos

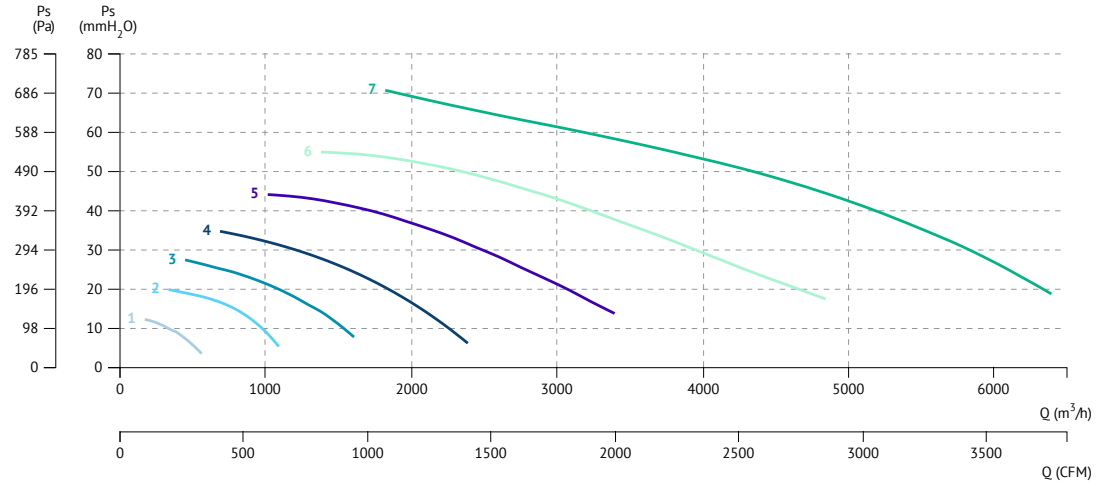

1 MBPX 20 T4 0,12kW
2 MBPX 25 T4 0,12kW
3 MBPX 28 T4 0,18kW
4 MBPX 31 T4 0,25kW
5 MBPX 35 T4 0,37kW
6 MBPX 40 T4 0,55kW
7 MBPX 45 T4 1,1kW

6 POLE / 6 polos

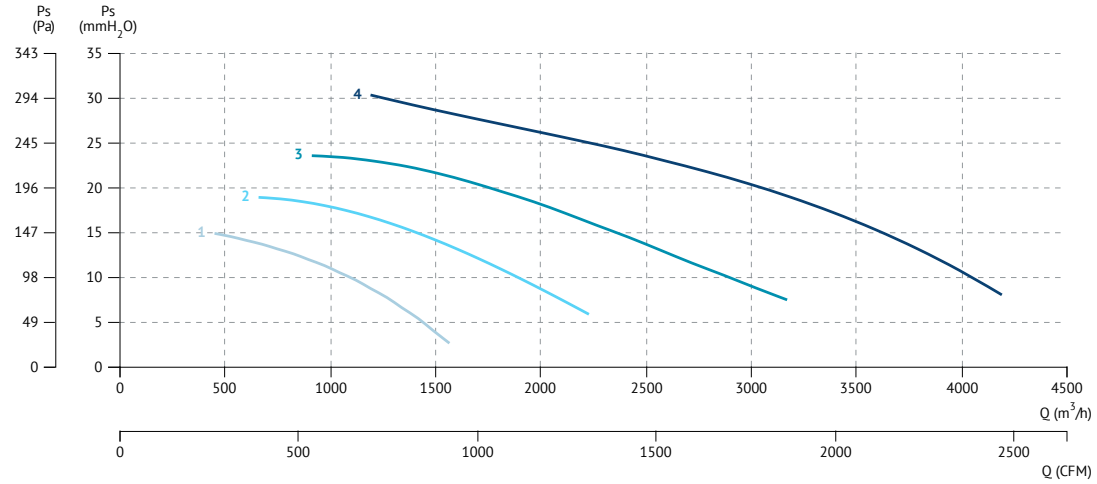

1 MBPX 31 T6 0,18kW
2 MBPX 35 T6 0,18kW
3 MBPX 40 T6 0,25kW
4 MBPX 45 T6 0,37kW

ACCESSORIES FOR MBPX | ACCESORIOS PARA MBPX



FJ Flexible joint/ Junta flexible

Code Código	Model Modelo	Appliaction Aplicable
FJ-160	FJ Ø160	MBP-MBPX 20
FJ-200	FJ Ø200	MBP-MBPX 25
FJ-225	FJ Ø225	MBP-MBPX 28
FJ-250	FJ Ø250	MBP-MBPX 31
FJ-280	FJ Ø280	MBP-MBPX 35
FJ-315	FJ Ø315	MBP-MBPX 40
FJ-355	FJ Ø355	MBP-MBPX 45



CSC Gravity shutter/ Compuerta sobrepresión circular

Code Código	Model Modelo	Appliaction Aplicable
CSC160	CSC Ø160	MBP-MBPX 20
CSC200	CSC Ø200	MBP-MBPX 25
CSC225	CSC Ø225	MBP-MBPX 28
CSC250	CSC Ø250	MBP-MBPX 31
CSC280	CSC Ø280	MBP-MBPX 35
CSC315	CSC Ø315	MBP-MBPX 40
CSC355	CSC Ø355	MBP-MBPX 45



PC Housing protection/ Protección de carcasa

Code Código	Model Modelo	Appliaction Aplicable
PC20	PC 20	MBP-MBPX 20
PC25	PC 25	MBP-MBPX 25
PC28	PC 28	MBP-MBPX 28
PC31	PC 31	MBP-MBPX 31
PC35	PC 35	MBP-MBPX 35
PC40	PC 40	MBP-MBPX 40
PC45	PC 45	MBP-MBPX 45



AV Anti-vibration mounts kit/ Kit soporte antivibración

Code Código	Model Modelo	Appliaction Aplicable
AV-1	AV 1	MBP-MBPX 20, 25, 28
AV-2	AV 2	MBP-MBPX 31, 35, 40, 45



RPI Stainless protection grid/ Rejilla de protección inoxidable

Code Código	Model Modelo	Appliaction Aplicable
RPI160	RPI Ø160	MBP-MBPX 20
RPI200	RPI Ø200	MBP-MBPX 25
RPI225	RPI Ø225	MBP-MBPX 28
RPI250	RPI Ø250	MBP-MBPX 31
RPI280	RPI Ø280	MBP-MBPX 35
RPI315	RPI Ø315	MBP-MBPX 40
RPI355	RPI Ø355	MBP-MBPX 45



DG Diffusor with grid/ Difusor con rejilla

Code Código	Model Modelo	Appliaction Aplicable
DG160	DG Ø160	MBP-MBPX 20
DG200	DG Ø200	MBP-MBPX 25
DG225	DG Ø225	MBP-MBPX 28
DG250	DG Ø250	MBP-MBPX 31
DG280	DG Ø280	MBP-MBPX 35
DG315	DG Ø315	MBP-MBPX 40
DG355	DG Ø355	MBP-MBPX 45



AD djustable damper/ Compuerta ajustable

Code Código	Model Modelo	Appliaction Aplicable
AD-160	AD Ø160	MBP-MBPX 20
AD-200	AD Ø200	MBP-MBPX 25
AD-225	AD Ø225	MBP-MBPX 28
AD-250	AD Ø250	MBP-MBPX 31
AD-280	AD Ø280	MBP-MBPX 35
AD-315	AD Ø315	MBP-MBPX 40
AD-355	AD Ø355	MBP-MBPX 45



PCM Motor protection cover/ Tapa protección motor

Code Código	Model Modelo	Appliaction Aplicable
PCM1	PCM 1	MBP-MBPX 20, 25, 28
PCM2	PCM 2	MBP-MBPX 31, 35, 40
PCM3	PCM 3	MBP-MBPX 45



PD Drain plug/ Tapón de drenaje

Code Código	Model Modelo	Appliaction Aplicable
PD1	PD 1	MBP-MBPX 20, 25, 28, 31, 35, 40, 45



WS Wall bracket/ Soporte para pared

Code Código	Model Modelo	Appliaction Aplicable
WS1	WS 1	MBP-MBPX 20,25,28,31,35,40,45

MBPCX

ATEX centrifugal medium pressure fan with forward impeller, anticorrosion
Centrífugo media presión ATEX a acción, anticorrosión

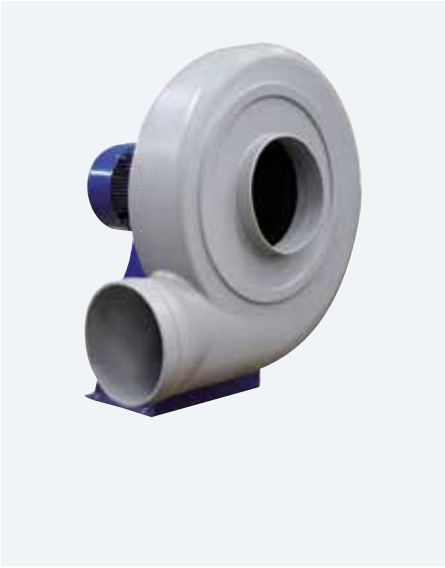

exempt ErP
+ info 60 Hz

MANUFACTURING FEATURES

- Antistatic PE-el housing.
- Forward curved impeller in PP plastic.
- Motor support made of rolled steel sheet protected against corrosion by powder coating of polyester resin.
- Stainless steel nuts and bolts.
- Standard asynchronous squirrel-cage ATEX motor, IP-55, class F insulation and ATEX certified: II2G Ex d, Ex e / II3G Ex nA. Standard voltages 230/400V 50Hz.
- Standard orientation: LG270.

APPLICATIONS

Designed for inline installation, they are suitable for:

- Air transport with corrosive components.
- Chemical and petrochemical industry.
- Laboratories and gas cabinets.
- Maximum temperature of transported air: if it is clean air 70ºC, other depends on the gas (see table in documentation).

UNDER REQUEST

- Stainless steel motor support.
- Motors with PTC/PTO temperature probes.
- Orientation: RD0, RD45, RD90, RD135, RD180, RD225, RD270, RD315, LG0, LG45, LG90, LG135, LG180. LG225, LG315.

CARACTERÍSTICAS CONSTRUCTIVAS

- Carcasa fabricada en PE-el antiestático.
- Turbina a acción en plástico PP.
- Soporte motor fabricado en chapa de acero recubierto contra la corrosión en polvo de resina de poliéster..
- Tornillería en acero inoxidable.
- Motor asíncrono ATEX normalizado de jaula de ardilla con protección IP-55 y aislamiento clase F para ATEX certified: II2G Ex d, Ex e / II3G Ex nA. Voltajes estándar 230/400V 50Hz.
- Orientación estándar: LG270.

APLICACIONES

Diseñados para instalación en conducto, son indicados para:

- Transporte de aire con componentes corrosivos.
- Industria química y petroquímica.
- Laboratorios y vitrinas de gases.
- Temperatura máxima del aire transportado: si es aire limpio a 70ºC, otros dependerá del gas (consulte la tabla en la documentación).

BAJO DEMANDA

- Pie soporte en acero inoxidable.
- Motores con sondas de temperatura PTC/PTO.
- Orientación: RD0, RD45, RD90, RD135, RD180, RD225, RD270, RD315, LG0, LG45, LG90, LG135, LG180. LG225, LG315.

ATEX OPTIONS UNDER REQUEST | **OPCIONES ATEX BAJO DEMANDA**

Three-phase MOTOR explosion-proof under the ATEX 2014/34/EU Directive for working temperatures from -20ºC to +40ºC.
MOTORES trifásicos antiexplosivos bajo Directiva ATEX 2014/34/UE para temperaturas de trabajo de -20ºC a +40ºC.

- ATEX Explosion-proof for GAS | ATEX Antideflagrantes para GAS
  - II2G Ex d IIB T4 IP66
  - II2G Ex d IIC T4 IP66 (OPTIONAL PTC PROBE | SONDA PTC OPCIONAL)
  - II2G Ex d IIC T5 IP66
- ATEX Increased security for GAS | ATEX Seguridad aumentada para GAS:
  - II2G Ex e T3 IP55
- ATEX Protection "n" for GAS | ATEX Protección "n" para GAS:
  - II3G Ex nA IIC T4 Gc
- ATEX Protection "n" for GAS and NON-CONDUCTIVE DUST | ATEX Protección "n" para GAS y POLVO NO CONDUCTOR:
  - II3GD Ex nA IIC T4 Gc Ex-tc IIIB T125º IP55 ZONA 22
- ATEX Explosion-proof for GAS and DUST | ATEX Antideflagrantes para GAS y POLVO:
  - II2GD Ex d IIC T4 IP66
  - II2GD Ex d IIC T5 IP66
- ATEX Increased security for DUST | ATEX Seguridad aumentada para POLVO:
  - II3D Ex e Dc
- ATEX Protection by enclosure for DRIVER DUST | ATEX Protección por recinto para POLVO CONDUCTOR:
  - II3D Ec-tc IIIC T125º Dc IP55 ZONA 22

To carry out the selection of an ATEX fan, please use the curves that you will find in the Fanware by Casals selection software. The electrical data of these ATEX models can be modified.
Para llevar a cabo la selección de un ventilador ATEX, por favor use las curvas que encontrará en el programa de selección Fanware by Casals. Los datos eléctricos de estos Modelos ATEX pueden verse modificados.

ACCESSORIES / accesorios



INT ATEX
Interruptor para funcionar en entonos ATEX
Switch for ATEX environments



SFC
Variador de velocidad frecuencial
Frecuency speed controller



BA-400
Brida antivibratoria 400ºC/2h
Flexible flange 400ºC/2H

THREE PHASE RANGE / serie trifásica

2 POLE / 2 polos

Code	Model	R.P.M	Rated I (A) 400V	Rated Power kW	Air flow m³/h	Sound dB (A)	Weight Kg	Connection diagram
503102014	MBPCX 20 T2 0,25kW	2850	0,74	0,25	800	68	17	1
503102517	MBPCX 25 T2 0,75kW	2850	2	0,75	1.500	73	24	1
503102818	MBPCX 28 T2 1,1kW	2850	2,6	1,1	2.100	78	33	1
503103119	MBPCX 31 T2 1,5kW	2850	3,95	1,5	2.510	82	45	1
503103527	MBPCX 35 T2 2,2kW	2850	5,4	2,2	2.710	81	82	1

4 POLE / 4 polos

Code	Model	R.P.M	Rated I (A) 400V	Rated Power kW	Air flow m³/h	Sound dB (A)	Weight Kg	Connection diagram
503102039	MBPCX 20 T4 0,12kW	1370	0,71	0,12	440	52	17	1
503102540	MBPCX 25 T4 0,18kW	1370	0,76	0,18	780	57	18	1
503102840	MBPCX 28 T4 0,18kW	1370	0,76	0,18	1.100	62	23	1
503103141	MBPCX 31 T4 0,25kW	1400	0,84	0,25	1.400	67	30	1
503103542	MBPCX 35 T4 0,37kW	1450	1,2	0,37	2.110	65	53	1
503104044	MBPCX 40 T4 0,75kW	1410	2,1	0,75	2.710	69	47	1
503104545	MBPCX 45 T4 1,5kW	1450	3,8	1,5	3.650	71	85	1
503105054	MBPCX 50 T4 2,2kW	1450	5,8	2,2	5.440	75	140	1

6 POLE / 6 polos

Code	Model	R.P.M	Rated I (A) 400V	Rated Power kW	Air flow m³/h	Sound dB (A)	Weight Kg	Connection diagram
503103167	MBPCX 31 T6 0,12kW	930	0,55	0,12	920	56	30	1
503104069	MBPCX 40 T6 0,25kW	920	1	0,25	1.930	58	41	1
503105072	MBPCX 50 T6 0,75kW	900	2,2	0,75	4.090	63	125	1
503105678	MBPCX 56 T6 2,2kW	900	5,2	2,2	8.100	66	130	1

DIMENSIONS / dimensiones

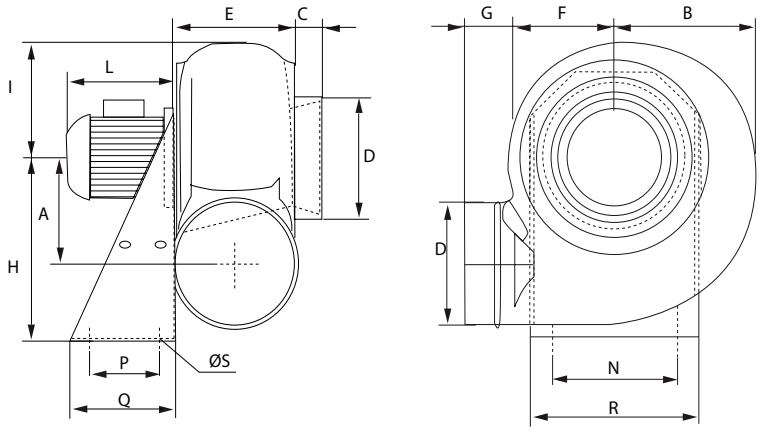

Model	A	B	C	Ø D	E	F	G	H	I	L	N	P	Q	R	Ø S
MBPCX 20 T2 0,25kW	142	187	40	125	120	150	60	250	165	195	200	100	140	235	11
MBPCX 20 T4 0,12kW	142	187	40	125	120	150	60	250	165	190	200	100	140	235	11
MBPCX 25 T2 0,75kW	183	228	40	160	153	188	60	310	210	220	255	100	140	290	11
MBPCX 25 T4 0,18kW	183	228	40	160	153	188	60	310	210	190	255	100	140	290	11
MBPCX 28 T2 1,1kW	208	274	40	180	160	204	60	350	230	190	277	120	190	316	11
MBPCX 28 T4 0,18kW	208	274	40	180	160	204	60	350	230	240	277	120	190	316	11
MBPCX 31 T2 1,5kW	230	310	40	200	170	220	60	410	245	290	320	150	230	355	11
MBPCX 31 T4 0,25kW	230	310	40	200	170	220	60	410	245	210	320	150	230	355	11
MBPCX 31 T6 0,12kW	230	310	40	200	170	220	60	410	245	210	320	150	230	355	11
MBPCX 40 T4 0,75kW	290	380	40	250	194	265	80	495	330	240	330	170	250	365	11
MBPCX 40 T6 0,25kW	290	380	40	250	194	265	80	495	330	220	330	170	250	365	11

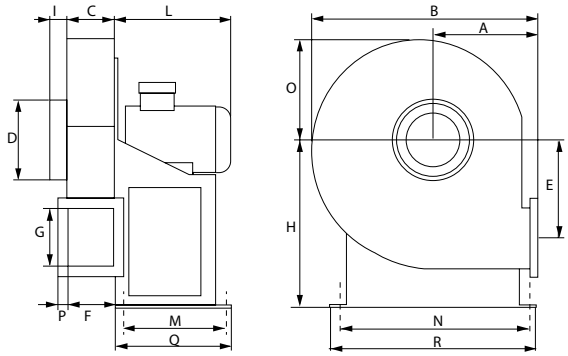

Model	A	B	C	D	E	F	G	H	I	L	M	N	O	Q	R
MBPCX 35 T2 2,2kW	270	598	185	225	275	175	250	445	50	270	150	350	40	230	385
MBPCX 35 T4 0,37kW	270	598	185	225	275	175	252	445	50	210	150	350	285	230	385
MBPCX 45 T4 1,5kW	340	722	220	280	292	210	300	550	80	260	170	370	350	250	410
MBPCX 50 T4 2,2kW	400	890	270	315	377	260	365	630	80	355	197	290	50	275	340
MBPCX 50 T6 0,75kW	400	890	270	315	377	260	365	630	80	320	197	290	50	275	340
MBPCX 56 T6 2,2kW	438	998	320	400	416	310	460	710	80	380	237	289	50	315	340

CONNECTION DIAGRAMS / esquema de conexiones

1 THREE PHASE MOTORS 1 SPEED / motores trifásicos 1 velocidad

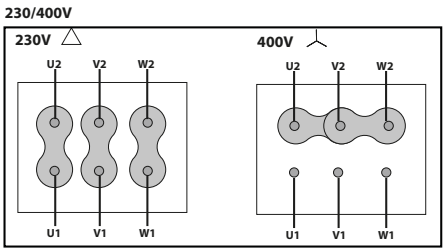

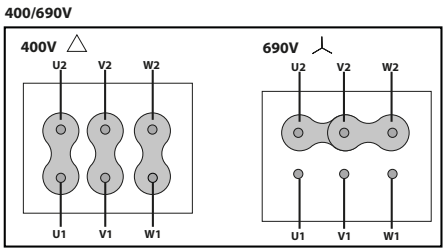

CHARACTERISTIC CURVES / curvas características

2 POLE / 2 polos

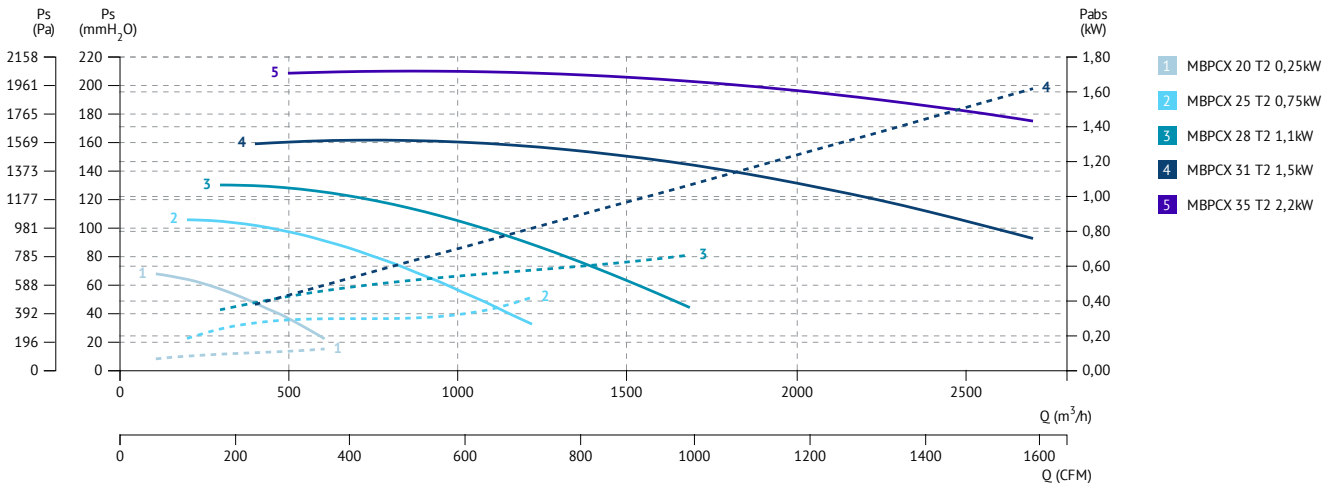

4 POLE / 4 polos

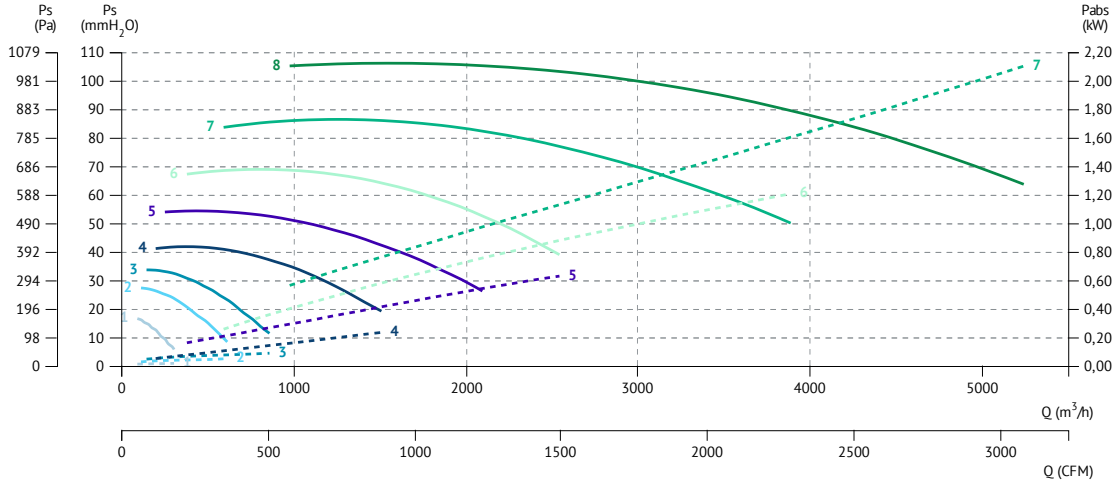

1 MBPCX 20 T4 0,12kW
2 MBPCX 25 T4 0,18kW
3 MBPCX 28 T4 0,18kW
4 MBPCX 31 T4 0,25kW
5 MBPCX 35 T4 0,37kW
6 MBPCX 40 T4 0,75kW
7 MBPCX 45 T4 1,5kW
8 MBPCX 50 T4 2,2kW

6 POLE / 6 polos

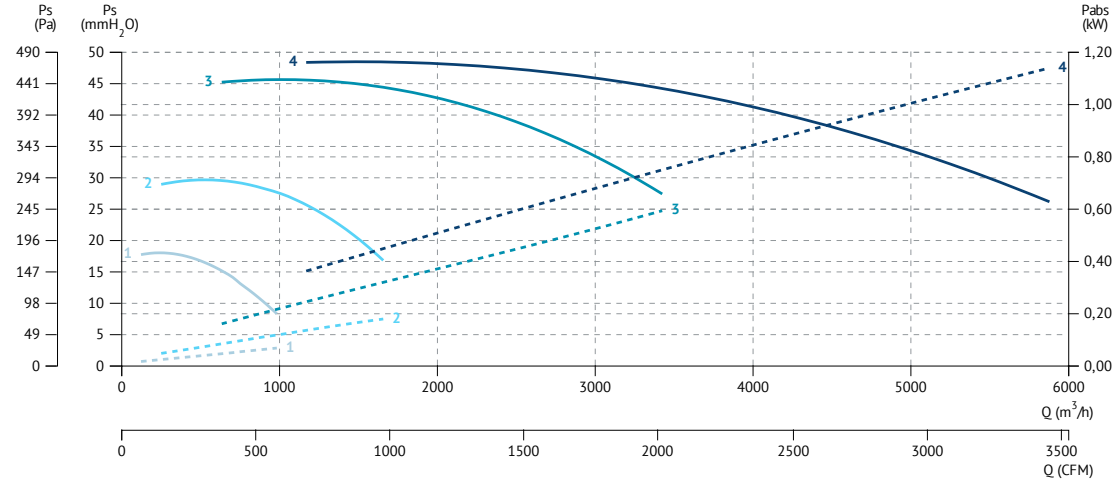

1 MBPCX 31 T6 0,12kW
2 MBPCX 40 T6 0,25kW
3 MBPCX 50 T6 0,75kW
4 MBPCX 56 T6 2,2kW

ACCESSORIES FOR MBPCX | ACCESORIOS PARA MBPCX



FJ Flexible joint/ Junta flexible

Code Código	Model Modelo	Appliaction Aplicable
FJ-125	FJ Ø125	MBPC-MBPCX 20
FJ-160	FJ Ø160	MBPC-MBPCX 25
FJ-180	FJ Ø180	MBPC-MBPCX 28
FJ-200	FJ Ø200	MBPC-MBPCX 31
FJ-250	FJ Ø250	MBPC-MBPCX 40
FJ-280	FJ Ø280	MBPC-MBPCX 45
FJ-315	FJ Ø315	MBPC-MBPCX 50
FJ-400	FJ Ø400	MBPC-MBPCX 56



CSC Gravity shutter/ Compuerta sobrepresión circular

Code Código	Model Modelo	Appliaction Aplicable
CSC125	CSC Ø125	MBPC-MBPCX 20
CSC160	CSC Ø160	MBPC-MBPCX 25
CSC180	CSC Ø180	MBPC-MBPCX 28
CSC200	CSC Ø200	MBPC-MBPCX 31
CSC250	CSC Ø250	MBPC-MBPCX 40
CSC280	CSC Ø280	MBPC-MBPCX 45
CSC315	CSC Ø315	MBPC-MBPCX 50
CSC400	CSC Ø400	MBPC-MBPCX 56



AV Anti-vibration mounts kit/ Kit soporte antivibración

Code Código	Model Modelo	Appliaction Aplicable
AV-1	AV 1	MBPC-MBPCX 20, 25, 28
AV-2	AV 2	MBPC-MBPCX 31, 40, 45
AV-3	AV 3	MBPC-MBPCX 50, 56



WS Wall bracket/ Soporte para pared

Code Código	Model Modelo	Appliaction Aplicable
WS1	WS 1	MBP-MBPX 20,25,28,31,35, 40, 45



DG Diffusor with grid/ Difusor con rejilla

Code Código	Model Modelo	Appliaction Aplicable
DG125	DG Ø125	MBPC-MBPCX 20
DG160	DG Ø160	MBPC-MBPCX 25
DG180	DG Ø180	MBPC-MBPCX 28
DG200	DG Ø200	MBPC-MBPCX 31
DG250	DG Ø250	MBPC-MBPCX 40
DG280	DG Ø280	MBPC-MBPCX 45
DG315	DG Ø315	MBPC-MBPCX 50
DG400	DG Ø400	MBPC-MBPCX 56



RPI Stainless protection grid/ Rejilla de protección inoxidable

Code Código	Model Modelo	Appliaction Aplicable
RPI125	RPI Ø125	MBPC-MBPCX 20
RPI160	RPI Ø160	MBPC-MBPCX 25
RPI180	RPI Ø180	MBPC-MBPCX 28
RPI200	RPI Ø200	MBPC-MBPCX 31
RPI250	RPI Ø250	MBPC-MBPCX 40
RPI280	RPI Ø280	MBPC-MBPCX 45
RPI315	RPI Ø315	MBPC-MBPCX 50



PD Drain plug/ Tapón de drenaje

Code Código	Model Modelo	Appliaction Aplicable
PD1	PD 1	MBPC-MBPCX 20,25,28,31,40,45
PD2	PD 2	MBPC-MBPCX 50, 56

AAX

ATEX high pressure with aluminium backward impeller

Ventilador con turbina de aluminio a reacción ATEX



+ info 60 Hz

exempt ErP

MANUFACTURING FEATURES

- Rolling steel sheet housing.
- Fully welded housing.
- High efficiency simple inlet backward curved impeller made of cast aluminium.
- Protected against corrosion by powder coating of -polyester resin.
- Standard asynchronous squirrel-cage motor with IP-55 protection and class F insulation and ATEX certified: II2G Ex d, Ex e / II3G Ex nA. Standard voltages 230/400V 50Hz motors up to 4kW and 400/690V 50Hz for higher powers.
- Standard orientation: LG270.

APPLICATIONS

Designed for inline installation, they are suitable for:

- Industrial applications, extraction or injection of air.
- Cooling of machines and parts.
- Clean air transport.
- Exhaust after filters, separators and cyclones.
- Pneumatic transport.
- Maximum working temperature: carried air 130ºC, environment 60ºC.

UNDER REQUEST

- 2 speed motors.
- Orientation: LG0, LG45, LG90, LG135, LG180. LG225, LG315.

CARACTERÍSTICAS CONSTRUCTIVAS

- Carcasa fabricada en chapa de acero laminado.
- Carcasa totalmente soldada.
- Turbina de álabes curvados hacia atrás (a reacción) de simple aspiración y alto rendimiento, fabricada en fundición de aluminio.
- Protegidos contra la corrosión mediante recubrimiento en polvo de resina -poliéster.
- Motor asíncrono ATEX normalizado de jaula de ardilla con protección IP-55, aislamiento clase F. Certificación ATEX: II2G Ex d, Ex e / II3G Ex nA. Voltajes estándar 230/400V 50Hz para motores trifásicos hasta 4kW y 400/690V 50Hz para potencias superiores.
- Orientación estándar: LG270.

APLICACIONES

Diseñados para instalación en conducto, son indicados para:

- Procesos industriales, extracción o inyección localizada.
- Refrigeración de máquinas, enfriamiento de piezas.
- Transporte de aire limpio.
- Aspiración después de filtros, separadores y ciclones.
- Transporte neumático.
- Temperatura máxima de trabajo en continuo: aire transportado 130ºC, ambiente 60ºC.

BAJO DEMANDA

- Motores de 2 velocidades.
- Orientación: LG0, LG45, LG90, LG135, LG180. LG225, LG315.

ATEX OPTIONS UNDER REQUEST | **OPCIONES ATEX BAJO DEMANDA**

Three-phase MOTOR explosion-proof under the ATEX 2014/34/EU Directive for working temperatures from -20ºC to +40ºC.
MOTORES trifásicos antiexplosivos bajo Directiva ATEX 2014/34/UE para temperaturas de trabajo de -20ºC a +40ºC.

- ATEX Explosion-proof for GAS | ATEX Antideflagrantes para GAS
  Ⓔx II2G Ex d IIB T4 IP66
  Ⓔx II2G Ex d IIC T4 IP66 (OPTIONAL PTC PROBE | SONDA PTC OPCIONAL)
  Ⓔx II2G Ex d IIC T5 IP66
- ATEX Increased security for GAS | ATEX Seguridad aumentada para GAS:
  Ⓔx II2G Ex e T3 IP55
- ATEX Protection "n" for GAS | ATEX Protección "n" para GAS:
  Ⓔx II3G Ex nA IIC T4 Gc
- ATEX Protection "n" for GAS and NON-CONDUCTIVE DUST | ATEX Protección "n" para GAS y POLVO NO CONDUCTOR:
  Ⓔx II3GD Ex nA IIC T4 Gc Ex-tc IIIB T125º IP55 ZONA 22
- ATEX Explosion-proof for GAS and DUST | ATEX Antideflagrantes para GAS y POLVO:
  Ⓔx II2GD Ex d IIC T4 IP66
  Ⓔx II2GD Ex d IIC T5 IP66
- ATEX Increased security for DUST | ATEX Seguridad aumentada para POLVO:
  Ⓔx II3D Ex e Dc
- ATEX Protection by enclosure for DRIVER DUST | ATEX Protección por recinto para POLVO CONDUCTOR:
  Ⓔx II3D Ec-tc IIIC T125º Dc IP55 ZONA 22

To carry out the selection of an ATEX fan, please use the curves that you will find in the Fanware by Casals selection software. The electrical data of these ATEX models can be modified.
Para llevar a cabo la selección de un ventilador ATEX, por favor use las curvas que encontrará en el programa de selección Fanware by Casals. Los datos eléctricos de estos Modelos ATEX pueden verse modificados.

ACCESSORIES / accesorios



INT ATEX
Interruptor para funcionar en entonos ATEX
Switch for ATEX environments



SFC
Variador de velocidad frecuencial
Frecuency speed controller



RBS
Rejilla de protecció
Outlet protection guard



EI
Brida de conexión para boca de impulsión rectangular de ventiladores centrífugos
Connection to be fitted in the centrifugal fans outlet



JE 45
Junta elástica
Flexible joint



AC
Brida conexión
Conection flange



BAD
Brida de acoplamiento circular-circular
Circular-Circular coupling flange



BA-400
Brida antivibratoria 400ºC/2h
Flexible flange 400ºC/2H



RA
Rejilla de protección para la embocadura de aspiración
Inlet protection guard

THREE PHASE RANGE / serie trifásica

2 POLE / 2 POLOS

45/5-60/7

Code	Model	R.P.M.	Rated I (A) 400V	Rated Power kW	Air flow m³/h	Sound dB (A)	Weight Kg	Connection diagram
255120106XD	AAX 45/5 T2 2,2kW	2800	5,4	2,2	1.680	83	62,5	1
255120120XD	AAX 45/5 T2 3kW	2870	7,3	3	2.760	83	69,5	1
255150106XD	AAX 50/5 T2 4kW	2890	9,2	4	2.930	86	79	1
255150120XD	AAX 50/5 T2 5,5kW	2900	11,46	5,5	4.650	86	92	1
255520120XD	AAX 60/7 T2 11kW	2930	21,4	11	5.480	90	141	1

47-70

Code	Model	R.P.M.	Rated I (A) 400V	Rated Power kW	Air flow m³/h	Sound dB (A)	Weight Kg	Connection diagram
255170160X_	AAX 47 T2 1,1kW	2800	2,6	1,10	520	64	49,50	1
255280160X_	AAX 53 T2 2,2kW	2800	5,4	2,20	880	66	67	1
255350160X_	AAX 59 T2 2,2kW	2800	5,4	2,20	580	69	70	1
255350163X_	AAX 59 T2 3kW	2870	7,3	3	890	69	77	1
255450160X_	AAX 66 T2 4kW	2890	9,2	4	900	72	82	1
255500160X_	AAX 70 T2 5,5kW	2900	11,46	5,50	1.030	76	118,50	1
255510160X_	AAX 70 T2 7,5kW	2900	14,1	7,50	1.790	78	125	1

DIMENSIONS / dimensiones

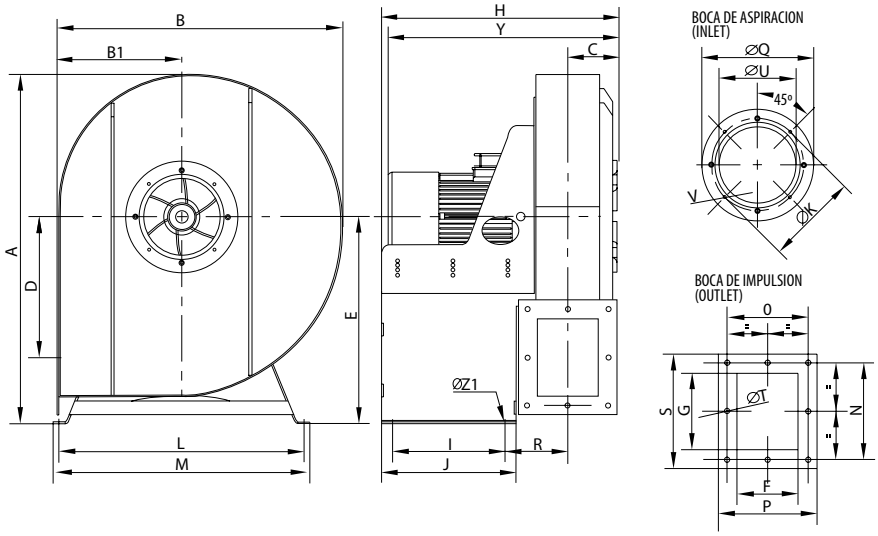

Model	A	B	B1	C	D	E	F	G	H
AAX 45/5 T2 2,2kW	776	635	276,5	115	313	460	135	170	529,5
AAX 45/5 T2 3kW	776	635	276,5	115	313	460	135	170	529,5
AAX 50/5 T2 4kW	877	716,5	307,25	121	358	520	150	200	583
AAX 50/5 T2 5,5kW	877	716,5	307,25	121	358	520	150	200	583
AAX 60/7 T2 11kW	922,5	777,5	347,75	132,5	383	535	170	170	640,5

Model	I	J	Ø K	L	M	N	O	P	Ø Q
AAX 45/5 T2 2,2kW	250	300	205	545	570	215	180	219	249
AAX 45/5 T2 3kW	250	300	205	545	570	215	180	219	249
AAX 50/5 T2 4kW	275	325	258	589	614	256	206	246	292
AAX 50/5 T2 5,5kW	275	325	258	589	614	256	206	246	292
AAX 60/7 T2 11kW	315	365	280	589	614	226	226	266	325

Model	R	S	Ø T	Ø U	V	Y	Ø Z1
AAX 45/5 T2 2,2kW	139,5	254	11	170	M6	504,5	11
AAX 45/5 T2 3kW	139,5	254	11	170	M6	514,5	11
AAX 50/5 T2 4kW	162	280	11	210	M6	548	11
AAX 50/5 T2 5,5kW	162	280	11	210	M6	603	11
AAX 60/7 T2 11kW	168	266	11	246	M6	760,5	11

CONNECTION DIAGRAMS / esquema de conexiones

1 THREE PHASE MOTORS 1 SPEED / motores trifásicos 1 velocidad

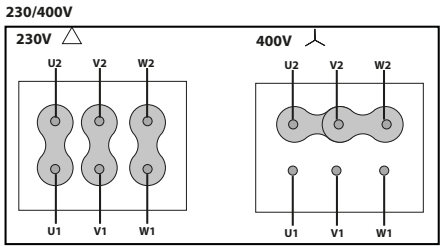

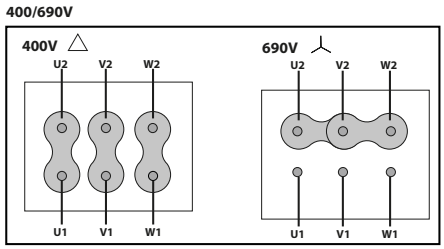

CHARACTERISTIC CURVES / curvas características

45/5-60/7

2 POLE / 2 polos

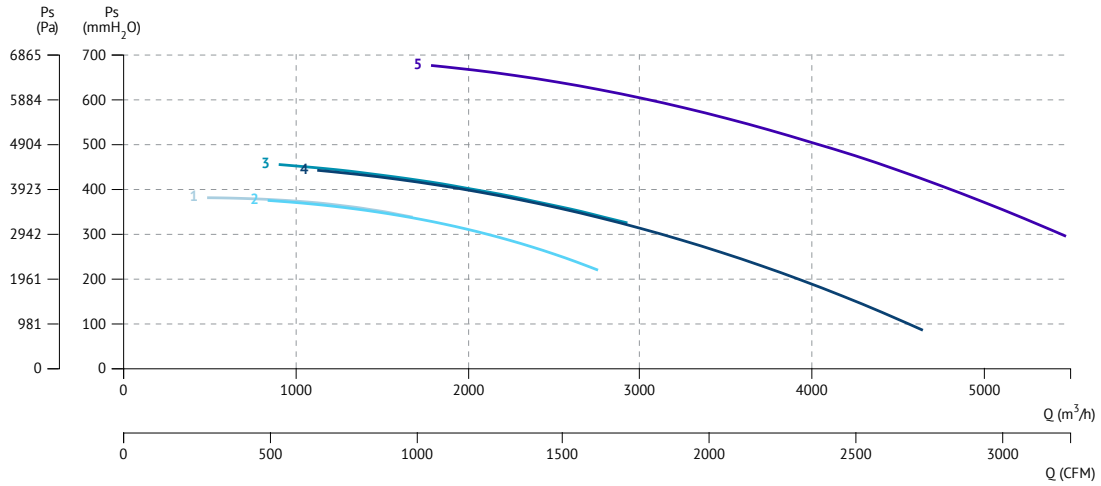

1 AAX 45/5 T2 2,2kW
2 AAX 45/5 T2 3kW
3 AAX 50/5 T2 4kW
4 AAX 50/5 T2 5,5kW
5 AAX 60/7 T2 11kW

47-70

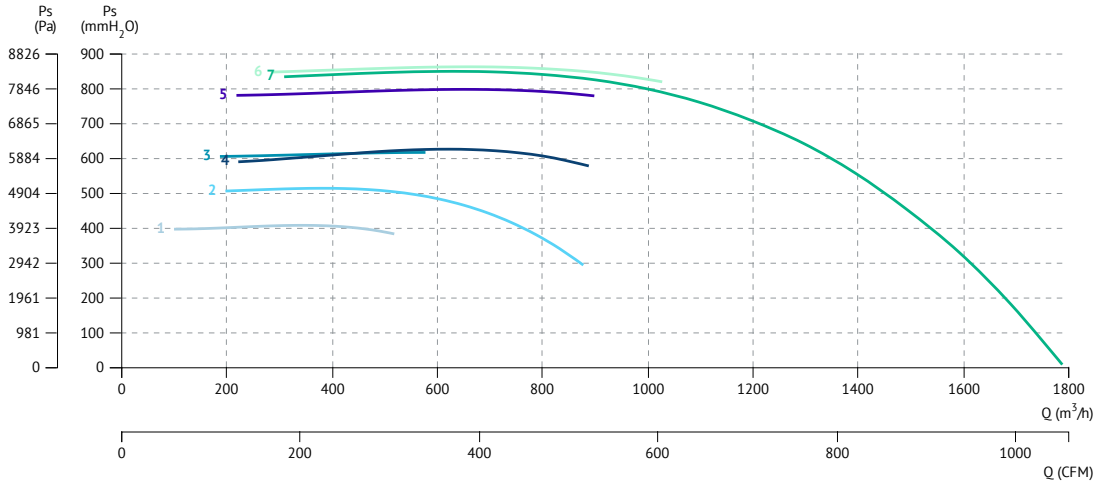

1 AAX 47 T2 1,1kW
2 AAX 53 T2 2,2kW
3 AAX 59 T2 2,2kW
4 AAX 59 T2 3kW
5 AAX 66 T2 4kW
6 AAX 70 T2 5,5kW
7 AAX 70 T2 7,5kW

NIMUS ATEX

ATEX centrifugal fan for clean or dusty air

Ventilador centrífugo, para aire limpio o polvoriento ATEX





MANUFACTURING FEATURES

- Medium pressure centrifugal fan with direct coupling.
- Reinforced housing made of carbon laminated steel, protected against corrosion by powder coating polyester resin RAL 5010. Finish C3.
- Self-cleaning impeller and reinforced impeller with high-performance backward (reaction) blades made of carbon laminated steel dynamically balanced to minimize noise and vibrations. Black painted RAL 9005.
- Squirrel cage standardized asynchronous IEC motor with ATEX certificate according to the indicated zone and class F electrical insulation. Standard voltages 230/400V 50Hz for three-phase motors up to 4kW and 400/690V 50Hz for higher powers.
- Motor with feet (B3) supported on motor support foot.
- Models of size 500 and above are supplied with a front support foot, for the other models the front support foot is optional.
- Available in the following orientations (to be indicated in case of order): LG0, LG45, LG90, LG135, LG180; LG225, LG270, LG315, RD0, RD45, RD90, RD135, RD180; RD225, RD270, RD315.
- Maximum continuous working temperature: environment 60ºC.

APPLICATIONS

Suitable for moving clean or dusty air. Designed to be installed in conduit for suction or impulsion.

- Paint booths
- Collection of dust
- Food industry dryers
- Food processing
- Incineration
- Odor control in industry
- Indoor / outdoor pollution control
- Big buildings
- Malls
- Factories / Industrial buildings
- Warehouses
- Extraction of smoke
- Boilers and ovens
- Manufacture and treatment of chemical products.
- Tunnels, underground stations.

UNDER REQUEST

- Fans for special voltages.
- C4 or C5 coating painting.
- Hot dip galvanized.
- Inox 304 (normal or electropolished finish).
- Inox 316 (normal or electropolished finish).
- Inspection door to facilitate maintenance and cleaning.
- Drain plug.

CARACTERÍSTICAS CONSTRUCTIVAS

- Ventilador centrífugo de media presión con acoplamiento directo.
- Carcasa reforzada fabricada en acero laminado al carbono, protegida contra la corrosión mediante recubrimiento de polvo de resina poliéster de color RAL 5010. Acabado C3.
- Turbina autolimpiante y rodete reforzado de álabes hacia atrás (a reacción) de alto rendimiento fabricado en acero laminado al carbono equilibrado dinámicamente para minimizar el ruido y las vibraciones. Pintada de color negro RAL 9005.
- Motor IEC asíncrono normalizado con certificado ATEX según zona indicada y aislamiento eléctrico clase F. Voltajes estándar 230/400V 50Hz para motores trifásicos hasta 4kW y 400/690V 50Hz para potencias superiores.
- Motor con patas (B3) soportado sobre pie soporte motor.
- Los Modelos de tamaño 500 y superiores se suministran con pie soporte delantero, para el resto de Modelos el pie soporte delantero es opcional.
- Disponible en las siguientes orientaciones (a indicar en caso de pedido): LG0, LG45, LG90, LG135, LG180; LG225, LG270, LG315, RD0, RD45, RD90, RD135, RD180; RD225, RD270, RD315.
- Temperatura máxima de trabajo en continuo: ambiente 60ºC.

APLICACIONES

Adecuados para mover aire limpio o polvoriento. Diseñados para instalarse en conducto para la aspiración o la impulsión:

- Cabinas de pintura.
- Recogida de polvo.
- Secadores de la industria alimenticia.
- Procesamiento de alimentos.
- Incineración.
- Control de olores en industria.
- Control de polución interior/exterior.
- Grandes edificios.
- Centros comerciales.
- Fábricas / Naves industriales.
- Almacenes.
- Extracción de humos.
- Calderas y hornos.
- Fabricación y tratamiento de productos químicos.
- Túneles, estaciones subterráneas.

BAJO DEMANDA

- Ventiladores para voltajes especiales.
- Acabado pintura C4-C5.
- Galvanizado en caliente.
- Inox 304 (acabado normal o electropulido).
- Inox 316 (acabado normal o electropulido).
- Puerta inspección para facilitar el mantenimiento y la limpieza.
- Drenaje.

ATEX MOTOR CLASSIFICATION / Clasificación motores ATEX

	ZONE / ZONA 1		ZONE / ZONA 2		ZONE / ZONA 22	
	Power / Potencia (kW)	Classification / Clasificación	Power / Potencia (kW)	Classification / Clasificación	Power / Potencia (kW)	Classification / Clasificación
2-4 poles / polos	0-55	II2G eb IIC T4 Gb	0-30	II3G Ex ec IIC T4 Gc	0-30	II3D Ex tc IIIC 125 Dc IP55
	>55	II2G eb IIC T3 Gb	>30	II3G Ex ec IIC T3 Gc	>30	II3D Ex tc IIIC 125 Dc IP6X
6 poles / polos	0-55	II2G eb IIC T4 Gb	II3G Ex ec IIC T3 Gc		0-0,55	II3D Ex tb IIIC 135 Db IP66
	>55	II2G eb IIC T3 Gb			>0,55	II3D Ex tc IIIC 125 Dc IP6X

ACCESSORIES / accesorios



INT ATEX

Interruptor para funcionar en entonos ATEX.

Switch for ATEX environments.



SFC

Variador de velocidad frecuencial

Frecuency speed controller



AVR

Amortiguador antivibrátil de caucho

Anti-vibration rubber block



AVS

Amortiguador de muelles

Spring anti-vibration block



RA

Rejilla aspiración

Inlet protection guard



SIL-C

Silenciador circular aspiración/impulsión

inlet-outlet circular silencer



RIS

Reja impulsión

Outlet guard



BIDS ATEX

Brida antivibratoria rectangular-rectangular ATEX para Storm

Rectangular-Rectangular coupling flange ATEX for Storm



EIS

Embocadura impulsión

Outlet flange



BADS ATEX

Brida antivibratoria circular-circular ATEX para Storm

Circular-circular coupling flange ATEX form Storm



AC

Brida conexión

Conection flange



JE 45

Junta elástica

Flexible joint



BA-400

Brida antivibratoria 400º/2h.

Anti-vibrating flange 400º/2h. flexible



FS

Pie soporte delantero para ventiladores de media y alta presión

Front support for medium and high pressure fans



AB

Cabinas acústicas para ventiladores centrífugos Casals

Acoustic cabins for Casals centrifugal fans

THREE PHASE RANGE / serie trifásica

2 POLE / 2 POLOS

Code	Model	R.P.M.	Rated I (A) 400V	Rated Power kW	Air flow m³/h	Sound dB (A)	Weight Kg	Connection diagram
NS311280XY	NIMUS 311 T2 1,1kW ATEX	2800	2,33	1,1	4.710	58	56	1
NS312280XY	NIMUS 312 T2 1,1kW ATEX	2800	2,33	1,1	4.960	59	58	1
NS351290XY	NIMUS 351 T2 2,2kW ATEX	2840	4,58	2,2	6.750	62	85	1
NS352290XY	NIMUS 352 T2 2,2kW ATEX	2840	4,58	2,2	7.100	63	88	1
NS4012100XY	NIMUS 401 T2 3kW ATEX	2880	5,92	3	9.650	66	109	1
NS4022112XY	NIMUS 402 T2 4kW ATEX	2880	7,63	4	10.160	67	117	1
NS4512132XY	NIMUS 451 T2 7,5kW ATEX	2910	14,1	7,5	13.740	69	153	1
NS4522132XY	NIMUS 452 T2 7,5kW ATEX	2910	14,1	7,5	14.460	70	156	1
NS5012160XY	NIMUS 501 T2 11kW ATEX	2940	20,8	11	18.850	73	185	1
NS5022160XY	NIMUS 502 T2 11kW ATEX	2940	20,8	11	19.840	73	189	1

4 POLE / 4 POLOS

Code	Model	R.P.M.	Rated I (A) 400V	Rated Power kW	Air flow m³/h	Sound dB (A)	Weight Kg	Connection diagram
NS311471XY	NIMUS 311 T4 0,37kW ATEX	1400	1,07	0,37	2.360	43	46	1
NS312471XY	NIMUS 312 T4 0,37kW ATEX	1400	1,07	0,37	2.480	44	48	1
NS351471XY	NIMUS 351 T4 0,37kW ATEX	1400	1,07	0,37	3.370	47	66	1
NS352471XY	NIMUS 352 T4 0,37kW ATEX	1400	1,07	0,37	3.550	48	69	1
NS401480XY	NIMUS 401 T4 0,55kW ATEX	1400	1,49	0,55	4.830	51	79	1
NS402480XY	NIMUS 402 T4 0,55kW ATEX	1400	1,49	0,55	5.080	51	82	1
NS451480XY	NIMUS 451 T4 0,75kW ATEX	1410	1,63	0,75	6.870	54	95	1
NS452490XY	NIMUS 452 T4 1,1kW ATEX	1450	2,49	1,1	7.230	55	106	1
NS501490XY	NIMUS 501 T4 1,5kW ATEX	1440	3,26	1,5	9.420	57	122	1
NS502490XY	NIMUS 502 T4 1,5kW ATEX	1440	3,26	1,5	9.920	58	126	1
NS5614100XY	NIMUS 561 T4 2,2kW ATEX	1435	4,64	2,2	13.240	61	154	1
NS5624100XY	NIMUS 562 T4 3kW ATEX	1420	6,17	3	13.940	62	158	1
NS6314112XY	NIMUS 631 T4 4kW ATEX	1440	8,32	4	18.850	65	201	1
NS6324132XY	NIMUS 632 T4 5,5kW ATEX	1460	10,5	5,5	19.850	65	237	1
NS7114132XY	NIMUS 711 T4 7,5kW ATEX	1455	14,1	7,5	26.980	68	308	1
NS7124132XY	NIMUS 712 T4 11kW ATEX	1460	20,9	11	28.410	69	330	1
NS8014160XY	NIMUS 801 T4 15kW ATEX	1465	29,8	15	38.600	72	430	1
NS8024160XY	NIMUS 802 T4 15kW ATEX	1465	29,8	15	40.640	73	440	1
NS9014200XY	NIMUS 901 T4 30kW ATEX	1475	56,3	30	54.960	75	748	1
NS9024200XY	NIMUS 902 T4 30kW ATEX	1475	56,3	30	57.860	76	758	1
NS10014225XY	NIMUS 1001 T4 45kW ATEX	1475	80,7	45	75.390	79	1.083	1
NS10024225XY	NIMUS 1002 T4 45kW ATEX	1475	80,7	45	79.370	79	1.093	1

6 POLE / 6 POLOS

Code	Model	R.P.M.	Rated I (A) 400V	Rated Power kW	Air flow m³/h	Sound dB (A)	Weight Kg	Connection diagram
NS501680XY	NIMUS 501 T6 0,37kW ATEX	900	1,27	0,37	6.280	49	109	1
NS502680XY	NIMUS 502 T6 0,55kW ATEX	900	1,8	0,55	6.610	49	114	1
NS561690XY	NIMUS 561 T6 0,75kW ATEX	925	1,95	0,75	8.830	52	139	1
NS562690XY	NIMUS 562 T6 0,75kW ATEX	925	1,95	0,75	9.290	53	143	1
NS6316100XY	NIMUS 631 T6 1,5kW ATEX	940	3,71	1,5	12.570	56	194	1
NS6326100XY	NIMUS 632 T6 1,5kW ATEX	940	3,71	1,5	13.230	57	199	1
NS7116112XY	NIMUS 711 T6 2,2kW ATEX	965	5,94	2,2	17.990	59	278	1
NS7126132XY	NIMUS 712 T6 3kW ATEX	960	7,3	3	18.940	60	302	1
NS8016132XY	NIMUS 801 T6 4kW ATEX	960	9,46	4	25.730	63	368	1
NS8026132XY	NIMUS 802 T6 5,5kW ATEX	960	12,8	5,5	27.090	64	382	1
NS9016160XY	NIMUS 901 T6 7,5kW ATEX	965	15,2	7,5	36.640	67	610	1
NS9026160XY	NIMUS 902 T6 11kW ATEX	975	18,2	11	38.570	67	660	1
NS10016180XY	NIMUS 1001 T6 15kW ATEX	970	27,7	15	50.260	70	890	1
NS10026180XY	NIMUS 1002 T6 15kW ATEX	970	27,7	15	52.910	71	900	1

To place an order for an ATEX fan, you must replace the Y of the code with **XE** for zone 1, **XN** for zone 2, **XC f**or zone 22 and **XNC** for fans with inside zone 2 or 22 and outside not classified.
Para cursar un pedido de un ventilador ATEX se debe sustituir la Y del código por **XE** para zona 1, **XN** para zona 2, **XC** para zona 22 y **XNC** para interior zona 2 o 22 y exterior del ventilador no clasificado.

CONNECTION DIAGRAMS / esquema de conexiones

❶ **THREE PHASE MOTORS 1 SPEED** / motores trifásicos 1 velocidad

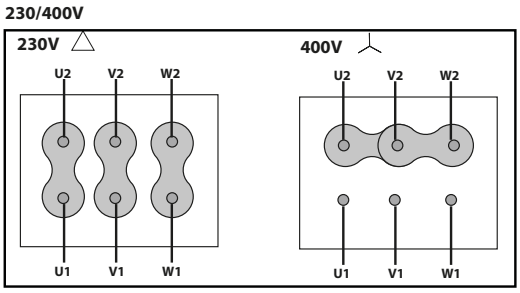

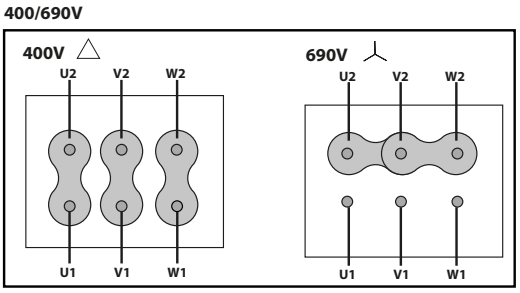

CONSULT / consultar - **NIMUS**

DIMENSIONS / dimensiones pg.177
CHARACTERISTIC CURVES / curvas características pg.181

NIMAX ATEX

Centrifugal fan with backward impeller with feet ATEX

Ventilador centrífugo, para aire limpio o polvoriento ATEX





MANUFACTURING FEATURES

- Medium pressure centrifugal fan with direct coupling.
- Reinforced housing made of carbon laminated steel, protected against corrosion by powder coating polyester resin RAL 5010. Finish C3.
- Self-cleaning impeller and reinforced impeller with high-performance backward (reaction) blades made of carbon laminated steel dynamically balanced to minimize noise and vibrations. Black painted RAL 9005.
- The size of the centrifugal impeller and casing is larger than a NIMUS ATEX, which increases the performance of the unit.
- Squirrel cage standardized asynchronous IEC motor with ATEX certificate according to the indicated zone and class F electrical insulation. Standard voltages 230/400V 50Hz for three-phase motors up to 4kW and 400/690V 50Hz for higher powers.
- Motor with feet (B3) supported on motor support foot.
- Models of size 500 and above are supplied with a front support foot, for the other models the front support foot is optional.
- Available in the following orientations (to be indicated in case of order): LG0, LG45, LG90, LG135, LG180; LG225, LG270, LG315, RD0, RD45, RD90, RD135, RD180; RD225, RD270, RD315.
- Maximum continuous working temperature: environment 60ºC.

APPLICATIONS

Suitable for moving clean or dusty air. Designed to be installed in conduit for suction or impulsion.

- Paint booths.
- Collection of dust.
- Food industry dryers.
- Food processing.
- Incineration.
- Odor control in industry.
- Indoor / outdoor pollution control.
- Big buildings.
- Malls.
- Factories / Industrial buildings.
- Warehouses.
- Extraction of smoke.
- Boilers and ovens.
- Manufacture and treatment of chemical products.
- Tunnels, underground stations.

UNDER REQUEST

- Fans for special voltages.
- C4 or C5 coating painting.
- Hot dip galvanized.
- Inox 304 (normal or electropolished finish).
- Inox 316 (normal or electropolished finish).
- Inspection door to facilitate maintenance and cleaning.
- Drain plug.

CARACTERÍSTICAS CONSTRUCTIVAS

- Ventilador centrífugo de media presión con acoplamiento directo.
- Carcasa reforzada fabricada en acero laminado al carbono, protegida contra la corrosión mediante recubrimiento de polvo de resina poliéster de color RAL 5010. Acabado C3.
- Turbina autolimpiante y rodete reforzado de álabes hacia atrás (a reacción) de alto rendimiento fabricado en acero laminado al carbono equilibrado dinámicamente para minimizar el ruido y las vibraciones. Pintada de color negro RAL 9005.
- El tamaño de la turbina centrífuga y la caja de viento es de mayores dimensiones que un NIMUS ATEX, con lo que se consigue incrementar las prestaciones de la máquina.
- Motor IEC asíncrono normalizado con certificado ATEX según zona indicada y aislamiento eléctrico clase F. Voltajes estándar 230/400V 50Hz para motores trifásicos hasta 4kW y 400/690V 50Hz para potencias superiores.
- Motor con patas (B3) soportado sobre pie soporte motor.
- Los Modelos de tamaño 500 y superiores se suministran con pie soporte delantero, para el resto de Modelos el pie soporte delantero es opcional.
- Disponible en las siguientes orientaciones (a indicar en caso de pedido): LG0, LG45, LG90, LG135, LG180; LG225, LG270, LG315, RD0, RD45, RD90, RD135, RD180; RD225, RD270, RD315.
- Temperatura máxima de trabajo en continuo: ambiente 60ºC.

APLICACIONES

Adecuados para mover aire limpio o polvoriento. Diseñados para instalarse en conducto para la aspiración o la impulsión.

- Cabinas de pintura
- Recogida de polvo
- Secadores de la industria alimenticia
- Procesamiento de alimentos
- Incineración
- Control de olores en industria
- Control de polución interior/exterior
- Grandes edificios
- Centros comerciales
- Fábricas / Naves industriales
- Almacenes
- Extracción de humos
- Calderas y hornos
- Fabricación y tratamiento de productos químicos.
- Túneles, estaciones subterráneas.

BAJO DEMANDA

- Ventiladores para voltajes especiales.
- Acabado pintura C4-C5
- Galvanizado en caliente
- Inox 304 (acabado normal o electropulido).
- Inox 316 (acabado normal o electropulido).
- Puerta inspección para facilitar el mantenimiento y la limpieza.
- Drenaje.

ATEX MOTOR CLASSIFICATION / Clasificación motores ATEX

	ZONE / ZONA 1		ZONE / ZONA 2		ZONE / ZONA 22	
	Power / Potencia (kW)	Classification / Clasificación	Power / Potencia (kW)	Classification / Clasificación	Power / Potencia (kW)	Classification / Clasificación
2-4 poles / polos	0-55	II2G eb IIC T4 Gb	0-30	II3G Ex ec IIC T4 Gc	0-30	II3D Ex tc IIIC 125 Dc IP55
	>55	II2G eb IIC T3 Gb	>30	II3G Ex ec IIC T3 Gc	>30	II3D Ex tc IIIC 125 Dc IP6X
6 poles / polos	0-55	II2G eb IIC T4 Gb	II3G Ex ec IIC T3 Gc		0-0,55	II3D Ex tb IIIC 135 Db IP66
	>55	II2G eb IIC T3 Gb			>0,55	II3D Ex tc IIIC 125 Dc IP6X

ACCESSORIES / accesorios



INT ATEX

Interruptor para funcionar en entonos ATEX.

Switch for ATEX environments.



SFC

Variador de velocidad frecuencial

Frecuency speed controller



AVR

Amortiguador antivibrátil de caucho

Anti-vibration rubber block



AVS

Amortiguador de muelles

Spring anti-vibration block



RA

Rejilla aspiración

Inlet protection guard



SIL-C

Silenciador circular aspiración/ impulsión

inlet-outlet circular silencer



RIS

Reja impulsión

Outlet guard



BIDS ATEX

Brida antivibratoria rectangular-rectangular ATEX para Storm

Rectangular-Rectangular coupling flange ATEX for Storm



EIS

Embocadura impulsión

Outlet flange



BADS ATEX

Brida antivibratoria circular-circular ATEX para Storm

Circular-circular coupling flange ATEX form Storm



AC

Brida conexión

Conection flange



JE 45

Junta elástica

Flexible joint



BA-400

Brida antivibratoria 400º/2h.

Anti-vibrating flange 400º/2h. flexible



FS

Pie soporte delantero para ventiladores de media y alta presión

Front support for medium and high pressure fans



AB

Cabinas acústicas para ventiladores centrífugos Casals

Acoustic cabins for Casals centrifugal fans

THREE PHASE RANGE / serie trifásica

2 POLE / 2 POLOS

Code	Model	R.P.M.	Rated I (A) 400V	Rated Power kW	Air flow m³/h	Sound dB (A)	Weight Kg	Connection diagram
NX313290XY	NIMAX 313 T2 1,5kW ATEX	2865	3,14	1,5	5.240	60	68	1
NX314290XY	NIMAX 314 T2 1,5kW ATEX	2865	3,14	1,5	5.500	60	70	1
NX353290XY	NIMAX 353 T2 2,2kW ATEX	2840	4,58	2,2	7.500	63	91	1
NX3542100XY	NIMAX 354 T2 3kW ATEX	2880	5,92	3	7.870	64	108	1
NX4032112XY	NIMAX 403 T2 4kW ATEX	2880	7,63	4	10.730	67	120	1
NX4042132XY	NIMAX 404 T2 5,5kW ATEX	2910	10,6	5,5	11.260	67	147	1
NX4532132XY	NIMAX 453 T2 7,5kW ATEX	2910	14,1	7,5	15.280	70	159	1
NX4542132XY	NIMAX 454 T2 11kW ATEX	2940	21,4	11	16.040	71	179	1
NX5032160XY	NIMAX 503 T2 15kW ATEX	2935	27,4	15	20.960	74	208	1
NX5042160XY	NIMAX 504 T2 15kW ATEX	2935	27,4	15	22.000	74	212	1

4 POLE / 4 POLOS

Code	Model	R.P.M.	Rated I (A) 400V	Rated Power kW	Air flow m³/h	Sound dB (A)	Weight Kg	Connection diagram
NX313471XY	NIMAX 313 T4 0,37kW ATEX	1400	1,07	0,37	2.620	45	50	1
NX314471XY	NIMAX 314 T4 0,37kW ATEX	1400	1,07	0,37	2.750	45	52	1
NX353471XY	NIMAX 353 T4 0,37kW ATEX	1400	1,07	0,37	3.750	48	72	1
NX354471XY	NIMAX 354 T4 0,37kW ATEX	1400	1,07	0,37	3.940	49	75	1
NX403480XY	NIMAX 403 T4 0,55kW ATEX	1400	1,49	0,55	5.370	52	85	1
NX404480XY	NIMAX 404 T4 0,55kW ATEX	1400	1,49	0,55	5.630	52	88	1
NX453490XY	NIMAX 453 T4 1,1kW ATEX	1450	2,49	1,1	7.640	55	109	1
NX454490XY	NIMAX 454 T4 1,1kW ATEX	1450	2,49	1,1	8.020	56	112	1
NX503490XY	NIMAX 503 T4 1,5kW ATEX	1440	3,26	1,5	10.480	59	130	1
NX5044100XY	NIMAX 504 T4 2,2kW ATEX	1435	4,64	2,2	11.000	59	146	1
NX5634100XY	NIMAX 563 T4 3kW ATEX	1420	6,17	3	14.730	62	162	1
NX5644100XY	NIMAX 564 T4 3kW ATEX	1420	6,17	3	15.460	63	166	1
NX6334132XY	NIMAX 633 T4 5,5kW ATEX	1460	10,5	5,5	20.970	66	242	1
NX6344132XY	NIMAX 634 T4 5,5kW ATEX	1460	10,5	5,5	22.010	66	247	1
NX7134132XY	NIMAX 713 T4 11kW ATEX	1460	20,9	11	30.010	69	335	1
NX7144160XY	NIMAX 714 T4 11kW ATEX	1455	21,2	11	31.500	70	355	1
NX8034180XY	NIMAX 803 T4 18,5kW ATEX	1470	35,6	18,5	42.930	73	520	1
NX8044180XY	NIMAX 804 T4 18,5kW ATEX	1470	35,6	18,5	45.060	73	530	1
NX9034200XY	NIMAX 903 T4 30kW ATEX	1475	56,3	30	61.130	76	768	1
NX9044225XY	NIMAX 904 T4 37kW ATEX	1470	69,2	37	64.160	77	782	1
NX10034250XY	NIMAX 1003 T4 55kW ATEX	1475	97,1	55	83.850	80	1.184	1
NX10044250XY	NIMAX 1004 T4 55kW ATEX	1475	97,1	55	88.010	80	1.194	1

6 POLE / 6 POLOS

Code	Model	R.P.M.	Rated I (A) 400V	Rated Power kW	Air flow m³/h	Sound dB (A)	Weight Kg	Connection diagram
NX503680XY	NIMAX 503 T6 0,55kW ATEX	900	1,8	0,55	6.990	50	118	1
NX504680XY	NIMAX 504 T6 0,55kW ATEX	900	1,8	0,55	7.330	50	122	1
NX563690XY	NIMAX 563 T6 1,1kW ATEX	925	2,78	1,1	9.820	53	151	1
NX564690XY	NIMAX 564 T6 1,1kW ATEX	925	2,78	1,1	10.300	54	155	1
NX6336100XY	NIMAX 633 T6 1,5kW ATEX	940	3,71	1,5	13.980	57	204	1
NX6346112XY	NIMAX 634 T6 2,2kW ATEX	965	5,94	2,2	14.670	57	218	1
NX7136132XY	NIMAX 713 T6 3kW ATEX	960	7,3	3	20.010	60	307	1
NX7146132XY	NIMAX 714 T6 3kW ATEX	960	7,3	3	21.000	61	312	1
NX8036132XY	NIMAX 803 T6 5,5kW ATEX	960	12,8	5,5	28.620	64	392	1
NX8046132XY	NIMAX 804 T6 5,5kW ATEX	960	12,8	5,5	30.040	65	402	1
NX9036160XY	NIMAX 903 T6 11kW ATEX	975	18,2	11	40.750	68	670	1
NX9046160XY	NIMAX 904 T6 11kW ATEX	965	22,6	11	42.770	68	675	1
NX10036180XY	NIMAX 1003 T6 15kW ATEX	970	27,7	15	55.900	71	910	1
NX10046200XY	NIMAX 1004 T6 18,5kW ATEX	975	35,7	18,5	58.670	71	964	1

To place an order for an ATEX fan, you must replace the Y of the code with **XE** for zone 1, **XN** for zone 2, **XC f**or zone 22 and **XNC** for fans with inside zone 2 or 22 and outside not classified.
Para cursar un pedido de un ventilador ATEX se debe sustituir la Y del código por **XE** para zona 1, **XN** para zona 2, **XC** para zona 22 y **XNC** para interior zona 2 o 22 y exterior del ventilador no clasificado.

CONNECTION DIAGRAMS / esquema de conexiones

❶ **THREE PHASE MOTORS 1 SPEED** / motores trifásicos 1 velocidad

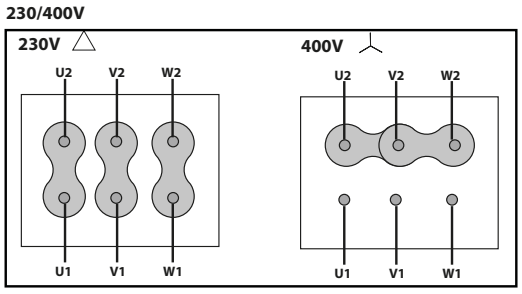

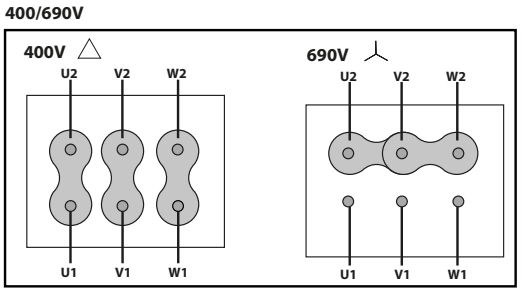

CONSULT / consultar - **NIMAX**

DIMENSIONS / dimensiones pg.185
CHARACTERISTIC CURVES / curvas características pg.188

PRESTUR ATEX

Medium pressure fan, backward impeller, direct driven with flanged motor ATEX

Ventilador centrífugo a reacción, con acoplamiento directo motor-brida ATEX



+ info 60 Hz

exempt ErP

MANUFACTURING FEATURES

- Medium pressure centrifugal fan with direct coupling.
- Reinforced housing made of carbon laminated steel, protected against corrosion by powder coating polyester resin RAL 5010. Finish C3.
- Self-cleaning impeller and reinforced impeller with high-performance backward (reaction) blades made of carbon laminated steel dynamically balanced to minimize noise and vibrations. Black painting RAL 9005.
- Squirrel cage standardized asynchronous IEC motor with ATEX certificate according to the indicated zone and class F electrical insulation. Standard voltages 230/400V 50Hz for three-phase motors up to 4kW and 400/690V 50Hz for higher powers.
- Motor with flange (B5).
- Double suction flange.
- Available in the following guidelines (to be indicated in case of order): LG and RD.
- Maximum continuous working temperature: environment 60ºC.

APPLICATIONS

Suitable for moving clean or dusty air. Designed to be fixed in the double suction flange, with the motor in vertical position.

- Paint booths.
- Collection of dust.
- Food industry dryers.
- Food processing.
- Incineration.
- Odor control in industry.
- Indoor / outdoor pollution control.
- Big buildings.
- Malls.
- Factories / Industrial buildings.
- Warehouses.
- Extraction of smoke.
- Boilers and ovens.
- Manufacture and treatment of chemical products.
- Tunnels, underground stations.

UNDER REQUEST

- Fans for special voltages.
- C4 or C5 coating painting.
- Hot dip galvanized.
- Inox 304 (normal or electropolished finish).
- Inox 316 (normal or electropolished finish).
- Inspection door to facilitate maintenance and cleaning.
- Drain plug.

CARACTERÍSTICAS CONSTRUCTIVAS

- Ventilador centrífugo de media presión con acoplamiento directo.
- Carcasa reforzada fabricada en acero laminado al carbono, protegida contra la corrosión mediante recubrimiento de polvo de resina poliéster de color RAL 5010. Acabado C3.
- Turbina autolimpiante y rodete reforzado de álabes hacia atrás (a reacción) de alto rendimiento fabricado en acero laminado al carbono equilibrado dinámicamente para minimizar el ruido y las vibraciones. Pintada de color negro RAL 9005.
- Motor IEC asíncrono normalizado con certificado ATEX según zona indicada y aislamiento eléctrico clase F. Voltajes estándar 230/400V 50Hz para motores trifásicos hasta 4kW y 400/690V 50Hz para potencias superiores.
- Motor con brida (B5)
- Doble brida de aspiración
- Disponible en las siguientes orientaciones (a indicar en caso de pedido): LG y RD.
- Temperatura máxima de trabajo en continuo: ambiente 60ºC.

APLICACIONES

Adecuados para mover aire limpio o polvoriento. Diseñados para ser fijados en la doble brida de aspiración, con el motor en posición vertical.

- Cabinas de pintura
- Recogida de polvo
- Secadores de la industria alimenticia
- Procesamiento de alimentos
- Incineración
- Control de olores en industria
- Control de polución interior/exterior
- Grandes edificios
- Centros comerciales
- Fábricas / Naves industriales
- Almacenes
- Extracción de humos
- Calderas y hornos
- Fabricación y tratamiento de productos químicos.
- Túneles, estaciones subterráneas.

BAJO DEMANDA

- Ventiladores para voltajes especiales.
- Acabado pintura C4-C5.
- Galvanizado en caliente.
- Inox 304 (acabado normal o electropulido).
- Inox 316 (acabado normal o electropulido).
- Puerta inspección para facilitar el mantenimiento y la limpieza.
- Drenaje.

ATEX MOTOR CLASSIFICATION / Clasificación motores ATEX

	ZONE / ZONA 1		ZONE / ZONA 2		ZONE / ZONA 22	
	Power / Potencia (kW)	Classification / Clasificación	Power / Potencia (kW)	Classification / Clasificación	Power / Potencia (kW)	Classification / Clasificación
2-4 poles / polos	0-55	II2G eb IIC T4 Gb	0-30	II3G Ex ec IIC T4 Gc	0-30	II3D Ex tc IIIC 125 Dc IP55
	>55	II2G eb IIC T3 Gb	>30	II3G Ex ec IIC T3 Gc	>30	II3D Ex tc IIIC 125 Dc IP6X
6 poles / polos	0-55	II2G eb IIC T4 Gb	II3G Ex ec IIC T3 Gc		0-0,55	II3D Ex tb IIIC 135 Db IP66
	>55	II2G eb IIC T3 Gb			>0,55	II3D Ex tc IIIC 125 Dc IP6X

ACCESSORIES / accesorios



INT ATEX

Interruptor para funcionar en entonos ATEX.

Switch for ATEX environments.



SFC

Variador de velocidad frecuencial

Frecuency speed controller



AVR

Amortiguador antivibrátil de caucho

Anti-vibration rubber block



AVS

Amortiguador de muelles

Spring anti-vibration block



RA

Rejilla aspiración

Inlet protection guard



SIL-C

Silenciador circular aspiración/impulsión

inlet-outlet circular silencer



RIS

Reja impulsión

Outlet guard



BIDS ATEX

Brida antivibratoria rectangular-rectangular ATEX para Storm

Rectangular-Rectangular coupling flange ATEX for Storm



EIS

Embocadura impulsión

Outlet flange



BADS ATEX

Brida antivibratoria circular-circular ATEX para Storm

Circular-circular coupling flange ATEX form Storm



AC

Brida conexión

Conection flange



JE 45

Junta elástica

Flexible joint



BA-400

Brida antivibratoria 400º/2h.

Anti-vibrating flange 400º/2h. flexible



FS

Pie soporte delantero para ventiladores de media y alta presión

Front support for medium and high pressure fans



AB

Cabinas acústicas para ventiladores centrífugos Casals

Acoustic cabins for Casals centrifugal fans



CPS

Codo para ventiladores STORM

Elbow for STORM fans

THREE PHASE RANGE / serie trifásica

2 POLE / 2 POLOS

Code	Model	Rated I (A) 400V	Rated Power kW	Air flow m³/h	Sound dB (A)	Weight Kg	Connection diagram
PS311280XY	PRESTUR 311 T2 1,1kW ATEX	2,33	1,1	4.710	58	56	1
PS312280XY	PRESTUR 312 T2 1,1kW ATEX	2,33	1,1	4.960	59	58	1
PS351290XY	PRESTUR 351 T2 2,2kW ATEX	4,58	2,2	6.50	62	85	1
PS352290XY	PRESTUR 352 T2 2,2kW ATEX	4,58	2,2	7.100	63	88	1
PS4012100XY	PRESTUR 401 T2 3kW ATEX	5,92	3	9.650	66	109	1
PS4022112XY	PRESTUR 402 T2 4kW ATEX	7,63	4	10.160	67	117	1

4 POLE / 4 POLOS

Code	Model	Rated I (A) 400V	Rated Power kW	Air flow m³/h	Sound dB (A)	Weight Kg	Connection diagram
PS311471XY	PRESTUR 311 T4 0,37kW ATEX	1,07	0,37	2.360	43	46	1
PS312471XY	PRESTUR 312 T4 0,37kW ATEX	1,07	0,37	2.480	44	48	1
PS351471XY	PRESTUR 351 T4 0,37kW ATEX	1,07	0,37	3.370	47	66	1
PS352471XY	PRESTUR 352 T4 0,37kW ATEX	1,07	0,37	3.550	48	69	1
PS401480XY	PRESTUR 401 T4 0,55kW ATEX	1,49	0,55	4.830	51	79	1
PS402480XY	PRESTUR 402 T4 0,55kW ATEX	1,49	0,55	5.080	51	82	1
PS451480XY	PRESTUR 451 T4 0,75kW ATEX	1,63	0,75	6.870	54	95	1
PS452490XY	PRESTUR 452 T4 1,1kW ATEX	2,49	1,1	7.230	55	106	1
PS501490XY	PRESTUR 501 T4 1,5kW ATEX	3,26	1,5	9.420	57	122	1
PS502490XY	PRESTUR 502 T4 1,5kW ATEX	3,26	1,5	9.920	58	126	1
PS5614100XY	PRESTUR 561 T4 2,2kW ATEX	4,64	2,2	13.240	61	154	1
PS5624100XY	PRESTUR 562 T4 3kW ATEX	6,17	3	13.940	62	158	1
PS6314112XY	PRESTUR 631 T4 4kW ATEX	8,32	4	18.850	65	201	1
PS6324132XY	PRESTUR 632 T4 5,5kW ATEX	10,5	5,5	19.850	65	237	1
PS7114132XY	PRESTUR 711 T4 7,5kW ATEX	14,1	7,5	26.980	68	308	1
PS7124160XY	PRESTUR 712 T4 11kW ATEX	21,2	11	28.410	69	330	1
PS8014160XY	PRESTUR 801 T4 15kW ATEX	29,8	15	38.600	72	430	1
PS8024160XY	PRESTUR 802 T4 15kW ATEX	29,8	15	40.640	73	440	1

To place an order for an ATEX fan, you must replace the Y of the code with **XE** for zone 1, **XN** for zone 2, **XC f**or zone 22 and **XNC** for fans with inside zone 2 or 22 and outside not classified.
Para cursar un pedido de un ventilador ATEX se debe sustituir la Y del código por **XE** para zona 1, **XN** para zona 2, **XC** para zona 22 y **XNC** para interior zona 2 o 22 y exterior del ventilador no clasificado.

CONNECTION DIAGRAMS / esquema de conexiones

❶ **THREE PHASE MOTORS 1 SPEED** / motores trifásicos 1 velocidad

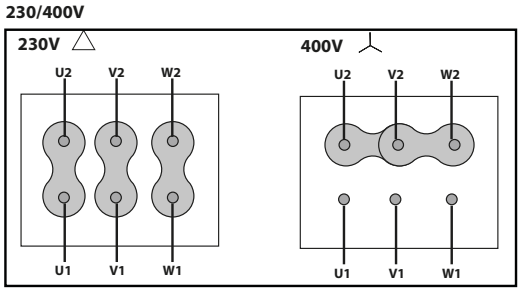

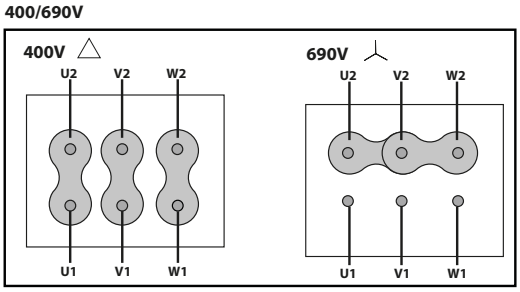

CONSULT / consultar - **PRESTUR**	
DIMENSIONS / dimensiones	pg.193
CHARACTERISTIC CURVES / curvas características	pg.194

PREXTUR ATEX

Medium pressure fan, backward impeller, direct driven with flanged motor ATEX
Ventilador centrífugo a reacción, con acoplamiento directo motor-brida ATEX



+ info 60 Hz

exempt ErP

MANUFACTURING FEATURES

- Medium pressure centrifugal fan with direct coupling.
- Reinforced housing made of carbon laminated steel, protected against corrosion by powder coating polyester resin RAL 5010. Finish C3.
- Self-cleaning impeller and reinforced impeller with high-performance backward (reaction) blades made of carbon laminated steel dynamically balanced to minimize noise and vibrations. Black painting RAL 9005.
- The size of the centrifugal impeller and casing is larger than a PRESTUR ATEX, which increases the performance of the unit.
- Squirrel cage standardized asynchronous IEC motor with ATEX certificate according to the indicated zone and class F electrical insulation. Standard voltages 230/400V 50Hz for three-phase motors up to 4kW and 400/690V 50Hz for higher powers.
- Motor with flange (B5).
- Double suction flange.
- Available in the following guidelines (to be indicated in case of order): LG and RD.
- Maximum continuous working temperature: environment 60ºC.

APPLICATIONS

Suitable for moving clean or dusty air. Designed to be fixed in the double suction flange, with the motor in vertical position.

- Paint booths.
- Collection of dust.
- Food industry dryers.
- Food processing.
- Incineration.
- Odor control in industry.
- Indoor / outdoor pollution control.
- Big buildings.
- Malls.
- Factories / Industrial buildings.
- Warehouses
- Extraction of smoke
- Boilers and ovens
- Manufacture and treatment of chemical products.
- Tunnels, underground stations.

UNDER REQUEST

- Fans for special voltages.
- C4 or C5 coating painting.
- Hot dip galvanized.
- Inox 304 (normal or electropolished finish).
- Inox 316 (normal or electropolished finish).
- Inspection door to facilitate maintenance and cleaning.
- Drain plug.

CARACTERÍSTICAS CONSTRUCTIVAS

- Ventilador centrífugo de media presión con acoplamiento directo.
- Carcasa reforzada fabricada en acero laminado al carbono, protegida contra la corrosión mediante recubrimiento de polvo de resina poliéster de color RAL 5010. Acabado C3.
- Turbina autolimpiante y rodete reforzado de álabes hacia atrás (a reacción) de alto rendimiento fabricado en acero laminado al carbono equilibrado dinámicamente para minimizar el ruido y las vibraciones. Pintada de color negro RAL 9005.
- El tamaño de la turbina centrífuga y la caja de viento es de mayores dimensiones que un PRESTUR ATEX, con lo que se consigue incrementar las prestaciones de la máquina.
- Motor IEC asíncrono normalizado con certificado ATEX según zona indicada y aislamiento eléctrico clase F. Voltajes estándar 230/400V 50Hz para motores trifásicos hasta 4kW y 400/690V 50Hz para potencias superiores.
- Motor con brida (B5).
- Doble brida de aspiración.
- Disponible en las siguientes orientaciones (a indicar en caso de pedido): LG y RD.
- Temperatura máxima de trabajo en continuo: ambiente 60ºC.

APLICACIONES

Adecuados para mover aire limpio o polvoriento. Diseñados para ser fijados en la doble brida de aspiración, con el motor en posición vertical.

- Cabinas de pintura.
- Recogida de polvo.
- Secadores de la industria alimenticia.
- Procesamiento de alimentos.
- Incineración.
- Control de olores en industria.
- Control de polución interior/exterior.
- Grandes edificios.
- Centros comerciales.
- Fábricas / Naves industriales.
- Almacenes.
- Extracción de humos.
- Calderas y hornos.
- Fabricación y tratamiento de productos químicos.
- Túneles, estaciones subterráneas.

BAJO DEMANDA

- Ventiladores para voltajes especiales.
- Acabado pintura C4-C5
- Galvanizado en caliente
- Inox 304 (acabado normal o electropulido).
- Inox 316 (acabado normal o electropulido).
- Puerta inspección para facilitar el mantenimiento y la limpieza.
- Drenaje.

ATEX MOTOR CLASSIFICATION / Clasificación motores ATEX

	ZONE / ZONA 1		ZONE / ZONA 2		ZONE / ZONA 22	
	Power / Potencia (kW)	Classification / Clasificación	Power / Potencia (kW)	Classification / Clasificación	Power / Potencia (kW)	Classification / Clasificación
2-4 poles / polos	0-55	II2G eb IIC T4 Gb	0-30	II3G Ex ec IIC T4 Gc	0-30	II3D Ex tc IIIC 125 Dc IP55
	>55	II2G eb IIC T3 Gb	>30	II3G Ex ec IIC T3 Gc	>30	II3D Ex tc IIIC 125 Dc IP6X
6 poles / polos	0-55	II2G eb IIC T4 Gb	II3G Ex ec IIC T3 Gc		0-0,55	II3D Ex tb IIIC 135 Db IP66
	>55	II2G eb IIC T3 Gb			>0,55	II3D Ex tc IIIC 125 Dc IP6X

ACCESSORIES / accesorios



INT ATEX

Interruptor para funcionar en entonos ATEX.

Switch for ATEX environments.



SFC

Variador de velocidad frecuencial

Frecuency speed controller



AVR

Amortiguador antivibrátil de caucho

Anti-vibration rubber block



AVS

Amortiguador de muelles

Spring anti-vibration block



RA

Rejilla aspiración

Inlet protection guard



SIL-C

Silenciador circular aspiración/impulsión

inlet-outlet circular silencer



RIS

Reja impulsión

Outlet guard



BIDS ATEX

Brida antivibratoria rectangular-rectangular ATEX para Storm

Rectangular-Rectangular coupling flange ATEX for Storm



EIS

Embocadura impulsión

Outlet flange



BADS ATEX

Brida antivibratoria circular-circular ATEX para Storm

Circular-circular coupling flange ATEX form Storm



AC

Brida conexión

Conection flange



JE 45

Junta elástica

Flexible joint



BA-400

Brida antivibratoria 400º/2h.

Anti-vibrating flange 400º/2h. flexible



FS

Pie soporte delantero para ventiladores de media y alta presión

Front support for medium and high pressure fans



AB

Cabinas acústicas para ventiladores centrífugos Casals

Acoustic cabins for Casals centrifugal fans



CPS

Codo para ventiladores STORM

Elbow for STORM fans

THREE PHASE RANGE / serie trifásica

2 POLE / 2 POLOS

Code	Model	Rated I (A) 400V	Rated Power kW	Air flow m³/h	Sound dB (A)	Weight Kg	Connection diagram
PX313290XY	PREXTUR 313 T2 1,5kW ATEX	3,14	1,5	5.240	60	68	1
PX314290XY	PREXTUR 314 T2 1,5kW ATEX	3,14	1,5	5.500	60	70	1
PX353290XY	PREXTUR 353 T2 2,2kW ATEX	4,58	2,2	7.500	63	91	1
PX3542100XY	PREXTUR 354 T2 3kW ATEX	5,92	3	7.870	64	108	1
PX4032112XY	PREXTUR 403 T2 4kW ATEX	7,63	4	10.730	67	120	1
PX4042132XY	PREXTUR 404 T2 5,5kW ATEX	10,6	5,5	11.260	67	147	1

4 POLE / 4 POLOS

Code	Model	Rated I (A) 400V	Rated Power kW	Air flow m³/h	Sound dB (A)	Weight Kg	Connection diagram
PX313471XY	PREXTUR 313 T4 0,37kW ATEX	1,07	0,37	2.620	45	50	1
PX314471XY	PREXTUR 314 T4 0,37kW ATEX	1,07	0,37	2.750	45	52	1
PX353471XY	PREXTUR 353 T4 0,37kW ATEX	1,07	0,37	3.750	48	72	1
PX354471XY	PREXTUR 354 T4 0,37kW ATEX	1,07	0,37	3.940	49	75	1
PX403480XY	PREXTUR 403 T4 0,55kW ATEX	1,49	0,55	5.370	52	85	1
PX404480XY	PREXTUR 404 T4 0,55kW ATEX	1,49	0,55	5.630	52	88	1
PX453490XY	PREXTUR 453 T4 1,1kW ATEX	2,49	1,1	7.640	55	109	1
PX454490XY	PREXTUR 454 T4 1,1kW ATEX	2,49	1,1	8.020	56	112	1
PX503490XY	PREXTUR 503 T4 1,5kW ATEX	3,26	1,5	10.480	59	130	1
PX5044100XY	PREXTUR 504 T4 2,2kW ATEX	4,64	2,2	11.000	59	146	1
PX5634100XY	PREXTUR 563 T4 3kW ATEX	6,17	3	14.730	62	162	1
PX5644100XY	PREXTUR 564 T4 3kW ATEX	6,17	3	15.460	63	166	1
PX6334132XY	PREXTUR 633 T4 5,5kW ATEX	10,5	5,5	20.970	66	242	1
PX6344132XY	PREXTUR 634 T4 5,5kW ATEX	10,5	5,5	22.010	66	247	1
PX7134160XY	PREXTUR 713 T4 11kW ATEX	21,2	11	30.010	69	335	1
PX7144160XY	PREXTUR 714 T4 11kW ATEX	21,2	11	31.500	70	355	1

To place an order for an ATEX fan, you must replace the Y of the code with **XE** for zone 1, **XN** for zone 2, **XC f**or zone 22 and **XNC** for fans with inside zone 2 or 22 and outside not classified.
Para cursar un pedido de un ventilador ATEX se debe sustituir la Y del código por **XE** para zona 1, **XN** para zona 2, **XC** para zona 22 y **XNC** para interior zona 2 o 22 y exterior del ventilador no clasificado.

CONNECTION DIAGRAMS / esquema de conexiones

❶ **THREE PHASE MOTORS 1 SPEED** / motores trifásicos 1 velocidad

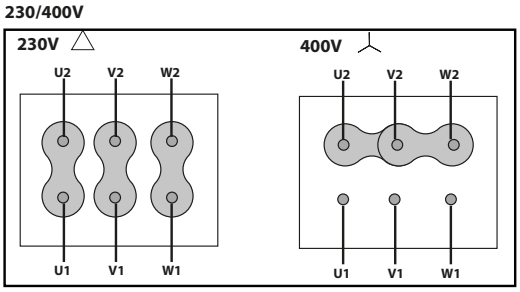

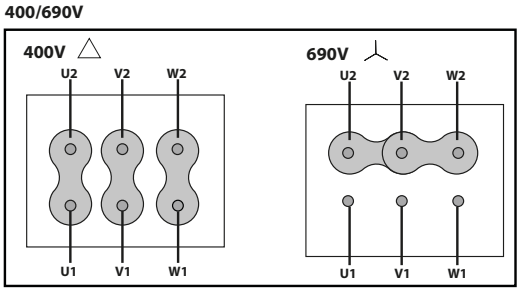

CONSULT / consultar - **PREXTUR**

DIMENSIONS / dimensiones	pg.198
CHARACTERISTIC CURVES / curvas características	pg.200

CTH3 ATEX

ATEX backward centrifugal roof fan

Ventilador centrífugo a reacción de tejado ATEX



+ info 60 Hz

exempt ErP

MANUFACTURING FEATURES

- Roof cowl made of ABS in CTH3 version. In CTH3-A models, cowl made of aluminium.
- Structure, roof base support and bird protection guard made of galvanised steel.
- High efficiency backward impeller with self-cleaning system made of steel.
- Standard asynchronous motor with IP-55 protection and Class F insulation for ATEX certified: II2G Ex d, Ex e / II3G Ex nA. Standard voltages 230/400V 50Hz in three phase motors.

APPLICATIONS

Specially designed for roof installation, they are suitable for:

- Smoke extraction.
- Smoke emergency exhaust with motor outside the hazardous area.
- Air renewal in buildings and industries.
- Industrial and professional kitchen hoods.
- Maximum continuous operation temperature: 80ºC.

UNDER REQUEST

- Special voltages.

CARACTERÍSTICAS CONSTRUCTIVAS

- Sombrerete de protección en ABS para la versión CTH3 ATEX. Modelos CTH3-A ATEX con sombrerete de alumnio.
- Estructura, marco soporte de adaptación a tejado y rejilla de protección antipájaros en acero galvanizado.
- Turbinas de álabes curvados hacia atrás (a reacción) de alto rendimiento con sistema autolimpiante construidas en acero.
- Motor asíncrono normalizado de jaula de ardilla con protección IP-55 y aislamiento clase F. Certificación ATEX: II2G Ex d, Ex e / II3G Ex nA. Voltajes estándar 230/400V 50Hz para motores trifásicos.

APLICACIONES

Diseñados para montaje en cubierta o tejado, son indicados para:

- Extracción de humos.
- Extracción de humo en caso de incendio estando el motor fuera de la zona de riesgo.
- Renovación de aire en todo tipo de edificios e industrias.
- Campanas de cocina industriales y profesionales.
- Temperatura máxima de trabajo en continuo: 80ºC.

BAJO DEMANDA

- Ventiladores para trabajar a tensiones especiales.

ATEX OPTIONS UNDER REQUEST | **OPCIONES ATEX BAJO DEMANDA**

Three-phase MOTOR explosion-proof under the ATEX 2014/34/EU Directive for working temperatures from -20ºC to +40ºC.
MOTORES trifásicos antiexplosivos bajo Directiva ATEX 2014/34/UE para temperaturas de trabajo de -20ºC a +40ºC.

- ATEX Explosion-proof for GAS | ATEX Antideflagrantes para GAS
  - Ex II2G Ex d IIB T4 IP66
  - Ex II2G Ex d IIC T4 IP66 (OPTIONAL PTC PROBE | SONDA PTC OPCIONAL)
  - Ex II2G Ex d IIC T5 IP66
- ATEX Increased security for GAS | ATEX Seguridad aumentada para GAS:
  - Ex II2G Ex e T3 IP55
- ATEX Protection "n" for GAS | ATEX Protección "n" para GAS:
  - Ex II3G Ex nA IIC T4 Gc
- ATEX Protection "n" for GAS and NON-CONDUCTIVE DUST | ATEX Protección "n" para GAS y POLVO NO CONDUCTOR:
  - Ex II3GD Ex nA IIC T4 Gc Ex-tc IIIB T125º IP55 ZONA 22
- ATEX Explosion-proof for GAS and DUST | ATEX Antideflagrantes para GAS y POLVO:
  - Ex II2GD Ex d IIC T4 IP66
  - Ex II2GD Ex d IIC T5 IP66
- ATEX Increased security for DUST | ATEX Seguridad aumentada para POLVO:
  - Ex II3D Ex e Dc
- ATEX Protection by enclosure for DRIVER DUST | ATEX Protección por recinto para POLVO CONDUCTOR:
  - Ex II3D Ex-tc IIIC T125º Dc IP55 ZONA 22

To carry out the selection of an ATEX fan, please use the curves that you will find in the Fanware by Casals selection software. The electrical data of these ATEX models can be modified.
Para llevar a cabo la selección de un ventilador ATEX, por favor use las curvas que encontrará en el programa de selección Fanware by Casals. Los datos eléctricos de estos Modelos ATEX pueden verse modificados.

ACCESSORIES / accesorios



INT ATEX
Interruptor para funcionar en entonos ATEX.
Switch for ATEX environments.



RA
Rejilla aspiración
Inlet protection guard



EI
Embocadura impulsión
Outlet flange



AC
Brida conexión
Conection flange



BAD
Brida de acoplamiento circular-circular
Circular-Circular coupling flange



SFC
Variador de velocidad frecuencial
Frecuency speed controller



SIL-C
Silenciador circular aspiración/impulsión
inlet-outlet circular silencer



BA-400
Brida antivibratoria 400º/2h.
Anti-vibrating flange 400º/2h.



JE 45
Junta elástica
Flexible joint

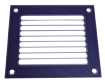

RBS
Rejilla de protección
Outlet protection guard

SINGLE PHASE RANGE / serie monofásica

4 POLE / 4 POLOS

Code	Model	R.P.M.	Rated I (A) 230V	Rated Power kW	Air flow m³/h	Sound dB (A)	Weight Kg	Connection diagram
279220103XD	CTH3 225 M4 0,12kW ATEX	1380	1,15	0,12	750	37	9	1
279250103XD	CTH3 250 M4 0,12kW ATEX	1380	1,15	0,12	900	40	10	1
279280103XD	CTH3 280 M4 0,12kW ATEX	1380	1,15	0,12	1.550	44	11	1
279310103XD	CTH3 315 M4 0,25kW ATEX	1400	1,93	0,25	2.300	48	15	1

6 POLE / 6 POLOS

Code	Model	R.P.M.	Rated I (A) 230V	Rated Power kW	Air flow m³/h	Sound dB (A)	Weight Kg	Connection diagram
279410103XD	CTH3 400 M6 0,37kW ATEX	890	2,9	0,37	3.550	47	21	1

THREE PHASE RANGE / serie trifásica

4 POLE / 4 POLOS

Code	Model	R.P.M.	Rated I (A)		Rat. Power kW	Air flow m³/h	Sound dB (A)	Weight Kg	Connection diagram
			230V	400V					
279220106XY	CTH3 225 T4 0,12kW ATEX	1400	0,8	0,46	0,12	750	37	9	2
279250106XY	CTH3 250 T4 0,12kW ATEX	1400	0,8	0,46	0,12	900	40	10	2
279280106XY	CTH3 280 T4 0,12kW ATEX	1400	0,8	0,46	0,12	1.550	44	11	2
279310106XY	CTH3 315 T4 0,25kW ATEX	1400	1,38	0,79	0,25	2.300	48	15	2
279350106XY	CTH3 355 T4 0,55kW ATEX	1400	2,57	1,49	0,55	3.400	53	19	2
279400106XY	CTH3 400 T4 0,75kW ATEX	1390	2,83	1,63	0,75	5.400	57	21	2
279450106XY	CTH3 450 T4 1,1kW ATEX	1400	4,33	2,49	1,1	7.600	60	38	2
279500106XY	CTH3 500 T4 1,5kW ATEX	1400	5,67	3,26	1,5	10.200	63	50	2
279560106XY	CTH3 560 T4 3kW ATEX	1430	10,7	6,17	3	13.200	66	55	2

6 POLE / 6 POLOS

Code	Model	R.P.M.	Rated I (A)		Rat. Power kW	Air flow m³/h	Sound dB (A)	Weight Kg	Connection diagram
			230V	400V					
279410106XY	CTH3 400 T6 0,37kW ATEX	900	2,2	1,27	0,37	3.550	47	21	2
279460106XY	CTH3 450 T6 0,37kW ATEX	910	3,39	1,95	0,37	4.850	51	38	2
279510106XY	CTH3 500 T6 0,75kW ATEX	910	3,39	1,95	0,75	6.450	54	50	2
279570106XY	CTH3 560 T6 0,75kW ATEX	910	3,39	1,95	0,75	8.400	56	55	2
279630106XY	CTH3 630 T6 1,5kW ATEX	940	6,45	3,71	1,5	12.200	60	70	2
279710106XY	CTH3 710 T6 2,2kW ATEX	940	10,3	5,94	2,2	19.000	65	101	2
279800106XY	CTH3 800 T6 4kW ATEX	960	16,5	9,46	4	25.000	67	118	2

To place an order for an ATEX fan, you must replace the Y of the code with D if it is explosion-proof, with E if it is anti-explosive, or with N if it is non-sparking.
Para cursar un pedido de un ventilador ATEX se debe sustituir la Y del código por D si es antideflagrante, por E si es antiexplosivo, o por N si es antichispas.

CONNECTION DIAGRAMS / esquema de conexiones

❶ **SINGLE PHASE MOTORS** / motores monofásicos

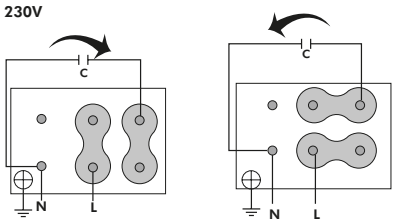

❷ **THREE PHASE MOTORS 1 SPEED** / motores trifásicos 1 velocidad

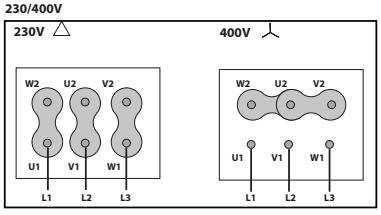

CONSULT / consultar - **CTH3**

DIMENSIONS / dimensiones pg.9
CHARACTERISTIC CURVES / curvas características pg.10

CTH3-A ATEX

ATEX backward centrifugal roof fan

Ventilador centrífugo a reacción de tejado ATEX



+ info 60 Hz

exempt ErP

MANUFACTURING FEATURES

- Roof cowl made of ABS in CTH3 version. In CTH3-A models, cowl made of aluminium.
- Structure, roof base support and bird protection guard made of galvanised steel.
- High efficiency backward impeller with self-cleaning system made of steel.
- Standard asynchronous motor with IP-55 protection and Class F insulation for ATEX certified: II2G Ex d, Ex e / II3G Ex nA. Standard voltages 230/400V 50Hz in three phase motors.

APPLICATIONS

Specially designed for roof installation, they are suitable for:

- Smoke extraction.
- Smoke emergency exhaust with motor outside the hazardous area.
- Air renewal in buildings and industries.
- Industrial and professional kitchen hoods.
- Maximum continuous operation temperature: 80ºC.

UNDER REQUEST

- Special voltages.

CARACTERÍSTICAS CONSTRUCTIVAS

- Sombrerete de protección en ABS para la versión CTH3 ATEX. Modelos CTH3-A ATEX con sombrerete de alumnio.
- Estructura, marco soporte de adaptación a tejado y rejilla de protección antipájaros en acero galvanizado.
- Turbinas de álabes curvados hacia atrás (a reacción) de alto rendimiento con sistema autolimpiante construidas en acero.
- Motor asíncrono normalizado de jaula de ardilla con protección IP-55 y aislamiento clase F. Certificación ATEX: II2G Ex d, Ex e / II3G Ex nA. Voltajes estándar 230/400V 50Hz para motores trifásicos.

APLICACIONES

Diseñados para montaje en cubierta o tejado, son indicados para:

- Extracción de humos.
- Extracción de humo en caso de incendio estando el motor fuera de la zona de riesgo.
- Renovación de aire en todo tipo de edificios e industrias.
- Campanas de cocina industriales y profesionales.
- Temperatura máxima de trabajo en continuo: 80ºC.

BAJO DEMANDA

- Ventiladores para trabajar a tensiones especiales.

ATEX OPTIONS UNDER REQUEST | **OPCIONES ATEX BAJO DEMANDA**

Three-phase MOTOR explosion-proof under the ATEX 2014/34/EU Directive for working temperatures from -20ºC to +40ºC.
MOTORES trifásicos antiexplosivos bajo Directiva ATEX 2014/34/UE para temperaturas de trabajo de -20ºC a +40ºC.

- ATEX Explosion-proof for GAS | ATEX Antideflagrantes para GAS
  - II2G Ex d IIB T4 IP66
  - II2G Ex d IIC T4 IP66 (OPTIONAL PTC PROBE | SONDA PTC OPCIONAL)
  - II2G Ex d IIC T5 IP66
- ATEX Increased security for GAS | ATEX Seguridad aumentada para GAS:
  - II2G Ex e T3 IP55
- ATEX Protection "n" for GAS | ATEX Protección "n" para GAS:
  - II3G Ex nA IIC T4 Gc
- ATEX Protection "n" for GAS and NON-CONDUCTIVE DUST | ATEX Protección "n" para GAS y POLVO NO CONDUCTOR:
  - II3GD Ex nA IIC T4 Gc Ex-tc IIIB T125º IP55 ZONA 22
- ATEX Explosion-proof for GAS and DUST | ATEX Antideflagrantes para GAS y POLVO:
  - II2GD Ex d IIC T4 IP66
  - II2GD Ex d IIC T5 IP66
- ATEX Increased security for DUST | ATEX Seguridad aumentada para POLVO:
  - II3D Ex e Dc
- ATEX Protection by enclosure for DRIVER DUST | ATEX Protección por recinto para POLVO CONDUCTOR:
  - II3D Ec-tc IIIC T125º Dc IP55 ZONA 22

To carry out the selection of an ATEX fan, please use the curves that you will find in the Fanware by Casals selection software. The electrical data of these ATEX models can be modified.
Para llevar a cabo la selección de un ventilador ATEX, por favor use las curvas que encontrará en el programa de selección Fanware by Casals. Los datos eléctricos de estos Modelos ATEX pueden verse modificados.

ACCESSORIES / accesorios



INT ATEX
Interruptor para funcionar en entonos ATEX.
Switch for ATEX environments.



RA
Rejilla aspiración
Inlet protection guard



EI
Embocadura impulsión
Outlet flange



AC
Brida conexión
Conection flange



BAD
Brida de acoplamiento circular-circular
Circular-Circular coupling flange



SFC
Variador de velocidad frecuencial
Frecuency speed controller



SIL-C
Silenciador circular aspiración/impulsión
inlet-outlet circular silencer



BA-400
Brida antivibratoria 400º/2h.
Anti-vibrating flange 400º/2h.



JE 45
Junta elástica
Flexible joint

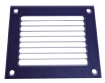

RBS
Rejilla de protección
Outlet protection guard

SINGLE PHASE RANGE / serie monofásica

4 POLE / 4 POLOS

Code	Model	R.P.M.	Rated I (A) 230V	Rated Power kW	Air flow m³/h	Sound dB (A)	Weight Kg	Connection diagram
279220103AXD	CTH3-A 225 M4 0,12kW ATEX	1380	1,15	0,12	750	37	9	1
279250103AXD	CTH3-A 250 M4 0,12kW ATEX	1380	1,15	0,12	900	40	10	1
279280103AXD	CTH3-A 280 M4 0,12kW ATEX	1380	1,15	0,12	1.550	44	11	1
279310103AXD	CTH3-A 315 M4 0,25kW ATEX	1400	1,93	0,25	2.300	48	15	1

6 POLE / 6 POLOS

Code	Model	R.P.M.	Rated I (A) 230V	Rated Power kW	Air flow m³/h	Sound dB (A)	Weight Kg	Connection diagram
279410103AXD	CTH3-A 400 M6 0,37kW ATEX	890	2,9	0,37	3.550	47	21	1

THREE PHASE RANGE / serie trifásica

4 POLE / 4 POLOS

Code	Model	R.P.M.	Rated I (A)		Rat. Power kW	Air flow m³/h	Sound dB (A)	Weight Kg	Connection diagram
			230V	400V					
279220106AXY	CTH3-A 225 T4 0,12kW ATEX	1400	0,8	0,46	0,12	750	37	9	2
279250106AXY	CTH3-A 250 T4 0,12kW ATEX	1400	0,8	0,46	0,12	900	40	10	2
279280106AXY	CTH3-A 280 T4 0,12kW ATEX	1400	0,8	0,46	0,12	1.550	44	11	2
279310106AXY	CTH3-A 315 T4 0,25kW ATEX	1400	1,38	0,79	0,25	2.300	48	15	2
279350106AXY	CTH3-A 355 T4 0,55kW ATEX	1400	2,57	1,49	0,55	3.400	53	19	2
279400106AXY	CTH3-A 400 T4 0,75kW ATEX	1390	2,83	1,63	0,75	5.400	57	21	2
279450106AXY	CTH3-A 450 T4 1,1kW ATEX	1400	4,33	2,49	1,1	7.600	60	38	2
279500106AXY	CTH3-A 500 T4 1,5kW ATEX	1400	5,67	3,26	1,5	10.200	63	50	2
279560106AXY	CTH3-A 560 T4 3kW ATEX	1430	10,7	6,17	3	13.200	66	55	2

6 POLE / 6 POLOS

Code	Model	R.P.M.	Rated I (A)		Rat. Power kW	Air flow m³/h	Sound dB (A)	Weight Kg	Connection diagram
			230V	400V					
279410106AXY	CTH3-A 400 T6 0,37kW ATEX	900	2,2	1,27	0,37	3.550	47	21	2
279460106AXY	CTH3-A 450 T6 0,37kW ATEX	910	3,39	1,95	0,37	4.850	51	38	2
279510106AXY	CTH3-A 500 T6 0,75kW ATEX	910	3,39	1,95	0,75	6.450	54	50	2
279570106AXY	CTH3-A 560 T6 0,75kW ATEX	910	3,39	1,95	0,75	8.400	56	55	2
279630106AXY	CTH3-A 630 T6 1,5kW ATEX	940	6,45	3,71	1,5	12.200	60	70	2
279710106AXY	CTH3-A 710 T6 2,2kW ATEX	940	10,3	5,94	2,2	19.000	65	101	2
279800106AXY	CTH3-A 800 T6 4kW ATEX	960	16,5	9,46	4	25.000	67	118	2

To place an order for an ATEX fan, you must replace the Y of the code with D if it is explosion-proof, with E if it is anti-explosive, or with N if it is non-sparking.
Para cursar un pedido de un ventilador ATEX se debe sustituir la Y del código por D si es antideflagrante, por E si es antiexplosivo, o por N si es antichispas.

CONNECTION DIAGRAMS / esquema de conexiones

❶ **SINGLE PHASE MOTORS** / motores monofásicos

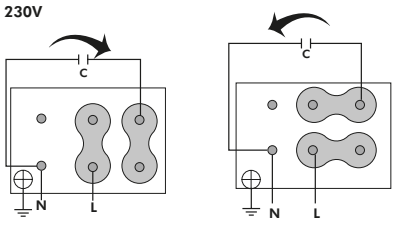

❷ **THREE PHASE MOTORS 1 SPEED** / motores trifásicos 1 velocidad

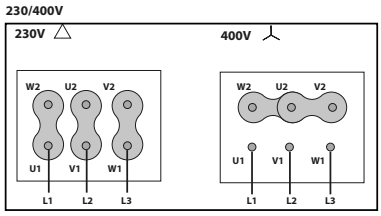

CONSULT / consultar - CTH3-A

DIMENSIONS / dimensiones pg.14
CHARACTERISTIC CURVES / curvas características pg.15

MBCA ATEX

Centrifugal fan for clean air in ATEX environment

Ventilador centrífugo para mover aire limpio ATEX





MANUFACTURING FEATURES

- Fan made of Fe360 sheet.
- The fan paint finish is based on a Qualicoat polyester powder coating stoved at 200ºC, with an average film thickness of 70 microns. Average heat resistance of coating is 180ºC with peaks of 200ºC.
- Single inlet forward curved impeller made of Fe360 sheet statically and dynamically balanced. Impellers are painted with polyester primer up to 300ºC temperature resistant.
- Squirrel cage standardized asynchronous IEC motor with ATEX certificate according to the indicated zone and class F electrical insulation. Standard voltages 230/400V 50Hz for three-phase motors up to 4kW and 400/690V 50Hz for higher powers.
- Standard orientation LG270.

APPLICATIONS

Designed for inline installation, they are suitable for:

- Industrial applications, air extraction or injection.
- Cooling of machines and parts.
- Clean air transport.
- Steam aspiration in places where moving large volumes of air at low pressures.
- Maximum working temperature: environment 60ºC.

UNDER REQUEST

- Fans for special voltages.
- C4 or C5 coating painting.
- Hot dip galvanized.
- Inox 304 (normal or electropolished finish).
- Inox 316 (normal or electropolished finish).
- Split casing (for big sizes).
- Drain plug.
- Frontal foot.
- Orientation: RD0, RD45, RD90, RD135, RD180,RD225, RD270, RD315, LG0, LG45, LG90, LG135, LG180. LG225, LG315.

CARACTERÍSTICAS CONSTRUCTIVAS

- Ventilador fabricado en chapa Fe360.
- La pintura de los ventiladores está formulada a base de poliéster en polvo Qualicoat polimerizada a 200ºC con un grosor medio de 70 micras. La resistencia térmica media de la pintura es de 180ºC con picos de 200ºC.
- Turbina multipala de álabes curvados hacia adelante de simple aspiración fabricada en Fe360 equilibrada estática y dinámicamente. Las turbinas se pintan con imprimación de poliéster con una resistencia térmica de 300ºC.
- Motor IEC asíncrono normalizado con certificado ATEX según zona indicada y aislamiento eléctrico clase F. Voltajes estándar 230/400V 50Hz para motores trifásicos hasta 4kW y 400/690V 50Hz para potencias superiores.
- Orientación estándar LG270.

APLICACIONES

Diseñados para instalación en conducto, son indicados para:

- Procesos industriales, extracción o inyección localizada.
- Refrigeración de máquinas, enfriamiento de piezas.
- Transporte de aire limpio.
- Aspiración de vapores en lugares donde se desplazan grandes volúmenes de aire con bajas presiones.
- Temperatura máxima de trabajo en continuo: ambiente 60ºC.

BAJO DEMANDA

- Ventiladores para voltajes especiales.
- Acabado pintura C4-C5
- Galvanizado en caliente
- Inox 304 (acabado normal o electropulido)
- Inox 316 (acabado normal o electropulido)
- Carcasa partida (para tamaños grandes)
- Drenaje
- Pie frontal
- Orientación: RD0, RD45, RD90, RD135, RD180, RD225, RD270, RD315, LG0, LG45, LG90, LG135, LG180. LG225, LG315.

ATEX MOTOR CLASSIFICATION / Clasificación motores ATEX

	ZONE / ZONA 1		ZONE / ZONA 2		ZONE / ZONA 22	
	Power / Potencia (kW)	Classification / Clasificación	Power / Potencia (kW)	Classification / Clasificación	Power / Potencia (kW)	Classification / Clasificación
2-4 poles / polos	0-55	II2G eb IIC T4 Gb	0-30	II3G Ex ec IIC T4 Gc	0-30	II3D Ex tc IIIC 125 Dc IP55
	>55	II2G eb IIC T3 Gb	>30	II3G Ex ec IIC T3 Gc	>30	II3D Ex tc IIIC 125 Dc IP6X
6 poles / polos	0-55	II2G eb IIC T4 Gb	II3G Ex ec IIC T3 Gc		0-0,55	II3D Ex tb IIIC 135 Db IP66
	>55	II2G eb IIC T3 Gb			>0,55	II3D Ex tc IIIC 125 Dc IP6X

ACCESSORIES / accesorios



INT ATEX
Interruptor para funcionar en entonos ATEX
Switch for ATEX environments



SFC
Variador de velocidad frecuencial
Frecuency speed controller



AVR
Amortiguador antivibrátil de caucho
Anti-vibration rubber block



AVS
Amortiguador de muelles
Spring anti-vibration block



EI
Embocadura impulsión
Outlet flange



SIL-C
Silenciador circular aspiración/impulsión
inlet-outlet circular silencer



AC
Brida conexión
Conection flange



JE 45
Junta elástica
Flexible joint



BAD
Brida de acoplamiento circular-circular
Circular-Circular coupling flange



RI
Reja impulsión
Outlet guard.



AB
Cabinas acústicas para ventiladores centrífugos Casals
Acoustic cabins for Casals centrifugal fans



BA-400
Brida antivibratoria 400º/2h
Anti-vibrating flange 400º/2h



FS
Pie soporte delantero para ventiladores
de media y alta presión
Front support for medium and high pressure fans

THREE PHASE RANGE / serie trifásica

2 POLE / 2 POLOS

Code	Model	R.P.M.	Rated I (A)		Rat. Power kW	Air flow m³/h	Sound dB (A)	Weight Kg	Connection diagram
			230V	400V					
501401816XY	MBCA 180 T2 0,55kW ATEX	2800	2,23	1,29	1,29	1.230	48	19	1
501401818XY	MBCA 180 T2 1,1kW ATEX	2800	4,05	2,33	2,33	1.800	52	25	1
501402018XY	MBCA 200 T2 1,1kW ATEX	2800	4,05	2,33	2,33	1.800	52	27	1
501402027XY	MBCA 200 T2 2,2kW ATEX	2800	7,97	4,58	4,58	2.880	57	33	1
501402219XY	MBCA 220 T2 1,5kW ATEX	2800	5,46	3,14	3,14	2.160	53	32	1
501402229XY	MBCA 220 T2 3kW ATEX	2870	10,3	5,92	5,92	3.960	59	41	1
501402529XY	MBCA 250 T2 3kW ATEX	2870	10,3	5,92	5,92	3.240	56	51	1
501402532XY	MBCA 250 T2 4kW ATEX	2890	13,3	7,63	7,63	4.680	60	60	1
501402834XY	MBCA 280 T2 5,5kW ATEX	2900	-	10,6	10,6	4.680	60	82	1
501402836XY	MBCA 280 T2 7,5kW ATEX	2900	-	14,1	14,1	6.120	63	90	1

4 POLE / 4 POLOS

Code	Model	R.P.M.	Rated I (A)		Rat. Power kW	Air flow m³/h	Sound dB (A)	Weight Kg	Connection diagram
			230V	400V					
501402242XY	MBCA 220 T4 0,37kW ATEX	1400	1,86	1,07	1,07	1.800	41	28	1
501402542XY	MBCA 250 T4 0,37kW ATEX	1400	1,86	1,07	1,07	1.800	44	30	1
501402543XY	MBCA 250 T4 0,55kW ATEX	1400	2,57	1,49	1,49	2.520	47	33	1
501402844XY	MBCA 280 T4 0,75kW ATEX	1390	2,83	1,63	1,63	3.000	47	40	1
501402845XY	MBCA 280 T4 1,1kW ATEX	1400	4,33	2,49	2,49	3.800	51	42	1
501403146XY	MBCA 310 T4 1,5kW ATEX	1400	5,67	3,26	3,26	4.300	52	50	1
501403154XY	MBCA 310 T4 2,2kW ATEX	1430	8,07	4,64	4,64	5.400	56	58	1
501403554XY	MBCA 350 T4 2,2kW ATEX	1430	8,07	4,64	4,64	5.400	53	66	1
501403556XY	MBCA 350 T4 3kW ATEX	1430	10,7	6,17	6,17	7.200	56	66	1
501403559XY	MBCA 350 T4 4kW ATEX	1440	14,5	8,32	8,32	7.920	59	76	1
501404061XY	MBCA 400 T4 5,5kW ATEX	1440	-	10,5	10,5	7.920	58	100	1
501404063XY	MBCA 400 T4 7,5kW ATEX	1440	-	14,1	14,1	10.800	62	108	1
501404563XY	MBCA 450 T4 7,5kW ATEX	1440	-	14,1	14,1	10.080	57	112	1
501404552XY	MBCA 450 T4 15kW ATEX	1460	-	29,8	29,8	18.000	66	170	1
501405052XY	MBCA 500 T4 15kW ATEX	1460	-	29,8	29,8	16.200	61	200	1
501405055XY	MBCA 500 T4 22kW ATEX	1470	-	40,1	40,1	21.600	66	272	1
501405655XY	MBCA 560 T4 22kW ATEX	1470	-	40,1	40,1	21.600	61	313	1
501405658XY	MBCA 560 T4 37kW ATEX	1430	10,7	6,17	6,17	32.400	69	497	1

To place an order for an ATEX fan, you must replace the Y of the code with **XE** for zone 1, **XN** for zone 2, **XC f**or zone 22 and **XNC** for fans with inside zone 2 or 22 and outside not classified.
Para cursar un pedido de un ventilador ATEX se debe sustituir la Y del código por **XE** para zona 1, **XN** para zona 2, **XC** para zona 22 y **XNC** para interior zona 2 o 22 y exterior del ventilador no clasificado.

6 POLE / 6 POLOS

Code	Model	R.P.M.	Rated I (A)		Rat. Power kW	Air flow m³/h	Sound dB (A)	Weight Kg	Connection diagram
			230V	400V					
501403170XY	MBCA 310 T6 0,37kW ATEX	900	2,2	1,27	1,27	2.160	42	43	1
501403171XY	MBCA 310 T6 0,55kW ATEX	900	3	1,8	1,8	3.240	45	44	1
501403572XY	MBCA 350 T6 0,75kW ATEX	910	3,39	1,95	1,95	3.960	47	56	1
501403573XY	MBCA 350 T6 1,1kW ATEX	910	4,83	2,78	2,78	5.400	49	59	1
501404074XY	MBCA 400 T6 1,5kW ATEX	940	6,45	3,71	3,71	5.400	48	82	1
501404078XY	MBCA 400 T6 2,2kW ATEX	940	10,3	5,94	5,94	7.920	52	90	1
501404580XY	MBCA 450 T6 3kW ATEX	960	12,7	7,3	7,3	9.000	52	112	1
501405083XY	MBCA 500 T6 4kW ATEX	960	16,5	9,46	9,46	9.000	52	153	1
501405085XY	MBCA 500 T6 5,5kW ATEX	960	-	12,8	12,8	10.800	56	153	1
501405687XY	MBCA 560 T6 7,5kW ATEX	965	-	15,2	15,2	16.200	56	221	1
501405675XY	MBCA 560 T6 11kW ATEX	970	-	22,6	22,6	21.600	61	233	1
501406375XY	MBCA 630 T6 11kW ATEX	970	-	22,6	22,6	19.800	56	243	1
501406377XY	MBCA 630 T6 18,5kW ATEX	975	-	35,7	35,7	28.800	63	400	1

To place an order for an ATEX fan, you must replace the Y of the code with **XE** for zone 1, **XN** for zone 2, **XC f**or zone 22 and **XNC** for fans with inside zone 2 or 22 and outside not classified.
Para cursar un pedido de un ventilador ATEX se debe sustituir la Y del código por **XE** para zona 1, **XN** para zona 2, **XC** para zona 22 y **XNC** para interior zona 2 o 22 y exterior del ventilador no clasificado.

CONNECTION DIAGRAMS / esquema de conexiones

❶ **THREE PHASE MOTORS 1 SPEED** / motores trifásicos 1 velocidad

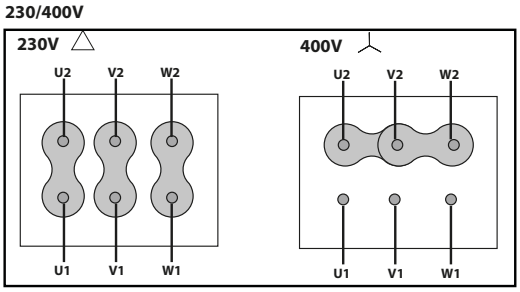

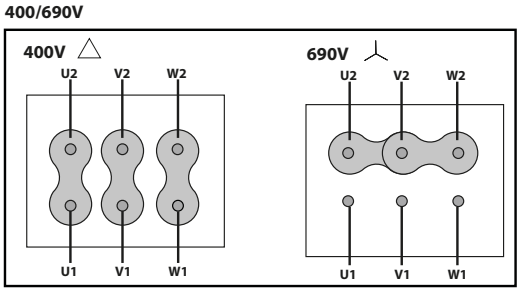

CONSULT / consultar - **MBCA**

DIMENSIONS / dimensiones pg.227
CHARACTERISTIC CURVES / curvas características pg.230

MBRM ATEX

Centrifugal fan, for clean or dusty air in ATEX environment

Ventilador centrífugo, para aire limpio o polvoriento ATEX



MANUFACTURING FEATURES

- Rolling Fe360 steel sheet housing.
- High efficiency single inlet and backward curved impeller, made of Fe360 sheet statically and dynamically balanced. Impellers are painted with polyester primer up to 300ºC temperature resistant.
- The fan paint finish is based on a Qualicoat polyester powder coating stoved at 200ºC, with an average film thickness of 70 microns. Average heat resistance of coating is 180ºC with peaks of 200ºC.
- Squirrel cage standardized asynchronous IEC motor with ATEX certificate according to the indicated zone and class F electrical insulation. Standard voltages 230/400V 50Hz for three-phase motors up to 4kW and 400/690V 50Hz for higher powers.
- Standard orientation LG270.

APPLICATIONS

Designed for inline installation, they are suitable for:

- Industrial applications, air extraction or injection.
- Cooling of machines and parts.
- Transport of dusty air and small loads of pellet materials.
- Exhaust after filters, separators and cyclones.
- Pneumatic transport.
- Maximum working temperature: environment 60ºC.

UNDER REQUEST

- Fans for special voltages.
- C4 or C5 coating painting.
- Hot dip galvanized.
- Inox 304 (normal or electropolished finish).
- Inox 316 (normal or electropolished finish).
- Split casing (for big sizes).
- Drain plug.
- Frontal foot.
- Orientation: RD0, RD45, RD90, RD135, RD180, RD225, RD270, RD315, LG0, LG45, LG90, LG135, LG180. LG225, LG315.

CARACTERÍSTICAS CONSTRUCTIVAS

- Ventilador fabricado en chapa Fe360.
- Turbina de álabes curvados hacia atrás (a reacción) de simple aspiración y alto rendimiento, fabricada en Fe360 equilibrada estática y dinámicamente. Las turbinas se pintan con imprimación de poliéster con una resistencia térmica de 300ºC.
- Pintura formulada a base de poliéster en polvo Qualicoat polimerizada a 200ºC con un grosor medio de 70 micras. La resistencia térmica media de la pintura es de 180ºC con picos de 200ºC.
- Motor IEC asíncrono normalizado con certificado ATEX según zona indicada y aislamiento eléctrico clase F. Voltajes estándar 230/400V 50Hz para motores trifásicos hasta 4kW y 400/690V 50Hz para potencias superiores.
- Orientación estándar LG270.

APLICACIONES

Diseñados para instalación en conducto, son indicados para:

- Procesos industriales, extracción o inyección localizada.
- Refrigeración de máquinas, enfriamiento de piezas.
- Transporte de aire polvoriento o con ligera carga de materiales granulados.
- Aspiración después de filtros, separadores y ciclones.
- Transporte neumático.
- Temperatura máxima de trabajo en continuo: ambiente 60ºC.

BAJO DEMANDA

- Ventiladores para voltajes especiales.
- Acabado pintura C4-C5.
- Galvanizado en caliente.
- Inox 304 (acabado normal o electropulido).
- Inox 316 (acabado normal o electropulido).
- Carcasa partida (para tamaños grandes).
- Drenaje.
- Pie frontal.
- Orientación: RD0, RD45, RD90, RD135, RD180, RD225, RD270, RD315, LG0, LG45, LG90, LG135, LG180. LG225,LG315.

ATEX MOTOR CLASSIFICATION / Clasificación motores ATEX

	ZONE / ZONA 1		ZONE / ZONA 2		ZONE / ZONA 22	
	Power / Potencia (kW)	Classification / Clasificación	Power / Potencia (kW)	Classification / Clasificación	Power / Potencia (kW)	Classification / Clasificación
2-4 poles / polos	0-55	II2G eb IIC T4 Gb	0-30	II3G Ex ec IIC T4 Gc	0-30	II3D Ex tc IIIC 125 Dc IP55
	>55	II2G eb IIC T3 Gb	>30	II3G Ex ec IIC T3 Gc	>30	II3D Ex tc IIIC 125 Dc IP6X
6 poles / polos	0-55	II2G eb IIC T4 Gb	II3G Ex ec IIC T3 Gc		0-0,55	II3D Ex tb IIIC 135 Db IP66
	>55	II2G eb IIC T3 Gb			>0,55	II3D Ex tc IIIC 125 Dc IP6X

ACCESSORIES / accesorios



INT ATEX
Interruptor para funcionar en entonos ATEX
Switch for ATEX environments



SFC
Variador de velocidad frecuencial
Frecuency speed controller



AVR
Amortiguador antivibrátil de caucho
Anti-vibration rubber block



AVS
Amortiguador de muelles
Spring anti-vibration block



EI
Embocadura impulsión
Outlet flange



SIL-C
Silenciador circular aspiración/impulsión
inlet-outlet circular silencer



AC
Brida conexión
Conection flange



JE 45
Junta elástica
Flexible joint



BAD
Brida de acoplamiento circular-circular
Circular-Circular coupling flange



RI
Reja impulsión
Outlet guard.



RA
Rejilla aspiración
Inlet protection guard



BA-400
Brida antivibratoria 400º/2h
Anti-vibrating flange 400º/2h



FS
Pie soporte delantero para ventiladores de media y alta presión
Front support for medium and high pressure fans



AB
Cabinas acústicas para ventiladores centrífugos Casals
Acoustic cabins for Casals centrifugal fans

THREE PHASE RANGE / serie trifásica

2 POLE / 2 POLOS

Code	Model	R.P.M.	Rated I (A)		Rat. Power kW	Air flow m³/h	Sound dB (A)	Weight Kg	Connection diagram
			230V	400V					
501802213XY	MBRM 220 T2 0,18kW ATEX	2800	0,87	0,51	0,51	790	47	18	1
501802514XY	MBRM 251 T2 0,25kW ATEX	2800	1,12	0,65	0,65	1.080	49	24	1
501802515XY	MBRM 252 T2 0,37kW ATEX	2800	1,58	0,91	0,91	1.370	51	26	1
501802816XY	MBRM 281 T2 0,55kW ATEX	2800	2,23	1,29	1,29	1.620	53	30	1
501802817XY	MBRM 282 T2 0,75kW ATEX	2800	2,75	1,58	1,58	1.800	54	35	1
501803118XY	MBRM 311 T2 1,1kW ATEX	2800	4,05	2,33	2,33	2.520	57	42	1
501803119XY	MBRM 312 T2 1,5kW ATEX	2800	5,46	3,14	3,14	2.520	57	45	1
501803519XY	MBRM 351 T2 1,5kW ATEX	2800	5,46	3,14	3,14	2.160	55	66	1
501803527XY	MBRM 352 T2 2,2kW ATEX	2800	7,97	4,58	4,58	3.960	59	70	1
501804029XY	MBRM 401 T2 3kW ATEX	2870	10,3	5,92	5,92	5.400	63	85	1
501804032XY	MBRM 402 T2 4kW ATEX	2890	13,3	7,63	7,63	6.120	64	93	1
501804534XY	MBRM 451 T2 5,5kW ATEX	2900	-	10,6	10,6	7.920	66	115	1
501804536XY	MBRM 452 T2 7,5kW ATEX	2900	-	14,1	14,1	7.920	66	118	1
501805021XY	MBRM 501 T2 11kW ATEX	2930	-	20,8	20,8	10.800	70	175	1
501805024XY	MBRM 502 T2 15kW ATEX	2930	-	27,4	27,4	10.800	71	180	1
501805626XY	MBRM 561 T2 18,5kW ATEX	2935	-	34,4	34,4	16.200	73	220	1
501805628XY	MBRM 562 T2 22kW ATEX	2940	-	39,8	39,8	16.200	73	276	1

4 POLE / 4 POLOS

Code	Model	R.P.M.	Rated I (A)		Rat. Power kW	Air flow m³/h	Sound dB (A)	Weight Kg	Connection diagram
			230V	400V					
501805045XY	MBRM 503 T4 1,1kW ATEX	1400	4,33	2,49	2,49	4.680	55	100	1
501805046XY	MBRM 504 T4 1,5kW ATEX	1400	5,67	3,26	3,26	5.400	56	106	1
501805654XY	MBRM 563 T4 2,2kW ATEX	1430	8,07	4,64	4,64	7.200	58	128	1
501805656XY	MBRM 564 T4 3kW ATEX	1430	10,7	6,17	6,17	7.920	59	136	1
501806359XY	MBRM 631 T4 4kW ATEX	1440	14,5	8,32	8,32	10.080	61	190	1
501806361XY	MBRM 632 T4 5,5kW ATEX	1440	-	10,5	10,5	10.800	64	205	1
501807163XY	MBRM 711 T4 7,5kW ATEX	1440	-	14,1	14,1	14.400	64	287	1
501807149XY	MBRM 712 T4 11kW ATEX	1460	-	21,2	21,2	18.000	66	338	1
501808052XY	MBRM 801 T4 15kW ATEX	1460	-	29,8	29,8	21.600	67	504	1
501808053XY	MBRM 802 T4 18,5kW ATEX	1465	-	35,6	35,6	25.200	68	512	1
501809057XY	MBRM 901 T4 30kW ATEX	1475	-	56,3	56,3	32.400	71	684	1
501809058XY	MBRM 902 T4 37kW ATEX	1475	-	69,2	69,2	32.400	72	767	1
501810060XY	MBRM 1001 T4 45kW ATEX	1475	-	80,7	80,7	43.200	72	963	1
501810062XY	MBRM 1002 T4 55kW ATEX	1480	-	97,1	97,1	46.800	74	1081	1

To place an order for an ATEX fan, you must replace the Y of the code with **XE** for zone 1, **XN** for zone 2, **XC f**or zone 22 and **XNC** for fans with inside zone 2 or 22 and outside not classified.
Para cursar un pedido de un ventilador ATEX se debe sustituir la Y del código por **XE** para zona 1, **XN** para zona 2, **XC** para zona 22 y **XNC** para interior zona 2 o 22 y exterior del ventilador no clasificado.

6 POLE / 6 POLOS

Code	Model	R.P.M.	Rated I (A)		Rat. Power kW	Air flow m³/h	Sound dB (A)	Weight Kg	Connection diagram
			230V	400V					
501808083XY	MBRM 803 T6 4kW ATEX	960	-	9,46	9,46	14.400	60	391	1
501808085XY	MBRM 804 T6 5,5kW ATEX	960	-	12,8	12,8	16.200	60	395	1
501809087XY	MBRM 903 T6 7,5kW ATEX	965	-	15,2	15,2	21.600	62	511	1
501809075XY	MBRM 904 T6 11kW ATEX	970	-	22,6	22,6	21.600	64	531	1
501810076XY	MBRM 1003 T6 15kW ATEX	970	-	27,7	27,7	28.800	66	743	1
501810077XY	MBRM 1004 T6 18,5kW ATEX	975	-	35,7	35,7	32.400	67	850	1

To place an order for an ATEX fan, you must replace the Y of the code with **XE** for zone 1, **XN** for zone 2, **XC f**or zone 22 and **XNC** for fans with inside zone 2 or 22 and outside not classified.
Para cursar un pedido de un ventilador ATEX se debe sustituir la Y del código por **XE** para zona 1, **XN** para zona 2, **XC** para zona 22 y **XNC** para interior zona 2 o 22 y exterior del ventilador no clasificado.

CONNECTION DIAGRAMS / esquema de conexiones

❶ **THREE PHASE MOTORS 1 SPEED** / motores trifásicos 1 velocidad

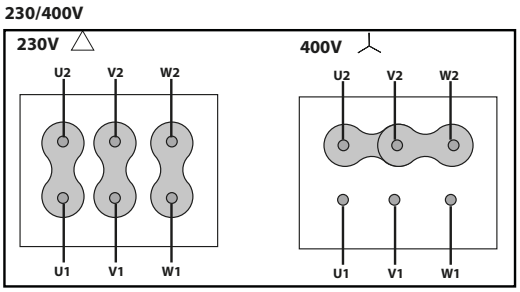

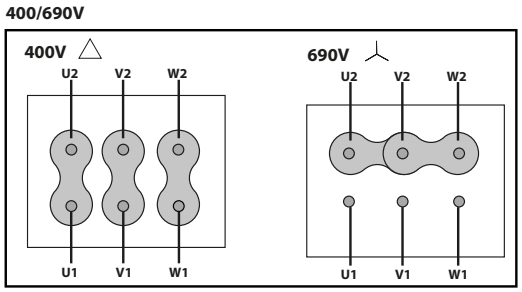

CONSULT / consultar - **MBRM**

DIMENSIONS / dimensiones pg.239
CHARACTERISTIC CURVES / curvas características pg.243

MBRU ATEX

Backward impeller, dusty air, large pressures in ATEX environments

Ventilador centrífugo, para aire limpio o polvoriento ATEX



+ info 60 Hz

exempt ErP

MANUFACTURING FEATURES

- Fan made of Fe360 sheet.
- High efficiency single inlet and backward curved impeller made of Fe360 sheet statically and dynamically balanced. Impellers are painted with polyester primer up to 300ºC temperature resistant.
- The fan paint finish is based on a Qualicoat polyester powder coating stoved at 200ºC, with an average film thickness of 70 microns. Average heat resistance of coating is 180ºC with peaks of 200ºC.
- Squirrel cage standardized asynchronous IEC motor with ATEX certificate according to the indicated zone and class F electrical insulation. Standard voltages 230/400V 50Hz for three-phase motors up to 4kW and 400/690V 50Hz for higher powers.
- Standard orientation LG270.

APPLICATIONS

Designed for inline installation, they are suitable for:

- Industrial applications, air extraction or injection.
- Cooling of machines and parts.
- Transport of dusty air and small loads of pellet materials.
- Exhaust after filters, separators and cyclones.
- Pneumatic transport.
- Maximum working temperature: environment 60ºC.

UNDER REQUEST

- Fans for special voltages.
- C4 or C5 coating painting.
- Hot dip galvanized.
- Inox 304 (normal or electropolished finish).
- Inox 316 (normal or electropolished finish).
- Split casing (for big sizes).
- Drain plug.
- Frontal foot.
- Orientation: RD0, RD45, RD90, RD135, RD180, RD225, RD270, RD315, LG0, LG45, LG90, LG135, LG180. LG225, LG315.

CARACTERÍSTICAS CONSTRUCTIVAS

- Ventilador fabricado en chapa Fe360.
- Turbina de álabes curvados hacia atrás (a reacción) de simple aspiración y alto rendimiento, fabricada en Fe360 equilibrada estática y dinámicamente. Las turbinas se pintan con imprimación de poliéster con una resistencia térmica de 300ºC.
- Pintura formulada a base de poliéster en polvo Qualicoat polimerizada a 200ºC con un grosor medio de 70 micras. La resistencia térmica media de la pintura es de 180ºC con picos de 200ºC.
- Motor IEC asíncrono normalizado con certificado ATEX según zona indicada y aislamiento eléctrico clase F. Voltajes estándar 230/400V 50Hz para motores trifásicos hasta 4kW y 400/690V 50Hz para potencias superiores.
- Orientación estándar LG270.

APLICACIONES

Diseñados para instalación en conducto, son indicados para:

- Procesos industriales, extracción o inyección localizada.
- Refrigeración de máquinas, enfriamiento de piezas.
- Transporte de aire polvoriento o con ligera carga de materiales granulados.
- Aspiración después de filtros, separadores y ciclones.
- Transporte neumático.
- Temperatura máxima de trabajo en continuo: ambiente 60ºC.

BAJO DEMANDA

- Ventiladores para voltajes especiales.
- Acabado pintura C4-C5
- Galvanizado en caliente
- Inox 304 (acabado normal o electropulido)
- Inox 316 (acabado normal o electropulido)
- Carcasa partida (para tamaños grandes)
- Drenaje
- Pie frontal
- Orientación: RD0, RD45, RD90, RD135, RD180, RD225, RD270, RD315, LG0, LG45, LG90, LG135, LG180. LG225,LG315.

ATEX MOTOR CLASSIFICATION / Clasificación motores ATEX

	ZONE / ZONA 1		ZONE / ZONA 2		ZONE / ZONA 22	
	Power / Potencia (kW)	Classification / Clasificación	Power / Potencia (kW)	Classification / Clasificación	Power / Potencia (kW)	Classification / Clasificación
2-4 poles / polos	0-55	II2G eb IIC T4 Gb	0-30	II3G Ex ec IIC T4 Gc	0-30	II3D Ex tc IIIC 125 Dc IP55
	>55	II2G eb IIC T3 Gb	>30	II3G Ex ec IIC T3 Gc	>30	II3D Ex tc IIIC 125 Dc IP6X
6 poles / polos	0-55	II2G eb IIC T4 Gb	II3G Ex ec IIC T3 Gc		0-0,55	II3D Ex tb IIIC 135 Db IP66
	>55	II2G eb IIC T3 Gb			>0,55	II3D Ex tc IIIC 125 Dc IP6X

ACCESSORIES / accesorios



INT ATEX

Interruptor para funcionar en entonos ATEX

Switch for ATEX environments



SFC

Variador de velocidad frecuencial

Frecuency speed controller



AVR

Amortiguador antivibrátil de caucho

Anti-vibration rubber block



AVS

Amortiguador de muelles

Spring anti-vibration block



EI

Embocadura impulsión

Outlet flange



SIL-C

Silenciador circular aspiración/impulsión

inlet-outlet circular silencer



AC

Brida conexión

Conection flange



JE 45

Junta elástica

Flexible joint



BAD

Brida de acoplamiento circular-circular

Circular-Circular coupling flange



RI

Reja impulsión

Outlet guard.



RA

Rejilla aspiración

Inlet protection guard



BA-400

Brida antivibratoria 400º/2h

Anti-vibrating flange 400º/2h



FS

Pie soporte delantero para ventiladores de media y alta presión

Front support for medium and high pressure fans



AB

Cabinas acústicas para ventiladores centrífugos Casals

Acoustic cabins for Casals centrifugal fans

THREE PHASE RANGE / serie trifásica

2 POLE / 2 POLOS

Code	Model	R.P.M.	Rated I (A)		Rat. Power kW	Air flow m³/h	Sound dB (A)	Weight Kg	Connection diagram
			230V	400V					
501902515XY	MBRU 250 T2 0,37kW ATEX	2800	1,58	0,91	0,91	1.080	49	28	1
501902816XY	MBRU 280 T2 0,55kW ATEX	2800	2,23	1,29	1,29	1.440	51	30	1
501903118XY	MBRU 310 T2 1,1kW ATEX	2800	4,05	2,33	2,33	2.160	52	42	1
501903527XY	MBRU 350 T2 2,2kW ATEX	2800	7,97	4,58	4,58	2.880	55	62	1
501904032XY	MBRU 400 T2 4kW ATEX	2890	13,3	7,63	7,63	4.320	58	90	1
501904536XY	MBRU 450 T2 7,5kW ATEX	2900	-	14,1	14,1	7.920	63	115	1
501905021XY	MBRU 501 T2 11kW ATEX	2930	-	20,8	20,8	9.000	63	175	1
501905624XY	MBRU 561 T2 15kW ATEX	2930	-	27,4	27,4	12.600	66	217	1
501905626XY	MBRU 562 T2 18,5kW ATEX	2935	-	34,4	34,4	12.600	64	228	1
501906330XY	MBRU 631 T2 30kW ATEX	2950	-	56,6	56,6	21.600	71	438	1
501906331XY	MBRU 632 T2 37kW ATEX	2955	-	66,7	66,7	25.200	71	443	1
501907135XY	MBRU 711 T2 55kW ATEX	2965	-	95	95	28.800	71	625	1
501907137XY	MBRU 712 T2 75kW ATEX	2965	-	130	130	36.000	73	760	1
501908038XY	MBRU 801 T2 90kW ATEX	2970	-	156	156	28.800	72	904	1
501908022XY	MBRU 802 T2 110kW ATEX	2975	-	188	188	36.000	75	1046	1

4 POLE / 4 POLOS

Code	Model	R.P.M.	Rated I (A)		Rat. Power kW	Air flow m³/h	Sound dB (A)	Weight Kg	Connection diagram
			230V	400V					
501905045XY	MBRU 502 T4 1,1kW ATEX	1400	4,33	2,49	2,49	3.600	51	100	1
501905654XY	MBRU 563 T4 2,2kW ATEX	1430	8,07	4,64	4,64	6.120	53	143	1
501906359XY	MBRU 633 T4 4kW ATEX	1440	14,5	8,32	8,32	10.800	55	190	1
501907161XY	MBRU 713 T4 5,5kW ATEX	1440	-	10,5	10,5	10.080	56	275	1
501907163XY	MBRU 714 T4 7,5kW ATEX	1440	-	14,1	14,1	14.400	60	288	1
501908049XY	MBRU 803 T4 11kW ATEX	1460	-	21,2	21,2	16.200	58	418	1
501908052XY	MBRU 804 T4 15kW ATEX	1460	-	29,8	29,8	25.200	62	432	1
501909053XY	MBRU 901 T4 18,5kW ATEX	1465	-	35,6	35,6	18.000	59	590	1
501909057XY	MBRU 902 T4 30kW ATEX	1475	-	56,3	56,3	32.400	65	687	1
501910058XY	MBRU 1001 T4 37kW ATEX	1475	-	69,2	69,2	39.600	66	933	1
501910060XY	MBRU 1002 T4 45kW ATEX	1475	-	80,7	80,7	43.200	66	975	1

To place an order for an ATEX fan, you must replace the Y of the code with **XE** for zone 1, **XN** for zone 2, **XC f**or zone 22 and **XNC** for fans with inside zone 2 or 22 and outside not classified.
Para cursar un pedido de un ventilador ATEX se debe sustituir la Y del código por **XE** para zona 1, **XN** para zona 2, **XC** para zona 22 y **XNC** para interior zona 2 o 22 y exterior del ventilador no clasificado.

6 POLE / 6 POLOS

Code	Model	R.P.M.	Rated I (A)		Rat. Power kW	Air flow m³/h	Sound dB (A)	Weight Kg	Connection diagram
			230V	400V					
501908083XY	MBRU 805 T6 4kW ATEX	960	16,5	9,46	9,46	14.400	54	390	1
501909087XY	MBRU 903 T6 7,5kW ATEX	965	-	15,2	15,2	21.600	55	504	1
501910075XY	MBRU 1003 T6 11kW ATEX	970	-	22,6	22,6	25.200	59	684	1
501910076XY	MBRU 1004 T6 15kW ATEX	970	-	27,7	27,7	28.800	59	759	1

To place an order for an ATEX fan, you must replace the Y of the code with **XE** for zone 1, **XN** for zone 2, **XC f**or zone 22 and **XNC** for fans with inside zone 2 or 22 and outside not classified.
Para cursar un pedido de un ventilador ATEX se debe sustituir la Y del código por **XE** para zona 1, **XN** para zona 2, **XC** para zona 22 y **XNC** para interior zona 2 o 22 y exterior del ventilador no clasificado.

CONNECTION DIAGRAMS / esquema de conexiones

❶ **THREE PHASE MOTORS 1 SPEED** / motores trifásicos 1 velocidad

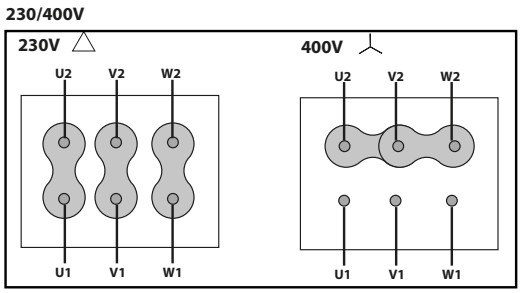

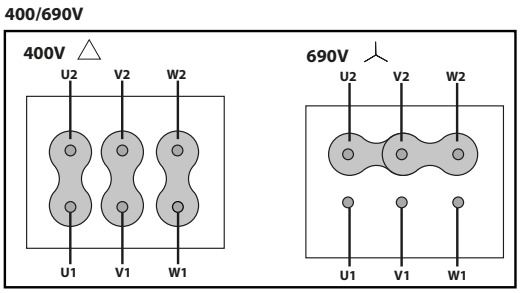

CONSULT / consultar - **MBRU**

DIMENSIONS / dimensiones pg.248
CHARACTERISTIC CURVES / curvas características pg.252

MBGR ATEX

Backward impeller, dusty air, large pressures in ATEX environments

Ventilador centrífugo, para aire limpio o ligeramente polvoriento ATEX





MANUFACTURING FEATURES

- Fan made of Fe360 sheet. The fan paint finish is based on a Qualicoat polyester powder coating stoved at 200ºC, with an average film thickness of 70 microns. Average heat resistance of coating is 180ºC with peaks of 200ºC.
- Single inlet backward curved impeller made of Fe360 sheet statically and dynamically balanced. Impellers are painted with polyester primer up to 300ºC temperature resistant.
- Squirrel cage standardized asynchronous IEC motor with ATEX certificate according to the indicated zone and class F electrical insulation. Standard voltages 230/400V 50Hz for three-phase motors up to 4kW and 400/690V 50Hz for higher powers.
- Standard orientation LG270.

APPLICATIONS

Designed for inline installation, they are suitable for:

- Industrial applications, extraction or injection of air.
- Cooling of machines and parts.
- Transport of dusty air or with light load of granulated materials without passing inside the fan.
- Exhaust after filters, separators and cyclones.
- Pneumatic transport.
- Maximum working temperature: environment 60ºC.

UNDER REQUEST

- Fans for special voltages.
- C4 or C5 coating painting.
- Hot dip galvanized.
- Inox 304 (normal or electropolished finish).
- Inox 316 (normal or electropolished finish).
- Split casing (for big sizes).
- Drain plug.
- Frontal foot.
- Orientation: RD0, RD45, RD90, RD135, RD180, RD225, RD270, RD315, LG0, LG45, LG90, LG135, LG180. LG225, LG315.

CARACTERÍSTICAS CONSTRUCTIVAS

- Ventilador fabricado en chapa Fe360. La pintura de los ventiladores está formulada a base de poliéster en polvo Qualicoat polimerizada a 200ºC con un grosor medio de 70 micras. La resistencia térmica media de la pintura es de 180ºC con picos de 200ºC.
- Turbina de álabes curvados hacia atrás (a reacción) de simple aspiración y alto rendimiento, fabricada en Fe360 equilibrada estática y dinámicamente. Las turbinas se pintan con imprimación de poliéster con una resistencia térmica de 300ºC.
- Motor IEC asíncrono normalizado con certificado ATEX según zona indicada y aislamiento eléctrico clase F. Voltajes estándar 230/400V 50Hz para motores trifásicos hasta 4kW y 400/690V 50Hz para potencias superiores.
- Orientación estándar RD270.

APLICACIONES

Diseñados para instalación en conducto, son indicados para:

- Procesos industriales, extracción o inyección localizada.
- Refrigeración de máquinas, enfriamiento de piezas.
- Transporte de aire limpio o ligeramente polvoriento.
- Transporte de aire polvoriento o con ligera carga de materiales granulados sin pasar por el interior del ventilador.
- Aspiración después de filtros, separadores y ciclones.
- Transporte neumático.
- Temperatura máxima de trabajo en continuo: ambiente 60ºC.

BAJO DEMANDA

- Ventiladores para voltajes especiales.
- Acabado pintura C4-C5
- Galvanizado en caliente
- Inox 304 (acabado normal o electropulido)
- Inox 316 (acabado normal o electropulido)
- Carcasa partida (para tamaños grandes)
- Drenaje
- Pie frontal
- Orientación: RD0, RD45, RD90, RD135, RD180, RD225, RD270, RD315, LG0, LG45, LG90, LG135, LG180. LG225,LG315.

ATEX MOTOR CLASSIFICATION / Clasificación motores ATEX

	ZONE / ZONA 1		ZONE / ZONA 2		ZONE / ZONA 22	
	Power / Potencia (kW)	Classification / Clasificación	Power / Potencia (kW)	Classification / Clasificación	Power / Potencia (kW)	Classification / Clasificación
2-4 poles / polos	0-55	II2G eb IIC T4 Gb	0-30	II3G Ex ec IIC T4 Gc	0-30	II3D Ex tc IIIC 125 Dc IP55
	>55	II2G eb IIC T3 Gb	>30	II3G Ex ec IIC T3 Gc	>30	II3D Ex tc IIIC 125 Dc IP6X
6 poles / polos	0-55	II2G eb IIC T4 Gb	II3G Ex ec IIC T3 Gc		0-0,55	II3D Ex tb IIIC 135 Db IP66
	>55	II2G eb IIC T3 Gb			>0,55	II3D Ex tc IIIC 125 Dc IP6X

ACCESSORIES / accesorios



INT ATEX
Interruptor para funcionar en entonos ATEX
Switch for ATEX environments



SFC
Variador de velocidad frecuencial
Frecuency speed controller



AVR
Amortiguador antivibrátil de caucho
Anti-vibration rubber block



AVS
Amortiguador de muelles
Spring anti-vibration block



EI
Embocadura impulsión
Outlet flange



SIL-C
Silenciador circular aspiración/impulsión
inlet-outlet circular silencer



AC
Brida conexión
Conection flange



JE 45
Junta elástica
Flexible joint



BAD
Brida de acoplamiento circular-circular
Circular-Circular coupling flange



RI
Reja impulsión
Outlet guard.



RA
Rejilla aspiración
Inlet protection guard



BA-400
Brida antivibratoria 400º/2h
Anti-vibrating flange 400º/2h



FS
Pie soporte delantero para ventiladores de media y alta presión
Front support for medium and high pressure fans



AB
Cabinas acústicas para ventiladores centrífugos Casals
Acoustic cabins for Casals centrifugal fans

THREE PHASE RANGE / serie trifásica

2 POLE / 2 POLOS

Code	Model	R.P.M.	Rated I (A)		Rat. Power kW	Air flow m³/h	Sound dB (A)	Weight Kg	Connection diagram
			230V	400V					
502004027XY	MBGR 401 T2 2,2kW ATEX	2800	7,97	4,58	4,58	2.880	56	73	1
502004029XY	MBGR 402 T2 3kW ATEX	2870	10,3	5,92	5,92	3.600	60	81	1
502004532XY	MBGR 451 T2 4kW ATEX	2890	13,3	7,63	7,63	4.320	62	107	1
502004534XY	MBGR 452 T2 5,5kW ATEX	2900	-	10,6	10,6	5.400	67	136	1
502005036XY	MBGR 501 T2 7,5kW ATEX	2900	-	14,1	14,1	7.200	71	145	1
502005021XY	MBGR 502 T2 11kW ATEX	2930	-	20,8	20,8	8.640	73	210	1
502005621XY	MBGR 561 T2 11kW ATEX	2930	-	20,8	20,8	8.640	71	227	1
502005624XY	MBGR 562 T2 15kW ATEX	2930	-	27,4	27,4	12.600	75	240	1
502006328XY	MBGR 631 T2 22kW ATEX	2940	-	39,8	39,8	14.400	77	315	1
502006330XY	MBGR 632 T2 30kW ATEX	2950	-	56,6	56,6	18.000	78	400	1
502007131XY	MBGR 711 T2 37kW ATEX	2955	-	66,7	66,7	19.800	82	492	1
502007133XY	MBGR 712 T2 45kW ATEX	2960	-	78	78	21.600	83	602	1
502008037XY	MBGR 801 T2 75kW ATEX	2965	-	130	130	28.800	85	800	1
502008038XY	MBGR 802 T2 90kW ATEX	2970	-	156	156	36.000	86	860	1
502009023XY	MBGR 901 T2 132kW ATEX	2980	-	223	223	36.000	90	1065	1
502009025XY	MBGR 902 T2 160kW ATEX	2980	-	269	269	46.800	92	1090	1

4 POLE / 4 POLOS

Code	Model	R.P.M.	Rated I (A)		Rat. Power kW	Air flow m³/h	Sound dB (A)	Weight Kg	Connection diagram
			230V	400V					
502005646XY	MBGR 563 T4 1,5kW ATEX	1400	5,67	3,26	3,26	4.680	54	165	1
502005654XY	MBGR 564 T4 2,2kW ATEX	1430	8,07	4,64	4,64	5.400	56	169	1
502006356XY	MBGR 633 T4 3kW ATEX	1430	10,7	6,17	6,17	6.120	58	180	1
502006359XY	MBGR 634 T4 4kW ATEX	1440	14,5	8,32	8,32	7.920	60	190	1
502007159XY	MBGR 713 T4 4kW ATEX	1440	14,5	8,32	8,32	9.360	62	249	1
502007161XY	MBGR 714 T4 5,5kW ATEX	1440	-	10,5	10,5	10.800	65	272	1
502008063XY	MBGR 803 T4 7,5kW ATEX	1440	-	14,1	14,1	10.800	65	370	1
502008049XY	MBGR 804 T4 11kW ATEX	1460	-	21,2	21,2	18.000	69	415	1
502009052XY	MBGR 903 T4 15kW ATEX	1460	-	29,8	29,8	19.800	68	495	1
502009055XY	MBGR 904 T4 22kW ATEX	1470	-	40,1	40,1	25.200	74	576	1
502010057XY	MBGR 1001 T4 30kW ATEX	1475	-	56,3	56,3	28.800	76	794	1
502010058XY	MBGR 1002 T4 37kW ATEX	1475	-	69,2	69,2	36.000	77	893	1

To place an order for an ATEX fan, you must replace the Y of the code with **XE** for zone 1, **XN** for zone 2, **XC** for zone 22 and **XNC** for fans with inside zone 2 or 22 and outside not classified.
Para cursar un pedido de un ventilador ATEX se debe sustituir la Y del código por **XE** para zona 1, **XN** para zona 2, **XC** para zona 22 y **XNC** para interior zona 2 o 22 y exterior del ventilador no clasificado.

6 POLE / 6 POLOS

Code	Model	R.P.M.	Rated I (A)		Rat. Power kW	Air flow m³/h	Sound dB (A)	Weight Kg	Connection diagram
			230V	400V					
502009083XY	MBGR 905 T6 4kW ATEX	960	16,5	9,46	9,46	10.800	55	441	1
502009085XY	MBGR 906 T6 5,5kW ATEX	960	-	12,8	12,8	14.400	57	450	1
502010087XY	MBGR 1003 T6 7,5kW ATEX	965	-	15,2	15,2	18.000	62	613	1
502010075XY	MBGR 1004 T6 11kW ATEX	970	-	22,6	22,6	21.600	68	626	1

To place an order for an ATEX fan, you must replace the Y of the code with **XE** for zone 1, **XN** for zone 2, **XC f**or zone 22 and **XNC** for fans with inside zone 2 or 22 and outside not classified.
Para cursar un pedido de un ventilador ATEX se debe sustituir la Y del código por **XE** para zona 1, **XN** para zona 2, **XC** para zona 22 y **XNC** para interior zona 2 o 22 y exterior del ventilador no clasificado.

CONNECTION DIAGRAMS / esquema de conexiones

❶ **THREE PHASE MOTORS 1 SPEED** / motores trifásicos 1 velocidad

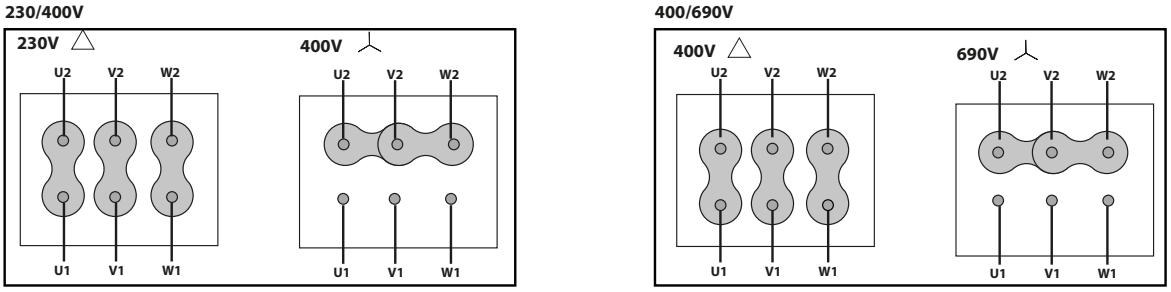

CONSULT / consultar - **MBGR**

DIMENSIONS / dimensiones pg.257
CHARACTERISTIC CURVES / curvas características pg.261

MBZM P/R ATEX

Centrifugal fan for solid material transport in ATEX environment

Ventilador centrífugo para transporte de material sólido ATEX





MANUFACTURING FEATURES

- Fan made of Fe360 sheet.
- Single inlet straight blade impeller made of made of Fe360 sheet statically and dynamically balanced. Impellers are painted with polyester primer up to 300ºC temperature resistant.
- The fan paint finish is based on a Qualicoat polyester powder coating stoved at 200ºC, with an average film thickness of 70 microns. Average heat resistance of coating is 180ºC with peaks of 200ºC.
- Squirrel cage standardized asynchronous IEC motor with ATEX certificate according to the indicated zone and class F electrical insulation. Standard voltages 230/400V 50Hz for three-phase motors up to 4kW and 400/690V 50Hz for higher powers.
- Standard orientation LG270.

APPLICATIONS

Designed for inline installation, they are suitable for:

- For pneumatic transport of solid materials mixed with air, sawdust and wood chips; also filamentary materials.
- Maximum working temperature: environment 60ºC.

UNDER REQUEST

- Fans for special voltages.
- C4 or C5 coating painting.
- Hot dip galvanized.
- Inox 304 (normal or electropolished finish).
- Inox 316 (normal or electropolished finish).
- Split casing (for big sizes).
- Drain plug.
- Frontal foot.
- Orientation: RD0, RD45, RD90, RD135, RD180, RD225, RD270, RD315, LG0, LG45, LG90, LG135, LG180. LG225, LG315.

CARACTERÍSTICAS CONSTRUCTIVAS

- Ventilador fabricado en chapa Fe360.
- Turbina de pala recta y simple aspiración fabricada en Fe360 equilibrada estática y dinámicamente. Las turbinas se pintan con imprimación de poliéster con una resistencia térmica de 300ºC.
- La pintura de los ventiladores está formulada a base de poliéster en polvo Qualicoat polimerizada a 200ºC con un grosor medio de 70 micras. La resistencia térmica media de la pintura es de 180ºC con picos de 200ºC.
- Motor IEC asíncrono normalizado con certificado ATEX según zona indicada y aislamiento eléctrico clase F. Voltajes estándar 230/400V 50Hz para motores trifásicos hasta 4kW y 400/690V 50Hz para potencias superiores.
- Orientación estándar LG270.

APLICACIONES

Diseñados para instalación en conducto, son indicados para:

- Para transporte neumático de materiales solidos mezclados con aire, serrín y virutas de madera; también para materiales filamentosos.
- Temperatura máxima de trabajo en continuo: ambiente 60ºC.

BAJO DEMANDA

- Ventiladores para voltajes especiales.
- Acabado pintura C4-C5
- Galvanizado en caliente
- Inox 304 (acabado normal o electropulido)
- Inox 316 (acabado normal o electropulido)
- Carcasa partida (para tamaños grandes)
- Drenaje
- Pie frontal
- Orientación: RD0, RD45, RD90, RD135, RD180, RD225, RD270, RD315, LG0, LG45, LG90, LG135, LG180. LG225,LG315.

ATEX MOTOR CLASSIFICATION / Clasificación motores ATEX

	ZONE / ZONA 1		ZONE / ZONA 2		ZONE / ZONA 22	
	Power / Potencia (kW)	Classification / Clasificación	Power / Potencia (kW)	Classification / Clasificación	Power / Potencia (kW)	Classification / Clasificación
2-4 poles / polos	0-55	II2G eb IIC T4 Gb	0-30	II3G Ex ec IIC T4 Gc	0-30	II3D Ex tc IIIC 125 Dc IP55
	>55	II2G eb IIC T3 Gb	>30	II3G Ex ec IIC T3 Gc	>30	II3D Ex tc IIIC 125 Dc IP6X
6 poles / polos	0-55	II2G eb IIC T4 Gb	II3G Ex ec IIC T3 Gc		0-0,55	II3D Ex tb IIIC 135 Db IP66
	>55	II2G eb IIC T3 Gb			>0,55	II3D Ex tc IIIC 125 Dc IP6X

ACCESSORIES / accesorios



INT ATEX
Interruptor para funcionar en entonos ATEX
Switch for ATEX environments



SFC
Variador de velocidad frecuencial
Frecuency speed controller



AVR
Amortiguador antivibrátil de caucho
Anti-vibration rubber block



AVS
Amortiguador de muelles
Spring anti-vibration block



EI
Embocadura impulsión
Outlet flange



SIL-C
Silenciador circular aspiración/impulsión
inlet-outlet circular silencer



AC
Brida conexión
Conection flange



JE 45
Junta elástica
Flexible joint



BAD
Brida de acoplamiento circular-circular
Circular-Circular coupling flange



FS
Pie soporte delantero para ventiladores de media y alta presión
Front support for medium and high pressure fans



AB
Cabinas acústicas para ventiladores centrífugos Casals
Acoustic cabins for Casals centrifugal fans



BA-400
Brida antivibratoria 400º/2h
Anti-vibrating flange 400º/2h

THREE PHASE RANGE / serie trifásica

2 POLE / 2 POLOS

Code	Model	R.P.M.	Rated I (A)		Rat. Power kW	Air flow m³/h	Sound dB (A)	Weight Kg	Connection diagram
			230V	400V					
501502215XY	MBZM 220 T2 0,37kW P/R ATEX	2800	1,58	0,91	0,91	870	52	20	1
501502516XY	MBZM 251 T2 0,55kW P/R ATEX	2800	2,23	1,29	1,29	1.080	55	25	1
501502517XY	MBZM 252 T2 0,75kW P/R ATEX	2800	2,75	1,58	1,58	1.230	56	30	1
501502818XY	MBZM 281 T2 1,1kW P/R ATEX	2800	4,05	2,33	2,33	1.370	57	33	1
501502819XY	MBZM 282 T2 1,5kW P/R ATEX	2800	5,46	3,14	3,14	1.800	59	37	1
501503119XY	MBZM 311 T2 1,5kW P/R ATEX	2800	5,46	3,14	3,14	1.620	59	43	1
501503127XY	MBZM 312 T2 2,2kW P/R ATEX	2800	7,97	4,58	4,58	2.160	61	47	1
501503529XY	MBZM 351 T2 3kW P/R ATEX	2870	10,3	5,92	5,92	2.520	64	63	1
501503532XY	MBZM 352 T2 4kW P/R ATEX	2890	13,3	7,63	7,63	3.600	65	72	1
501504034XY	MBZM 401 T2 5,5kW P/R ATEX	2900	-	10,6	10,6	4.320	67	101	1
501504036XY	MBZM 402 T2 7,5kW P/R ATEX	2900	-	14,1	14,1	5.400	69	106	1
501504521XY	MBZM 452 T2 11kW P/R ATEX	2930	-	20,8	20,8	7.200	72	155	1
501505024XY	MBZM 501 T2 15kW P/R ATEX	2930	-	27,4	27,4	9.000	73	180	1
501505028XY	MBZM 502 T2 22kW P/R ATEX	2940	-	39,8	39,8	10.800	75	250	1

4 POLE / 4 POLOS

Code	Model	R.P.M.	Rated I (A)		Rat. Power kW	Air flow m³/h	Sound dB (A)	Weight Kg	Connection diagram
			230V	400V					
501504546XY	MBZM 454 T4 1,5kW P/R ATEX	1400	5,67	3,26	3,26	3.600	58	85	1
501505054XY	MBZM 503 T4 2,2kW P/R ATEX	1430	8,07	4,64	4,64	4.680	57	112	1
501505056XY	MBZM 504 T4 3kW P/R ATEX	1430	10,7	6,17	6,17	5.400	61	117	1
501505659XY	MBZM 561 T4 4kW P/R ATEX	1440	14,5	8,32	8,32	6.120	62	156	1
501505661XY	MBZM 562 T4 5,5kW P/R ATEX	1440	-	10,5	10,5	7.200	63	177	1
501506363XY	MBZM 631 T4 7,5kW P/R ATEX	1440	-	14,1	14,1	7.920	64	202	1
501506349XY	MBZM 632 T4 11kW P/R ATEX	1460	-	21,2	21,2	10.080	66	250	1
501507149XY	MBZM 711 T4 11kW P/R ATEX	1460	-	21,2	21,2	12.600	68	358	1
501507152XY	MBZM 712 T4 15kW P/R ATEX	1460	-	29,8	29,8	12.600	69	370	1
501508053XY	MBZM 801 T4 18,5kW P/R ATEX	1465	-	35,6	35,6	19.800	71	526	1
501508057XY	MBZM 802 T4 30kW P/R ATEX	1475	-	56,3	56,3	21.600	72	639	1
501509058XY	MBZM 901 T4 37kW P/R ATEX	1475	-	69,2	69,2	28.800	75	782	1
501509060XY	MBZM 902 T4 45kW P/R ATEX	1475	-	80,7	80,7	28.800	75	817	1
501510062XY	MBZM 1001 T4 55kW P/R ATEX	1480	-	97,1	97,1	36.000	76	1083	1
501510064XY	MBZM 1002 T4 75kW P/R ATEX	1480	-	133	133	42.120	78	1227	1

To place an order for an ATEX fan, you must replace the Y of the code with **XE** for zone 1, **XN** for zone 2, **XC f**or zone 22 and **XNC** for fans with inside zone 2 or 22 and outside not classified.
Para cursar un pedido de un ventilador ATEX se debe sustituir la Y del código por **XE** para zona 1, **XN** para zona 2, **XC** para zona 22 y **XNC** para interior zona 2 o 22 y exterior del ventilador no clasificado.

CONNECTION DIAGRAMS / esquema de conexiones

1 **THREE PHASE MOTORS 1 SPEED** / motores trifásicos 1 velocidad

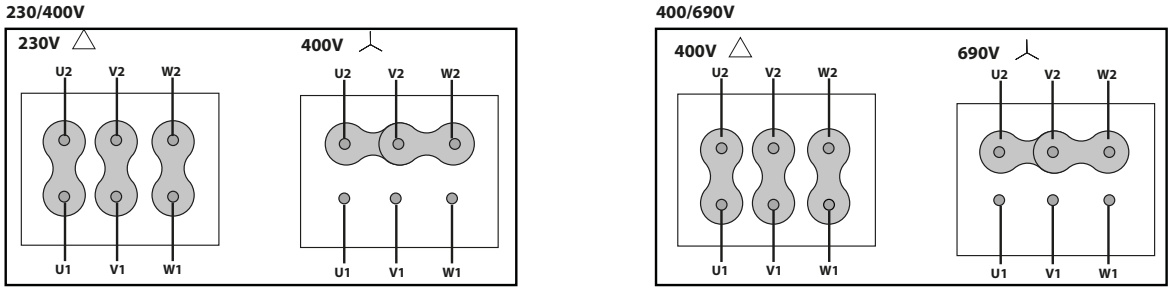

CONSULT / consultar - **MBZM P/R**

DIMENSIONS / dimensiones	pg.272
CHARACTERISTIC CURVES / curvas características	pg.275

MTCA ATEX

Different ATEX configurations of free shaft without motor or belt driven motor
Eje libre sin motor o motor a transmisión en diferentes configuraciones ATEX



MANUFACTURING FEATURES
- Rolling steel sheet housing, fully welded and against corrosion with polyester powder finishing coat.
- Galvanized sheet impeller for forward models (MTCA) or sheet steel for backward (rest of series) protected against corrosion by polyester resin coating.
- The fan is supplied with motor and transmission set (syst.9 and 12).
- Squirrel cage standardized asynchronous IEC motor with ATEX certificate according to the indicated zone and class F electrical insulation. Standard voltages 230/400V 50Hz for three-phase motors up to 4kW and 400/690V 50Hz for higher powers.

APPLICATIONS
Designed for inline installation, they are suitable for:
- Industrial applications, air extraction or injection.
- Cooling of machines and parts.
- Clean air and pneumatic transport.
- Clean air or slightly dusty air transport (MTCA and MTRL).
- Transport of dusty air or with low load of granulated materials (MTRM y MTRU).
- Solid material transport and textile fibers (MTGR and MTZM P/R).

UNDER REQUEST
- Fans for special voltages.
- C4 or C5 coating painting.
- Hot dip galvanized.
- Inox 304 (normal or electropolished finish).
- Inox 316 (normal or electropolished finish).
- Split casing (for big sizes).
- Drain plug.
- Frontal foot.
- Orientation: RD0, RD45, RD90, RD135, RD180, RD225, RD270, RD315, LG0, LG45, LG90, LG135, LG180. LG225, LG315.

This is a belt driven range, each model can be manufactured at different rpm, in case of order should be indicated the desired rpm for the correct operation of the unit and according to the needs.

CARACTERÍSTICAS CONSTRUCTIVAS
- Carcasa fabricada en chapa de acero laminado y protegida contra la corrosión mediante recubrimiento en polvo de resina de poliéster.
- Turbina de chapa galvanizada para modelos a acción (MTCA) o de chapa de acero para los de reacción (resto de series) protegida contra la corrosión mediante recubrimiento de resina de poliéster.
- El ventilador se suministra con motor y conjunto de transmisión (sist.9 y 12).
- Motor IEC asíncrono normalizado con certificado ATEX según zona indicada y aislamiento eléctrico clase F. Voltajes estándar 230/400V 50Hz para motores trifásicos hasta 4kW y 400/690V 50Hz para potencias superiores.

APLICACIONES
Diseñados para instalación en conducto, son indicados para:
- Procesos industriales, extracción o inyección localizada.
- Refrigeración de máquinas, enfriamiento de piezas.
- Aire limpio y transporte neumático.
- Transporte de aire limpio o ligeramente polvoriento (MTCA y MTRL).
- Transporte de aire polvoriento o con ligera carga de materiales granulados (MTRM y MTRU).
- Transporte de materia sólida y fibra textil (MTGR, MTZM P/R).

BAJO DEMANDA
- Ventiladores para voltajes especiales.
- Acabado pintura C4-C5
- Galvanizado en caliente
- Inox 304 (acabado normal o electropulido)
- Inox 316 (acabado normal o electropulido)
- Carcasa partida (para tamaños grandes)
- Drenaje
- Pie frontal
- Orientación: RD0, RD45, RD90, RD135, RD180, RD225, RD270, RD315, LG0, LG45, LG90, LG135, LG180. LG225, LG315.

Esta gama es a transmisión, cada modelo se puede fabricar a distintas rpm, en caso de pedido se debe indicar las rpm a las que desea el equipo para que el modelo quede correctamente definido y sea adecuado a sus necesidades.

ATEX MOTOR CLASSIFICATION / Clasificación motores ATEX

	ZONE / ZONA 1		ZONE / ZONA 2		ZONE / ZONA 22	
	Power / Potencia (kW)	Classification / Clasificación	Power / Potencia (kW)	Classification / Clasificación	Power / Potencia (kW)	Classification / Clasificación
2-4 poles / polos	0-55	II2G Ex eb IIC T4 Gb	0-30	II3G Ex ec IIC T4 Gc	0-30	II3D Ex tc IIIC 125 Dc IP55
	>55	II2G Ex eb IIC T3 Gb	>30	II3G Ex ec IIC T3 Gc	>30	II3D Ex tc IIIC 125 Dc IP6X
6 poles / polos	0-55	II2G Ex eb IIC T4 Gb	II3G Ex ec IIC T3 Gc		0-0,55	II3D Ex tb IIIC 135 Db IP66
	>55	II2G Ex eb IIC T3 Gb			>0,55	II3D Ex tc IIIC 125 Dc IP6X

ACCESSORIES / accesorios



INT ATEX
Interruptor para funcionar en entonos ATEX
Switch for ATEX environments



SFC
Variador de velocidad frecuencial
Frecuency speed controller



AVR
Amortiguador antivibrátil de caucho
Anti-vibration rubber block



AVS
Amortiguador de muelles
Spring anti-vibration block



EI
Embocadura impulsión
Outlet flange



SIL-C
Silenciador circular aspiración/impulsión
inlet-outlet circular silencer



AC
Brida conexión
Conection flange



JE 45
Junta elástica
Flexible joint



BAD
Brida de acoplamiento circular-circular
Circular-Circular coupling flange



RI
Reja impulsión
Outlet guard.



RA
Rejilla aspiración
Inlet protection guard



BA-400
Brida antivibratoria 400º/2h
Anti-vibrating flange 400º/2h



FS
Pie soporte delantero para ventiladores de media y alta presión
Front support for medium and high pressure fans



AB
Cabinas acústicas para ventiladores centrífugos Casals
Acoustic cabins for Casals centrifugal fans

BELT DRIVEN / transmisión

Model	R.P.M.	Min rat. pow. kW	Max rat. pow. kW	Max Air flow m³/h	** Sound dB (A)	* Weight Kg	Connection diagram
MTCA 220 ATEX	1200-3500	0,37	2,20	3.380	62	27	1
MTCA 250 ATEX	1100-3300	0,37	3	4.390	64	31	1
MTCA 280 ATEX	950-2600	0,37	3	5.000	60	36	1
MTCA 310 ATEX	850-2400	0,55	4	6.280	66	45	1
MTCA 350 ATEX	1100-2200	0,55	4	7.690	68	73	1
MTCA 400 ATEX	700-2100	1,10	15	14.700	71	88	1
MTCA 450 ATEX	600-1800	1,50	15	17.840	71	100	1
MTCA 500 ATEX	550-1700	2,20	22	22.210	71	120	1
MTCA 560 ATEX	500-1500	4	30	30.330	69	182	1
MTCA 630 ATEX	450-1300	5,50	30	34.040	70	223	1

* The motor is not included in fan weight / el peso del ventilador no incluye el motor.
** Total sound pressure level at the point of maximum flow measured in dB(A) in the suction measured in free field at a distance of 6m from the source / nivel de presión sonora total en el punto de caudal máximo medido en dB(A) en la aspiración, medido en campo libre a una distancia de 6m de la fuente.

CONNECTION DIAGRAMS / esquema de conexiones

❶ THREE PHASE MOTORS 1 SPEED / motores trifásicos 1 velocidad

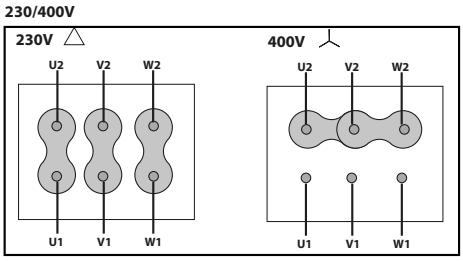

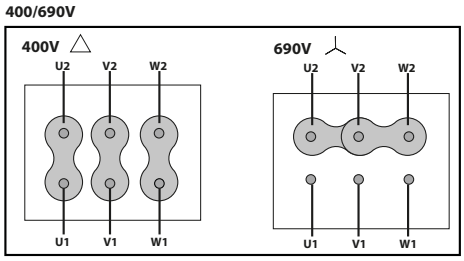

CONSULT / consultar - MTCA

DIMENSIONS / dimensiones pg.298
CHARACTERISTIC CURVES / curvas características pg.301

MTRL ATEX

Different ATEX configurations of free shaft without motor or belt driven motor
Eje libre sin motor o motor a transmisión en diferentes configuraciones ATEX



MANUFACTURING FEATURES

- Rolling steel sheet housing, fully welded and against corrosion with polyester powder finishing coat.
- Galvanized sheet impeller for forward models (MTCA) or sheet steel for backward (rest of series) protected against corrosion by polyester resin coating.
- The fan is supplied with motor and transmission set (syst.9 and 12).
- Squirrel cage standardized asynchronous IEC motor with ATEX certificate according to the indicated zone and class F electrical insulation. Standard voltages 230/400V 50Hz for three-phase motors up to 4kW and 400/690V 50Hz for higher powers.

APPLICATIONS

Designed for inline installation, they are suitable for:

- Industrial applications, air extraction or injection.
- Cooling of machines and parts.
- Clean air and pneumatic transport.
- Clean air or slightly dusty air transport (MTCA and MTRL).
- Transport of dusty air or with low load of granulated materials (MTRM y MTRU).
- Solid material transport and textile fibers (MTGR and MTZM P/R).

UNDER REQUEST

- Fans for special voltages.
- C4 or C5 coating painting.
- Hot dip galvanized.
- Inox 304 (normal or electropolished finish).
- Inox 316 (normal or electropolished finish).
- Split casing (for big sizes).
- Drain plug.
- Frontal foot.
- Orientation: RD0, RD45, RD90, RD135, RD180, RD225, RD270, RD315, LG0, LG45, LG90, LG135, LG180. LG225, LG315.

This is a belt driven range, each model can be manufactured at different rpm, in case of order should be indicated the desired rpm for the correct operation of the unit and according to the needs.

CARACTERÍSTICAS CONSTRUCTIVAS

- Carcasa fabricada en chapa de acero laminado y protegida contra la corrosión mediante recubrimiento en polvo de resina de poliéster.
- Turbina de chapa galvanizada para modelos a acción (MTCA) o de chapa de acero para los de reacción (resto de series) protegida contra la corrosión mediante recubrimiento de resina de poliéster.
- El ventilador se suministra con motor y conjunto de transmisión (sist.9 y 12).
- Motor IEC asíncrono normalizado con certificado ATEX según zona indicada y aislamiento eléctrico clase F. Voltajes estándar 230/400V 50Hz para motores trifásicos hasta 4kW y 400/690V 50Hz para potencias superiores.

APLICACIONES

Diseñados para instalación en conducto, son indicados para:

- Procesos industriales, extracción o inyección localizada.
- Refrigeración de máquinas, enfriamiento de piezas.
- Aire limpio y transporte neumático.
- Transporte de aire limpio o ligeramente polvoriento (MTCA y MTRL).
- Transporte de aire polvoriento o con ligera carga de materiales granulados (MTRM y MTRU).
- Transporte de materia sólida y fibra textil (MTGR, MTZM P/R).

BAJO DEMANDA

- Ventiladores para voltajes especiales.
- Acabado pintura C4-C5
- Galvanizado en caliente
- Inox 304 (acabado normal o electropulido)
- Inox 316 (acabado normal o electropulido)
- Carcasa partida (para tamaños grandes)
- Drenaje
- Pie frontal
- Orientación: RD0, RD45, RD90, RD135, RD180, RD225, RD270, RD315, LG0, LG45, LG90, LG135, LG180. LG225, LG315.

Esta gama es a transmisión, cada modelo se puede fabricar a distintas rpm, en caso de pedido se debe indicar las rpm a las que desea el equipo para que el modelo quede correctamente definido y sea adecuado a sus necesidades.

ATEX MOTOR CLASSIFICATION / Clasificación motores ATEX

	ZONE / ZONA 1		ZONE / ZONA 2		ZONE / ZONA 22	
	Power / Potencia (kW)	Classification / Clasificación	Power / Potencia (kW)	Classification / Clasificación	Power / Potencia (kW)	Classification / Clasificación
2-4 poles / polos	0-55	II2G Ex eb IIC T4 Gb	0-30	II3G Ex ec IIC T4 Gc	0-30	II3D Ex tc IIIC 125 Dc IP55
	>55	II2G Ex eb IIC T3 Gb	>30	II3G Ex ec IIC T3 Gc	>30	II3D Ex tc IIIC 125 Dc IP6X
6 poles / polos	0-55	II2G Ex eb IIC T4 Gb	II3G Ex ec IIC T3 Gc		0-0,55	II3D Ex tb IIIC 135 Db IP66
	>55	II2G Ex eb IIC T3 Gb			>0,55	II3D Ex tc IIIC 125 Dc IP6X

ACCESSORIES / accesorios



INT ATEX
Interruptor para funcionar en entonos ATEX
Switch for ATEX environments



SFC
Variador de velocidad frecuencial
Frecuency speed controller



AVR
Amortiguador antivibrátil de caucho
Anti-vibration rubber block



AVS
Amortiguador de muelles
Spring anti-vibration block



EI
Embocadura impulsión
Outlet flange



SIL-C
Silenciador circular aspiración/impulsión
inlet-outlet circular silencer



AC
Brida conexión
Conection flange



JE 45
Junta elástica
Flexible joint



BAD
Brida de acoplamiento circular-circular
Circular-Circular coupling flange



RI
Reja impulsión
Outlet guard.



RA
Rejilla aspiración
Inlet protection guard



BA-400
Brida antivibratoria 400º/2h
Anti-vibrating flange 400º/2h



FS
Pie soporte delantero para ventiladores de media y alta presión
Front support for medium and high pressure fans



AB
Cabinas acústicas para ventiladores centrífugos Casals
Acoustic cabins for Casals centrifugal fans

BELT DRIVEN / transmisión

Model	R.P.M.	Min rat. pow. kW	Max rat. pow. kW	Max Air flow m³/h	** Sound dB (A)	* Weight Kg	Connection diagram
MTRL 250 ATEX	1700 - 3500	0,37	3	2.950	60	32	1
MTRL 280 ATEX	1500 - 3500	0,37	3	3.790	-	46	1
MTRL 310 ATEX	1350 - 3500	0,55	4	6.120	64	50	1
MTRL 350 ATEX	1200 - 3500	0,55	4	7.960	68	76	1
MTRL 400 ATEX	1100 - 3500	0,37	11	12.660	72	92	1
MTRL 450 ATEX	950 - 3300	0,37	15	16.740	76	105	1
MTRL 500 ATEX	850 - 3000	0,37	15	19.180	76	145	1
MTRL 560 ATEX	750 - 2600	0,37	22	25.560	77	196	1
MTRL 630 ATEX	700 - 2300	0,75	22	32.770	77	239	1
MTRL 710 ATEX	600 - 2100	4	37	43.820	78	360	1
MTRL 800 ATEX	550 - 1900	5,50	45	52.910	79	442	1
MTRL 900 ATEX	500 - 1700	11	55	66.720	79	570	1
MTRL 1000 ATEX	500 - 1400	11	55	74.170	78	800	1

* The motor is not included in fan weight / el peso del ventilador no incluye el motor.
** Total sound pressure level at the point of maximum flow measured in dB(A) in the suction measured in free field at a distance of 6m from the source / nivel de presión sonora total en el punto de caudal máximo medido en dB(A) en la aspiración, medido en campo libre a una distancia de 6m de la fuente.

CONNECTION DIAGRAMS / esquema de conexiones

1 THREE PHASE MOTORS 1 SPEED / motores trifásicos 1 velocidad

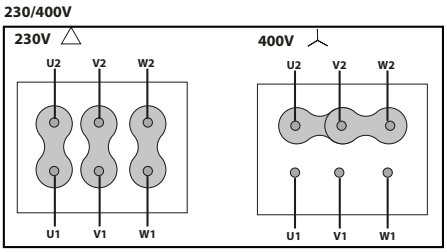

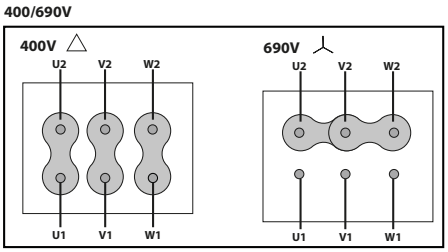

CONSULT / consultar - MTRL

DIMENSIONS / dimensiones pg.304
CHARACTERISTIC CURVES / curvas características pg.307

MTRM ATEX

Different ATEX configurations of free shaft without motor or belt driven motor
Eje libre sin motor o motor a transmisión en diferentes configuraciones ATEX



MANUFACTURING FEATURES
- Rolling steel sheet housing, fully welded and against corrosion with polyester powder finishing coat.
- Galvanized sheet impeller for forward models (MTCA) or sheet steel for backward (rest of series) protected against corrosion by polyester resin coating.
- The fan is supplied with motor and transmission set (syst.9 and 12).
- Squirrel cage standardized asynchronous IEC motor with ATEX certificate according to the indicated zone and class F electrical insulation. Standard voltages 230/400V 50Hz for three-phase motors up to 4kW and 400/690V 50Hz for higher powers.

APPLICATIONS
Designed for inline installation, they are suitable for:
- Industrial applications, air extraction or injection.
- Cooling of machines and parts.
- Clean air and pneumatic transport.
- Clean air or slightly dusty air transport (MTCA and MTRL).
- Transport of dusty air or with low load of granulated materials (MTRM y MTRU).
- Solid material transport and textile fibers (MTGR and MTZM P/R).

UNDER REQUEST
- Fans for special voltages.
- C4 or C5 coating painting.
- Hot dip galvanized.
- Inox 304 (normal or electropolished finish).
- Inox 316 (normal or electropolished finish).
- Split casing (for big sizes).
- Drain plug.
- Frontal foot.
- Orientation: RD0, RD45, RD90, RD135, RD180, RD225, RD270, RD315, LG0, LG45, LG90, LG135, LG180. LG225, LG315.

This is a belt driven range, each model can be manufactured at different rpm, in case of order should be indicated the desired rpm for the correct operation of the unit and according to the needs.

CARACTERÍSTICAS CONSTRUCTIVAS
- Carcasa fabricada en chapa de acero laminado y protegida contra la corrosión mediante recubrimiento en polvo de resina de poliéster.
- Turbina de chapa galvanizada para modelos a acción (MTCA) o de chapa de acero para los de reacción (resto de series) protegida contra la corrosión mediante recubrimiento de resina de poliéster.
- El ventilador se suministra con motor y conjunto de transmisión (sist.9 y 12).
- Motor IEC asíncrono normalizado con certificado ATEX según zona indicada y aislamiento eléctrico clase F. Voltajes estándar 230/400V 50Hz para motores trifásicos hasta 4kW y 400/690V 50Hz para potencias superiores.

APLICACIONES
Diseñados para instalación en conducto, son indicados para:
- Procesos industriales, extracción o inyección localizada.
- Refrigeración de máquinas, enfriamiento de piezas.
- Aire limpio y transporte neumático.
- Transporte de aire limpio o ligeramente polvoriento (MTCA y MTRL).
- Transporte de aire polvoriento o con ligera carga de materiales granulados (MTRM y MTRU).
- Transporte de materia sólida y fibra textil (MTGR, MTZM P/R).

BAJO DEMANDA
- Ventiladores para voltajes especiales.
- Acabado pintura C4-C5
- Galvanizado en caliente
- Inox 304 (acabado normal o electropulido)
- Inox 316 (acabado normal o electropulido)
- Carcasa partida (para tamaños grandes)
- Drenaje
- Pie frontal
- Orientación: RD0, RD45, RD90, RD135, RD180, RD225, RD270, RD315, LG0, LG45, LG90, LG135, LG180. LG225, LG315.

Esta gama es a transmisión, cada modelo se puede fabricar a distintas rpm, en caso de pedido se debe indicar las rpm a las que desea el equipo para que el modelo quede correctamente definido y sea adecuado a sus necesidades.

ATEX MOTOR CLASSIFICATION / Clasificación motores ATEX

	ZONE / ZONA 1		ZONE / ZONA 2		ZONE / ZONA 22	
	Power / Potencia (kW)	Classification / Clasificación	Power / Potencia (kW)	Classification / Clasificación	Power / Potencia (kW)	Classification / Clasificación
2-4 poles / polos	0-55	II2G Ex eb IIC T4 Gb	0-30	II3G Ex ec IIC T4 Gc	0-30	II3D Ex tc IIIC 125 Dc IP55
	>55	II2G Ex eb IIC T3 Gb	>30	II3G Ex ec IIC T3 Gc	>30	II3D Ex tc IIIC 125 Dc IP6X
6 poles / polos	0-55	II2G Ex eb IIC T4 Gb	II3G Ex ec IIC T3 Gc		0-0,55	II3D Ex tb IIIC 135 Db IP66
	>55	II2G Ex eb IIC T3 Gb			>0,55	II3D Ex tc IIIC 125 Dc IP6X

ACCESSORIES / accesorios



INT ATEX
Interruptor para funcionar en entonos ATEX
Switch for ATEX environments



SFC
Variador de velocidad frecuencial
Frecuency speed controller



AVR
Amortiguador antivibrátil de caucho
Anti-vibration rubber block



AVS
Amortiguador de muelles
Spring anti-vibration block



EI
Embocadura impulsión
Outlet flange



SIL-C
Silenciador circular aspiración/impulsión
inlet-outlet circular silencer



AC
Brida conexión
Conection flange



JE 45
Junta elástica
Flexible joint



BAD
Brida de acoplamiento circular-circular
Circular-Circular coupling flange



RI
Reja impulsión
Outlet guard.



RA
Rejilla aspiración
Inlet protection guard



BA-400
Brida antivibratoria 400º/2h
Anti-vibrating flange 400º/2h



FS
Pie soporte delantero para ventiladores de media y alta presión
Front support for medium and high pressure fans



AB
Cabinas acústicas para ventiladores centrífugos Casals
Acoustic cabins for Casals centrifugal fans

BELT DRIVEN / transmisión

Model	R.P.M.	Min rat. pow. kW	Max rat. pow. kW	Max Air flow m³/h	** Sound dB (A)	* Weight Kg	Connection diagram
MTRM 220 ATEX	2850 - 3500	0,37	1,1	1.000	50	20	1
MTRM 250 ATEX	2250 - 3500	0,37	1,5	1.560	55	25	1
MTRM 280 ATEX	2250 - 3500	0,37	2,2	2.180	58	40	1
MTRM 310 ATEX	2250 - 3500	0,37	4	3.080	61	45	1
MTRM 350 ATEX	2000 - 3500	0,37	4	4.200	64	75	1
MTRM 400 ATEX	1800 - 3500	0,55	5,5	7.160	67	86	1
MTRM 450 ATEX	1600 - 3500	1,1	9	8.910	70	98	1
MTRM 500 ATEX	1450 - 3400	0,55	22	13.020	73	115	1
MTRM 560 ATEX	1250 - 3300	1,1	30	17.970	76	194	1
MTRM 630 ATEX	1150 - 2500	1,5	30	19.170	74	229	1
MTRM 710 ATEX	950 - 2250	3	37	23.350	75	346	1
MTRM 800 ATEX	900 - 2000	2,20	37	32.510	75	421	1
MTRM 900 ATEX	800 - 1800	4	45	40.570	76	517	1
MTRM 1000 ATEX	750 - 1600	7,50	55	51.350	76	746	1

* The motor is not included in fan weight / el peso del ventilador no incluye el motor.
** Total sound pressure level at the point of maximum flow measured in dB(A) in the suction measured in free field at a distance of 6m from the source / nivel de presión sonora total en el punto de caudal máximo medido en dB(A) en la aspiración, medido en campo libre a una distancia de 6m de la fuente.

CONNECTION DIAGRAMS / esquema de conexiones

1 THREE PHASE MOTORS 1 SPEED / motores trifásicos 1 velocidad

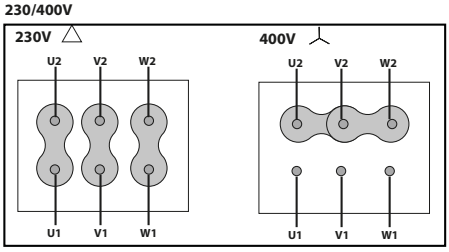

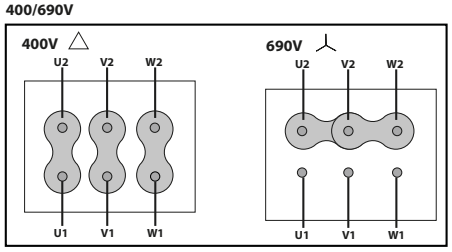

CONSULT / consultar - MTRM

DIMENSIONS / dimensiones pg.312
CHARACTERISTIC CURVES / curvas características pg.315

MTRU ATEX

Different ATEX configurations of free shaft without motor or belt driven motor
Eje libre sin motor o motor a transmisión en diferentes configuraciones ATEX

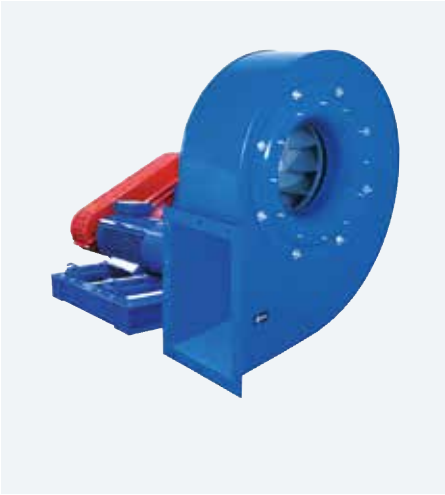



MANUFACTURING FEATURES

- Rolling steel sheet housing, fully welded and against corrosion with polyester powder finishing coat.
- Galvanized sheet impeller for forward models (MTCA) or sheet steel for backward (rest of series) protected against corrosion by polyester resin coating.
- The fan is supplied with motor and transmission set (syst.9 and 12).
- Squirrel cage standardized asynchronous IEC motor with ATEX certificate according to the indicated zone and class F electrical insulation. Standard voltages 230/400V 50Hz for three-phase motors up to 4kW and 400/690V 50Hz for higher powers.

APPLICATIONS

Designed for inline installation, they are suitable for:

- Industrial applications, air extraction or injection.
- Cooling of machines and parts.
- Clean air and pneumatic transport.
- Clean air or slightly dusty air transport (MTCA and MTRL).
- Transport of dusty air or with low load of granulated materials (MTRM y MTRU).
- Solid material transport and textile fibers (MTGR and MTZM P/R).

UNDER REQUEST

- Fans for special voltages.
- C4 or C5 coating painting.
- Hot dip galvanized.
- Inox 304 (normal or electropolished finish).
- Inox 316 (normal or electropolished finish).
- Split casing (for big sizes).
- Drain plug.
- Frontal foot.
- Orientation: RD0, RD45, RD90, RD135, RD180, RD225, RD270, RD315, LG0, LG45, LG90, LG135, LG180. LG225, LG315.

This is a belt driven range, each model can be manufactured at different rpm, in case of order should be indicated the desired rpm for the correct operation of the unit and according to the needs.

CARACTERÍSTICAS CONSTRUCTIVAS

- Carcasa fabricada en chapa de acero laminado y protegida contra la corrosión mediante recubrimiento en polvo de resina de poliéster.
- Turbina de chapa galvanizada para modelos a acción (MTCA) o de chapa de acero para los de reacción (resto de series) protegida contra la corrosión mediante recubrimiento de resina de poliéster.
- El ventilador se suministra con motor y conjunto de transmisión (sist.9 y 12).
- Motor IEC asíncrono normalizado con certificado ATEX según zona indicada y aislamiento eléctrico clase F. Voltajes estándar 230/400V 50Hz para motores trifásicos hasta 4kW y 400/690V 50Hz para potencias superiores.

APLICACIONES

Diseñados para instalación en conducto, son indicados para:

- Procesos industriales, extracción o inyección localizada.
- Refrigeración de máquinas, enfriamiento de piezas.
- Aire limpio y transporte neumático.
- Transporte de aire limpio o ligeramente polvoriento (MTCA y MTRL).
- Transporte de aire polvoriento o con ligera carga de materiales granulados (MTRM y MTRU).
- Transporte de materia sólida y fibra textil (MTGR, MTZM P/R).

BAJO DEMANDA

- Ventiladores para voltajes especiales.
- Acabado pintura C4-C5
- Galvanizado en caliente
- Inox 304 (acabado normal o electropulido)
- Inox 316 (acabado normal o electropulido)
- Carcasa partida (para tamaños grandes)
- Drenaje
- Pie frontal
- Orientación: RD0, RD45, RD90, RD135, RD180, RD225, RD270, RD315, LG0, LG45, LG90, LG135, LG180. LG225, LG315.

Esta gama es a transmisión, cada modelo se puede fabricar a distintas rpm, en caso de pedido se debe indicar las rpm a las que desea el equipo para que el modelo quede correctamente definido y sea adecuado a sus necesidades.

ATEX MOTOR CLASSIFICATION / Clasificación motores ATEX

	ZONE / ZONA 1		ZONE / ZONA 2		ZONE / ZONA 22	
	Power / Potencia (kW)	Classification / Clasificación	Power / Potencia (kW)	Classification / Clasificación	Power / Potencia (kW)	Classification / Clasificación
2-4 poles / polos	0-55	II2G Ex eb IIC T4 Gb	0-30	II3G Ex ec IIC T4 Gc	0-30	II3D Ex tc IIIC 125 Dc IP55
	>55	II2G Ex eb IIC T3 Gb	>30	II3G Ex ec IIC T3 Gc	>30	II3D Ex tc IIIC 125 Dc IP6X
6 poles / polos	0-55	II2G Ex eb IIC T4 Gb	II3G Ex ec IIC T3 Gc		0-0,55	II3D Ex tb IIIC 135 Db IP66
	>55	II2G Ex eb IIC T3 Gb			>0,55	II3D Ex tc IIIC 125 Dc IP6X

ACCESSORIES / accesorios



INT ATEX
Interruptor para funcionar en entonos ATEX
Switch for ATEX environments



SFC
Variador de velocidad frecuencial
Frecuency speed controller



AVR
Amortiguador antivibrátil de caucho
Anti-vibration rubber block



AVS
Amortiguador de muelles
Spring anti-vibration block



EI
Embocadura impulsión
Outlet flange



SIL-C
Silenciador circular aspiración/impulsión
inlet-outlet circular silencer



AC
Brida conexión
Conection flange



JE 45
Junta elástica
Flexible joint



BAD
Brida de acoplamiento circular-circular
Circular-Circular coupling flange



RI
Reja impulsión
Outlet guard.



RA
Rejilla aspiración
Inlet protection guard



BA-400
Brida antivibratoria 400º/2h
Anti-vibrating flange 400º/2h



FS
Pie soporte delantero para ventiladores de media y alta presión
Front support for medium and high pressure fans



AB
Cabinas acústicas para ventiladores centrífugos Casals
Acoustic cabins for Casals centrifugal fans

BELT DRIVEN / transmisión

Model	R.P.M.	Min rat. pow. kW	Max rat. pow. kW	Max Air flow m³/h	** Sound dB (A)	* Weight Kg	Connection diagram
MTRU 250 ATEX	2500 - 3500	0,37	2,2	1.180	52	30	1
MTRU 280 ATEX	2500 - 3500	0,37	3	1.660	54	37	1
MTRU 310 ATEX	2250 - 3500	0,37	4	2.600	56	55	1
MTRU 350 ATEX	2250 - 3500	0,37	4	3.570	59	72	1
MTRU 400 ATEX	2000 - 3500	0,55	11	5.020	60	82	1
MTRU 450 ATEX	2000 - 3500	1,1	18,5	10.690	69	98	1
MTRU 500 ATEX	1800 - 3500	0,55	22	12.990	71	135	1
MTRU 560 ATEX	1600 - 3500	1,1	30	17.930	72	182	1
MTRU 630 ATEX	1450 - 3200	1,5	37	25.140	75	218	1
MTRU 710 ATEX	1250 - 2900	3	55	34.700	72	325	1
MTRU 800 ATEX	1150 - 2600	2,2	75	46.840	73	400	1
MTRU 900 ATEX	1000 - 2300	4	90	57.790	75	485	1
MTRU 1000 ATEX	900 - 2000	5,5	90	66.150	72	710	1

* The motor is not included in fan weight / el peso del ventilador no incluye el motor.
** Total sound pressure level at the point of maximum flow measured in dB(A) in the suction measured in free field at a distance of 6m from the source / nivel de presión sonora total en el punto de caudal máximo medido en dB(A) en la aspiración, medido en campo libre a una distancia de 6m de la fuente.

CONNECTION DIAGRAMS / esquema de conexiones

1 THREE PHASE MOTORS 1 SPEED / motores trifásicos 1 velocidad

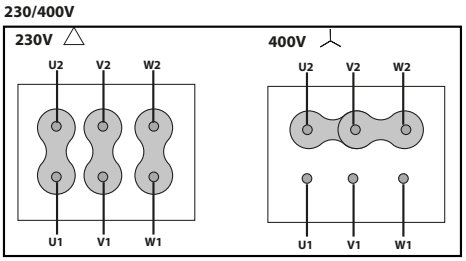

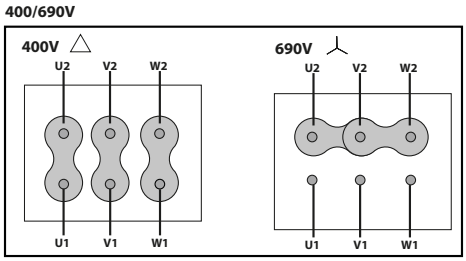

CONSULT / consultar - MTRU

DIMENSIONS / dimensiones pg.320
CHARACTERISTIC CURVES / curvas características pg.323

MTGR ATEX

Different ATEX configurations of free shaft without motor or belt driven motor
Eje libre sin motor o motor a transmisión en diferentes configuraciones ATEX





MANUFACTURING FEATURES

- Rolling steel sheet housing, fully welded and against corrosion with polyester powder finishing coat.
- Galvanized sheet impeller for forward models (MTCA) or sheet steel for backward (rest of series) protected against corrosion by polyester resin coating.
- The fan is supplied with motor and transmission set (syst.9 and 12).
- Squirrel cage standardized asynchronous IEC motor with ATEX certificate according to the indicated zone and class F electrical insulation. Standard voltages 230/400V 50Hz for three-phase motors up to 4kW and 400/690V 50Hz for higher powers.

APPLICATIONS

Designed for inline installation, they are suitable for:

- Industrial applications, air extraction or injection.
- Cooling of machines and parts.
- Clean air and pneumatic transport.
- Clean air or slightly dusty air transport (MTCA and MTRL).
- Transport of dusty air or with low load of granulated materials (MTRM y MTRU).
- Solid material transport and textile fibers (MTGR and MTZM P/R).

UNDER REQUEST

- Fans for special voltages.
- C4 or C5 coating painting.
- Hot dip galvanized.
- Inox 304 (normal or electropolished finish).
- Inox 316 (normal or electropolished finish).
- Split casing (for big sizes).
- Drain plug.
- Frontal foot.
- Orientation: RD0, RD45, RD90, RD135, RD180, RD225, RD270, RD315, LG0, LG45, LG90, LG135, LG180. LG225, LG315.

This is a belt driven range, each model can be manufactured at different rpm, in case of order should be indicated the desired rpm for the correct operation of the unit and according to the needs.

CARACTERÍSTICAS CONSTRUCTIVAS

- Carcasa fabricada en chapa de acero laminado y protegida contra la corrosión mediante recubrimiento en polvo de resina de poliéster.
- Turbina de chapa galvanizada para modelos a acción (MTCA) o de chapa de acero para los de reacción (resto de series) protegida contra la corrosión mediante recubrimiento de resina de poliéster.
- El ventilador se suministra con motor y conjunto de transmisión (sist.9 y 12).
- Motor IEC asíncrono normalizado con certificado ATEX según zona indicada y aislamiento eléctrico clase F. Voltajes estándar 230/400V 50Hz para motores trifásicos hasta 4kW y 400/690V 50Hz para potencias superiores.

APLICACIONES

Diseñados para instalación en conducto, son indicados para:

- Procesos industriales, extracción o inyección localizada.
- Refrigeración de máquinas, enfriamiento de piezas.
- Aire limpio y transporte neumático.
- Transporte de aire limpio o ligeramente polvoriento (MTCA y MTRL).
- Transporte de aire polvoriento o con ligera carga de materiales granulados (MTRM y MTRU).
- Transporte de materia sólida y fibra textil (MTGR, MTZM P/R).

BAJO DEMANDA

- Ventiladores para voltajes especiales.
- Acabado pintura C4-C5
- Galvanizado en caliente
- Inox 304 (acabado normal o electropulido)
- Inox 316 (acabado normal o electropulido)
- Carcasa partida (para tamaños grandes)
- Drenaje
- Pie frontal
- Orientación: RD0, RD45, RD90, RD135, RD180, RD225, RD270, RD315, LG0, LG45, LG90, LG135, LG180. LG225, LG315.

Esta gama es a transmisión, cada modelo se puede fabricar a distintas rpm, en caso de pedido se debe indicar las rpm a las que desea el equipo para que el modelo quede correctamente definido y sea adecuado a sus necesidades.

ATEX MOTOR CLASSIFICATION / Clasificación motores ATEX

	ZONE / ZONA 1		ZONE / ZONA 2		ZONE / ZONA 22	
	Power / Potencia (kW)	Classification / Clasificación	Power / Potencia (kW)	Classification / Clasificación	Power / Potencia (kW)	Classification / Clasificación
2-4 poles / polos	0-55	II2G Ex eb IIC T4 Gb	0-30	II3G Ex ec IIC T4 Gc	0-30	II3D Ex tc IIIC 125 Dc IP55
	>55	II2G Ex eb IIC T3 Gb	>30	II3G Ex ec IIC T3 Gc	>30	II3D Ex tc IIIC 125 Dc IP6X
6 poles / polos	0-55	II2G Ex eb IIC T4 Gb	II3G Ex ec IIC T3 Gc		0-0,55	II3D Ex tb IIIC 135 Db IP66
	>55	II2G Ex eb IIC T3 Gb			>0,55	II3D Ex tc IIIC 125 Dc IP6X

ACCESSORIES / accesorios



INT ATEX
Interruptor para funcionar en entonos ATEX
Switch for ATEX environments



SFC
Variador de velocidad frecuencial
Frecuency speed controller



AVR
Amortiguador antivibrátil de caucho
Anti-vibration rubber block



AVS
Amortiguador de muelles
Spring anti-vibration block



EI
Embocadura impulsión
Outlet flange



SIL-C
Silenciador circular aspiración/impulsión
inlet-outlet circular silencer



AC
Brida conexión
Conection flange



JE 45
Junta elástica
Flexible joint



BAD
Brida de acoplamiento circular-circular
Circular-Circular coupling flange



RI
Reja impulsión
Outlet guard.



RA
Rejilla aspiración
Inlet protection guard



BA-400
Brida antivibratoria 400º/2h
Anti-vibrating flange 400º/2h



FS
Pie soporte delantero para ventiladores de media y alta presión
Front support for medium and high pressure fans



AB
Cabinas acústicas para ventiladores centrífugos Casals
Acoustic cabins for Casals centrifugal fans

BELT DRIVEN / transmisión

Model	R.P.M.	Min rat. pow. kW	Max rat. pow. kW	Max Air flow m³/h	** Sound dB (A)	* Weight Kg	Connection diagram
MTGR 400 ATEX	2550 - 3500	0,37	9	4.690	64	80	1
MTGR 450 ATEX	2250 - 3500	0,75	11	6.220	71	95	1
MTGR 500 ATEX	2000 - 3500	1,5	15	9.320	74	135	1
MTGR 560 ATEX	1800 - 3500	0,55	22	13.260	78	187	1
MTGR 630 ATEX	1600 - 3500	1,1	37	18.640	80	218	1
MTGR 710 ATEX	1450 - 3200	1,5	55	24.890	84	336	1
MTGR 800 ATEX	1250 - 2900	3	75	32.950	85	400	1
MTGR 900 ATEX	1150 - 2400	2,2	75	38.360	87	489	1
MTGR 1000 ATEX	1000 - 2200	4	90	46.480	86	694	1

* The motor is not included in fan weight / el peso del ventilador no incluye el motor.
** Total sound pressure level at the point of maximum flow measured in dB(A) in the suction measured in free field at a distance of 6m from the source / nivel de presión sonora total en el punto de caudal máximo medido en dB(A) en la aspiración, medido en campo libre a una distancia de 6m de la fuente.

CONNECTION DIAGRAMS / esquema de conexiones

❶ THREE PHASE MOTORS 1 SPEED / motores trifásicos 1 velocidad

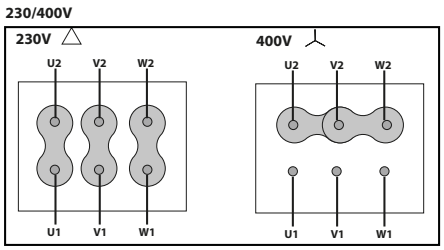

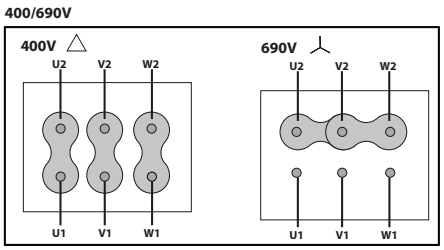

CONSULT / consultar - MTGR

DIMENSIONS / dimensiones pg.328
CHARACTERISTIC CURVES / curvas características pg.331

MTZM ATEX

Different ATEX configurations of free shaft without motor or belt driven motor
Eje libre sin motor o motor a transmisión en diferentes configuraciones ATEX

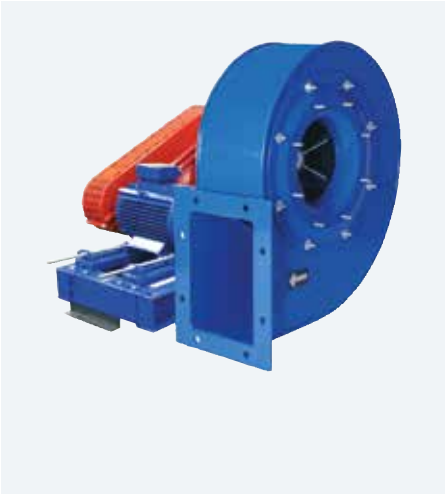



MANUFACTURING FEATURES

- Rolling steel sheet housing, fully welded and against corrosion with polyester powder finishing coat.
- Galvanized sheet impeller for forward models (MTCA) or sheet steel for backward (rest of series) protected against corrosion by polyester resin coating.
- The fan is supplied with motor and transmission set (syst.9 and 12).
- Squirrel cage standardized asynchronous IEC motor with ATEX certificate according to the indicated zone and class F electrical insulation. Standard voltages 230/400V 50Hz for three-phase motors up to 4kW and 400/690V 50Hz for higher powers.

APPLICATIONS

Designed for inline installation, they are suitable for:

- Industrial applications, air extraction or injection.
- Cooling of machines and parts.
- Clean air and pneumatic transport.
- Clean air or slightly dusty air transport (MTCA and MTRL).
- Transport of dusty air or with low load of granulated materials (MTRM y MTRU).
- Solid material transport and textile fibers (MTGR and MTZM P/R).

UNDER REQUEST

- Fans for special voltages.
- C4 or C5 coating painting.
- Hot dip galvanized.
- Inox 304 (normal or electropolished finish).
- Inox 316 (normal or electropolished finish).
- Split casing (for big sizes).
- Drain plug.
- Frontal foot.
- Orientation: RD0, RD45, RD90, RD135, RD180, RD225, RD270, RD315, LG0, LG45, LG90, LG135, LG180. LG225, LG315.

This is a belt driven range, each model can be manufactured at different rpm, in case of order should be indicated the desired rpm for the correct operation of the unit and according to the needs.

CARACTERÍSTICAS CONSTRUCTIVAS

- Carcasa fabricada en chapa de acero laminado y protegida contra la corrosión mediante recubrimiento en polvo de resina de poliéster.
- Turbina de chapa galvanizada para modelos a acción (MTCA) o de chapa de acero para los de reacción (resto de series) protegida contra la corrosión mediante recubrimiento de resina de poliéster.
- El ventilador se suministra con motor y conjunto de transmisión (sist.9 y 12).
- Motor IEC asíncrono normalizado con certificado ATEX según zona indicada y aislamiento eléctrico clase F. Voltajes estándar 230/400V 50Hz para motores trifásicos hasta 4kW y 400/690V 50Hz para potencias superiores.

APLICACIONES

Diseñados para instalación en conducto, son indicados para:

- Procesos industriales, extracción o inyección localizada.
- Refrigeración de máquinas, enfriamiento de piezas.
- Aire limpio y transporte neumático.
- Transporte de aire limpio o ligeramente polvoriento (MTCA y MTRL).
- Transporte de aire polvoriento o con ligera carga de materiales granulados (MTRM y MTRU).
- Transporte de materia sólida y fibra textil (MTGR, MTZM P/R).

BAJO DEMANDA

- Ventiladores para voltajes especiales.
- Acabado pintura C4-C5
- Galvanizado en caliente
- Inox 304 (acabado normal o electropulido)
- Inox 316 (acabado normal o electropulido)
- Carcasa partida (para tamaños grandes)
- Drenaje
- Pie frontal
- Orientación: RD0, RD45, RD90, RD135, RD180, RD225, RD270, RD315, LG0, LG45, LG90, LG135, LG180. LG225, LG315.

Esta gama es a transmisión, cada modelo se puede fabricar a distintas rpm, en caso de pedido se debe indicar las rpm a las que desea el equipo para que el modelo quede correctamente definido y sea adecuado a sus necesidades.

ATEX MOTOR CLASSIFICATION / Clasificación motores ATEX

	ZONE / ZONA 1		ZONE / ZONA 2		ZONE / ZONA 22	
	Power / Potencia (kW)	Classification / Clasificación	Power / Potencia (kW)	Classification / Clasificación	Power / Potencia (kW)	Classification / Clasificación
2-4 poles / polos	0-55	II2G Ex eb IIC T4 Gb	0-30	II3G Ex ec IIC T4 Gc	0-30	II3D Ex tc IIIC 125 Dc IP55
	>55	II2G Ex eb IIC T3 Gb	>30	II3G Ex ec IIC T3 Gc	>30	II3D Ex tc IIIC 125 Dc IP6X
6 poles / polos	0-55	II2G Ex eb IIC T4 Gb	II3G Ex ec IIC T3 Gc		0-0,55	II3D Ex tb IIIC 135 Db IP66
	>55	II2G Ex eb IIC T3 Gb			>0,55	II3D Ex tc IIIC 125 Dc IP6X

ACCESSORIES / accesorios



INT ATEX
Interruptor para funcionar en entonos ATEX
Switch for ATEX environments



SFC
Variador de velocidad frecuencial
Frecuency speed controller



AVR
Amortiguador antivibrátil de caucho
Anti-vibration rubber block



AVS
Amortiguador de muelles
Spring anti-vibration block



EI
Embocadura impulsión
Outlet flange



SIL-C
Silenciador circular aspiración/impulsión
inlet-outlet circular silencer



AC
Brida conexión
Conection flange



JE 45
Junta elástica
Flexible joint



BAD
Brida de acoplamiento circular-circular
Circular-Circular coupling flange



RI
Reja impulsión
Outlet guard.



RA
Rejilla aspiración
Inlet protection guard



BA-400
Brida antivibratoria 400º/2h
Anti-vibrating flange 400º/2h



FS
Pie soporte delantero para ventiladores de media y alta presión
Front support for medium and high pressure fans



AB
Cabinas acústicas para ventiladores centrífugos Casals
Acoustic cabins for Casals centrifugal fans

BELT DRIVEN / transmisión

Model	R.P.M.	Min rat. pow. kW	Max rat. pow. kW	Max Air flow m³/h	** Sound dB (A)	* Weight Kg	Connection diagram
MTZM 250 P/R ATEX	2150 - 3500	0,37	0,75	1.530	60	25	1
MTZM 280 P/R ATEX	2150 - 3500	-	1,5	2.240	63	40	1
MTZM 310 P/R ATEX	2150 - 3500	-	4	2.920	65	45	1
MTZM 350 P/R ATEX	2000 - 3500	0,55	4	4.210	69	75	1
MTZM 400 P/R ATEX	2000 - 3500	1,1	9	6.580	72	86	1
MTZM 450 P/R ATEX	1450 - 3500	0,55	15	9.080	75	98	1
MTZM 500 P/R ATEX	1450 - 3100	1,1	22	12.810	75	115	1
MTZM 560 P/R ATEX	1250 - 2950	1,5	30	15.030	79	200	1
MTZM 630 P/R ATEX	1200 - 2550	3	37	18.540	78	235	1
MTZM 710 P/R ATEX	1000 - 2300	4	45	22.130	78	350	1
MTZM 800 P/R ATEX	1000 - 2000	7,5	55	30.360	79	420	1
MTZM 900 P/R ATEX	900 - 1700	15	55	35.130	78	515	1
MTZM 1000 P/R ATEX	850 - 1550	22	90	46.750	77	732	1

* The motor is not included in fan weight / el peso del ventilador no incluye el motor.
** Total sound pressure level at the point of maximum flow measured in dB(A) in the suction measured in free field at a distance of 6m from the source / nivel de presión sonora total en el punto de caudal máximo medido en dB(A) en la aspiración, medido en campo libre a una distancia de 6m de la fuente.

CONNECTION DIAGRAMS / esquema de conexiones

1 THREE PHASE MOTORS 1 SPEED / motores trifásicos 1 velocidad

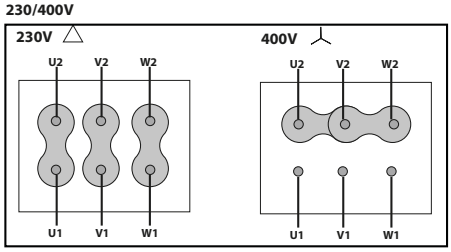

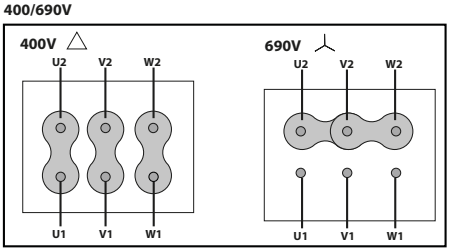

CONSULT / consultar - MTZM P/R

DIMENSIONS / dimensiones pg.335
CHARACTERISTIC CURVES / curvas características pg.339

AAVA ATEX

High pressure fan for clear air in ATEX environments
Ventilador de alta presión para aire limpio ATEX





MANUFACTURING FEATURES

- Fan made of Fe360 sheet. The fan paint finish is based on a Qualicoat polyester powder coating stoved at 200ºC, with an average film thickness of 70 microns. Average heat resistance of coating is 180ºC with peaks of 200ºC.
- High efficiency single inlet backward curved impeller made of Fe360 sheet statically and dynamically balanced. Impellers are painted with polyester primer up to 300ºC temperature resistant.
- Squirrel cage standardized asynchronous IEC motor with ATEX certificate according to the indicated zone and class F electrical insulation. Standard voltages 230/400V 50Hz for three-phase motors up to 4kW and 400/690V 50Hz for higher powers.
- Standard orientation LG270.

APPLICATIONS

Designed for inline installation, they are suitable for:

- Industrial applications, air extraction or injection.
- Cooling of machines and parts.
- Clean air transport.
- Exhaust after filters, separators and cyclones.
- Pneumatic transport.
- Maximum working temperature: environment 60ºC.

UNDER REQUEST

- Fans for special voltages.
- C4 or C5 coating painting.
- Hot dip galvanized.
- Inox 304 (normal or electropolished finish).
- Inox 316 (normal or electropolished finish).
- Split casing (for big sizes).
- Drain plug.
- Frontal foot.
- Orientation: RD0, RD45, RD90, RD135, RD180, RD225, RD270, RD315, LG0, LG45, LG90, LG135, LG180. LG225, LG315.

CARACTERÍSTICAS CONSTRUCTIVAS

- Ventilador fabricado en chapa Fe360. La pintura de los ventiladores está formulada a base de poliéster en polvo Qualicoat polimerizada a 200ºC con un grosor medio de 70 micras. La resistencia térmica media de la pintura es de 180ºC con picos de 200ºC.
- Turbina reacción y simple aspiración, fabricada en Fe360 equilibrada estática y dinámicamente. Las turbinas se pintan con imprimación de poliéster con una resistencia térmica de 300ºC.
- Motor IEC asíncrono normalizado con certificado ATEX según zona indicada y aislamiento eléctrico clase F. Voltajes estándar 230/400V 50Hz para motores trifásicos hasta 4kW y 400/690V 50Hz para potencias superiores.
- Orientación estándar LG270.

APLICACIONES

Diseñados para instalación en conducto, son indicados para:

- Procesos industriales, extracción o inyección localizada.
- Refrigeración de máquinas, enfriamiento de piezas.
- Transporte de aire limpio.
- Aspiración después de filtros, separadores y ciclones.
- Transporte neumático.
- Temperatura máxima de trabajo en continuo: ambiente 60ºC.

BAJO DEMANDA

- Ventiladores para voltajes especiales.
- Acabado pintura C4-C5
- Galvanizado en caliente
- Inox 304 (acabado normal o electropulido)
- Inox 316 (acabado normal o electropulido)
- Carcasa partida (para tamaños grandes)
- Drenaje
- Pie frontal
- Orientación: RD0, RD45, RD90, RD135, RD180,RD225, RD270, RD315, LG0, LG45, LG90, LG135, LG180. LG225,LG315.

ATEX MOTOR CLASSIFICATION / Clasificación motores ATEX

	ZONE / ZONA 1		ZONE / ZONA 2		ZONE / ZONA 22	
	Power / Potencia (kW)	Classification / Clasificación	Power / Potencia (kW)	Classification / Clasificación	Power / Potencia (kW)	Classification / Clasificación
2-4 poles / polos	0-55	II2G Ex eb IIC T4 Gb	0-30	II3G Ex ec IIC T4 Gc	0-30	II3D Ex tc IIIC 125 Dc IP55
	>55	II2G Ex eb IIC T3 Gb	>30	II3G Ex ec IIC T3 Gc	>30	II3D Ex tc IIIC 125 Dc IP6X
6 poles / polos	0-55	II2G Ex eb IIC T4 Gb	II3G Ex ec IIC T3 Gc		0-0,55	II3D Ex tb IIIC 135 Db IP66
	>55	II2G Ex eb IIC T3 Gb			>0,55	II3D Ex tc IIIC 125 Dc IP6X

ACCESSORIES / accesorios



INT ATEX
Interruptor para funcionar en entonos ATEX
Switch for ATEX environments



SFC
Variador de velocidad frecuencial
Frecuency speed controller



AVR
Amortiguador antivibrátil de caucho
Anti-vibration rubber block



AVS
Amortiguador de muelles
Spring anti-vibration block



EI
Embocadura impulsión
Outlet flange



SIL-C
Silenciador circular aspiración/impulsión
inlet-outlet circular silencer



AC
Brida conexión
Conection flange



JE 45
Junta elástica
Flexible joint



BAD
Brida de acoplamiento circular-circular
Circular-Circular coupling flange



RI
Reja impulsión
Outlet guard.



RA
Rejilla aspiración
Inlet protection guard



BA-400
Brida antivibratoria 400º/2h
Anti-vibrating flange 400º/2h



FS
Pie soporte delantero para ventiladores de media y alta presión
Front support for medium and high pressure fans



AB
Cabinas acústicas para ventiladores centrífugos Casals
Acoustic cabins for Casals centrifugal fans

THREE PHASE RANGE / serie trifásica

2 POLE / 2 POLOS

Code	Model	R.P.M.	Rated I (A)		Rat. Power kW	Air flow m³/h	Sound dB (A)	Weight Kg	Connection diagram
			230V	400V					
502403114XY	AAVA 310/P T2 0,25kW ATEX	2800	1,12	0,65	0,65	110	58	29	1
502403515XY	AAVA 350/P T2 0,37kW ATEX	2800	1,58	0,91	0,91	180	60	33	1
502404016XY	AAVA 400/P T2 0,55kW ATEX	2800	2,23	1,29	1,29	250	62	44	1
502404517XY	AAVA 450/P T2 0,75kW ATEX	2800	2,75	1,58	1,58	320	64	46	1
502405018XY	AAVA 500/P T2 1,1kW ATEX	2800	4,05	2,33	2,33	330	66	51	1
502405619XY	AAVA 560/P T2 1,5kW ATEX	2800	5,46	3,14	3,14	360	68	89	1
502406319XY	AAVA 631/P T2 1,5kW ATEX	2800	5,46	3,14	3,14	330	69	116	1
502406327XY	AAVA 632/P T2 2,2kW ATEX	2800	7,97	4,58	4,58	400	70	119	1
502407129XY	AAVA 711/P T2 3kW ATEX	2870	10,3	5,92	5,92	470	73	149	1
502407132XY	AAVA 712/P T2 4kW ATEX	2890	13,3	7,63	7,63	540	74	168	1
502408032XY	AAVA 801/P T2 4kW ATEX	2890	13,3	7,63	7,63	470	76	195	1
502408034XY	AAVA 802/P T2 5,5kW ATEX	2900	-	10,6	10,6	540	78	197	1
502409021XY	AAVA 901/P T2 11kW ATEX	2930	-	20,8	20,8	870	81	330	1
502408036XY	AAVA 803/P T2 7,5kW ATEX	2900	-	14,1	14,1	720	80	197	1
502409024XY	AAVA 902/P T2 15kW ATEX	2930	-	27,4	27,4	1.230	83	390	1
502410026XY	AAVA 1001/P T2 18,5kW ATEX	2935	-	34,4	34,4	1.440	85	442	1
502410028XY	AAVA 1002/P T2 22kW ATEX	2940	-	39,8	39,8	1.640	87	501	1

To place an order for an ATEX fan, you must replace the Y of the code with **XE** for zone 1, **XN** for zone 2, **XC f**or zone 22 and **XNC** for fans with inside zone 2 or 22 and outside not classified.
Para cursar un pedido de un ventilador ATEX se debe sustituir la Y del código por **XE** para zona 1, **XN** para zona 2, **XC** para zona 22 y **XNC** para interior zona 2 o 22 y exterior del ventilador no clasificado.

CONNECTION DIAGRAMS / esquema de conexiones

❶ THREE PHASE MOTORS 1 SPEED / motores trifásicos 1 velocidad

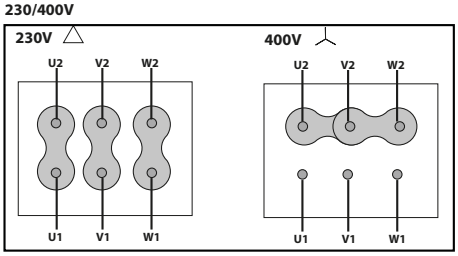

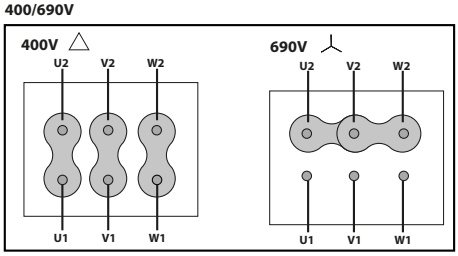

CONSULT / consultar - **AAVA**	
DIMENSIONS / dimensiones	pg.348
CHARACTERISTIC CURVES / curvas características	pg.349

AAVC/N ATEX

High pressure fan for clear air in ATEX environments
Ventilador de alta presión para aire limpio ATEX



MANUFACTURING FEATURES

- Fan made of Fe360 sheet. The fan paint finish is based on a Qualicoat polyester powder coating stoved at 200ºC, with an average film thickness of 70 microns. Average heat resistance of coating is 180ºC with peaks of 200ºC.
- High efficiency single inlet backward curved impeller made of Fe360 sheet statically and dynamically balanced. Impellers are painted with polyester primer up to 300ºC temperature resistant.
- Squirrel cage standardized asynchronous IEC motor with ATEX certificate according to the indicated zone and class F electrical insulation. Standard voltages 230/400V 50Hz for three-phase motors up to 4kW and 400/690V 50Hz for higher powers.
- Standard orientation LG270.

APPLICATIONS

Designed for inline installation, they are suitable for:

- Industrial applications, air extraction or injection.
- Cooling of machines and parts.
- Clean air transport.
- Exhaust after filters, separators and cyclones.
- Pneumatic transport.
- Maximum working temperature: environment 60ºC.

UNDER REQUEST

- Fans for special voltages.
- C4 or C5 coating painting.
- Hot dip galvanized.
- Inox 304 (normal or electropolished finish).
- Inox 316 (normal or electropolished finish).
- Split casing (for big sizes).
- Drain plug.
- Frontal foot.
- Orientation: RD0, RD45, RD90, RD135, RD180, RD225, RD270, RD315, LG0, LG45, LG90, LG135, LG180. LG225, LG315.

CARACTERÍSTICAS CONSTRUCTIVAS

- Ventilador fabricado en chapa Fe360. La pintura de los ventiladores está formulada a base de poliéster en polvo Qualicoat polimerizada a 200ºC con un grosor medio de 70 micras. La resistencia térmica media de la pintura es de 180ºC con picos de 200ºC.
- Turbina de pala reacción y simple aspiración, fabricada en Fe360 equilibrada estática y dinámicamente. Las turbinas se pintan con imprimación de poliéster con una resistencia térmica de 300ºC.
- Motor IEC asíncrono normalizado con certificado ATEX según zona indicada y aislamiento eléctrico clase F. Voltajes estándar 230/400V 50Hz para motores trifásicos hasta 4kW y 400/690V 50Hz para potencias superiores.
- Orientación estándar LG270.

APLICACIONES

Diseñados para instalación en conducto, son indicados para:

- Procesos industriales, extracción o inyección localizada.
- Refrigeración de máquinas, enfriamiento de piezas.
- Transporte de aire limpio.
- Aspiración después de filtros, separadores y ciclones.
- Transporte neumático.
- Temperatura máxima de trabajo en continuo: ambiente 60ºC.

BAJO DEMANDA

- Ventiladores para voltajes especiales.
- Acabado pintura C4-C5
- Galvanizado en caliente
- Inox 304 (acabado normal o electropulido)
- Inox 316 (acabado normal o electropulido)
- Carcasa partida (para tamaños grandes)
- Drenaje
- Pie frontal
- Orientación: RD0, RD45, RD90, RD135, RD180, RD225, RD270, RD315, LG0, LG45, LG90, LG135, LG180. LG225,LG315.

ATEX MOTOR CLASSIFICATION / Clasificación motores ATEX

	ZONE / ZONA 1		ZONE / ZONA 2		ZONE / ZONA 22	
	Power / Potencia (kW)	Classification / Clasificación	Power / Potencia (kW)	Classification / Clasificación	Power / Potencia (kW)	Classification / Clasificación
2-4 poles / polos	0-55	II2G Ex eb IIC T4 Gb	0-30	II3G Ex ec IIC T4 Gc	0-30	II3D Ex tc IIIC 125 Dc IP55
	>55	II2G Ex eb IIC T3 Gb	>30	II3G Ex ec IIC T3 Gc	>30	II3D Ex tc IIIC 125 Dc IP6X
6 poles / polos	0-55	II2G Ex eb IIC T4 Gb	II3G Ex ec IIC T3 Gc		0-0,55	II3D Ex tb IIIC 135 Db IP66
	>55	II2G Ex eb IIC T3 Gb			>0,55	II3D Ex tc IIIC 125 Dc IP6X

ACCESSORIES / accesorios



INT ATEX
Interruptor para funcionar en entonos ATEX
Switch for ATEX environments



SFC
Variador de velocidad frecuencial
Frecuency speed controller



AVR
Amortiguador antivibrátil de caucho
Anti-vibration rubber block



AVS
Amortiguador de muelles
Spring anti-vibration block



EI
Embocadura impulsión
Outlet flange



SIL-C
Silenciador circular aspiración/impulsión
inlet-outlet circular silencer



AC
Brida conexión
Conection flange



JE 45
Junta elástica
Flexible joint



BAD
Brida de acoplamiento circular-circular
Circular-Circular coupling flange



RI
Reja impulsión
Outlet guard.



RA
Rejilla aspiración
Inlet protection guard



BA-400
Brida antivibratoria 400º/2h
Anti-vibrating flange 400º/2h



FS
Pie soporte delantero para ventiladores de media y alta presión
Front support for medium and high pressure fans



AB
Cabinas acústicas para ventiladores centrífugos Casals
Acoustic cabins for Casals centrifugal fans

THREE PHASE RANGE / serie trifásica

2 POLE / 2 POLOS

Code	Model	R.P.M.	Rated I (A)		Rat. Power kW	Air flow m³/h	Sound dB (A)	Weight Kg	Connection diagram
			230V	400V					
507105018XY	AAVC/NR 500 T2 1,1kW ATEX	2800	4,05	2,33	2,33	650	56	40	1
502505019XY	AAVC/N 500 T2 1,5kW ATEX	2800	5,46	3,14	3,14	790	57	43	1
507105619XY	AAVC/NR 560 T2 1,5kW ATEX	2800	5,46	3,14	3,14	540	58	66	1
502505627XY	AAVC/N 560 T2 2,2kW ATEX	2800	7,97	4,58	4,58	870	59	69	1
507106329XY	AAVC/NR 630 T2 3kW ATEX	2870	10,3	5,92	5,92	1.080	61	118	1
507106332XY	AAVC/NR 630 T2 4kW ATEX	2890	13,3	7,63	7,63	1.370	62	132	1
502506332XY	AAVC/N 630 T2 4kW ATEX	2890	13,3	7,63	7,63	1.230	63	133	1
502506334XY	AAVC/N 630 T2 5,5kW ATEX	2900	-	10,6	10,6	1.620	64	143	1
502507121XY	AAVC/N 710 T2 11kW ATEX	2930	-	20,8	20,8	2.520	68	238	1
507107134XY	AAVC/NR 710 T2 5,5kW ATEX	2900	-	10,6	10,6	1.440	67	200	1
507107136XY	AAVC/NR 710 T2 7,5kW ATEX	2900	-	14,1	14,1	1.800	67	200	1
502507136XY	AAVC/N 710 T2 7,5kW ATEX	2900	-	14,1	14,1	1.800	68	204	1
507108021XY	AAVC/NR 800 T2 11kW ATEX	2930	-	20,8	20,8	2.520	71	248	1
502508021XY	AAVC/N 800 T2 11kW ATEX	2930	-	20,8	20,8	1.800	71	254	1
502508024XY	AAVC/N 800 T2 15kW ATEX	2930	-	27,4	27,4	2.880	72	254	1
507108036XY	AAVC/NR 800 T2 7,5kW ATEX	2900	-	14,1	14,1	1.230	70	214	1
507109024XY	AAVC/NR 900 T2 15kW ATEX	2930	-	27,4	27,4	2.160	73	333	1
507109026XY	AAVC/NR 900 T2 18,5kW ATEX	2935	-	34,4	34,4	3.240	74	345	1
502509026XY	AAVC/N 900 T2 18,5kW ATEX	2935	-	34,4	34,4	2.160	75	348	1
502509028XY	AAVC/N 900 T2 22kW ATEX	2940	-	39,8	39,8	3.240	75	404	1
507110030XY	AAVC/NR 1000 T2 30kW ATEX	2950	-	56,6	56,6	3.240	77	570	1
502510031XY	AAVC/N 1000 T2 37kW ATEX	2955	-	66,7	66,7	3.600	78	577	1
507110031XY	AAVC/NR 1000 T2 37kW ATEX	2955	-	66,7	66,7	4.500	78	570	1
502510033XY	AAVC/N 1000 T2 45kW ATEX	2960	-	78	78	6.300	79	657	1

To place an order for an ATEX fan, you must replace the Y of the code with **XE** for zone 1, **XN** for zone 2, **XC f**or zone 22 and **XNC** for fans with inside zone 2 or 22 and outside not classified.
Para cursar un pedido de un ventilador ATEX se debe sustituir la Y del código por **XE** para zona 1, **XN** para zona 2, **XC** para zona 22 y **XNC** para interior zona 2 o 22 y exterior del ventilador no clasificado.

CONNECTION DIAGRAMS / esquema de conexiones

1 THREE PHASE MOTORS 1 SPEED / motores trifásicos 1 velocidad

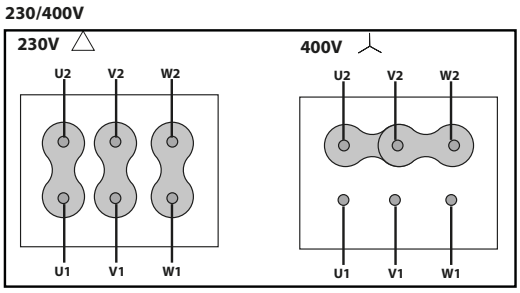

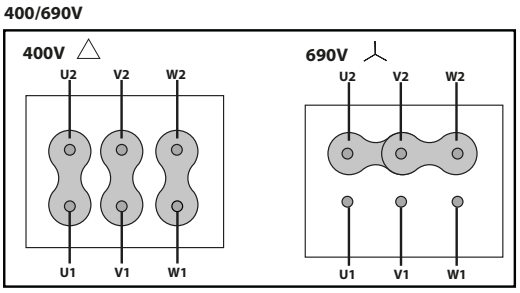

CONSULT / consultar - AAVC

DIMENSIONS / dimensiones	pg.352
CHARACTERISTIC CURVES / curvas características	pg.354

AAVP/N ATEX

High pressure fan for clean or slightly dusty air in ATEX environment

High pressure fan for clean or slightly dusty air in ATEX environment



MANUFACTURING FEATURES

- Fan made of Fe360 sheet. The fan paint finish is based on a Qualicoat polyester powder coating stoved at 200ºC, with an average film thickness of 70 microns. Average heat resistance of coating is 180ºC with peaks of 200ºC.
- High efficiency single inlet backward curved impeller made of Fe360 sheet statically and dynamically balanced. Impellers are painted with polyester primer up to 300ºC temperature resistant.
- Squirrel cage standardized asynchronous IEC motor with ATEX certificate according to the indicated zone and class F electrical insulation. Standard voltages 230/400V 50Hz for three-phase motors up to 4kW and 400/690V 50Hz for higher powers.
- Standard orientation LG270.

APPLICATIONS

Designed for inline installation, they are suitable for:

- Industrial applications, air extraction or injection.
- Cooling of machines and parts.
- Clean and slightly dusty air transport.
- Exhaust after filters, separators and cyclones.
- Pneumatic transport.
- Maximum working temperature: environment 60ºC.

UNDER REQUEST

- Fans for special voltages.
- C4 or C5 coating painting.
- Hot dip galvanized.
- Inox 304 (normal or electropolished finish).
- Inox 316 (normal or electropolished finish).
- Split casing (for big sizes).
- Drain plug.
- Frontal foot.
- Orientation: RD0, RD45, RD90, RD135, RD180, RD225, RD270, RD315, LG0, LG45, LG90, LG135, LG180. LG225, LG315.

CARACTERÍSTICAS CONSTRUCTIVAS

- Ventilador fabricado en chapa Fe360. La pintura de los ventiladores está formulada a base de poliéster en polvo Qualicoat polimerizada a 200ºC con un grosor medio de 70 micras. La resistencia térmica media de la pintura es de 180ºC con picos de 200ºC.
- Turbina de pala reacción y simple aspiración, fabricada en Fe360 equilibrada estática y dinámicamente. Las turbinas se pintan con imprimación de poliéster con una resistencia térmica de 300ºC.
- Motor IEC asíncrono normalizado con certificado ATEX según zona indicada y aislamiento eléctrico clase F. Voltajes estándar 230/400V 50Hz para motores trifásicos hasta 4kW y 400/690V 50Hz para potencias superiores.
- Orientación estándar LG270.

APLICACIONES

Diseñados para instalación en conducto, son indicados para:

- Procesos industriales, extracción o inyección localizada.
- Refrigeración de máquinas, enfriamiento de piezas.
- Transporte de aire limpio o ligeramente polvoriento.
- Aspiración después de filtros, separadores y ciclones.
- Transporte neumático.
- Temperatura máxima de trabajo en continuo: ambiente 60ºC.

BAJO DEMANDA

- Ventiladores para voltajes especiales.
- Acabado pintura C4-C5
- Galvanizado en caliente
- Inox 304 (acabado normal o electropulido)
- Inox 316 (acabado normal o electropulido)
- Carcasa partida (para tamaños grandes)
- Drenaje
- Pie frontal
- Orientación: RD0, RD45, RD90, RD135, RD180, RD225, RD270, RD315, LG0, LG45, LG90, LG135, LG180. LG225,LG315.

ATEX MOTOR CLASSIFICATION / Clasificación motores ATEX

	ZONE / ZONA 1		ZONE / ZONA 2		ZONE / ZONA 22	
	Power / Potencia (kW)	Classification / Clasificación	Power / Potencia (kW)	Classification / Clasificación	Power / Potencia (kW)	Classification / Clasificación
2-4 poles / polos	0-55	II2G Ex eb IIC T4 Gb	0-30	II3G Ex ec IIC T4 Gc	0-30	II3D Ex tc IIIC 125 Dc IP55
	>55	II2G Ex eb IIC T3 Gb	>30	II3G Ex ec IIC T3 Gc	>30	II3D Ex tc IIIC 125 Dc IP6X
6 poles / polos	0-55	II2G Ex eb IIC T4 Gb	II3G Ex ec IIC T3 Gc		0-0,55	II3D Ex tb IIIC 135 Db IP66
	>55	II2G Ex eb IIC T3 Gb			>0,55	II3D Ex tc IIIC 125 Dc IP6X

ACCESSORIES / accesorios



INT ATEX
Interruptor para funcionar en entonos ATEX
Switch for ATEX environments



SFC
Variador de velocidad frecuencial
Frecuency speed controller



AVR
Amortiguador antivibrátil de caucho
Anti-vibration rubber block



AVS
Amortiguador de muelles
Spring anti-vibration block



EI
Embocadura impulsión
Outlet flange



SIL-C
Silenciador circular aspiración/impulsión
inlet-outlet circular silencer



AC
Brida conexión
Conection flange



JE 45
Junta elástica
Flexible joint



BAD
Brida de acoplamiento circular-circular
Circular-Circular coupling flange



RI
Reja impulsión
Outlet guard.



RA
Rejilla aspiración
Inlet protection guard



BA-400
Brida antivibratoria 400º/2h
Anti-vibrating flange 400º/2h



FS
Pie soporte delantero para ventiladores de media y alta presión
Front support for medium and high pressure fans



AB
Cabinas acústicas para ventiladores centrífugos Casals
Acoustic cabins for Casals centrifugal fans

THREE PHASE RANGE / serie trifásica

2 POLE / 2 POLOS

Code	Model	R.P.M.	Rated I (A)		Rat. Power kW	Air flow m³/h	Sound dB (A)	Weight Kg	Connection diagram
			230V	400V					
502604016XY	AAVP/N 400 T2 0,55kW ATEX	2800	2,23	1,29	1,29	470	65	51	1
502604017XY	AAVP/N 400 T2 0,75kW ATEX	2800	2,75	1,58	1,58	650	65	55	1
502604518XY	AAVP/N 451 T2 1,1kW ATEX	2800	4,05	2,33	2,33	720	66	61	1
502604519XY	AAVP/N 452 T2 1,5kW ATEX	2800	5,46	3,14	3,14	870	66	67	1
507405019XY	AAVP/NR 501 T2 1,5kW ATEX	2800	5,46	3,14	3,14	940	69	71	1
502605027XY	AAVP/N 502 T2 2,2kW ATEX	2800	7,97	4,58	4,58	1.080	69	75	1
507405627XY	AAVP/NR 562 T2 2,2kW ATEX	2800	7,97	4,58	4,58	940	71	86	1
502605629XY	AAVP/N 562 T2 3kW ATEX	2870	10,3	5,92	5,92	1.230	71	99	1
507405629XY	AAVP/NR 563 T2 3kW ATEX	2870	10,3	5,92	5,92	1.370	72	98	1
502605632XY	AAVP/N 563 T2 4kW ATEX	2890	13,3	7,63	7,63	1.620	72	107	1
507406332XY	AAVP/NR 632 T2 4kW ATEX	2890	13,3	7,63	7,63	1.370	75	131	1
502606334XY	AAVP/N 632 T2 5,5kW ATEX	2900	-	10,6	10,6	1.620	75	145	1
507406334XY	AAVP/NR 633 T2 5,5kW ATEX	2900	-	10,6	10,6	1.800	75	143	1
502606336XY	AAVP/N 633 T2 7,5kW ATEX	2900	-	14,1	14,1	2.520	75	145	1
507407136XY	AAVP/NR 711 T2 7,5kW ATEX	2900	-	14,1	14,1	1.800	77	205	1
502607121XY	AAVP/N 712 T2 11kW ATEX	2930	-	20,8	20,8	2.520	78	222	1
507407121XY	AAVP/NR 713 T2 11kW ATEX	2930	-	20,8	20,8	2.880	78	218	1
502607124XY	AAVP/N 713 T2 15kW ATEX	2930	-	27,4	27,4	3.240	78	222	1
507408024XY	AAVP/NR 802 T2 15kW ATEX	2930	-	27,4	27,4	3.240	81	256	1
502608026XY	AAVP/N 802 T2 18,5kW ATEX	2935	-	34,4	34,4	3.600	81	280	1
507408026XY	AAVP/NR 803 T2 18,5kW ATEX	2935	-	34,4	34,4	4.320	82	268	1
502608028XY	AAVP/N 803 T2 22kW ATEX	2940	-	39,8	39,8	4.680	81	336	1
507409028XY	AAVP/NR 902 T2 22kW ATEX	2940	-	39,8	39,8	3.600	84	416	1
502609030XY	AAVP/N 902 T2 30kW ATEX	2950	-	56,6	56,6	3.960	84	508	1
507409030XY	AAVP/NR 903 T2 30kW ATEX	2950	-	56,6	56,6	5.400	85	442	1
502609031XY	AAVP/N 903 T2 37kW ATEX	2955	-	66,7	66,7	5.400	85	508	1
507410033XY	AAVP/NR 1002 T2 45kW ATEX	2960	-	78	78	6.120	90	680	1
502610035XY	AAVP/N 1002 T2 55kW ATEX	2965	-	95	95	7.200	91	780	1
507410035XY	AAVP/NR 1003 T2 55kW ATEX	2965	-	95	95	7.920	91	765	1
502610037XY	AAVP/N 1003 T2 75kW ATEX	2965	-	130	130	9.000	93	924	1

To place an order for an ATEX fan, you must replace the Y of the code with **XE** for zone 1, **XN** for zone 2, **XC f**or zone 22 and **XNC** for fans with inside zone 2 or 22 and outside not classified.
Para cursar un pedido de un ventilador ATEX se debe sustituir la Y del código por **XE** para zona 1, **XN** para zona 2, **XC** para zona 22 y **XNC** para interior zona 2 o 22 y exterior del ventilador no clasificado.

CONNECTION DIAGRAMS / esquema de conexiones

❶ **THREE PHASE MOTORS 1 SPEED** / motores trifásicos 1 velocidad

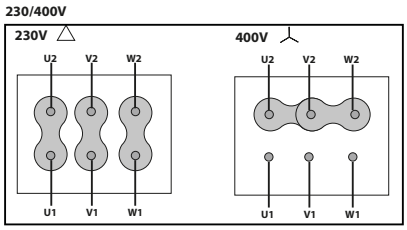

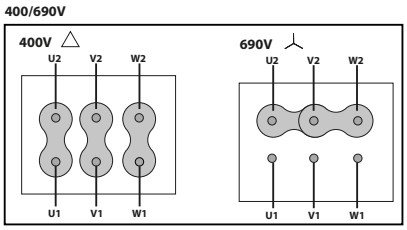

CONSULT / consultar - **AAVP/N**

DIMENSIONS / dimensiones	pg.357
CHARACTERISTIC CURVES / curvas características	pg.359

AAVG/N ATEX

High pressure fan for clean air ATEX
Ventilador de alta presión para aire limpio ATEX



+ info 60 Hz
exempt ErP

MANUFACTURING FEATURES

• Fan made of Fe360 sheet. The fan paint finish is based on a Qualicoat polyester powder coating stoved at 200ºC, with an average film thickness of 70 microns. Average heat resistance of coating is 180ºC with peaks of 200ºC.
• High efficiency single inlet backward curved impeller made of Fe360 sheet statically and dynamically balanced. Impellers are painted with polyester primer up to 300ºC temperature resistant.
• Squirrel cage standardized asynchronous IEC motor with ATEX certificate according to the indicated zone and class F electrical insulation. Standard voltages 230/400V 50Hz for three-phase motors up to 4kW and 400/690V 50Hz for higher powers.

APPLICATIONS

Designed for inline installation, they are suitable for:
• Industrial applications, air extraction or injection.
• Cooling of machines and parts.
• Clean and slightly dusty air transport.
• Exhaust after filters, separators and cyclones.
• Pneumatic transport.
• Maximum working temperature: environment 60ºC.

UNDER REQUEST

• Fans for special voltages.
• C4 or C5 coating painting.
• Hot dip galvanized.
• Inox 304 (normal or electropolished finish).
• Inox 316 (normal or electropolished finish).
• Split casing (for big sizes).
• Drain plug.
• Frontal foot.
• Orientation: RD0, RD45, RD90, RD135, RD180, RD225, RD270, RD315, LG0, LG45, LG90, LG135, LG180. LG225, LG315.

CARACTERÍSTICAS CONSTRUCTIVAS

• Ventilador fabricado en chapa Fe360. La pintura de los ventiladores está formulada a base de poliéster en polvo Qualicoat polimerizada a 200ºC con un grosor medio de 70 micras. La resistencia térmica media de la pintura es de 180ºC con picos de 200ºC.
• Turbina de pala reacción y simple aspiración, fabricada en Fe360 equilibrada estática y dinámicamente. Las turbinas se pintan con imprimación de poliéster con una resistencia térmica de 300ºC.
• Motor IEC asíncrono normalizado con certificado ATEX según zona indicada y aislamiento eléctrico clase F. Voltajes estándar 230/400V 50Hz para motores trifásicos hasta 4kW y 400/690V 50Hz para potencias superiores.
• Orientación estándar LG270.

APLICACIONES

Diseñados para instalación en conducto, son indicados para:
• Procesos industriales, extracción o inyección localizada.
• Refrigeración de máquinas, enfriamiento de piezas.
• Transporte de aire limpio o ligeramente polvoriento.
• Aspiración después de filtros, separadores y ciclones.
• Transporte neumático.
• Temperatura máxima de trabajo en continuo: ambiente 60ºC.

BAJO DEMANDA

• Ventiladores para voltajes especiales.
• Acabado pintura C4-C5
• Galvanizado en caliente
• Inox 304 (acabado normal o electropulido)
• Inox 316 (acabado normal o electropulido)
• Carcasa partida (para tamaños grandes)
• Drenaje
• Pie frontal
• Orientación: RD0, RD45, RD90, RD135, RD180, RD225, RD270, RD315, LG0, LG45, LG90, LG135, LG180. LG225,LG315.

ATEX MOTOR CLASSIFICATION / Clasificación motores ATEX

	ZONE / ZONA 1		ZONE / ZONA 2		ZONE / ZONA 22	
	Power / Potencia (kW)	Classification / Clasificación	Power / Potencia (kW)	Classification / Clasificación	Power / Potencia (kW)	Classification / Clasificación
2-4 poles / polos	0-55	II2G Ex eb IIC T4 Gb	0-30	II3G Ex ec IIC T4 Gc	0-30	II3D Ex tc IIIC 125 Dc IP55
	>55	II2G Ex eb IIC T3 Gb	>30	II3G Ex ec IIC T3 Gc	>30	II3D Ex tc IIIC 125 Dc IP6X
6 poles / polos	0-55	II2G Ex eb IIC T4 Gb	II3G Ex ec IIC T3 Gc		0-0,55	II3D Ex tb IIIC 135 Db IP66
	>55	II2G Ex eb IIC T3 Gb			>0,55	II3D Ex tc IIIC 125 Dc IP6X

ACCESSORIES / accesorios



INT ATEX

Interruptor para funcionar en entonos ATEX

Switch for ATEX environments



SFC

Variador de velocidad frecuencial

Frecuency speed controller



AVR

Amortiguador antivibrátil de caucho

Anti-vibration rubber block



AVS

Amortiguador de muelles

Spring anti-vibration block



EI

Embocadura impulsión

Outlet flange



SIL-C

Silenciador circular aspiración/impulsión

inlet-outlet circular silencer



AC

Brida conexión

Conection flange



JE 45

Junta elástica

Flexible joint



BAD

Brida de acoplamiento circular-circular

Circular-Circular coupling flange



RI

Reja impulsión

Outlet guard.



RA

Rejilla aspiración

Inlet protection guard



BA-400

Brida antivibratoria 400º/2h

Anti-vibrating flange 400º/2h



FS

Pie soporte delantero para ventiladores de media y alta presión

Front support for medium and high pressure fans



AB

Cabinas acústicas para ventiladores centrífugos Casals

Acoustic cabins for Casals centrifugal fans

THREE PHASE RANGE / serie trifásica

2 POLE / 2 POLOS

Code	Model	R.P.M.	Rated I (A)		Rat. Power kW	Air flow m³/h	Sound dB (A)	Weight Kg	Connection diagram
			230V	400V					
502704527XY	AAVG/N 450 T2 2,2kW ATEX	2800	7,97	4,58	4,58	1.620	73	65	1
507205029XY	AAVG/NR 501 T2 3kW ATEX	2870	10,3	5,92	5,92	2.160	74	87	1
507205032XY	AAVG/N 501 T2 4kW ATEX	2890	13,3	7,63	7,63	2.520	74	93	1
507205634XY	AAVG/NR 561 T2 5,5kW ATEX	2900	-	10,6	10,6	2.880	77	127	1
502705636XY	AAVG/N 561 T2 7,5kW ATEX	2900	-	14,1	14,1	3.960	78	135	1
507206321XY	AAVG/NR 632 T2 11kW ATEX	2930	-	20,8	20,8	4.680	80	193	1
502706321XY	AAVG/N 631 T2 11kW ATEX	2930	-	20,8	20,8	3.600	81	196	1
502706324XY	AAVG/N 632 T2 15kW ATEX	2930	-	27,4	27,4	5.400	81	198	1
507207126XY	AAVG/NR 711 T2 18,5kW ATEX	2935	-	34,4	34,4	6.120	83	246	1
507207128XY	AAVG/NR 712 T2 22kW ATEX	2940	-	39,8	39,8	7.200	83	368	1
502707128XY	AAVG/N 711 T2 22kW ATEX	2940	-	39,8	39,8	6.120	83	272	1
502707130XY	AAVG/N 712 T2 30kW ATEX	2950	-	56,6	56,6	7.920	84	388	1
507208030XY	AAVG/NR 801 T2 30kW ATEX	2950	-	56,6	56,6	7.200	87	424	1
507208031XY	AAVG/NR 802 T2 37kW ATEX	2955	-	66,7	66,7	10.080	88	435	1
502708031XY	AAVG/N 801 T2 37kW ATEX	2955	-	66,7	66,7	7.920	88	440	1
502708033XY	AAVG/N 802 T2 45kW ATEX	2960	-	78	78	10.800	88	484	1
507209033XY	AAVG/NR 901 T2 45kW ATEX	2960	-	78	78	7.920	90	701	1
507209035XY	AAVG/NR 902 T2 55kW ATEX	2965	-	95	95	10.800	91	802	1
502709035XY	AAVG/N 901 T2 55kW ATEX	2965	-	95	95	7.920	91	808	1
502709037XY	AAVG/N 902 T2 75kW ATEX	2965	-	130	130	12.600	92	840	1
507209038XY	AAVG/NR 1001 T2 90kW ATEX	2970	-	156	156	12.600	94	920	1
507210022XY	AAVG/NR 1002 T2 110kW ATEX	2975	-	188	188	18.000	94	1078	1
502710022XY	AAVG/N 1001 T2 110kW ATEX	2975	-	188	188	14.400	95	1085	1
502710023XY	AAVG/N 1002 T2 132kW ATEX	2980	-	223	223	19.800	95	1112	1

To place an order for an ATEX fan, you must replace the Y of the code with **XE** for zone 1, **XN** for zone 2, **XC** for zone 22 and **XNC** for fans with inside zone 2 or 22 and outside not classified.
Para cursar un pedido de un ventilador ATEX se debe sustituir la Y del código por **XE** para zona 1, **XN** para zona 2, **XC** para zona 22 y **XNC** para interior zona 2 o 22 y exterior del ventilador no clasificado.

CONNECTION DIAGRAMS / esquema de conexiones

1 **THREE PHASE MOTORS 1 SPEED** / motores trifásicos 1 velocidad

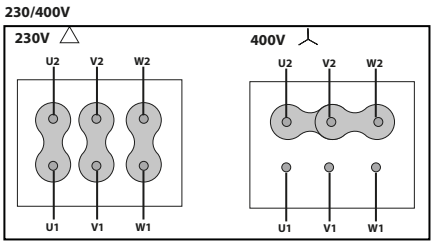

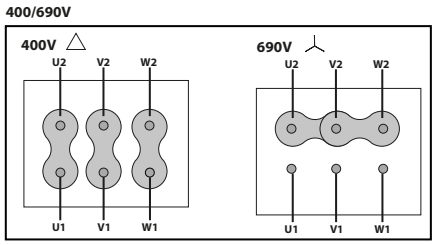

CONSULT / consultar - **AAVG/N**	
DIMENSIONS / dimensiones	pg.363
CHARACTERISTIC CURVES / curvas características	pg.365

AAVM/N ATEX

High pressure fan for clean or slightly dusty air in ATEX environment
Ventilador de alta presión para aire limpio o ligeramente polvoriento ATEX





MANUFACTURING FEATURES

- Fan made of Fe360 sheet. The fan paint finish is based on a Qualicoat polyester powder coating stoved at 200ºC, with an average film thickness of 70 microns. Average heat resistance of coating is 180ºC with peaks of 200ºC.
- High efficiency single inlet backward curved impeller made of Fe360 sheet statically and dynamically balanced. Impellers are painted with polyester primer up to 300ºC temperature resistant.
- Squirrel cage standardized asynchronous IEC motor with ATEX certificate according to the indicated zone and class F electrical insulation. Standard voltages 230/400V 50Hz for three-phase motors up to 4kW and 400/690V 50Hz for higher powers.
- Standard orientation LG270.

APPLICATIONS

Designed for inline installation, they are suitable for:

- Industrial applications, air extraction or injection.
- Cooling of machines and parts.
- Clean and slightly dusty air transport.
- Exhaust after filters, separators and cyclones.
- Pneumatic transport.
- Maximum working temperature: environment 60ºC.

UNDER REQUEST

- Fans for special voltages.
- C4 or C5 coating painting.
- Hot dip galvanized.
- Inox 304 (normal or electropolished finish).
- Inox 316 (normal or electropolished finish).
- Split casing (for big sizes).
- Drain plug.
- Frontal foot.
- Orientation: RD0, RD45, RD90, RD135, RD180, RD225, RD270, RD315, LG0, LG45, LG90, LG135, LG180. LG225, LG315.

CARACTERÍSTICAS CONSTRUCTIVAS

- Ventilador fabricado en chapa Fe360. La pintura de los ventiladores está formulada a base de poliéster en polvo Qualicoat polimerizada a 200ºC con un grosor medio de 70 micras. La resistencia térmica media de la pintura es de 180ºC con picos de 200ºC.
- Turbina de pala reacción y simple aspiración, fabricada en Fe360 equilibrada estática y dinámicamente. Las turbinas se pintan con imprimación de poliéster con una resistencia térmica de 300ºC.
- Motor IEC asíncrono normalizado con certificado ATEX según zona indicada y aislamiento eléctrico clase F. Voltajes estándar 230/400V 50Hz para motores trifásicos hasta 4kW y 400/690V 50Hz para potencias superiores.
- Orientación estándar LG270.

APLICACIONES

Diseñados para instalación en conducto, son indicados para:

- Procesos industriales, extracción o inyección localizada.
- Refrigeración de máquinas, enfriamiento de piezas.
- Transporte de aire limpio o ligeramente polvoriento.
- Aspiración después de filtros, separadores y ciclones.
- Transporte neumático.
- Temperatura máxima de trabajo en continuo: ambiente 60ºC.

BAJO DEMANDA

- Ventiladores para voltajes especiales.
- Acabado pintura C4-C5
- Galvanizado en caliente
- Inox 304 (acabado normal o electropulido)
- Inox 316 (acabado normal o electropulido)
- Carcasa partida (para tamaños grandes)
- Drenaje
- Pie frontal
- Orientación: RD0, RD45, RD90, RD135, RD180, RD225, RD270, RD315, LG0, LG45, LG90, LG135, LG180. LG225, LG315.

ATEX MOTOR CLASSIFICATION / Clasificación motores ATEX

	ZONE / ZONA 1		ZONE / ZONA 2		ZONE / ZONA 22	
	Power / Potencia (kW)	Classification / Clasificación	Power / Potencia (kW)	Classification / Clasificación	Power / Potencia (kW)	Classification / Clasificación
2-4 poles / polos	0-55	II2G Ex eb IIC T4 Gb	0-30	II3G Ex ec IIC T4 Gc	0-30	II3D Ex tc IIIC 125 Dc IP55
	>55	II2G Ex eb IIC T3 Gb	>30	II3G Ex ec IIC T3 Gc	>30	II3D Ex tc IIIC 125 Dc IP6X
6 poles / polos	0-55	II2G Ex eb IIC T4 Gb	II3G Ex ec IIC T3 Gc		0-0,55	II3D Ex tb IIIC 135 Db IP66
	>55	II2G Ex eb IIC T3 Gb			>0,55	II3D Ex tc IIIC 125 Dc IP6X

ACCESSORIES / accesorios



INT ATEX
Interruptor para funcionar en entonos ATEX
Switch for ATEX environments



SFC
Variador de velocidad frecuencial
Frecuency speed controller



AVR
Amortiguador antivibrátil de caucho
Anti-vibration rubber block



AVS
Amortiguador de muelles
Spring anti-vibration block



EI
Embocadura impulsión
Outlet flange



SIL-C
Silenciador circular aspiración/impulsión
inlet-outlet circular silencer



AC
Brida conexión
Conection flange



JE 45
Junta elástica
Flexible joint



BAD
Brida de acoplamiento circular-circular
Circular-Circular coupling flange



RI
Reja impulsión
Outlet guard.



RA
Rejilla aspiración
Inlet protection guard



BA-400
Brida antivibratoria 400º/2h
Anti-vibrating flange 400º/2h



FS
Pie soporte delantero para ventiladores de media y alta presión
Front support for medium and high pressure fans



AB
Cabinas acústicas para ventiladores centrífugos Casals
Acoustic cabins for Casals centrifugal fans

THREE PHASE RANGE / serie trifásica

2 POLE / 2 POLOS

Code	Model	R.P.M.	Rated I (A)		Rat. Power kW	Air flow m³/h	Sound dB (A)	Weight Kg	Connection diagram
			230V	400V					
507303517XY	AAVM/NR 350 T2 0,75kW ATEX	2800	2,75	1,58	1,58	940	66	35	1
502803518XY	AAVM/N 350 T2 1,1kW ATEX	2800	4,05	2,33	2,33	1440	67	36	1
507304019XY	AAVM/NR 400 T2 1,5kW ATEX	2800	5,46	3,14	3,14	1620	68	46	1
502804027XY	AAVM/N 400 T2 2,2kW ATEX	2800	7,97	4,58	4,58	2160	68	50	1
507304529XY	AAVM/NR 450 T2 3kW ATEX	2870	10,3	5,92	5,92	2520	70	60	1
502804532XY	AAVM/N 450 T2 4kW ATEX	2890	13,3	7,63	7,63	2880	71	80	1
507305032XY	AAVM/NR 500 T2 4kW ATEX	2890	13,3	7,63	7,63	3240	74	92	1
502805034XY	AAVM/N 500 T2 5,5kW ATEX	2900	-	10,6	10,6	3600	75	107	1
502805621XY	AAVM/N 560 T2 11kW ATEX	2930	-	20,8	20,8	5400	77	163	1
507305636XY	AAVM/NR 560 T2 7,5kW ATEX	2900	-	14,1	14,1	4680	77	122	1
507306324XY	AAVM/NR 630 T2 15kW ATEX	2930	-	27,4	27,4	7200	80	175	1
502806326XY	AAVM/N 630 T2 18,5kW ATEX	2935	-	34,4	34,4	7920	80	193	1
507307128XY	AAVM/NR 711 T2 22kW ATEX	2940	-	39,8	39,8	9000	83	300	1
502807130XY	AAVM/N 711 T2 30kW ATEX	2950	-	56,6	56,6	9000	83	390	1
502807131XY	AAVM/N 711 T2 37kW ATEX	2955	-	66,7	66,7	10800	84	390	1
507308033XY	AAVM/NR 801 T2 45kW ATEX	2960	-	78	78	14400	84	526	1
502808035XY	AAVM/N 801 T2 55kW ATEX	2965	-	95	95	12600	85	664	1
502808037XY	AAVM/N 801 T2 75kW ATEX	2965	-	130	130	16200	86	794	1
502809022XY	AAVM/N 901 T2 110kW ATEX	2975	-	188	188	21600	90	1109	1
507309037XY	AAVM/NR 901 T2 75kW ATEX	2965	-	130	130	18000	88	926	1
502809038XY	AAVM/N 901 T2 90kW ATEX	2970	-	156	156	18000	88	969	1
507310022XY	AAVM/NR 1001 T2 110kW ATEX	2975	-	188	188	18000	91	1220	1
507310023XY	AAVM/NR 1001 T2 132kW ATEX	2980	-	223	223	21600	92	1220	1
502810025XY	AAVM/N 1001 T2 160kW ATEX	2980	-	269	269	21600	93	1230	1
502810105XY	AAVM/N 1001 T2 200kW ATEX	2960	-	336	336	33000	93	1230	1

To place an order for an ATEX fan, you must replace the Y of the code with **XE** for zone 1, **XN** for zone 2, **XC f**or zone 22 and **XNC** for fans with inside zone 2 or 22 and outside not classified.
Para cursar un pedido de un ventilador ATEX se debe sustituir la Y del código por **XE** para zona 1, **XN** para zona 2, **XC** para zona 22 y **XNC** para interior zona 2 o 22 y exterior del ventilador no clasificado.

4 POLE / 4 POLOS

Code	Model	R.P.M.	Rated I (A)		Rat. Power kW	Air flow m³/h	Sound dB (A)	Weight Kg	Connection diagram
			230V	400V					
507307159XY	AAVM/NR 712 T4 4kW ATEX	1440	14,5	8,32	8,32	4680	67	194	1
502807161XY	AAVM/N 712 T4 5,5kW ATEX	1440	-	10,5	10,5	5400	67	211	1
507308063XY	AAVM/NR 802 T4 7,5kW ATEX	1440	-	14,1	14,1	6120	68	255	1
502808049XY	AAVM/N 802 T4 11kW ATEX	1460	-	21,2	21,2	7920	70	286	1
507309049XY	AAVM/NR 902 T4 11kW ATEX	1460	-	21,2	21,2	10080	71	380	1
502809052XY	AAVM/N 902 T4 15kW ATEX	1460	-	29,8	29,8	10800	72	401	1
507310053XY	AAVM/NR 1002 T4 18,5kW ATEX	1465	-	35,6	35,6	12600	75	620	1
502810055XY	AAVM/N 1002 T4 22kW ATEX	1470	-	40,1	40,1	14400	75	640	1

To place an order for an ATEX fan, you must replace the Y of the code with **XE** for zone 1, **XN** for zone 2, **XC f**or zone 22 and **XNC** for fans with inside zone 2 or 22 and outside not classified.
Para cursar un pedido de un ventilador ATEX se debe sustituir la Y del código por **XE** para zona 1, **XN** para zona 2, **XC** para zona 22 y **XNC** para interior zona 2 o 22 y exterior del ventilador no clasificado.

CONNECTION DIAGRAMS / esquema de conexiones

❶ **THREE PHASE MOTORS 1 SPEED** / motores trifásicos 1 velocidad

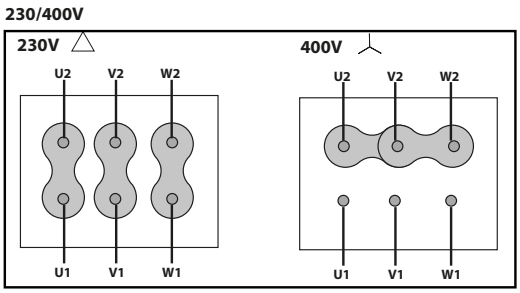

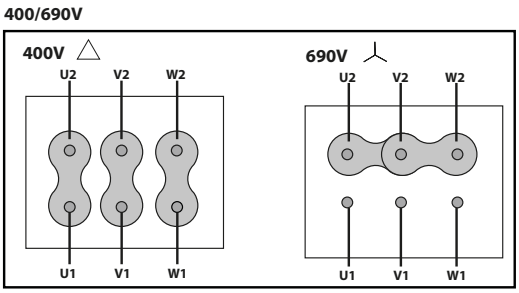

CONSULT / consultar - **AAVM/N**

DIMENSIONS / dimensiones pg.368
CHARACTERISTIC CURVES / curvas características pg.370

AAZA ATEX

High pressure fan for transport of solid material ATEX
Ventilador de alta presión para transporte de material sólido ATEX





MANUFACTURING FEATURES

- Fan made of Fe360 sheet. The fan paint finish is based on a Qualicoat polyester powder coating stoved at 200ºC, with an average film thickness of 70 microns. Average heat resistance of coating is 180ºC with peaks of 200ºC.
- High efficiency single inlet straight blade impeller made of Fe360 sheet statically and dynamically balanced. Impellers are painted with polyester primer up to 300ºC temperature resistant.
- Squirrel cage standardized asynchronous IEC motor with ATEX certificate according to the indicated zone and class F electrical insulation. Standard voltages 230/400V 50Hz for three-phase motors up to 4kW and 400/690V 50Hz for higher powers.
- Standard orientation LG270.

APPLICATIONS

Designed for inline installation, they are suitable for:

- Industrial applications, extraction or injection of air.
- Cooling of machines and parts.
- Clean and dusty air transport.
- Exhaust after filters, separators and cyclones.
- Pneumatic transport.
- Maximum working temperature: environment 60ºC.

UNDER REQUEST

- Fans for special voltages.
- C4 or C5 coating painting.
- Hot dip galvanized.
- Inox 304 (normal or electropolished finish).
- Inox 316 (normal or electropolished finish).
- Split casing (for big sizes).
- Drain plug.
- Frontal foot.
- Orientation: RD0, RD45, RD90, RD135, RD180, RD225, RD270, RD315, LG0, LG45, LG90, LG135, LG180. LG225, LG315.

CARACTERÍSTICAS CONSTRUCTIVAS

- Ventilador fabricado en chapa Fe360. La pintura de los ventiladores está formulada a base de poliéster en polvo Qualicoat polimerizada a 200ºC con un grosor medio de 70 micras. La resistencia térmica media de la pintura es de 180ºC con picos de 200ºC.
- Turbina de pala radial y simple aspiración, fabricada en Fe360 equilibrada estática y dinámicamente. Las turbinas se pintan con imprimación de poliéster con una resistencia térmica de 300ºC.
- Motor IEC asíncrono normalizado con certificado ATEX según zona indicada y aislamiento eléctrico clase F. Voltajes estándar 230/400V 50Hz para motores trifásicos hasta 4kW y 400/690V 50Hz para potencias superiores.
- Orientación estándar LG270.

APLICACIONES

Diseñados para instalación en conducto, son indicados para:

- Procesos industriales, extracción o inyección localizada.
- Refrigeración de máquinas, enfriamiento de piezas.
- Transporte de aire polvoriento o con carga de materiales granulados incluso materiales filamentosos.
- Aspiración después de filtros, separadores y ciclones.
- Transporte neumático.
- Temperatura máxima de trabajo en continuo: ambiente 60ºC

BAJO DEMANDA

- Ventiladores para voltajes especiales.
- Acabado pintura C4-C5
- Galvanizado en caliente
- Inox 304 (acabado normal o electropulido)
- Inox 316 (acabado normal o electropulido)
- Carcasa partida (para tamaños grandes)
- Drenaje
- Pie frontal
- Orientación: RD0, RD45, RD90, RD135, RD180, RD225, RD270, RD315, LG0, LG45, LG90, LG135, LG180. LG225, LG315.

ATEX MOTOR CLASSIFICATION / Clasificación motores ATEX

	ZONE / ZONA 1		ZONE / ZONA 2		ZONE / ZONA 22	
	Power / Potencia (kW)	Classification / Clasificación	Power / Potencia (kW)	Classification / Clasificación	Power / Potencia (kW)	Classification / Clasificación
2-4 poles / polos	0-55	II2G Ex eb IIC T4 Gb	0-30	II3G Ex ec IIC T4 Gc	0-30	II3D Ex tc IIIC 125 Dc IP55
	>55	II2G Ex eb IIC T3 Gb	>30	II3G Ex ec IIC T3 Gc	>30	II3D Ex tc IIIC 125 Dc IP6X
6 poles / polos	0-55	II2G Ex eb IIC T4 Gb	II3G Ex ec IIC T3 Gc		0-0,55	II3D Ex tb IIIC 135 Db IP66
	>55	II2G Ex eb IIC T3 Gb			>0,55	II3D Ex tc IIIC 125 Dc IP6X

ACCESSORIES / accesorios



INT ATEX

Interruptor para funcionar en entonos ATEX

Switch for ATEX environments



SFC

Variador de velocidad frecuencial

Frecuency speed controller



AVR

Amortiguador antivibrátil de caucho

Anti-vibration rubber block



AVS

Amortiguador de muelles

Spring anti-vibration block



EI

Embocadura impulsión

Outlet flange



SIL-C

Silenciador circular aspiración/impulsión

inlet-outlet circular silencer



AC

Brida conexión

Conection flange



JE 45

Junta elástica

Flexible joint



BAD

Brida de acoplamiento circular-circular

Circular-Circular coupling flange



RI

Reja impulsión

Outlet guard.



RA

Rejilla aspiración

Inlet protection guard



BA-400

Brida antivibratoria 400º/2h

Anti-vibrating flange 400º/2h



FS

Pie soporte delantero para ventiladores de media y alta presión

Front support for medium and high pressure fans



AB

Cabinas acústicas para ventiladores centrífugos Casals

Acoustic cabins for Casals centrifugal fans

THREE PHASE RANGE / serie trifásica

2 POLE / 2 POLOS

Code	Model	R.P.M.	Rated I (A)		Rat. Power kW	Air flow m³/h	Sound dB (A)	Weight Kg	Connection diagram
			230V	400V					
502904017XY	AAZA 400 T2 0,75kW ATEX	2800	2,75	1,58	1,58	430	71	39	1
502904018XY	AAZA 400 T2 1,1kW ATEX	2800	4,05	2,33	2,33	470	72	39	1
502904518XY	AAZA 450 T2 1,1kW ATEX	2800	4,05	2,33	2,33	540	74	42	1
502904519XY	AAZA 450 T2 1,5kW ATEX	2800	5,46	3,14	3,14	650	74	45	1
502905027XY	AAZA 500 T2 2,2kW ATEX	2800	7,97	4,58	4,58	870	77	55	1
502905029XY	AAZA 500 T2 3kW ATEX	2870	10,3	5,92	5,92	870	77	63	1
502905629XY	AAZA 560 T2 3kW ATEX	2870	10,3	5,92	5,92	940	80	89	1
502905632XY	AAZA 560 T2 4kW ATEX	2890	13,3	7,63	7,63	1230	80	100	1
502906334XY	AAZA 630 T2 5,5kW ATEX	2900	-	10,6	10,6	1440	84	134	1
502906336XY	AAZA 630 T2 7,5kW ATEX	2900	-	14,1	14,1	1800	85	134	1
502907136XY	AAZA 710 T2 7,5kW ATEX	2900	-	14,1	14,1	1230	87	202	1
502907121XY	AAZA 710 T2 11kW ATEX	2930	-	20,8	20,8	2520	89	218	1
502908024XY	AAZA 800 T2 15kW ATEX	2930	-	27,4	27,4	2520	92	262	1
502908026XY	AAZA 800 T2 18,5kW ATEX	2935	-	34,4	34,4	2880	93	277	1

To place an order for an ATEX fan, you must replace the Y of the code with **XE** for zone 1, **XN** for zone 2, **XC f**or zone 22 and X**NC** for fans with inside zone 2 or 22 and outside not classified.
Para cursar un pedido de un ventilador ATEX se debe sustituir la Y del código por **XE** para zona 1, **XN** para zona 2, **XC** para zona 22 y X**NC** para interior zona 2 o 22 y exterior del ventilador no clasificado.

4 POLE / 4 POLOS

Code	Model	R.P.M.	Rated I (A)		Rat. Power kW	Air flow m³/h	Sound dB (A)	Weight Kg	Connection diagram
			230V	400V					
502908056XY	AAZA 800 T4 3kW ATEX	1430	10,7	6,17	6,17	1800	76	195	1
502908059XY	AAZA 800 T4 4kW ATEX	1440	14,5	8,32	8,32	1800	77	202	1
502909061XY	AAZA 900 T4 5,5kW ATEX	1440	-	10,5	10,5	2520	79	307	1
502909063XY	AAZA 900 T4 7,5kW ATEX	1440	-	14,1	14,1	2880	79	341	1
502910049XY	AAZA 1000 T4 11kW ATEX	1460	-	21,2	21,2	4000	82	410	1
502910063XY	AAZA 1000 T4 7,5kW ATEX	1440	-	14,1	14,1	3240	80	370	1

To place an order for an ATEX fan, you must replace the Y of the code with **XE** for zone 1, **XN** for zone 2, **XC f**or zone 22 and **XNC** for fans with inside zone 2 or 22 and outside not classified.
Para cursar un pedido de un ventilador ATEX se debe sustituir la Y del código por **XE** para zona 1, **XN** para zona 2, **XC** para zona 22 y **XNC** para interior zona 2 o 22 y exterior del ventilador no clasificado.

CONNECTION DIAGRAMS / esquema de conexiones

1 **THREE PHASE MOTORS 1 SPEED** / motores trifásicos 1 velocidad

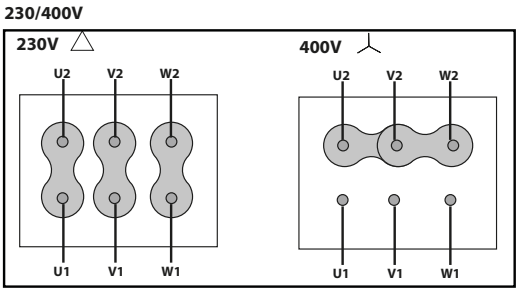

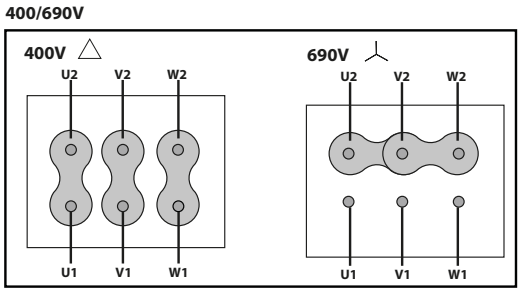

CONSULT / consultar - **AAZA**

DIMENSIONS / dimensiones	pg.377
CHARACTERISTIC CURVES / curvas características	pg.378

AATVA ATEX

Different ATEX configurations of free shaft without motor or belt driven motor
Eje libre sin motor o motor a transmisión en diferentes configuraciones ATEX





MANUFACTURING FEATURES

- Rolling steel sheet housing, fully welded and against corrosion with polyester powder finishing coat.
- High efficiency single inlet backward curved impeller manufactured in rolling steel sheet protected against corrosion with polyester powder finishing coat. AATZA range with straight blade impeller in steel sheet protected with polyester powder.
- The fan is supplied with motor and transmission set (syst.9 and 12).
- Squirrel cage standardized asynchronous IEC motor with ATEX certificate according to the indicated zone and class F electrical insulation. Standard voltages 230/400V 50Hz for three-phase motors up to 4kW and 400/690V 50Hz for higher powers.

APPLICATIONS

Designed for inline installation, they are suitable for:
- Industrial applications, air extraction or injection.
- Cooling of machines and parts.
- Pneumatic transport.
- Clean air (AATVA, AATVC) or slightly dusty air transport (AATVP, AATVG/N, AATVM).
- Transport of solid material and textile fibers (AZZA).

UNDER REQUEST

- Fans for special voltages.
- C4 or C5 coating painting.
- Hot dip galvanized.
- Inox 304 (normal or electropolished finish).
- Inox 316 (normal or electropolished finish).
- Split casing (for big sizes).
- Drain plug.
- Frontal foot.
- Orientation: RD0, RD45, RD90, RD135, RD180, RD225, RD270, RD315, LG0, LG45, LG90, LG135, LG180. LG225, LG315.

This is a belt driven range, each model can be manufactured at different rpm, in case of order should be indicated the desired rpm for the correct operation of the unit and according to the needs.

CARACTERÍSTICAS CONSTRUCTIVAS

- Carcasa fabricada en chapa de acero laminado y protegida contra la corrosión mediante recubrimiento en polvo de resina de poliéster.
- Turbina de álabes curvados hacia atrás (a reacción) de simple aspiración y alto rendimiento, fabricada en chapa de acero laminado y recubierta contra la corrosión en polvo de resina de poliéster. La serie AATZA lleva turbina de pala recta en chapa de acero protegida con de poliéster.
- El ventilador se suministra con motor y conjunto de transmisión (sist.9 y 12).
- Motor IEC asíncrono normalizado con certificado ATEX según zona indicada y aislamiento eléctrico clase F. Voltajes estándar 230/400V 50Hz para motores trifásicos hasta 4kW y 400/690V 50Hz para potencias superiores.

APLICACIONES

Diseñados para instalación en conducto, son indicados para:
- Procesos industriales, extracción o inyección localizada.
- Refrigeración de máquinas, enfriamiento de piezas.
- Transporte neumático.
- Transporte de aire limpio (AATVA, AATVC) o ligeramente polvoriento (AATVP, AATVG/N, AATVM).
- Transporte de materia sólida y fibra textil (AZZA).

BAJO DEMANDA

- Ventiladores para voltajes especiales.
- Acabado pintura C4-C5
- Galvanizado en caliente
- Inox 304 (acabado normal o electropulido)
- Inox 316 (acabado normal o electropulido)
- Carcasa partida (para tamaños grandes)
- Drenaje
- Pie frontal
- Orientación: RD0, RD45, RD90, RD135, RD180, RD225, RD270, RD315, LG0, LG45, LG90, LG135, LG180. LG225, LG315.

Esta gama es a transmisión, cada modelo se puede fabricar a distintas rpm, en caso de pedido se debe indicar las rpm a las que desea el equipo para que el modelo quede correctamente definido y sea adecuado a sus necesidades.

ATEX MOTOR CLASSIFICATION / Clasificación motores ATEX

	ZONE / ZONA 1		ZONE / ZONA 2		ZONE / ZONA 22	
	Power / Potencia (kW)	Classification / Clasificación	Power / Potencia (kW)	Classification / Clasificación	Power / Potencia (kW)	Classification / Clasificación
2-4 poles / polos	0-55	II2G Ex eb IIC T4 Gb	0-30	II3G Ex ec IIC T4 Gc	0-30	II3D Ex tc IIIC 125 Dc IP55
	>55	II2G Ex eb IIC T3 Gb	>30	II3G Ex ec IIC T3 Gc	>30	II3D Ex tc IIIC 125 Dc IP6X
6 poles / polos	0-55	II2G Ex eb IIC T4 Gb	II3G Ex ec IIC T3 Gc		0-0,55	II3D Ex tb IIIC 135 Db IP66
	>55	II2G Ex eb IIC T3 Gb			>0,55	II3D Ex tc IIIC 125 Dc IP6X

ACCESSORIES / accesorios



INT ATEX
Interruptor para funcionar en entonos ATEX
Switch for ATEX environments



SFC
Variador de velocidad frecuencial
Frecuency speed controller



AVR
Amortiguador antivibrátil de caucho
Anti-vibration rubber block



AVS
Amortiguador de muelles
Spring anti-vibration block



EI
Embocadura impulsión
Outlet flange



SIL-C
Silenciador circular aspiración/impulsión
inlet-outlet circular silencer



AC
Brida conexión
Conection flange



JE 45
Junta elástica
Flexible joint



BAD
Brida de acoplamiento circular-circular
Circular-Circular coupling flange



RI
Reja impulsión
Outlet guard.



RA
Rejilla aspiración
Inlet protection guard



BA-400
Brida antivibratoria 400º/2h
Anti-vibrating flange 400º/2h



FS
Pie soporte delantero para ventiladores de media y alta presión
Front support for medium and high pressure fans



AB
Cabinas acústicas para ventiladores centrífugos Casals
Acoustic cabins for Casals centrifugal fans

BELT DRIVEN / transmisión

Model	R.P.M.	Min rat. pow. kW	Max rat. pow. kW	Max Air flow m³/h	** Sound dB (A)	* Weight Kg	Connection diagram
AATVA 350/P ATEX	2000 - 3500	0,37	1,1	240	54	28	1
AATVA 400/P ATEX	2000 - 3500	0,37	1,5	350	57	35	1
AATVA 450/P ATEX	2000 - 3500	0,37	3	370	59	38	1
AATVA 500/P ATEX	1800 - 3500	0,37	3	350	60	42	1
AATVA 560/P ATEX	1800 - 3500	0,37	3	370	64	65	1
AATVA 630/P ATEX	1600 - 3500	0,37	5,5	530	67	70	1
AATVA 710/P ATEX	1400 - 3500	0,55	7,5	760	69	100	1
AATVA 800/P ATEX	1450 - 3500	0,75	11	1.040	73	125	1
AATVA 900/P ATEX	1250 - 3200	1,5	18,5	1.410	74	220	1
AATVA 1000/P ATEX	1250 - 2950	3	22	1.770	75	330	1

* The motor is not included in fan weight / el peso del ventilador no incluye el motor.
** Total sound pressure level at the point of maximum flow measured in dB(A) in the suction measured in free field at a distance of 6m from the source / nivel de presión sonora total en el punto de caudal máximo medido en dB(A) en la aspiración, medido en campo libre a una distancia de 6m de la fuente.

CONNECTION DIAGRAMS / esquema de conexiones

1 THREE PHASE MOTORS 1 SPEED / motores trifásicos 1 velocidad

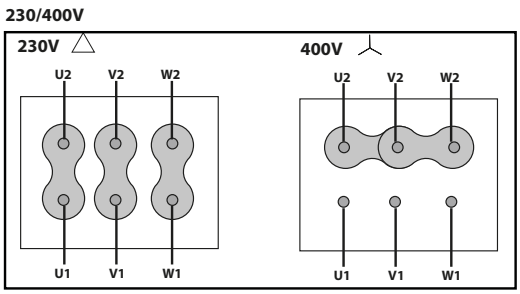

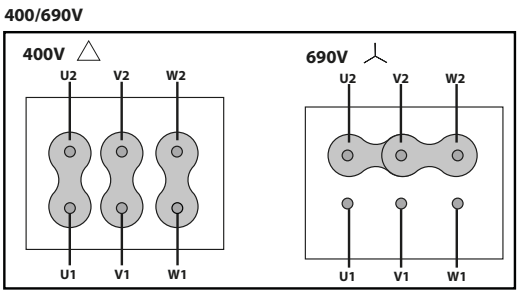

CONSULT / consultar - AATVA

DIMENSIONS / dimensiones pg.381
CHARACTERISTIC CURVES / curvas características pg.382

AATVP ATEX

Different ATEX configurations of free shaft without motor or belt driven motor
Eje libre sin motor o motor a transmisión en diferentes configuraciones ATEX

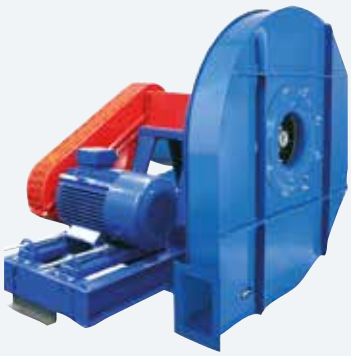



MANUFACTURING FEATURES

- Rolling steel sheet housing, fully welded and against corrosion with polyester powder finishing coat.
- High efficiency single inlet backward curved impeller manufactured in rolling steel sheet protected against corrosion with polyester powder finishing coat. AATZA range with straight blade impeller in steel sheet protected with polyester powder.
- The fan is supplied with motor and transmission set (syst.9 and 12).
- Squirrel cage standardized asynchronous IEC motor with ATEX certificate according to the indicated zone and class F electrical insulation. Standard voltages 230/400V 50Hz for three-phase motors up to 4kW and 400/690V 50Hz for higher powers.

APPLICATIONS

Designed for inline installation, they are suitable for:
- Industrial applications, air extraction or injection.
- Cooling of machines and parts.
- Pneumatic transport.
- Clean air (AATVA, AATVC) or slightly dusty air transport (AATVP, AATVG/N, AATVM).
- Transport of solid material and textile fibers (AZZA).

UNDER REQUEST

- Fans for special voltages.
- C4 or C5 coating painting.
- Hot dip galvanized.
- Inox 304 (normal or electropolished finish).
- Inox 316 (normal or electropolished finish).
- Split casing (for big sizes).
- Drain plug.
- Frontal foot.
- Orientation: RD0, RD45, RD90, RD135, RD180, RD225, RD270, RD315, LG0, LG45, LG90, LG135, LG180. LG225, LG315.

This is a belt driven range, each model can be manufactured at different rpm, in case of order should be indicated the desired rpm for the correct operation of the unit and according to the needs.

CARACTERÍSTICAS CONSTRUCTIVAS

- Carcasa fabricada en chapa de acero laminado y protegida contra la corrosión mediante recubrimiento en polvo de resina de poliéster.
- Turbina de álabes curvados hacia atrás (a reacción) de simple aspiración y alto rendimiento, fabricada en chapa de acero laminado y recubierta contra la corrosión en polvo de resina de poliéster. La serie AATZA lleva turbina de pala recta en chapa de acero protegida con de poliéster.
- El ventilador se suministra con motor y conjunto de transmisión (sist.9 y 12).
- Motor IEC asíncrono normalizado con certificado ATEX según zona indicada y aislamiento eléctrico clase F. Voltajes estándar 230/400V 50Hz para motores trifásicos hasta 4kW y 400/690V 50Hz para potencias superiores.

APLICACIONES

Diseñados para instalación en conducto, son indicados para:
- Procesos industriales, extracción o inyección localizada.
- Refrigeración de máquinas, enfriamiento de piezas.
- Transporte neumático.
- Transporte de aire limpio (AATVA, AATVC) o ligeramente polvoriento (AATVP, AATVG/N, AATVM).
- Transporte de materia sólida y fibra textil (AZZA).

BAJO DEMANDA

- Ventiladores para voltajes especiales.
- Acabado pintura C4-C5
- Galvanizado en caliente
- Inox 304 (acabado normal o electropulido)
- Inox 316 (acabado normal o electropulido)
- Carcasa partida (para tamaños grandes)
- Drenaje
- Pie frontal
- Orientación: RD0, RD45, RD90, RD135, RD180, RD225, RD270, RD315, LG0, LG45, LG90, LG135, LG180. LG225, LG315.

Esta gama es a transmisión, cada modelo se puede fabricar a distintas rpm, en caso de pedido se debe indicar las rpm a las que desea el equipo para que el modelo quede correctamente definido y sea adecuado a sus necesidades.

ATEX MOTOR CLASSIFICATION / Clasificación motores ATEX

	ZONE / ZONA 1		ZONE / ZONA 2		ZONE / ZONA 22	
	Power / Potencia (kW)	Classification / Clasificación	Power / Potencia (kW)	Classification / Clasificación	Power / Potencia (kW)	Classification / Clasificación
2-4 poles / polos	0-55	II2G Ex eb IIC T4 Gb	0-30	II3G Ex ec IIC T4 Gc	0-30	II3D Ex tc IIIC 125 Dc IP55
	>55	II2G Ex eb IIC T3 Gb	>30	II3G Ex ec IIC T3 Gc	>30	II3D Ex tc IIIC 125 Dc IP6X
6 poles / polos	0-55	II2G Ex eb IIC T4 Gb	II3G Ex ec IIC T3 Gc		0-0,55	II3D Ex tb IIIC 135 Db IP66
	>55	II2G Ex eb IIC T3 Gb			>0,55	II3D Ex tc IIIC 125 Dc IP6X

ACCESSORIES / accesorios



INT ATEX
Interruptor para funcionar en entonos ATEX
Switch for ATEX environments



SFC
Variador de velocidad frecuencial
Frecuency speed controller



AVR
Amortiguador antivibrátil de caucho
Anti-vibration rubber block



AVS
Amortiguador de muelles
Spring anti-vibration block



EI
Embocadura impulsión
Outlet flange



SIL-C
Silenciador circular aspiración/impulsión
inlet-outlet circular silencer



AC
Brida conexión
Conection flange



JE 45
Junta elástica
Flexible joint



BAD
Brida de acoplamiento circular-circular
Circular-Circular coupling flange



RI
Reja impulsión
Outlet guard.



RA
Rejilla aspiración
Inlet protection guard



BA-400
Brida antivibratoria 400º/2h
Anti-vibrating flange 400º/2h



FS
Pie soporte delantero para ventiladores de media y alta presión
Front support for medium and high pressure fans



AB
Cabinas acústicas para ventiladores centrífugos Casals
Acoustic cabins for Casals centrifugal fans

BELT DRIVEN / transmisión

Model	R.P.M.	Min rat. pow. kW	Max rat. pow. kW	Max Air flow m³/h	** Sound dB (A)	* Weight Kg	Connection diagram
AATVP 400 ATEX	1800 - 3500	0,37	1,5	690	50	40	1
AATVP 450 ATEX	1800 - 3500	0,37	3	1.000	54	65	1
AATVP 500 ATEX	1800 - 3500	0,37	7,5	1.370	56	80	1
AATVP 560 ATEX	1600 - 3500	0,37	7,5	1.860	59	100	1
AATVP 630 ATEX	1600 - 3500	0,75	11	2.740	61	133	1
AATVP 710 ATEX	1450 - 3500	1,5	22	3.920	64	183	1
AATVP 800 ATEX	1450 - 3500	3	30	5.390	67	218	1
AATVP 900 ATEX	1250 - 3300	4	55	7.610	69	320	1
AATVP 1000 ATEX	1250 - 3300	7,5	75	9.720	71	457	1

* The motor is not included in fan weight / el peso del ventilador no incluye el motor.
** Total sound pressure level at the point of maximum flow measured in dB(A) in the suction measured in free field at a distance of 6m from the source / nivel de presión sonora total en el punto de caudal máximo medido en dB(A) en la aspiración, medido en campo libre a una distancia de 6m de la fuente.

CONNECTION DIAGRAMS / esquema de conexiones

❶ THREE PHASE MOTORS 1 SPEED / motores trifásicos 1 velocidad

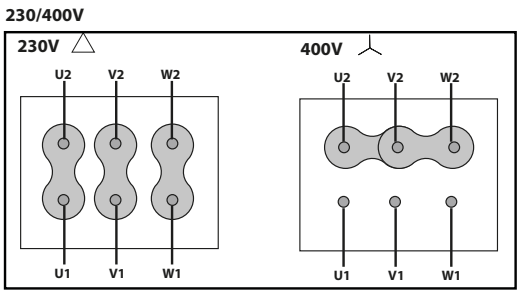

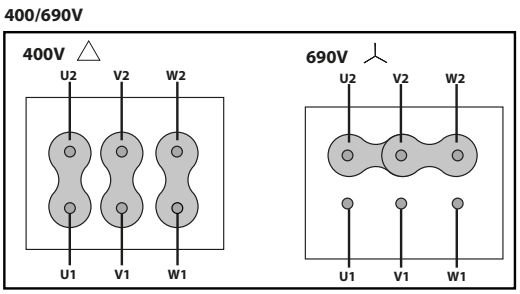

CONSULT / consultar - AATVP

DIMENSIONS / dimensiones pg.390
CHARACTERISTIC CURVES / curvas características pg.392

AATVM ATEX

Different ATEX configurations of free shaft without motor or belt driven motor
Eje libre sin motor o motor a transmisión en diferentes configuraciones ATEX

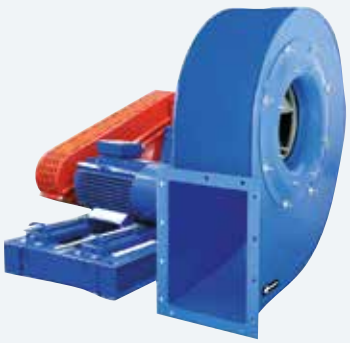



MANUFACTURING FEATURES

- Rolling steel sheet housing, fully welded and against corrosion with polyester powder finishing coat.
- High efficiency single inlet backward curved impeller manufactured in rolling steel sheet protected against corrosion with polyester powder finishing coat. AATZA range with straight blade impeller in steel sheet protected with polyester powder.
- The fan is supplied with motor and transmission set (syst.9 and 12).
- Squirrel cage standardized asynchronous IEC motor with ATEX certificate according to the indicated zone and class F electrical insulation. Standard voltages 230/400V 50Hz for three-phase motors up to 4kW and 400/690V 50Hz for higher powers.

APPLICATIONS

Designed for inline installation, they are suitable for:
- Industrial applications, air extraction or injection.
- Cooling of machines and parts.
- Pneumatic transport.
- Clean air (AATVA, AATVC) or slightly dusty air transport (AATVP, AATVG/N, AATVM).
- Transport of solid material and textile fibers (AZZA).

UNDER REQUEST

- Fans for special voltages.
- C4 or C5 coating painting.
- Hot dip galvanized.
- Inox 304 (normal or electropolished finish).
- Inox 316 (normal or electropolished finish).
- Split casing (for big sizes).
- Drain plug.
- Frontal foot.
- Orientation: RD0, RD45, RD90, RD135, RD180, RD225, RD270, RD315, LG0, LG45, LG90, LG135, LG180. LG225, LG315.

This is a belt driven range, each model can be manufactured at different rpm, in case of order should be indicated the desired rpm for the correct operation of the unit and according to the needs.

CARACTERÍSTICAS CONSTRUCTIVAS

- Carcasa fabricada en chapa de acero laminado y protegida contra la corrosión mediante recubrimiento en polvo de resina de poliéster.
- Turbina de álabes curvados hacia atrás (a reacción) de simple aspiración y alto rendimiento, fabricada en chapa de acero laminado y recubierta contra la corrosión en polvo de resina de poliéster. La serie AATZA lleva turbina de pala recta en chapa de acero protegida con de poliéster.
- El ventilador se suministra con motor y conjunto de transmisión (sist.9 y 12).
- Motor IEC asíncrono normalizado con certificado ATEX según zona indicada y aislamiento eléctrico clase F. Voltajes estándar 230/400V 50Hz para motores trifásicos hasta 4kW y 400/690V 50Hz para potencias superiores.

APLICACIONES

Diseñados para instalación en conducto, son indicados para:
- Procesos industriales, extracción o inyección localizada.
- Refrigeración de máquinas, enfriamiento de piezas.
- Transporte neumático.
- Transporte de aire limpio (AATVA, AATVC) o ligeramente polvoriento (AATVP, AATVG/N, AATVM).
- Transporte de materia sólida y fibra textil (AZZA).

BAJO DEMANDA

- Ventiladores para voltajes especiales.
- Acabado pintura C4-C5
- Galvanizado en caliente
- Inox 304 (acabado normal o electropulido)
- Inox 316 (acabado normal o electropulido)
- Carcasa partida (para tamaños grandes)
- Drenaje
- Pie frontal
- Orientación: RD0, RD45, RD90, RD135, RD180, RD225, RD270, RD315, LG0, LG45, LG90, LG135, LG180. LG225, LG315.

Esta gama es a transmisión, cada modelo se puede fabricar a distintas rpm, en caso de pedido se debe indicar las rpm a las que desea el equipo para que el modelo quede correctamente definido y sea adecuado a sus necesidades.

ATEX MOTOR CLASSIFICATION / Clasificación motores ATEX

	ZONE / ZONA 1		ZONE / ZONA 2		ZONE / ZONA 22	
	Power / Potencia (kW)	Classification / Clasificación	Power / Potencia (kW)	Classification / Clasificación	Power / Potencia (kW)	Classification / Clasificación
2-4 poles / polos	0-55	II2G Ex eb IIC T4 Gb	0-30	II3G Ex ec IIC T4 Gc	0-30	II3D Ex tc IIIC 125 Dc IP55
	>55	II2G Ex eb IIC T3 Gb	>30	II3G Ex ec IIC T3 Gc	>30	II3D Ex tc IIIC 125 Dc IP6X
6 poles / polos	0-55	II2G Ex eb IIC T4 Gb	II3G Ex ec IIC T3 Gc		0-0,55	II3D Ex tb IIIC 135 Db IP66
	>55	II2G Ex eb IIC T3 Gb			>0,55	II3D Ex tc IIIC 125 Dc IP6X

ACCESSORIES / accesorios



INT ATEX
Interruptor para funcionar en entonos ATEX
Switch for ATEX environments



SFC
Variador de velocidad frecuencial
Frecuency speed controller



AVR
Amortiguador antivibrátil de caucho
Anti-vibration rubber block



AVS
Amortiguador de muelles
Spring anti-vibration block



EI
Embocadura impulsión
Outlet flange



SIL-C
Silenciador circular aspiración/impulsión
inlet-outlet circular silencer



AC
Brida conexión
Conection flange



JE 45
Junta elástica
Flexible joint



BAD
Brida de acoplamiento circular-circular
Circular-Circular coupling flange



RI
Reja impulsión
Outlet guard.



RA
Rejilla aspiración
Inlet protection guard



BA-400
Brida antivibratoria 400º/2h
Anti-vibrating flange 400º/2h



FS
Pie soporte delantero para ventiladores de media y alta presión
Front support for medium and high pressure fans



AB
Cabinas acústicas para ventiladores centrífugos Casals
Acoustic cabins for Casals centrifugal fans

BELT DRIVEN / transmisión

Model	R.P.M.	Min rat. pow. kW	Max rat. pow. kW	Max Air flow m³/h	** Sound dB (A)	* Weight Kg	Connection diagram
AATVM 350 ATEX	2000 - 3500	0,37	3	1.760	59	35	1
AATVM 400 ATEX	2000 - 3500	0,37	7,5	2.210	61	52	1
AATVM 450 ATEX	1800 - 3500	0,55	7,5	3.720	65	76	1
AATVM 500 ATEX	1800 - 3500	0,75	18,5	4.820	67	91	1
AATVM 560 ATEX	1600 - 3500	1,5	22	7.850	72	118	1
AATVM 630 ATEX	1600 - 3500	3	37	10.640	72	160	1
AATVM 710 ATEX	1450 - 3500	1,5	45	13.580	77	237	1
AATVM 800 ATEX	1450 - 3450	3	55	16.980	79	285	1
AATVM 900 ATEX	1250 - 3200	4	90	23.750	78	437	1
AATVM 1000 ATEX	1250 - 3200	7,5	200	35.570	81	690	1

* The motor is not included in fan weight / el peso del ventilador no incluye el motor.
** Total sound pressure level at the point of maximum flow measured in dB(A) in the suction measured in free field at a distance of 6m from the source / nivel de presión sonora total en el punto de caudal máximo medido en dB(A) en la aspiración, medido en campo libre a una distancia de 6m de la fuente.

CONNECTION DIAGRAMS / esquema de conexiones

❶ THREE PHASE MOTORS 1 SPEED / motores trifásicos 1 velocidad

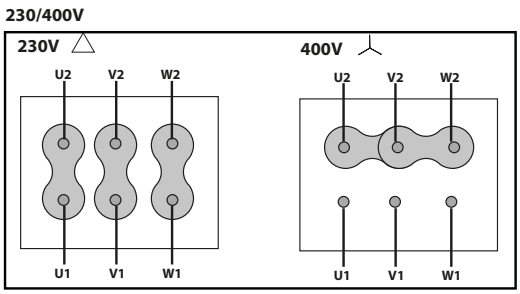

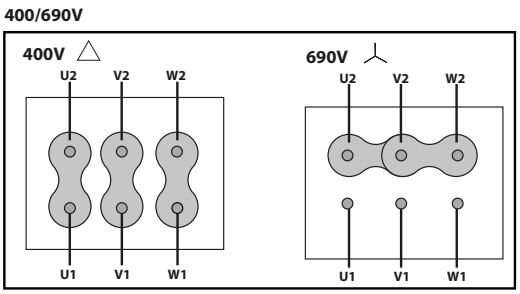

CONSULT / consultar - AATVM

DIMENSIONS / dimensiones pg.400
CHARACTERISTIC CURVES / curvas características pg.402

AATVC ATEX

Different ATEX configurations of free shaft without motor or belt driven motor
Eje libre sin motor o motor a transmisión en diferentes configuraciones ATEX



MANUFACTURING FEATURES

- Rolling steel sheet housing, fully welded and against corrosion with polyester powder finishing coat.
- High efficiency single inlet backward curved impeller manufactured in rolling steel sheet protected against corrosion with polyester powder finishing coat. AATZA range with straight blade impeller in steel sheet protected with polyester powder.
- The fan is supplied with motor and transmission set (syst.9 and 12).
- Squirrel cage standardized asynchronous IEC motor with ATEX certificate according to the indicated zone and class F electrical insulation. Standard voltages 230/400V 50Hz for three-phase motors up to 4kW and 400/690V 50Hz for higher powers.

APPLICATIONS

Designed for inline installation, they are suitable for:
- Industrial applications, air extraction or injection.
- Cooling of machines and parts.
- Pneumatic transport.
- Clean air (AATVA, AATVC) or slightly dusty air transport (AATVP, AATVG/N, AATVM).
- Transport of solid material and textile fibers (AZZA).

UNDER REQUEST

- Fans for special voltages.
- C4 or C5 coating painting.
- Hot dip galvanized.
- Inox 304 (normal or electropolished finish).
- Inox 316 (normal or electropolished finish).
- Split casing (for big sizes).
- Drain plug.
- Frontal foot.
- Orientation: RD0, RD45, RD90, RD135, RD180, RD225, RD270, RD315, LG0, LG45, LG90, LG135, LG180. LG225, LG315.

This is a belt driven range, each model can be manufactured at different rpm, in case of order should be indicated the desired rpm for the correct operation of the unit and according to the needs.

CARACTERÍSTICAS CONSTRUCTIVAS

- Carcasa fabricada en chapa de acero laminado y protegida contra la corrosión mediante recubrimiento en polvo de resina de poliéster.
- Turbina de álabes curvados hacia atrás (a reacción) de simple aspiración y alto rendimiento, fabricada en chapa de acero laminado y recubierta contra la corrosión en polvo de resina de poliéster. La serie AATZA lleva turbina de pala recta en chapa de acero protegida con de poliéster.
- El ventilador se suministra con motor y conjunto de transmisión (sist.9 y 12).
- Motor IEC asíncrono normalizado con certificado ATEX según zona indicada y aislamiento eléctrico clase F. Voltajes estándar 230/400V 50Hz para motores trifásicos hasta 4kW y 400/690V 50Hz para potencias superiores.

APLICACIONES

Diseñados para instalación en conducto, son indicados para:
- Procesos industriales, extracción o inyección localizada.
- Refrigeración de máquinas, enfriamiento de piezas.
- Transporte neumático.
- Transporte de aire limpio (AATVA, AATVC) o ligeramente polvoriento (AATVP, AATVG/N, AATVM).
- Transporte de materia sólida y fibra textil (AZZA).

BAJO DEMANDA

- Ventiladores para voltajes especiales.
- Acabado pintura C4-C5
- Galvanizado en caliente
- Inox 304 (acabado normal o electropulido)
- Inox 316 (acabado normal o electropulido)
- Carcasa partida (para tamaños grandes)
- Drenaje
- Pie frontal
- Orientación: RD0, RD45, RD90, RD135, RD180, RD225, RD270, RD315, LG0, LG45, LG90, LG135, LG180. LG225, LG315.

Esta gama es a transmisión, cada modelo se puede fabricar a distintas rpm, en caso de pedido se debe indicar las rpm a las que desea el equipo para que el modelo quede correctamente definido y sea adecuado a sus necesidades.

ATEX MOTOR CLASSIFICATION / Clasificación motores ATEX

	ZONE / ZONA 1		ZONE / ZONA 2		ZONE / ZONA 22	
	Power / Potencia (kW)	Classification / Clasificación	Power / Potencia (kW)	Classification / Clasificación	Power / Potencia (kW)	Classification / Clasificación
2-4 poles / polos	0-55	II2G Ex eb IIC T4 Gb	0-30	II3G Ex ec IIC T4 Gc	0-30	II3D Ex tc IIIC 125 Dc IP55
	>55	II2G Ex eb IIC T3 Gb	>30	II3G Ex ec IIC T3 Gc	>30	II3D Ex tc IIIC 125 Dc IP6X
6 poles / polos	0-55	II2G Ex eb IIC T4 Gb	II3G Ex ec IIC T3 Gc		0-0,55	II3D Ex tb IIIC 135 Db IP66
	>55	II2G Ex eb IIC T3 Gb			>0,55	II3D Ex tc IIIC 125 Dc IP6X

ACCESSORIES / accesorios



INT ATEX
Interruptor para funcionar en entonos ATEX
Switch for ATEX environments



SFC
Variador de velocidad frecuencial
Frecuency speed controller



AVR
Amortiguador antivibrátil de caucho
Anti-vibration rubber block



AVS
Amortiguador de muelles
Spring anti-vibration block



EI
Embocadura impulsión
Outlet flange



SIL-C
Silenciador circular aspiración/impulsión
inlet-outlet circular silencer



AC
Brida conexión
Conection flange



JE 45
Junta elástica
Flexible joint



BAD
Brida de acoplamiento circular-circular
Circular-Circular coupling flange



RI
Reja impulsión
Outlet guard.

RA
Rejilla aspiración
Inlet protection guard



BA-400
Brida antivibratoria 400º/2h
Anti-vibrating flange 400º/2h



FS
Pie soporte delantero para ventiladores de media y alta presión
Front support for medium and high pressure fans



AB
Cabinas acústicas para ventiladores centrífugos Casals
Acoustic cabins for Casals centrifugal fans



BELT DRIVEN / transmisión

Model	R.P.M.	Min rat. pow. kW	Max rat. pow. kW	Max Air flow m³/h	** Sound dB (A)	* Weight Kg	Connection diagram
AATVC 500 ATEX	1800 - 3500	0,37	5,5	980	58	63	1
AATVC 560 ATEX	1600 - 3500	0,37	5,5	1.400	61	79	1
AATVC 630 ATEX	1700 - 3500	0,55	11	1.850	64	131	1
AATVC 710 ATEX	1400 - 3500	1,1	15	2.490	66	181	1
AATVC 800 ATEX	1450 - 3500	1,5	22	3.460	68	199	1
AATVC 900 ATEX	1350 - 3200	3	37	4.680	69	310	1
AATVC 1000 ATEX	1250 - 3200	5,5	55	6.330	72	452	1

* The motor is not included in fan weight / el peso del ventilador no incluye el motor.
** Total sound pressure level at the point of maximum flow measured in dB(A) in the suction measured in free field at a distance of 6m from the source / nivel de presión sonora total en el punto de caudal máximo medido en dB(A) en la aspiración, medido en campo libre a una distancia de 6m de la fuente.

CONNECTION DIAGRAMS / esquema de conexiones

❶ THREE PHASE MOTORS 1 SPEED / motores trifásicos 1 velocidad

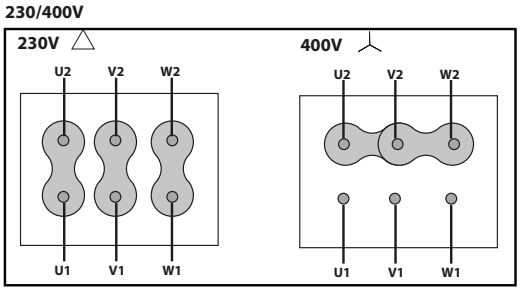

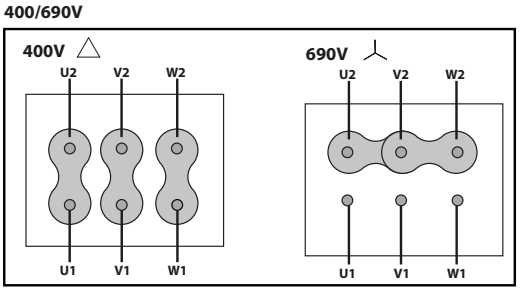

CONSULT / consultar - AATVC

DIMENSIONS / dimensiones pg.385
CHARACTERISTIC CURVES / curvas características pg.387

AATVG ATEX

Different ATEX configurations of free shaft without motor or belt driven motor
Eje libre sin motor o motor a transmisión en diferentes configuraciones ATEX

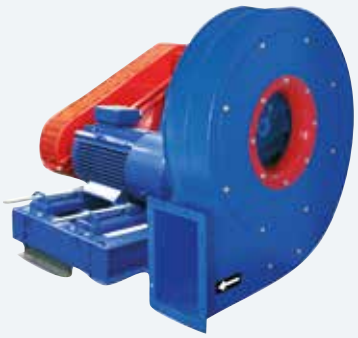

+ info 60 Hz

exempt ErP

MANUFACTURING FEATURES

- Rolling steel sheet housing, fully welded and against corrosion with polyester powder finishing coat.
- High efficiency single inlet backward curved impeller manufactured in rolling steel sheet protected against corrosion with polyester powder finishing coat. AATZA range with straight blade impeller in steel sheet protected with polyester powder.
- The fan is supplied with motor and transmission set (syst.9 and 12).
- Squirrel cage standardized asynchronous IEC motor with ATEX certificate according to the indicated zone and class F electrical insulation. Standard voltages 230/400V 50Hz for three-phase motors up to 4kW and 400/690V 50Hz for higher powers.

APPLICATIONS

Designed for inline installation, they are suitable for:
- Industrial applications, air extraction or injection.
- Cooling of machines and parts.
- Pneumatic transport.
- Clean air (AATVA, AATVC) or slightly dusty air transport (AATVP, AATVG/N, AATVM).
- Transport of solid material and textile fibers (AZZA).

UNDER REQUEST

- Fans for special voltages.
- C4 or C5 coating painting.
- Hot dip galvanized.
- Inox 304 (normal or electropolished finish).
- Inox 316 (normal or electropolished finish).
- Split casing (for big sizes).
- Drain plug.
- Frontal foot.
- Orientation: RD0, RD45, RD90, RD135, RD180, RD225, RD270, RD315, LG0, LG45, LG90, LG135, LG180. LG225, LG315.

This is a belt driven range, each model can be manufactured at different rpm, in case of order should be indicated the desired rpm for the correct operation of the unit and according to the needs.

CARACTERÍSTICAS CONSTRUCTIVAS

- Carcasa fabricada en chapa de acero laminado y protegida contra la corrosión mediante recubrimiento en polvo de resina de poliéster.
- Turbina de álabes curvados hacia atrás (a reacción) de simple aspiración y alto rendimiento, fabricada en chapa de acero laminado y recubierta contra la corrosión en polvo de resina de poliéster. La serie AATZA lleva turbina de pala recta en chapa de acero protegida con de poliéster.
- El ventilador se suministra con motor y conjunto de transmisión (sist.9 y 12).
- Motor IEC asíncrono normalizado con certificado ATEX según zona indicada y aislamiento eléctrico clase F. Voltajes estándar 230/400V 50Hz para motores trifásicos hasta 4kW y 400/690V 50Hz para potencias superiores.

APLICACIONES

Diseñados para instalación en conducto, son indicados para:
- Procesos industriales, extracción o inyección localizada.
- Refrigeración de máquinas, enfriamiento de piezas.
- Transporte neumático.
- Transporte de aire limpio (AATVA, AATVC) o ligeramente polvoriento (AATVP, AATVG/N, AATVM).
- Transporte de materia sólida y fibra textil (AZZA).

BAJO DEMANDA

- Ventiladores para voltajes especiales.
- Acabado pintura C4-C5
- Galvanizado en caliente
- Inox 304 (acabado normal o electropulido)
- Inox 316 (acabado normal o electropulido)
- Carcasa partida (para tamaños grandes)
- Drenaje
- Pie frontal
- Orientación: RD0, RD45, RD90, RD135, RD180, RD225, RD270, RD315, LG0, LG45, LG90, LG135, LG180. LG225, LG315.

Esta gama es a transmisión, cada modelo se puede fabricar a distintas rpm, en caso de pedido se debe indicar las rpm a las que desea el equipo para que el modelo quede correctamente definido y sea adecuado a sus necesidades.

ATEX MOTOR CLASSIFICATION / Clasificación motores ATEX

	ZONE / ZONA 1		ZONE / ZONA 2		ZONE / ZONA 22	
	Power / Potencia (kW)	Classification / Clasificación	Power / Potencia (kW)	Classification / Clasificación	Power / Potencia (kW)	Classification / Clasificación
2-4 poles / polos	0-55	II2G Ex eb IIC T4 Gb	0-30	II3G Ex ec IIC T4 Gc	0-30	II3D Ex tc IIIC 125 Dc IP55
	>55	II2G Ex eb IIC T3 Gb	>30	II3G Ex ec IIC T3 Gc	>30	II3D Ex tc IIIC 125 Dc IP6X
6 poles / polos	0-55	II2G Ex eb IIC T4 Gb	II3G Ex ec IIC T3 Gc		0-0,55	II3D Ex tb IIIC 135 Db IP66
	>55	II2G Ex eb IIC T3 Gb			>0,55	II3D Ex tc IIIC 125 Dc IP6X

ACCESSORIES / accesorios



INT ATEX
Interruptor para funcionar en entonos ATEX
Switch for ATEX environments



SFC
Variador de velocidad frecuencial
Frecuency speed controller



AVR
Amortiguador antivibrátil de caucho
Anti-vibration rubber block



AVS
Amortiguador de muelles
Spring anti-vibration block



EI
Embocadura impulsión
Outlet flange



SIL-C
Silenciador circular aspiración/impulsión
inlet-outlet circular silencer



AC
Brida conexión
Conection flange



JE 45
Junta elástica
Flexible joint



BAD
Brida de acoplamiento circular-circular
Circular-Circular coupling flange



RI
Reja impulsión
Outlet guard.



RA
Rejilla aspiración
Inlet protection guard



BA-400
Brida antivibratoria 400º/2h
Anti-vibrating flange 400º/2h



FS
Pie soporte delantero para ventiladores de media y alta presión
Front support for medium and high pressure fans



AB
Cabinas acústicas para ventiladores centrífugos Casals
Acoustic cabins for Casals centrifugal fans

BELT DRIVEN / transmisión

Model	R.P.M.	Min rat. pow. kW	Max rat. pow. kW	Max Air flow m³/h	** Sound dB (A)	* Weight Kg	Connection diagram
AATVG/N 450 ATEX	1800 - 3500	0,37	7,5	1.880	59	73	1
AATVG/N 500 ATEX	1800 - 3500	0,55	15	2.550	61	88	1
AATVG/N 560 ATEX	1600 - 3500	1,1	18,5	3.660	64	115	1
AATVG/N 630 ATEX	1600 - 3500	2,2	30	5.200	67	155	1
AATVG/N 710 ATEX	1450 - 3500	3	45	9.320	73	237	1
AATVG/N 800 ATEX	1450 - 3500	5,5	55	11.780	76	279	1
AATVG/N 900 ATEX	1250 - 3100	7,5	90	16.190	74	436	1
AATVG/N 1000 ATEX	1250 - 2900	15	132	21.090	75	590	1

* The motor is not included in fan weight / el peso del ventilador no incluye el motor.
** Total sound pressure level at the point of maximum flow measured in dB(A) in the suction measured in free field at a distance of 6m from the source / nivel de presión sonora total en el punto de caudal máximo medido en dB(A) en la aspiración, medido en campo libre a una distancia de 6m de la fuente.

CONNECTION DIAGRAMS / esquema de conexiones

1 THREE PHASE MOTORS 1 SPEED / motores trifásicos 1 velocidad

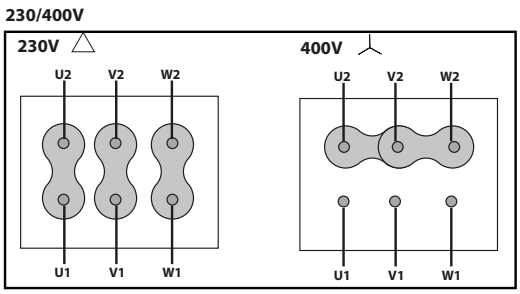

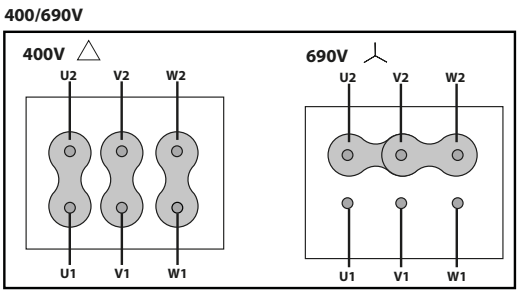

CONSULT / consultar - AATVG/N

DIMENSIONS / dimensiones pg.395
CHARACTERISTIC CURVES / curvas características pg.397

AATZA ATEX

Different ATEX configurations of free shaft without motor or belt driven motor
Eje libre sin motor o motor a transmisión en diferentes configuraciones ATEX

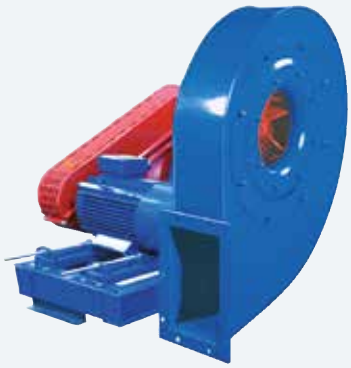

+ info 60 Hz

exempt ErP

MANUFACTURING FEATURES

- Rolling steel sheet housing, fully welded and against corrosion with polyester powder finishing coat.
- High efficiency single inlet backward curved impeller manufactured in rolling steel sheet protected against corrosion with polyester powder finishing coat. AATZA range with straight blade impeller in steel sheet protected with polyester powder.
- The fan is supplied with motor and transmission set (syst.9 and 12).
- Squirrel cage standardized asynchronous IEC motor with ATEX certificate according to the indicated zone and class F electrical insulation. Standard voltages 230/400V 50Hz for three-phase motors up to 4kW and 400/690V 50Hz for higher powers.

APPLICATIONS

Designed for inline installation, they are suitable for:
- Industrial applications, air extraction or injection.
- Cooling of machines and parts.
- Pneumatic transport.
- Clean air (AATVA, AATVC) or slightly dusty air transport (AATVP, AATVG/N, AATVM).
- Transport of solid material and textile fibers (AZZA).

UNDER REQUEST

- Fans for special voltages.
- C4 or C5 coating painting.
- Hot dip galvanized.
- Inox 304 (normal or electropolished finish).
- Inox 316 (normal or electropolished finish).
- Split casing (for big sizes).
- Drain plug.
- Frontal foot.
- Orientation: RD0, RD45, RD90, RD135, RD180, RD225, RD270, RD315, LG0, LG45, LG90, LG135, LG180. LG225, LG315.

This is a belt driven range, each model can be manufactured at different rpm, in case of order should be indicated the desired rpm for the correct operation of the unit and according to the needs.

CARACTERÍSTICAS CONSTRUCTIVAS

- Carcasa fabricada en chapa de acero laminado y protegida contra la corrosión mediante recubrimiento en polvo de resina de poliéster.
- Turbina de álabes curvados hacia atrás (a reacción) de simple aspiración y alto rendimiento, fabricada en chapa de acero laminado y recubierta contra la corrosión en polvo de resina de poliéster. La serie AATZA lleva turbina de pala recta en chapa de acero protegida con de poliéster.
- El ventilador se suministra con motor y conjunto de transmisión (sist.9 y 12).
- Motor IEC asíncrono normalizado con certificado ATEX según zona indicada y aislamiento eléctrico clase F. Voltajes estándar 230/400V 50Hz para motores trifásicos hasta 4kW y 400/690V 50Hz para potencias superiores.

APLICACIONES

Diseñados para instalación en conducto, son indicados para:
- Procesos industriales, extracción o inyección localizada.
- Refrigeración de máquinas, enfriamiento de piezas.
- Transporte neumático.
- Transporte de aire limpio (AATVA, AATVC) o ligeramente polvoriento (AATVP, AATVG/N, AATVM).
- Transporte de materia sólida y fibra textil (AZZA).

BAJO DEMANDA

- Ventiladores para voltajes especiales.
- Acabado pintura C4-C5
- Galvanizado en caliente
- Inox 304 (acabado normal o electropulido)
- Inox 316 (acabado normal o electropulido)
- Carcasa partida (para tamaños grandes)
- Drenaje
- Pie frontal
- Orientación: RD0, RD45, RD90, RD135, RD180, RD225, RD270, RD315, LG0, LG45, LG90, LG135, LG180. LG225, LG315.

Esta gama es a transmisión, cada modelo se puede fabricar a distintas rpm, en caso de pedido se debe indicar las rpm a las que desea el equipo para que el modelo quede correctamente definido y sea adecuado a sus necesidades.

ATEX MOTOR CLASSIFICATION / Clasificación motores ATEX

	ZONE / ZONA 1		ZONE / ZONA 2		ZONE / ZONA 22	
	Power / Potencia (kW)	Classification / Clasificación	Power / Potencia (kW)	Classification / Clasificación	Power / Potencia (kW)	Classification / Clasificación
2-4 poles / polos	0-55	II2G Ex eb IIC T4 Gb	0-30	II3G Ex ec IIC T4 Gc	0-30	II3D Ex tc IIIC 125 Dc IP55
	>55	II2G Ex eb IIC T3 Gb	>30	II3G Ex ec IIC T3 Gc	>30	II3D Ex tc IIIC 125 Dc IP6X
6 poles / polos	0-55	II2G Ex eb IIC T4 Gb	II3G Ex ec IIC T3 Gc		0-0,55	II3D Ex tb IIIC 135 Db IP66
	>55	II2G Ex eb IIC T3 Gb			>0,55	II3D Ex tc IIIC 125 Dc IP6X

ACCESSORIES / accesorios



INT ATEX
Interruptor para funcionar en entonos ATEX
Switch for ATEX environments



SFC
Variador de velocidad frecuencial
Frecuency speed controller



AVR
Amortiguador antivibrátil de caucho
Anti-vibration rubber block



AVS
Amortiguador de muelles
Spring anti-vibration block



EI
Embocadura impulsión
Outlet flange



SIL-C
Silenciador circular aspiración/impulsión
inlet-outlet circular silencer



AC
Brida conexión
Conection flange



JE 45
Junta elástica
Flexible joint



BAD
Brida de acoplamiento circular-circular
Circular-Circular coupling flange



RI
Reja impulsión
Outlet guard.



RA
Rejilla aspiración
Inlet protection guard



BA-400
Brida antivibratoria 400º/2h
Anti-vibrating flange 400º/2h



FS
Pie soporte delantero para ventiladores de media y alta presión
Front support for medium and high pressure fans



AB
Cabinas acústicas para ventiladores centrífugos Casals
Acoustic cabins for Casals centrifugal fans

BELT DRIVEN / transmisión

Model	R.P.M.	Min rat. pow. kW	Max rat. pow. kW	Max Air flow m³/h	** Sound dB (A)	* Weight Kg	Connection diagram
AATZA 400 ATEX	2350 - 3500	1,1	4	640	53	37	1
AATZA 450 ATEX	2150 - 3500	0,37	5,5	830	57	48	1
AATZA 500 ATEX	1900 - 3500	0,37	5,5	1.130	62	68	1
AATZA 560 ATEX	1700 - 3500	0,55	7,5	1.570	67	91	1
AATZA 630 ATEX	1500 - 3300	1,1	9	2.230	66	118	1
AATZA 710 ATEX	1350 - 2900	1,5	11	2.510	68	179	1
AATZA 800 ATEX	1200 - 2600	1,1	15	3.770	66	217	1
AATZA 900 ATEX	1050 - 2300	2,2	18,5	4.790	68	280	1
AATZA 1000 ATEX	950 - 2100	3	22	5.780	69	365	1

* The motor is not included in fan weight / el peso del ventilador no incluye el motor.
** Total sound pressure level at the point of maximum flow measured in dB(A) in the suction measured in free field at a distance of 6m from the source / nivel de presión sonora total en el punto de caudal máximo medido en dB(A) en la aspiración, medido en campo libre a una distancia de 6m de la fuente.

CONNECTION DIAGRAMS / esquema de conexiones

1 THREE PHASE MOTORS 1 SPEED / motores trifásicos 1 velocidad

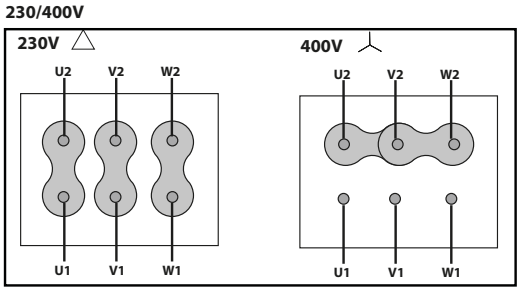

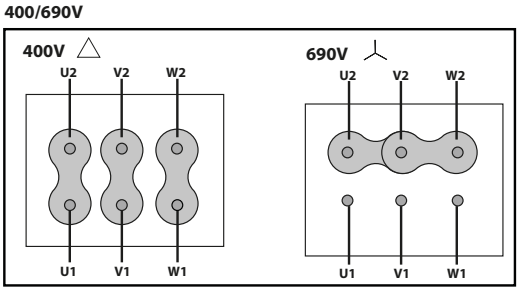

CONSULT / consultar - AATZA

DIMENSIONS / dimensiones pg.407
CHARACTERISTIC CURVES / curvas características pg.409



Residential

Residencial

LÍDERO

Extractor for wall and ceiling installation
Extractor para instalación en pared y techo



DESIGN BY: **DANIEL PIVA**



Automatic back draught shutter (only LIDERO B version)
Persiana automática antirretorno (sólo versión LIDERO B)

MANUFACTURING FEATURES

- Extractor for wall or ceiling installation.
- The LÍDERO B model incorporates an automatic nonreturn back draught shutter to prevent the entry of unwanted or contaminating air.
- High airflow rate, low operating noise level and low power consumption due to the wing profile blade and motor support.
- Housing and impeller made of UV-resistant ABS plastic (prevents aging caused by exposure to sunlight). Self-lubricated bushings motor protected against thermal overload.
- Maximum working temperature in continuous: 50ºC.
- IPX4 protection. IMQ Safety certificate to guaranty the electromechanical compatibility.
- Options:
  - Basic without automatic back draught shutter
  - Automatic back draught shutter (B)
  - Humidity sensor (HR) and timer (T)
  - Motion sensor (Motion)

APPLICATIONS

- For intermittent or continuous ventilation in bathrooms, toilets, kitchens, dining rooms, living rooms, domestic and commercial spaces.

To be installed in ventilation ducts. Compatible with 100, 125 and 150 air ducts.

CARACTERÍSTICAS CONSTRUCTIVAS

- Extractor para instalación en pared o techo.
- El modelo LÍDERO B incorpora persiana automática antirretorno para evitar la entrada de aire no deseado o contaminante.
- Alto rango de flujos de aire, bajo nivel sonoro de operación y bajo consumo de energía debido a las palas de perfil optimizado en forma de ala y al soporte del motor.
- Carcasa y hélice de plástico ABS resistente a los rayos UV (evita el envejecimiento causado por la exposición a la luz solar). Motor de rodamientos de fricción auto lubricados protegido contra la sobrecarga térmica.
- Temperatura máxima de trabajo en continuo: 50ºC.
- Protección IPX4. Certificado IMQ Safety para garantizar la compatibilidad electromagnética.
- Opciones:
  - Básico sin persiana automática antirretorno
  - Persiana automática antirretorno (B)
  - Sensor de humedad (HR) y temporizador (T)
  - Sensor de presencia (Motion)

APLICACIONES

- Para ventilación intermitente o continuada en baños, aseos, cocinas, comedores, salas de estar, espacios domésticos y comerciales.

Para ser instalado en conducto de ventilación. Compatible con conductos de 100, 125 y 150.

Code	Model	Voltage (V)	Rat. R.P.M.	Rated I (A) 230V	Rat. Power kW	Air flow m³/h	Pressure (Pa)	Sound dB (A)	Weight Kg	Connect. diagrams
LID100	LÍDERO 100	230-240	2300	0,1	18	90	29	37,5	0,6	1
LID100B	LÍDERO 100 B	230-240	2300	0,1	18	90	29	37,5	0,6	1
LID100BTHR	LÍDERO 100 B T HR	220-240	2300	0,1	18	90	29	37,5	0,6	2
LID100BM	LÍDERO 100 B Motion	220-240	2300	0,1	18	90	29	37,5	0,6	1
LID120	LÍDERO 120	220-240	2100	0,12	20	175	44	39,5	0,8	1
LID120B	LÍDERO 120 B	220-240	2100	0,12	20	175	44	39,5	0,8	1
LID120BTHR	LÍDERO 120 B T HR	220-240	2100	0,12	20	175	44	39,5	0,8	2
LID120BM	LÍDERO 120 B Motion	220-240	2100	0,12	20	175	44	39,5	0,8	1
LID150	LÍDERO 150	220-240	2100	0,15	30	335	59	46	1,1	1
LID150B	LÍDERO 150 B	220-240	2100	0,15	30	335	59	46	1,1	1
LID150BTHR	LÍDERO 150 B T HR	220-240	2100	0,15	30	335	59	46	1,1	2
LID150BM	LÍDERO 150 B Motion	220-240	2100	0,15	30	335	59	46	1,1	1

DIMENSIONS / dimensiones

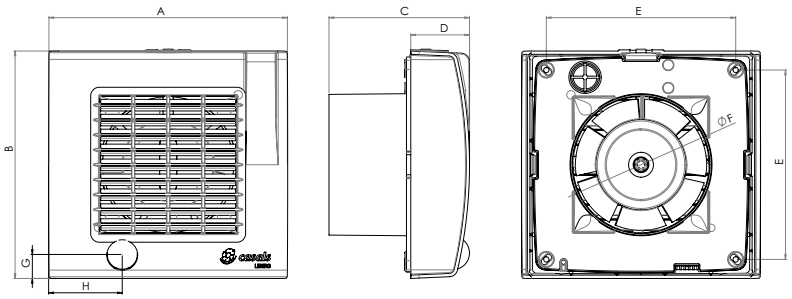

MODEL	A	B	C	D	E	F	G	H
LÍDERO 100	166	159	98	41	132	98	16,5	51
LÍDERO 120	186	179	110	42,5	151,5	118	16,5	51
LÍDERO 150	222	214	118	44,5	185	155	16,5	51

CONNECTION DIAGRAMS / esquema de conexiones

❶

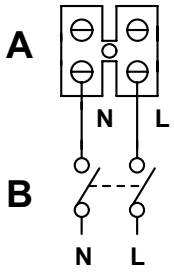

A) Terminal block
Bornes

B) 2 poles switch
Interruptor bipolar

❷

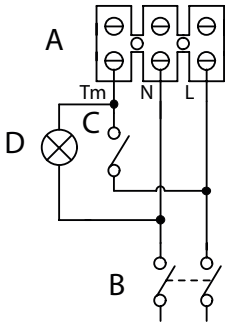

A) Terminal block
Bornes

B) Switch
Interruptor

C) Lamp switch
Interruptor de la luz

D) Lamp
Luz

CHARACTERISTIC CURVES / curvas características

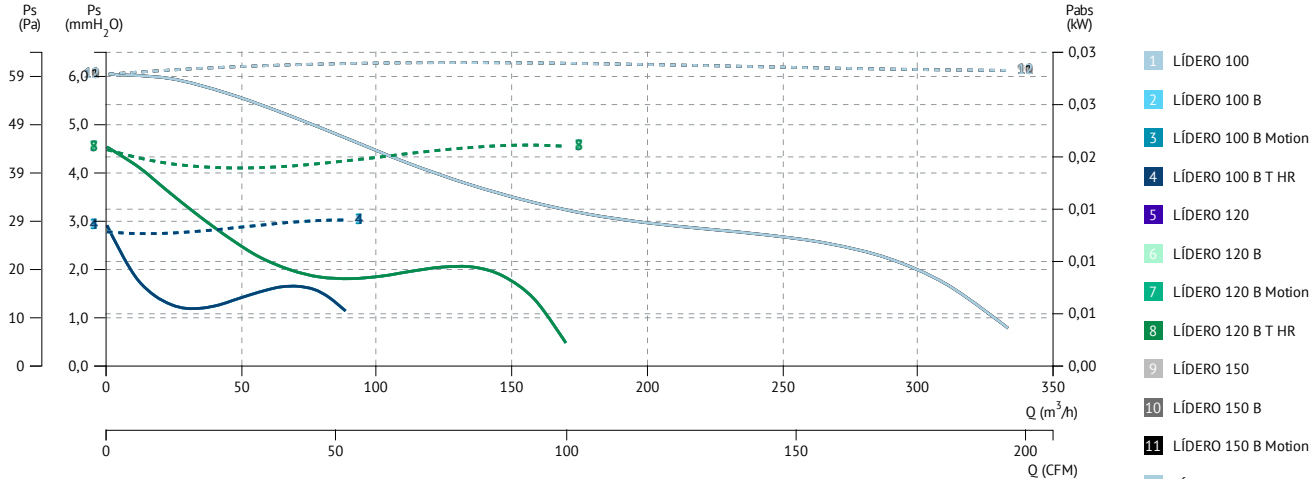

IKHUNA

Extractor for window installation
Extractor para instalación en ventanas



outside view / vista exterior



inside view / vista interior



Automatic back draught shutter
(only IKHUNA B version)
Persiana automática antirretorno
(sólo versión IKHUNA B)

MANUFACTURING FEATURES

- Extractor for window installation.
- The IKHUNA B model incorporates an automatic non-return back draught shutter to prevent the entry of unwanted or contaminating air.
- High airflow rate, low operating noise level and low power consumption due to the wing profile blade and motor support.
- Housing and impeller made of UV-resistant ABS plastic (prevents aging caused by exposure to sunlight). Self-lubricated bushings motor protected against thermal overload.
- Maximum working temperature in continuous: 50ºC.
- IPX4 protection. IMQ Safety certificate to guaranty the electromechanical compatibility.
- Options:
  - Basic without automatic back draught shutter
  - Automatic back draught shutter (B)
  - Humidity sensor (HR) and timer (T)
  - Motion sensor (Motion)

APPLICATIONS

- For intermittent or continuous ventilation in bathrooms, toilets, kitchens, dining rooms, living rooms, domestic and commercial spaces.
- Designed to be installed in any type of window.

CARACTERÍSTICAS CONSTRUCTIVAS

- Extractor para instalación en ventanas.
- El modelo IKHUNA B incorpora persiana automática antirretorno para evitar la entrada de aire no deseado o contaminante.
- Alto rango de flujos de aire, bajo nivel sonoro de operación y bajo consumo de energía debido a las palas de perfil optimizado en forma de ala y al soporte del motor.
- Carcasa y hélice de plástico ABS resistente a los rayos UV.
- Temperatura máxima de trabajo en continuo: 50ºC.
- Protección IPX4. Certificado IMQ Safety para garantizar la compatibilidad electromagnética.
- Opciones:
  - Básico sin persiana automática antirretorno
  - Persiana automática antirretorno (B)
  - Sensor de humedad (HR) y temporizador (T)
  - Sensor de presencia (Motion)

APLICACIONES

- Para ventilación intermitente o continuada en baños, aseos, cocinas, comedores, salas de estar, espacios domésticos y comerciales.
- Diseñado para ser instalado en cualquier tipo de ventana.

Code	Model	Voltage (V)	Rat. R.P.M.	Rated I (A) 230V	Rat. ower kW	Air flow m³/h	Pressure (Pa)	Sound dB (A)	Weight Kg	Connect. diagrams
IKH100	IKHUNA 100	230-240	2300	0,1	18	90	29	37,5	1,45	1
IKH100B	IKHUNA 100 B	230-240	2300	0,1	18	90	29	37,5	1,45	1
IKH100BTHR	IKHUNA 100 B T HR	220-240	2300	0,1	18	90	29	37,5	1,45	2
IKH100BM	IKHUNA 100 B Motion	220-240	2300	0,1	18	90	29	37,5	1,45	1
IKH120	IKHUNA 120	220-240	2100	0,12	20	175	44	39,5	2	1
IKH120B	IKHUNA 120 B	220-240	2100	0,12	20	175	44	39,5	2	1
IKH120BTHR	IKHUNA 120 B T HR	220-240	2100	0,12	20	175	44	39,5	2	2
IKH120BM	IKHUNA 120 B Motion	220-240	2100	0,12	20	175	44	39,5	2	1
IKH150	IKHUNA 150	220-240	2100	0,15	30	335	59	46	2,66	1
IKH150B	IKHUNA 150 B	220-240	2100	0,15	30	335	59	46	2,66	1
IKH150BTHR	IKHUNA 150 B T HR	220-240	2100	0,15	30	335	59	46	2,66	2
IKH150BM	IKHUNA 150 B Motion	220-240	2100	0,15	30	335	59	46	2,66	1

DIMENSIONS / dimensiones

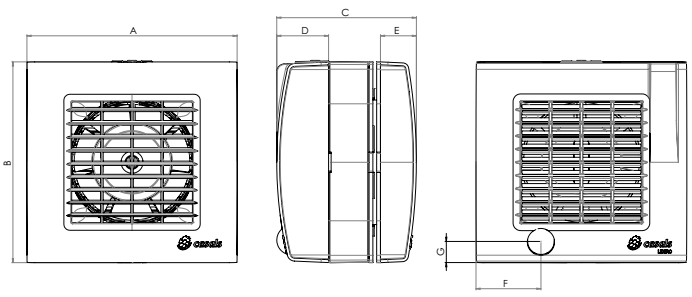

MODEL	A	B	C	D	E	F	G
IKHUNA 100	166	159	110	41	28,5	51	16,5
IKHUNA 125	186	179	123	42,5	28,5	51	16,5
IKHUNA 150	222	214	132	44,5	29	51	16,5

CONNECTION DIAGRAMS / esquema de conexiones

❶

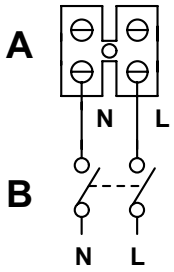

A) Terminal block
Bornes

B) 2 poles switch
Interruptor bipolar

❷

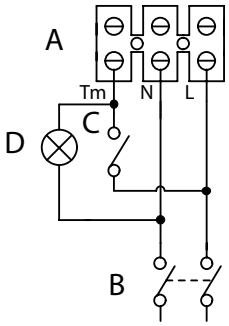

A) Terminal block
Bornes

B) Switch
Interruptor

C) Lamp switch
Interruptor de la luz

D) Lamp
Luz

CHARACTERISTIC CURVES / curvas características

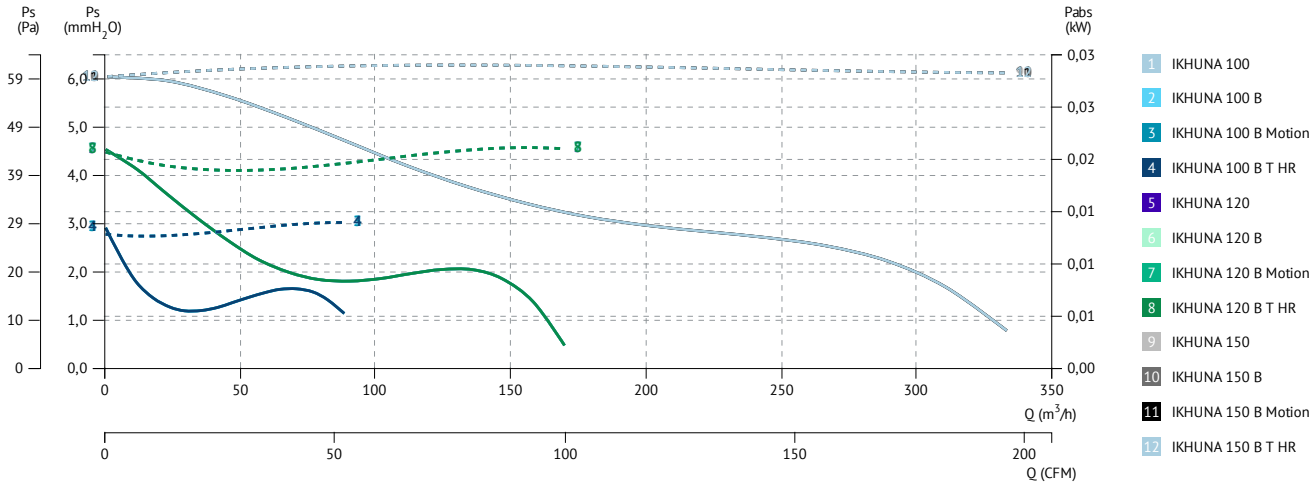

KUBALIK

High airflow rate and silent reversible extractor with automatic back draught shutter for window or wall installation

Extractor reversible de gran caudal y silencioso con persiana automática antirretorno para ventana o pared





automatic back draught shutter
persiana automática antirretorno

MANUFACTURING FEATURES

• Reversible, high-flow rate and silent extractor with automatic non-return back draught shutter to prevent the entry of unwanted or contaminant air. It can be installed in a window or wall. Being reversible you can choose if you want to provide air in a room or remove it. KUBALIK extractors are carefully designed to provide low environmental impact, using recyclable materials.
• Housing and impeller made of UV-resistant ABS plastic (prevents aging caused by exposure to sunlight). The internal components are made of impact resistant PS. Self-lubricated bushings motor protected against thermal overload.
• Easy and fast installation thanks to its innovative design.
• Maximum working temperature in continuous: 50ºC.
• IPX4 protection. IMQ Safety certificate to guaranty the electromechanical compatibility.

APPLICATIONS

• Applicable to domestic spaces such as kitchens, dining rooms, laundry rooms, bathrooms, etc. But also, in commercial environments such as shops, bars, cafes, gyms, restaurants, offices, schools, etc.
• Designed to be installed in any type of window and wall.

CARACTERÍSTICAS CONSTRUCTIVAS

• Extractor reversible de gran caudal y silencioso con persiana automática antirretorno para evitar la entrada de aire no deseado o contaminante instalable en ventana o en pared. Al ser reversible puede escoger si desea aportar aire en una sala o extraerlo. Los extractores KUBALIK están cuidadosamente diseñados para proporcionar un bajo impacto ambiental, utilizando materiales reciclables.
• Carcasa y hélice de plástico ABS resistente a los rayos UV (evita el envejecimiento causado por la exposición a la luz solar). Los componentes internos están fabricados en PS resistente a impactos. Motor de rodamientos de fricción auto lubricados protegido contra la sobrecarga térmica.
• Fácil y rápida instalación gracias a su novedoso diseño.
• Temperatura máxima de trabajo en continuo: 50ºC.
• Protección IPX4. Certificado IMQ Safety para garantizar la compatibilidad electromagnética.

APLICACIONES

• Aplicable a espacios domésticos como cocinas, comedores, lavaderos, baños, etc. Pero también en entornos comerciales como tiendas, bares, cafeterías, gimnasios, restaurantes, oficinas, escuelas, etc.
• Diseñado para ser instalado en cualquier tipo de ventana y pared.

Code	Model	Voltage (V)	Rated R.P.M		Rated I (A) 230V	Rat. Power W	Air flow m³/h		Pressure (Pa)	Sound dB (A) 3mm	W. Kg	Connect. diagrams
			Extraction	Supply			Extraction	Supply				
KUB150	KUBALIK 150	220-240	1340	2040	0,11	25	235	150	24	37,5	2,07	1
KUB230	KUBALIK 230	220-240	790	1080	0,13	26	480	310	20	35,6	3,45	1
KUB300	KUBALIK 300	220-240	840	1085	0,21	45	1050	700	28	40,2	6,13	1

DIMENSIONS / dimensiones

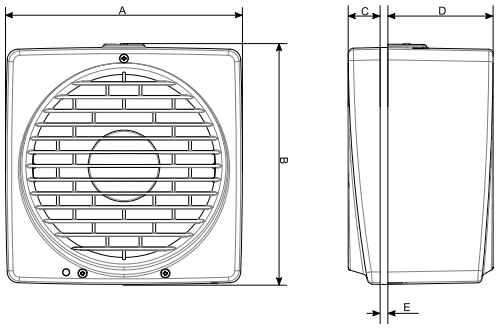

MODEL	A	B	C	D	E	Ø Wall hole
KUBALIK 150	215	218	31	97,5	2/38	185/190
KUBALIK 230	294	297	31	130	2/38	257/262
KUBALIK 300	390	393	31	147	2/38	324/329

CONNECTION DIAGRAMS / esquema de conexiones

1

EXTRACTION / EXTRACCIÓN

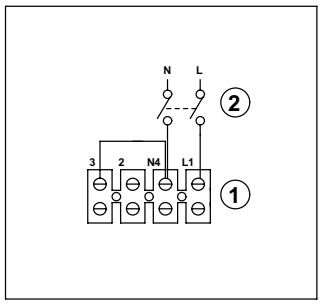

SUPPLY / APORTACIÓN

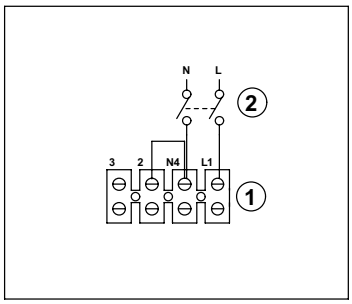

1. Terminal block
   Bornes
2. 2 pole switch
   Interruptor bipolar

CHARACTERISTIC CURVES / curvas características

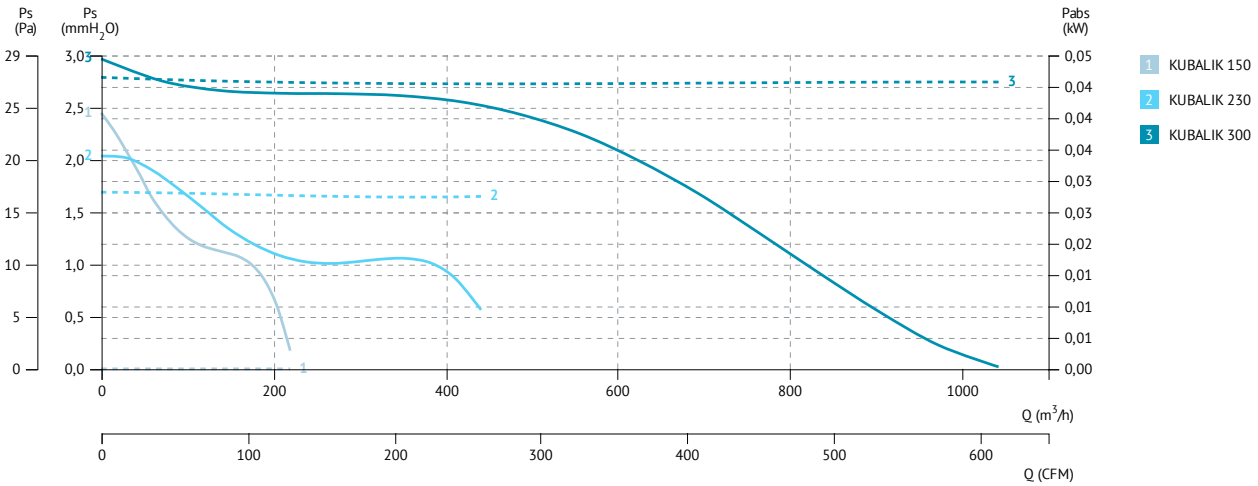

KUBALIK CO2

Air renewal and CO_2 reduction kit
Kit de renovación de aire y reducción de CO_2



MANUFACTURING FEATURES
• A simple ventilation system for continuous and slow air renovation that hardly alters the indoor temperature of a room.
• Formed by two reversible fans such as KUBALIK (the same fan allows air to be supplied or extracted as configured) and a CO_2 sensor called SCO2 IAQ.
• This kit allows any indoor space where people from different bubbles coexist (an office, a school, a bar, etc.) to have good air quality thanks to the controlled renovation that this equipment allows.
• In an economical, easy and versatile way, the user will be able to give a solution to the CO_2 load of your establishment and constantly see the air quality you breathe.

APPLICATIONS
Any indoor space where several people coexist for long periods of time:
• Offices or any working place.
• Commercial spaces such as bars, restaurants and shops.
• Learning centres such as schools and classrooms in general.
• Meeting spaces and waiting rooms.
• Gyms y changing rooms.

CARACTERÍSTICAS CONSTRUCTIVAS
• Sistema de ventilación sencillo para la renovación continua y lenta que apenas altera la temperatura interior de un local.
• Formado por dos ventiladores reversibles como es KUBALIK (el mismo ventilador permite aportar o extraer aire según se configure) y una sonda de CO_2 (SCO2 IAQ).
• Este kit permite que cualquier espacio interior donde cohabitan personas de distintas burbujas (una oficina, una escuela, un bar, etc.) tenga una buena calidad de aire gracias a la renovación controlada que permite el equipo.
• De forma económica, fácil y polivalente, el usuario podrá dar una solución a la carga de CO_2 de su establecimiento y ver constantemente la calidad de aire que respira.

APLICACIONES
Cualquier espacio interior donde coexisten varias personas durante largos espacios de tiempo:
• Oficinas o cualquier puesto de trabajo.
• Espacios comerciales como bares, restaurantes y tiendas.
• Centros de formación como colegios y aulas en general.
• Espacios de reunión y salas de espera.
• Gimnasios y vestuarios.

SCAN ME

Model	Surface (m^2)	Air flow m^3/h	Height (m)	Pressure (Pa)	Air renovations per hour	Connect. diagrams
KUBALIK-CO2 150	40	200	2,5	24	2	1
KUBALIK-CO2 230	85	425	2,5	20	2	1
KUBALIK-CO2 300	180	900	2,5	28	2	1

DIMENSIONS / dimensiones

KUBALIK

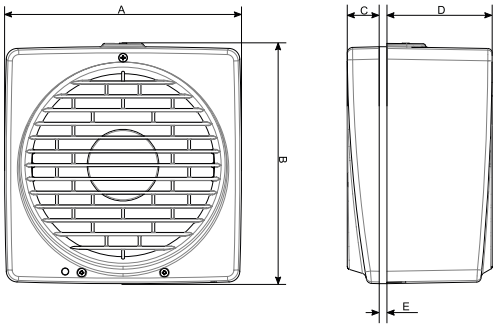

MODEL	A	B	C	D	E	Ø Wall hole
KUBALIK 150	215	218	31	97,5	2/38	185/190
KUBALIK 230	294	297	31	130	2/38	257/262
KUBALIK 300	390	393	31	147	2/38	324/329

SCO2 IAQ

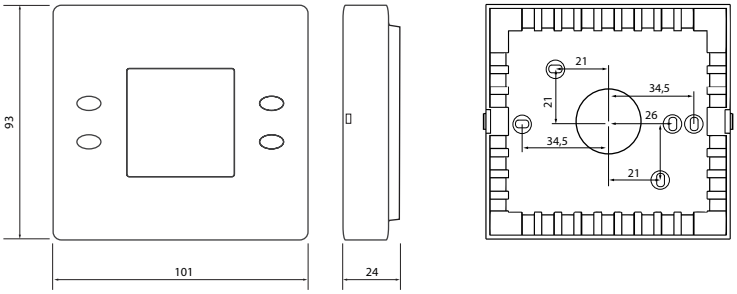

CONNECTION DIAGRAMS / esquema de conexiones

❶

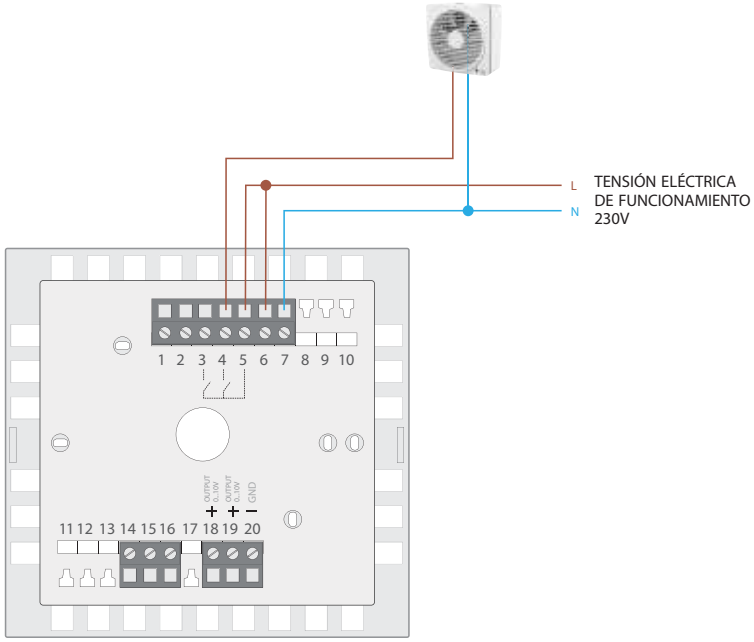

supply of clean air inside



extraction of stale air to the outside

recommended options

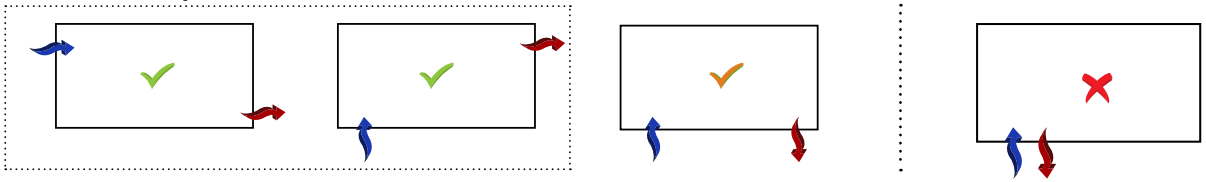

ERELIS

Silent and slim extractor with back draught damper for ceiling and wall installation
Extractor silencioso y delgado con compuerta antirretorno para instalación en pared o techo





back draught damper
compuerta antirretorno

MANUFACTURING FEATURES

• Silent and slim extractor for wall or ceiling installation with non-return damper to prevent the entry of unwanted or contaminating air. Eco-Friendly product manufactured with some recycled materials. Modern design with an ultra-thin 17mm thick front panel so that it does not come out when installed, which makes it a compact extractor ideal for short ducts (ideal for false ceilings and plasterboard). Very easy installation. Thanks to its impeller and motor anchor design with integrated deflectors we achieve very low sound levels with high airflows.
• Housing and impeller made of UV-resistant ABS plastic (prevents aging caused by exposure to sunlight). Self-lubricated bushings motor protected against thermal overload.
• Maximum working temperature in continuous: 50ºC.
• IPX4 protection. IMQ Safety certificate to guaranty the electromechanical compatibility.
• Options:
  • Basic
  • Timer (T)
  • Humidity sensor (HR) and timer (T)
  • Motion sensor (Motion)

APPLICATIONS

• Ideal for ventilation of small and medium spaces of domestic and commercial buildings.
• Installation in ventilation ducts Ø100, 125 and 150.

CARACTERÍSTICAS CONSTRUCTIVAS

• Extractor silencioso y delgado para instalación en pared o techo con compuerta antirretorno para evitar la entrada de aire no deseado o contaminante. Producto Eco-Friendly fabricado con algunos materiales reciclados. Diseño moderno y con panel frontal ultrafino de 17mm de grosor para que no sobre salga al ser instalado que lo hace un extractor compacto ideal para conductos cortos (idóneo para falsos techos y pladur). De muy fácil instalación. Gracias a su diseño de hélice y anclaje de motor con deflectores integrados logramos unos niveles sonoros muy bajos.
• Carcasa y hélice de plástico ABS resistente a los rayos UV (evita el envejecimiento causado por la exposición a la luz solar). Motor de rodamientos de fricción auto lubricados protegido contra la sobrecarga térmica.
• Temperatura máxima de trabajo en continuo: 50ºC.
• Protección IPX4. Certificado IMQ Safety para garantizar la compatibilidad electromagnética.
• Opciones:
  • Básico
  • Temporizador (T)
  • Sensor de humedad (HR) y temporizador (T)
  • Sensor de presencia (Motion)

APLICACIONES

• Ideal para ventilación de espacios pequeños y medianos de entornos domésticos y comerciales.
• Para instalar en conducto de ventilación Ø100, 125 y 150.

Code	Model	Voltage (V)	Rat. R.P.M.	Rated I (A) 230V	Rat. ower kW	Air flow m³/h	Pressure (Pa)	Sound dB (A) 3mm	Weight Kg	Connect. diagrams
ERE100	ERELIS 100	220-240	2400	0,09	15	85	29	31	0,51	1
ERE100T	ERELIS 100 T	220-240	2400	0,09	15	85	29	31	0,51	2
ERE100THR	ERELIS 100 T HR	220-240	2400	0,09	15	85	29	31	0,52	3
ERE100M	ERELIS 100 Motion	220-240	2400	0,09	15	85	29	31	0,51	1
ERE120	ERELIS 120	220-240	2150	0,12	20	175	49	34,4	0,61	1
ERE120T	ERELIS 120 T	220-240	2150	0,12	20	175	49	34,4	0,61	2
ERE120THR	ERELIS 120 T HR	220-240	2150	0,12	20	175	49	34,4	0,62	3
ERE120M	ERELIS 120 Motion	220-240	2150	0,12	20	175	49	34,4	0,61	1
ERE150	ERELIS 150	220-240	2100	0,15	28	335	59	40,1	0,97	1
ERE150T	ERELIS 150 T	220-240	2100	0,15	28	335	59	40,1	0,97	2
ERE150THR	ERELIS 150 T HR	220-240	2100	0,15	28	335	59	40,1	0,98	3
ERE150M	ERELIS 150 Motion	220-240	2100	0,15	28	335	59	40,1	0,97	1

DIMENSIONS / dimensiones

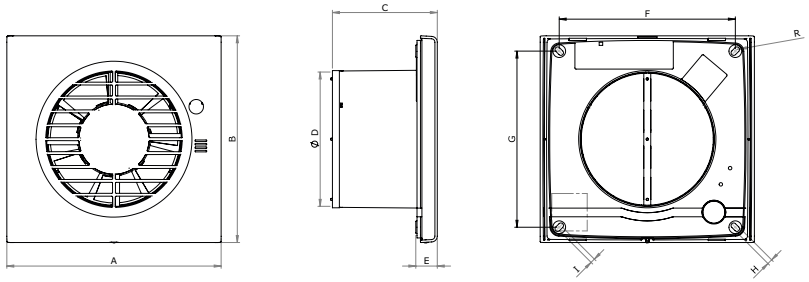

MODEL	A	B	C	D	E	F	G	H	I	R
ERELIS 100	162	158	79	98	18,5	132	132	5	4	2,3
ERELIS 120	185	178	90	119	18,5	152	152	4,5	4	2,25
ERELIS 150	218	213	98	155	18,5	185	185	4,5	4	2,3

CONNECTION DIAGRAMS / esquema de conexiones

1

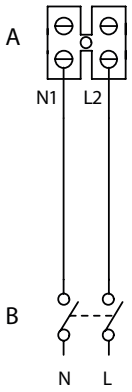

A) Terminal block
Bornes

B) 2 poles switch
Interruptor bipolar

2

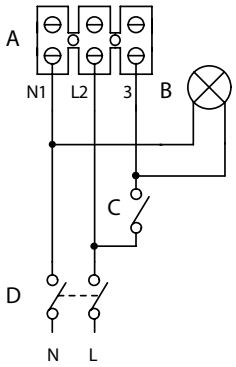

A) Terminal block
Bornes

B) Lamp
Luz

C) Lamp switch
Interruptor de la luz

D) 2 poles switch
Interruptor bipolar

3

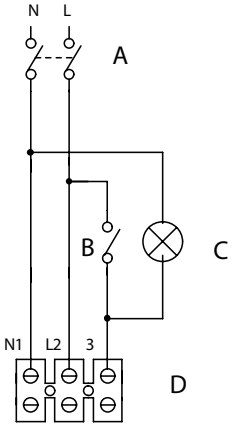

A) Double pole switch
Interruptor bipolar

B) Switch
Interruptor

C) Lamp
Luz

D) Terminal block
Bornes

CHARACTERISTIC CURVES / curvas características

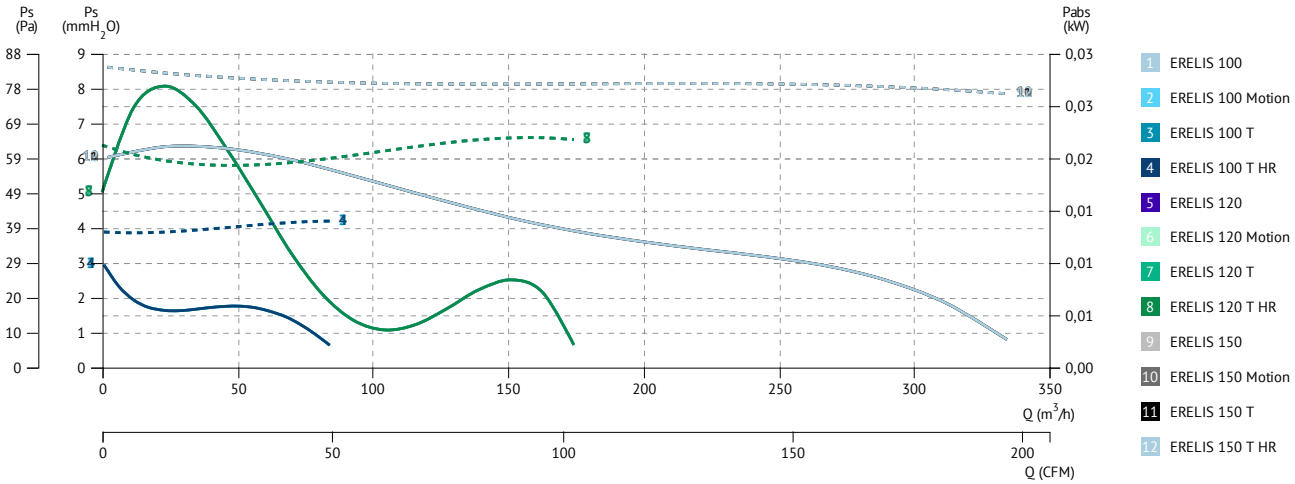

TEKSTÜR

High-end extractor with timer and back draught damper for ceiling and wall installation

Extractor de alta gama con temporizador y compuerta antirretorno para instalación en pared o techo





back draught damper
compuerta antirretorno

MANUFACTURING FEATURES

• High-end design extractor according to European industrial fashion canons with a smooth double textured front panel. By not carrying a grid and having a double textured shell, dust and dirt particles do not adhere easily, making it easier to clean the extractor. For wall or ceiling installation.
• High airflow rate, low noise level of operation and low energy consumption due to optimized wing-shaped profile blades and motor support designed to favor the passage of extracting air flow.
• Housing and impeller made of UV-resistant ABS plastic (prevents aging caused by exposure to sunlight). Self-lubricated bushings motor protected against thermal overload.
• Includes electronic timer to set automatic operation as desired between 3 and 20 minutes.
• Back draught damper to prevent the entry of unwanted or polluting air.
• Maximum working temperature in continuous: 50ºC.
• IPX4 protection. IMQ Safety certificate to guaranty the electromechanical compatibility.

APPLICATIONS

• Ideal for living rooms, bathrooms, and any design "high-end" space where the fan goes unnoticed by its nice modern design.
• To be installed in ventilation ducts. Compatible with 100 and 125 air ducts.

CARACTERÍSTICAS CONSTRUCTIVAS

• Extractor de diseño estético acorde a los cánones de moda industrial europeos con panel frontal liso de doble textura. Al no llevar rejilla y tener una carcasa de doble textura las partículas de polvo y suciedad no se adhieren fácilmente, facilitando el limpiado del extractor. Para instalación en pared o techo.
• Alto rango de flujos de aire, bajo nivel sonoro de operación y bajo consumo de energía debido a las palas de perfil optimizado en forma de ala y al soporte del motor diseñado para favorecer el paso del flujo de aire en extracción.
Carcasa y hélice de plástico ABS resistente a los rayos UV (evita el envejecimiento causado por la exposición a la luz solar). Motor de rodamientos de fricción auto lubricados protegido contra la sobrecarga térmica.
• Incluye temporizador electrónico para ajustar el funcionamiento automático según se desee entre 3 y 20 minutos.
• Con compuerta antirretorno para evitar la entrada de aire no deseado o contaminante.
• Temperatura máxima de trabajo en continuo: 50ºC.
• Protección IPX4. Certificado IMQ Safety para garantizar la compatibilidad electromagnética.

APLICACIONES

• Ideal para salones, baños, y cualquier espacio de diseño donde el ventilador pasa desapercibido por su cuidada estética.
• Para ser instalado en conducto de ventilación. Compatible con conductos de 100 y 125.

Code	Model	Voltage (V)	Rat. R.P.M.	Rated I (A) 230V	Rat. ower kW	Air flow m³/h	Pressure (Pa)	Sound dB (A) 3mm	Weight Kg	Connect. diagrams
TEKS100T	TEKSTÜR 100 T	220-240	2400	0,09	15	85	29	33,1	0,575	1
TEKS120T	TEKSTÜR 120 T	220-240	2240	0,12	20	175	49	39,1	0,8	1

DIMENSIONS / dimensiones

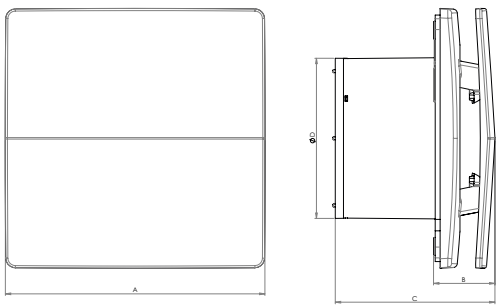

MODEL	A	B	C	D
TEKSTÜR 100 T	159	38	98	98
TEKSTÜR 120 T	179	43	115	118,9

CONNECTION DIAGRAMS / esquema de conexiones

1

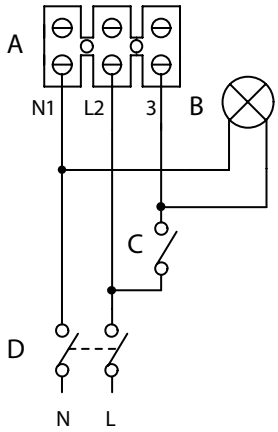

A) Terminal block
Bornes

B) Lamp
Luz

C) Lamp switch
Interruptor de la luz

D) 2 poles switch
Interruptor bipolar

CHARACTERISTIC CURVES / curvas características

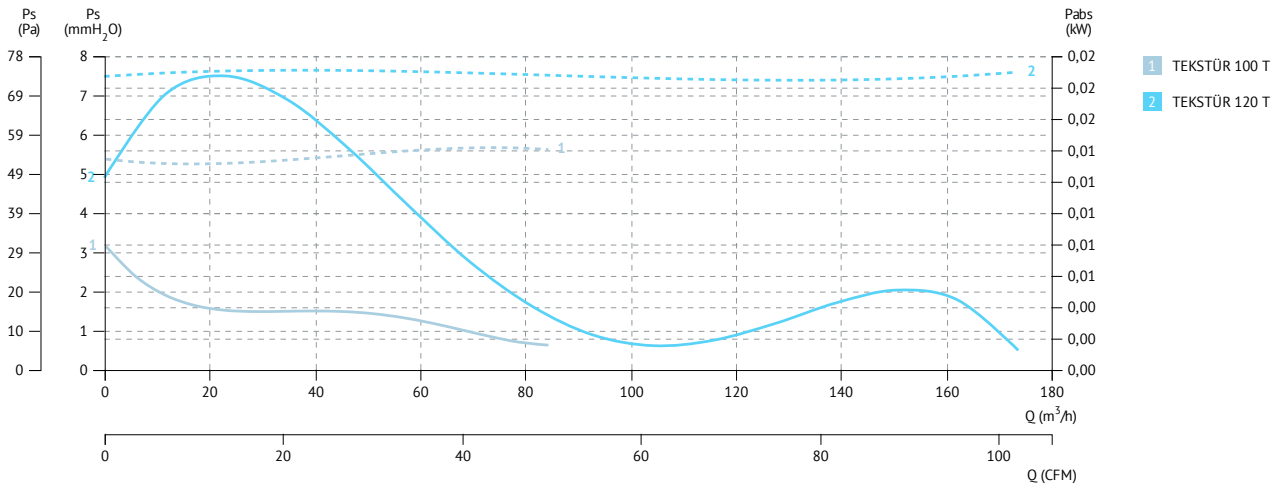

TEKSTÜR PLUS

Ultra quiet, High-end extractor with long life bearings and automatic back draught damper for ceiling and wall installation

Extractor ultra silencioso de alta gama con rodamientos de larga duración y compuerta automática antirretorno para pared o techo





automatic back draught damper
compuerta automática antirretorno

MANUFACTURING FEATURES

• Ultra-quiet, high-end design extractor according to European industrial fashion canons with a smooth double textured front panel. By not carrying a grid and having a double textured shell, dust and dirt particles do not adhere easily, making it easier to clean the extractor. TEKSTÜR PLUS extractors are carefully designed to provide low environmental impact, using recyclable materials.
• Motor with long-life ball bearings that guarantee more than 30,000 hours of use and protected against thermal overload. Impact resistant and UV resistant thermoplastic ABS housing (prevents aging caused by exposure to sunlight). PP resin helico-centrifugal mixed-flow impellers. Equipped with a butterfly-shaped automatic non-return back draught damper carefully designed to prevent the return of dirty air or contaminants when the extractor is off.
• The helico-centrifugal impeller and motor supports have been specially designed to guarantee a high efficiency performance, low energy consumption and reduction of the sound level. Its compact design allows it to be ideal for installations with reduced space on the wall or ceiling.
• Maximum working temperature in continuous: 50ºC.
• IPX5 and IP45 protection. IMQ Safety certificate to guaranty the electromechanical compatibility.
• All options with long life bearings (LL):
  • Basic
  • Timer (T)
  • Humidity sensor (HR) and timer (T)
  • Motion sensor (Motion)

APPLICATIONS

• Ideal for living rooms, bathrooms, and any design "high-end" space where the fan goes unnoticed by its nice modern design.
• To be installed in ventilation ducts Ø100 and Ø125.

CARACTERÍSTICAS CONSTRUCTIVAS

• Extractor ultra silencioso de diseño estético acorde a los cánones de moda industrial europeos con panel frontal liso de doble textura y tamaño compacto. Al no llevar rejilla y tener una carcasa de doble textura las partículas de polvo y suciedad no se adhieren fácilmente, facilitando el limpiado del extractor. Los extractores TEKSTÜR PLUS están cuidadosamente diseñados para proporcionar un bajo impacto ambiental, utilizando materiales reciclables.
• Motor con rodamientos de bolas de larga duración que garantizan más de 30.000 horas de uso y protegido contra la sobrecarga térmica. Carcasa de ABS termoplástico resistente a impactos y resistente a los rayos UV (evita el envejecimiento causado por la exposición a la luz solar). Turbina helicocentrífuga de resina PP. Equipados con compuerta automática antirretorno en forma de mariposa cuidadosamente diseñada para evitar el retorno de aires sucios o contaminantes cuando el extractor esta parado.
• La turbina helicocentrífuga y los soportes del motor han estado especialmente diseñados para garantizar unas prestaciones de alta eficiencia, un bajo consumo energético y reducción del nivel sonoro. Su diseño compacto le permite ser ideal para instalaciones con poco espacio en la pared o techo.
• Temperatura máxima de trabajo en continuo: 50ºC.
• Protección IPX5 y IP45. Certificado IMQ Safety para garantizar la compatibilidad electromagnética.
• Todas las opciones con rodamientos de larga duración (LL):
  • Básico
  • Temporizador (T)
  • Sensor de humedad (HR) y temporizador (T)
  • Sensor de presencia (Motion)

APLICACIONES

• Ideal para salones, baños, y cualquier espacio de diseño donde el ventilador pasa desapercibido por su cuidada estética.
• Para ser instalado en conducto de ventilación Ø100 y Ø125.

Code	Model	Voltage (V)	Rat. R.P.M.	Rat. I (A) 230V	Rat. Pow. kW	Air flow m³/h	Pressure (Pa)	Sound dB (A) 3mm	W. Kg	Connect. diagrams
TEKSP100	TEKSTÜR PLUS 100 LL	230	2175	0,052	9	90	39,23	26,9	0,6	1
TEKSP100T	TEKSTÜR PLUS 100 LL T	230	2175	0,052	9	90	39,23	26,9	0,6	2
TEKSP100THR	TEKSTÜR PLUS 100 LL T HR	230	2175	0,052	9	90	39,23	26,9	0,61	3
TEKSP100M	TEKSTÜR PLUS 100 LL MOTION	230	2175	0,052	9	90	39,23	26,9	0,6	4
TEKSP120	TEKSTÜR PLUS 120 LL	220-240	2075	0,095	13	175	49,04	32,3	0,77	1
TEKSP120T	TEKSTÜR PLUS 120 LL T	220-240	2075	0,095	13	175	49,04	32,3	0,77	2
TEKSP120THR	TEKSTÜR PLUS 120 LL T HR	220-240	2075	0,095	13	175	49,04	32,3	0,78	3
TEKSP120M	TEKSTÜR PLUS 120 LL MOTION	220-240	2075	0,095	13	175	49,04	32,3	0,77	4

DIMENSIONS / dimensiones

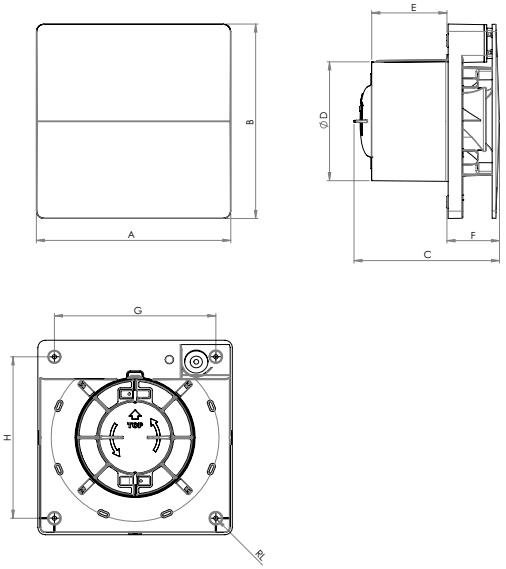

MODEL	B	B	C	D	E	F	G	H	L
TEKSTÜR PLUS 100	159	159	119	98	61,5	43	132	132	3,5
TEKSTÜR PLUS 120	179	179	130	118	71	45	152	152	3,5

CONNECTION DIAGRAMS / esquema de conexiones

❶

100 LL - 120 LL

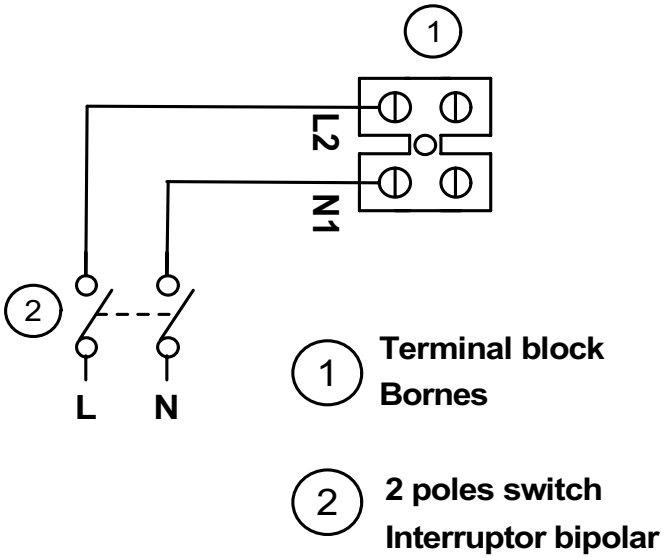

2

100 LL T - 120 LL T

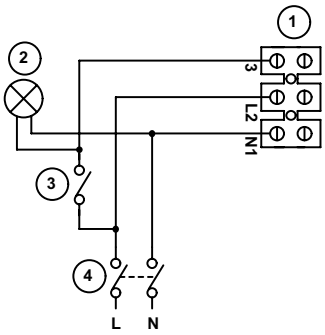

1. **Terminal block**
   Bornes
2. **Lamp**
   Lámpara
3. **Lamp switch**
   Interruptor de lámpara
4. **2 poles switch**
   Interruptor bipolar

3

100 LL T HR
120 LL T HR

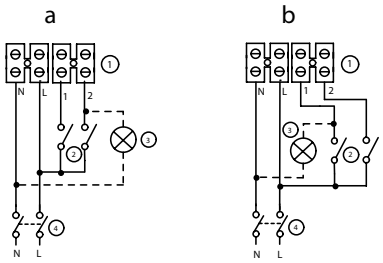

1. Terminal block
   Bornes
2. Max and min speed switches
   Regulador de máx. y mín.
3. Lamp
   Lámpara
4. 2 poles switch
   Interruptor bipolar

4

120 LL MOTION

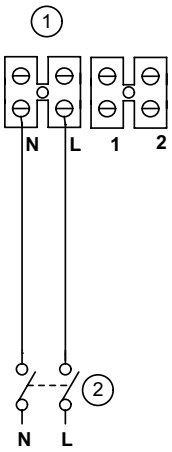

1. **Terminal block**
   Bornes
2. **2 poles switch**
   Interruptor bipolar

CHARACTERISTIC CURVES / curvas características

TEKSTÜR PLUS 100 LL

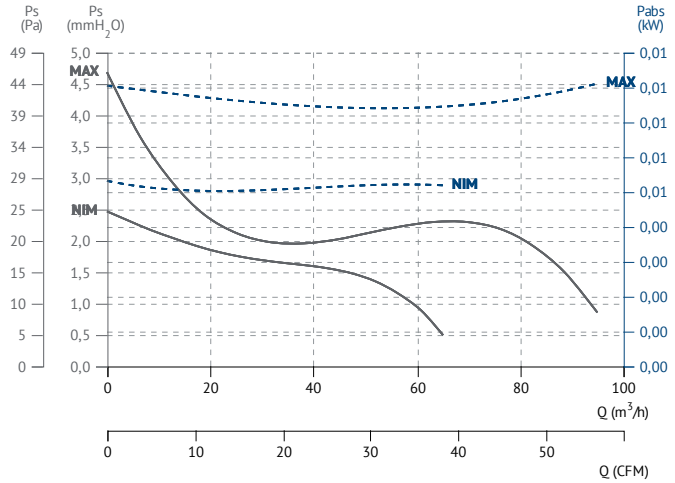

TEKSTÜR PLUS 120 LL

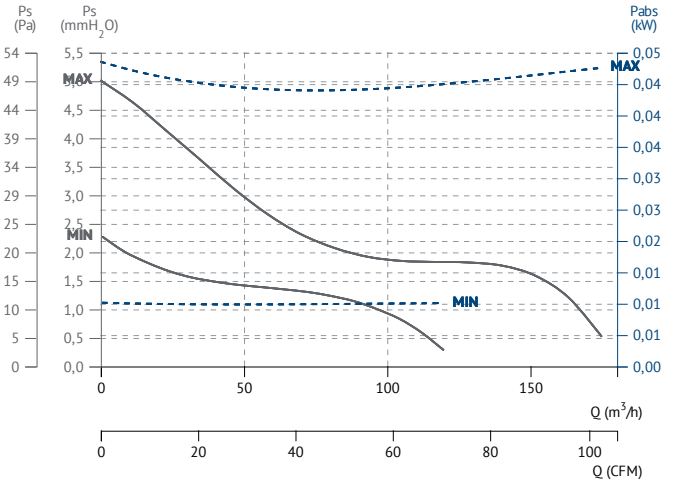

KUVIO

High efficiency In-line mixed flow fan constructed in self-extinguishing plastic resin and resistant to aggressive chemical agents

Helicocentrífugo de alta eficiencia construido con resina plástica autoextinguible y resistente a agentes químicos agresivos



MANUFACTURING FEATURES

• High efficiency In-line mixed flow fan with motor-holder enclosures, end cones and mixed flow impellers constructed in self-extinguishing plastic resin (V0) with a mineral-based additive to ensure dimensional stability. The side cones incorporate the fan's anchoring brackets onto the target surface for safe, quick installation. Designed to allow the assembly or disassembly of the fans without manipulating the ducts.
• Standard version and timer version (T). Two-speed monophasic motor with thermal overload cut-out and shafts turning on ball bearings to guarantee long life continuous work (at least 30.000 hours at the maximum plate temperature. Standard voltages 220-240V 50Hz and 60 Hz. Speed adjustable with accessories.
• Maximum working temperature in continuous: 50ºC
• IP44 protection. IMQ Safety certificate to guaranty the electromechanical compatibility.

APPLICATIONS

Designed for duct supply and exhaust ventilation systems that require excellent response in terms of high pressure and air flow, while keeping noise under control.
It can be used in many small and medium ventilation installations for air renewal such as:
• Bathrooms and changing rooms.
• Commercial offices.
• Extraction in domestic kitchens after the extraction hood.
• Schools
• Waiting room.
• Commercial premises, laundries, shops, bars, restaurants etc.
• Laboratories.

CARACTERÍSTICAS CONSTRUCTIVAS

• Ventilador in-line de alta eficiencia con soportes motor, boca de aspiración y turbina helicocentrífuga construidos en resina plástica autoextinguible (V0) con un aditivo a base de minerales para garantizar la estabilidad dimensional. Los conos laterales incorporan los soportes de anclaje del ventilador en la superficie con el objetivo de garantizar una instalación rápida y segura. Diseñado para permitir el montaje o desmontaje de los ventiladores sin manipular los conductos.
• Versión estándar y versión con temporizador (T). Motor monofásico de dos velocidades con desconexión por sobrecarga térmica y ejes que activan los rodamientos de bolas para garantizar un trabajo continuo de larga duración (al menos 30,000 horas a la temperatura máxima de la placa). Voltajes estándar 220-240V 50Hz y 60Hz. Velocidad ajustable con accesorios.
• Temperatura máxima de trabajo en continuo: 50ºC.
• Protección IP44. Certificado IMQ Safety para garantizar la compatibilidad electromagnética.

APLICACIONES

Diseñado para sistemas de ventilación de suministro y extracción en conducto que requieren, excelente respuesta en cuanto a alta presión y caudal de aire se refiere, a la vez que mantienen el ruido bajo control.
Puede ser utilizado en un gran numero de pequeños y medianas instalaciones de ventilación para la renovación de aire en:
• Baños y vestuarios.
• Oficinas comerciales.
• Extracción en cocinas domesticas después de la campana de extracción.
• Escuelas
• Salas de espera.
• Locales comerciales, lavanderías, tiendas, bares, restaurantes, etc.
• Laboratorios.

ACCESSORIES / accesorios



REG

Regulador de velocidad manual monofásico

Single phase manual speed controller



REG VMC

Regulador de voltaje monofásica con entrada 0-10V

Single phase volatge regulator with 0-10v entrance



INT 3V

Interruptor selector de velocidad

Speed selector switch



BA-400

Brida antivibratoria 400º/2h.

Anti-vibrating flange 400º/2h.



JE 45

Junta elástica.

Flexible joint.



CPCC

Cajón de portafiltros para conducto circular.

Filter-support casing for circular duct.

Code	Model	Voltage (V)	Rat. R.P.M.	Rat. I (A) 230V	Rat. Pow. kW	Air flow m³/h	Pressure (Pa)	* Sound Lp dB (A) 3m	Weight Kg	Connect. diagrams
KUV100	KUVIO 100	220-240	1520/2030	0,09/0,11	20/23	180/255	127,5/161,9	30,7/39,4	1,8	1
KUV125	KUVIO 125	220-240	1570/2140	0,11/0,15	25/33	250/365	127,5/166,8	33,9/43	1,8	1
KUV150	KUVIO 150	220-240	1580/2100	0,18/0,26	40/58	385/550	206/264,9	41,4/50,5	2,4	1
KUV160	KUVIO 160	220-240	1580/2100	0,18/0,26	40/58	385/550	206/264,9	41,4/50,6	2,4	1
KUV200V0	KUVIO 200 V0	220-240	1580/2140	0,43/0,64	98/145	790/1060	284,5/323,7	46,2/52,5	3,7	1
KUV250V0	KUVIO 250 V0	220-240	1900/2550	0,48/0,78	110/180	990/1350	353,2/519,9	51,4/59,1	7	1
KUV315V0	KUVIO 315 V0	220-240	1780/2450	0,90/1,32	200/300	1740/2300	426,7/735,8	50,6/63,4	11,3	1

TIMER

Code	Model	Voltage (V)	Rat. R.P.M.	Rat. I (A) 230V	Rat. Pow. kW	Air flow m³/h	Pressure (Pa)	* Sound Lp dB (A) 3m	Weight Kg	Connect. diagrams
KUV100T	KUVIO 100 T	220-240	1520/2030	0,09/0,11	20/23	180/255	127,5/161,9	30,7/39,4	1,8	2
KUV125T	KUVIO 125 T	220-240	1570/2140	0,11/0,15	25/33	250/365	127,5/166,8	33,9/43	1,8	2
KUV150T	KUVIO 150 T	220-240	1580/2100	0,18/0,26	40/58	385/550	206/264,9	41,4/50,5	2,4	2
KUV160T	KUVIO 160 T	220-240	1580/2100	0,18/0,26	40/58	385/550	206/264,9	41,4/50,6	2,4	2
KUV200TV0	KUVIO 200 T V0	220-240	1580/2140	0,43/0,64	98/145	790/1060	284,5/323,7	46,2/52,5	3,7	2

* Lp dB(A) radiated at 3m / Lp dB(A) irradiado a 3m

DIMENSIONS / dimensiones

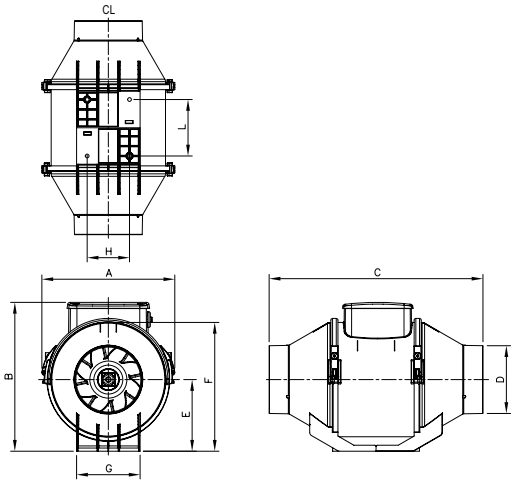

MODEL	B	B	C	D	E	F	G	H	Hole	L
KUVIO 100	188,5	211	303	96	101,5	189	90	60	6	80
KUVIO 125	188,5	211	258	122	101,2	189	90	60	6	80
KUVIO 150	214,5	234	294	146	112,5	212	110	60	6	80
KUVIO 160	214,5	234	272,5	156	112,5	212	110	60	6	80
KUVIO 200 V0	234,5	260,5	300	196	125,5	235	140	94	6	100
KUVIO 250 V0	300	317	385	247	152,5	292	176,5	140	8	145
KUVIO 315	317	392,5	448	315	188,5	350	220,5	178	8	182

CONNECTION DIAGRAMS / esquema de conexiones

❶

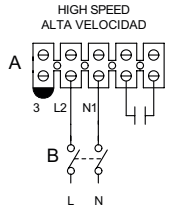

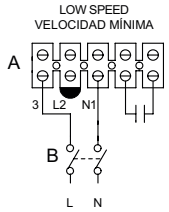

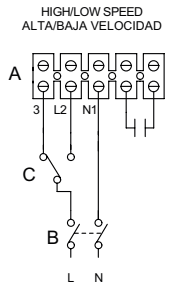

A) Terminal block
Bornes

B) Bipolar switch
Interruptor bipolar

C) Min/max. speed switch
Selector de velocidad mín./máx.

❷

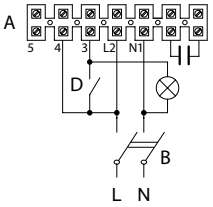

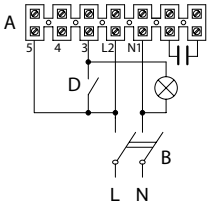

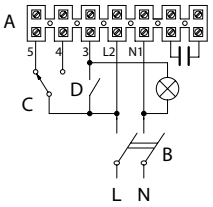

A) Terminal block
Bornes

B) Bipolar switch
Interruptor bipolar

C) 2 Ways switch
Interruptor de 2 pasos

D) Light switch
Interruptor de luz

CHARACTERISTIC CURVES / curvas características

KUVIO 100

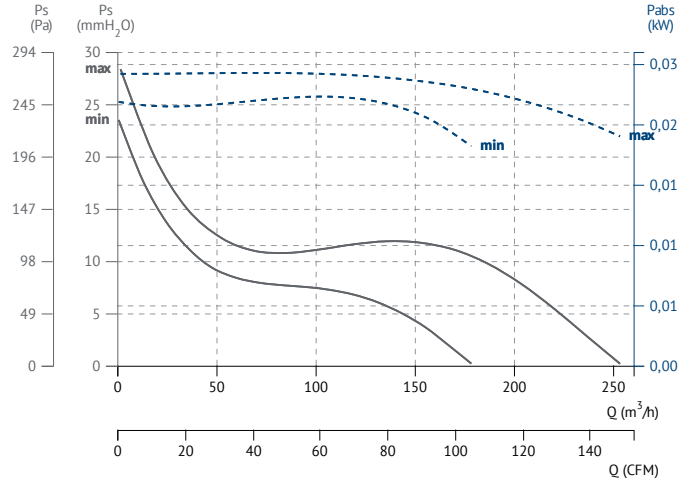

KUVIO 125

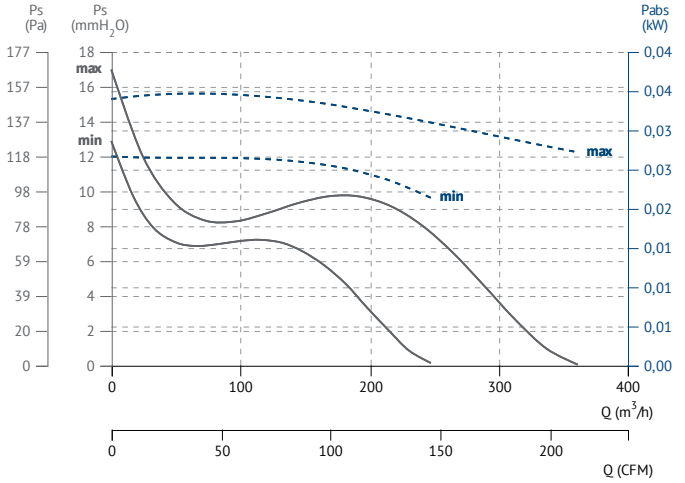

KUVIO 150

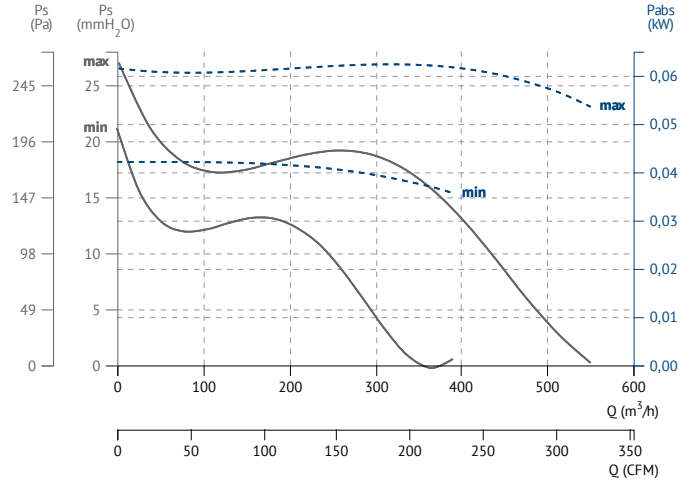

KUVIO 160

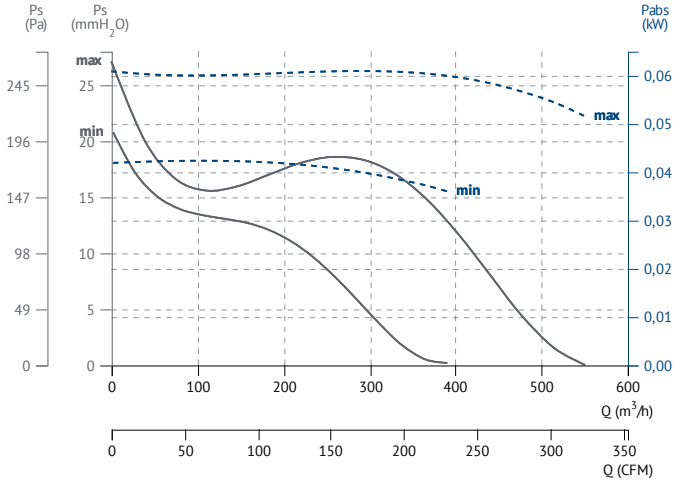

KUVIO 200 T V0

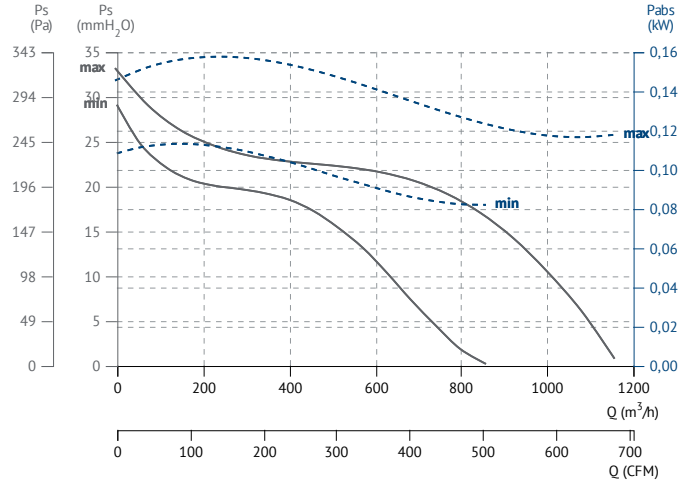

KUVIO 250 V0

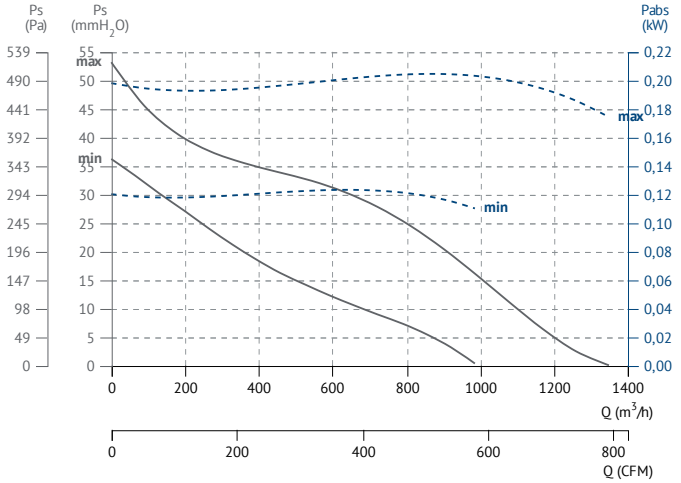

KUVIO 315 V0

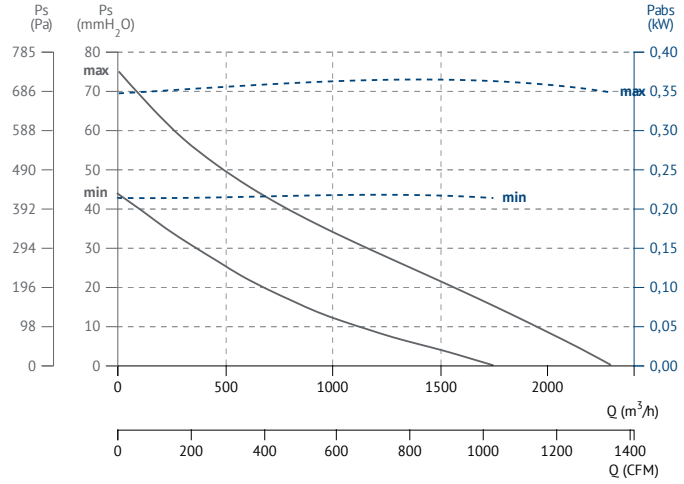

KUVIO EEC

High efficiency EC in-line mixed flow fan of self-extinguishing plastic resin and resistant to aggressive chemical agents

Helicocentrífugo EC de alta eficiencia de resina plástica autoextinguible y resistente a agentes químicos agresivos



EEC PM MOTORS ErP

MANUFACTURING FEATURES

• High efficiency In-line mixed flow fan with motor-holder enclosures, end cones and mixed flow impellers constructed in self-extinguishing plastic resin (V0) with a mineral-based additive to ensure dimensional stability. The side cones incorporate the fan's anchoring brackets onto the target surface for safe, quick installation. Designed to allow the assembly or disassembly of the fans without manipulating the ducts.
• High efficiency EC (brushless) motors that are continuously adjustable (0-10V signal) or are settable at installation for 2-speed operation. Monophasic motor with thermal overload cut-out and shafts turning on ball bearings to guarantee long life continuous work (at least 40.000 hours at the maximum plate temperature. Standard voltages 220-240V 50Hz and 60 Hz.
• Maximum working temperature in continuous: 50ºC
• IP44 protection. IMQ Safety certificate to guaranty the electromechanical compatibility.

APPLICATIONS

Their small radial dimensions make them an efficient and effective solution to save space in the ventilation of low visual impact of residential, commercial or industrial premises. Designed for duct supply and exhaust ventilation systems that require excellent response in terms of high pressure and air flow, while keeping noise under control. Equipped with EC motor which reduces power consumption.
It can be used in many small and medium ventilation installations for air renewal such as:
• Bathrooms and changing rooms.
• Commercial offices.
• Extraction in domestic kitchens after the extraction hood.
• Schools
• Waiting room.
• Commercial premises, laundries, shops, bars, restaurants ...
• Laboratories.

CARACTERÍSTICAS CONSTRUCTIVAS

• Ventilador in-line de alta eficiencia con soportes motor, boca de aspiración y turbina helicocentrífuga construidos en resina plástica autoextinguible (V0) con un aditivo a base de minerales para garantizar la estabilidad dimensional. Los conos laterales incorporan los soportes de anclaje del ventilador en la superficie con el objetivo de garantizar una instalación rápida y segura. Diseñado para permitir el montaje o desmontaje de los ventiladores sin manipular los conductos.
• Motores EC (brushless) de alta eficiencia que son continuamente ajustables (señal de 0-10 V) o configurables en la instalación para operación de 2 velocidades. Motor monofásico con desconexión por sobrecarga térmica y ejes que activan los rodamientos de bolas para garantizar un trabajo continuo de larga duración (al menos 40.000 horas a la temperatura máxima de la placa). Voltajes estándar 220-240V 50Hz y 60Hz. Velocidad ajustable con accesorios.
• Temperatura máxima de trabajo en continuo: 50ºC.
• Protección IP44. Certificado IMQ Safety para garantizar la compatibilidad electromagnética.

APLICACIONES

Sus pequeñas dimensiones lo convierten en una solución eficaz y efectiva para ahorrar espacio en la ventilación de bajo impacto visual de locales residenciales, comerciales o industriales. Diseñado para sistemas de ventilación de suministro y extracción en conductos que requieren una excelente respuesta en términos de alta presión y flujo de aire, manteniendo el ruido bajo control. Equipado con motor EC que reduce el consumo de energía.
Puede ser utilizado en un gran número de pequeños y medianas instalaciones de ventilación para la renovación de aire en:
• Baños y vestuarios.
• Oficinas comerciales.
• Extracción en cocinas domesticas después de la campana de extracción.
• Escuelas
• Salas de espera.
• Locales comerciales, lavanderías, tiendas, bares, restaurantes…
• Laboratorios.

ACCESSORIES / accesorios



REGC

Regulador de velocidad para motores EEC

Speed controller for EEC motors



INT 3V

Interruptor selector de velocidad

Speed selector switch



JE 45

Junta elástica

Flexible joint



REG VMC

Regulador de voltaje monofásica con entrada 0-10V

Single phase volatge regulator with 0-10v entrance



BA-400

Brida antivibratoria 400º/2h

Anti-vibrating flange 400º/2h



CPCC

Cajón de portafiltros para conducto circular

Filter-support casing for circular duct

Code	Model	Voltage (V)	Rat. R.P.M.	Rat. I (A) 230V	Rat. Pow. kW	Air flow m^3/h	Pressure (Pa)	* Sound Lp dB (A) 3m	Weight Kg	Connect. diagrams
KUV100EEC	KUVIO 100 EEC	220-240	300/2300	0,05/0,2	3/20	24/280	2/255	40,8	1,9	1
KUV125EEC	KUVIO 125 EEC	220-240	300/2350	0,05/0,25	3/25	35/360	2/304	44,4	1,9	1
KUV150EEC	KUVIO 150 EEC	220-240	300/2550	0,05/0,5	3/55	50/600	3/490	53,2	2,2	1
KUV160EEC	KUVIO 160 EEC	220-240	300/2650	0,05/0,55	3/60	55/620	3/490	54,1	2,2	1
KUV200EECV0	KUVIO 200 EEC V0	220-240	300/3100	0,05/0,75	3/80	77/1000	3/333	47,5	2,5	1
KUV250EECV0	KUVIO 250 EEC V0	220-240	300/3000	0,05/1	3/124	85/1100	7/588	57,3	5,3	1
KUV315EECV0	KUVIO 315 EEC V0	220-240	300/2350	0,05/1,5	5/240	205/1850	11/667	64,9	9,5	1

* Lp dB(A) radiated at 3m / Lp dB(A) irradiado a 3m

DIMENSIONS / dimensiones

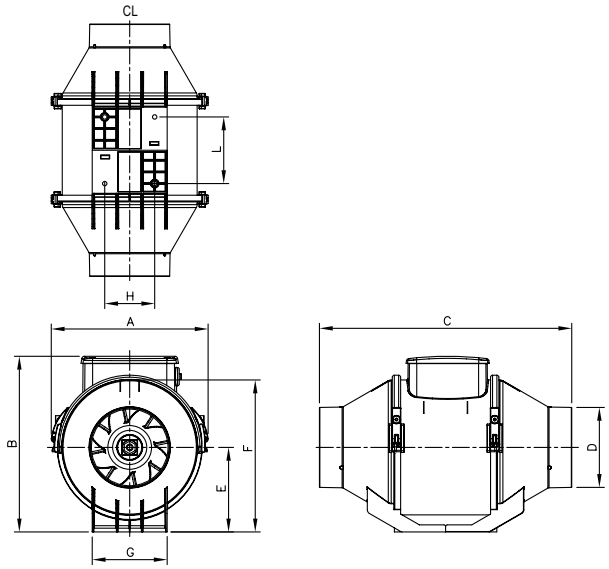

MODEL	B	B	C	D	E	F	G	H	Hole	L
KUVIO 100 EEC	188,5	240	303	96	101,5	189	90	60	6	80
KUVIO 125 EEC	188,5	240	258	122	10,5	189	90	60	6	80
KUVIO 150 EEC	214,5	265	294	146	112,5	212	110	60	6	80
KUVIO 160 EEC	214,5	265	272,5	156	112,5	212	110	60	6	80
KUVIO 200 EEC V0	234,5	290	300	196	125,5	235	140	94	6	100
KUVIO 250 EEC V0	300	350	385	247	152,5	292	176,5	140	8	145
KUVIO 315 EEC V0	361,5	425	448	312	188,5	359	22,5	178	8	182

CONNECTION DIAGRAMS / esquema de conexiones

❶

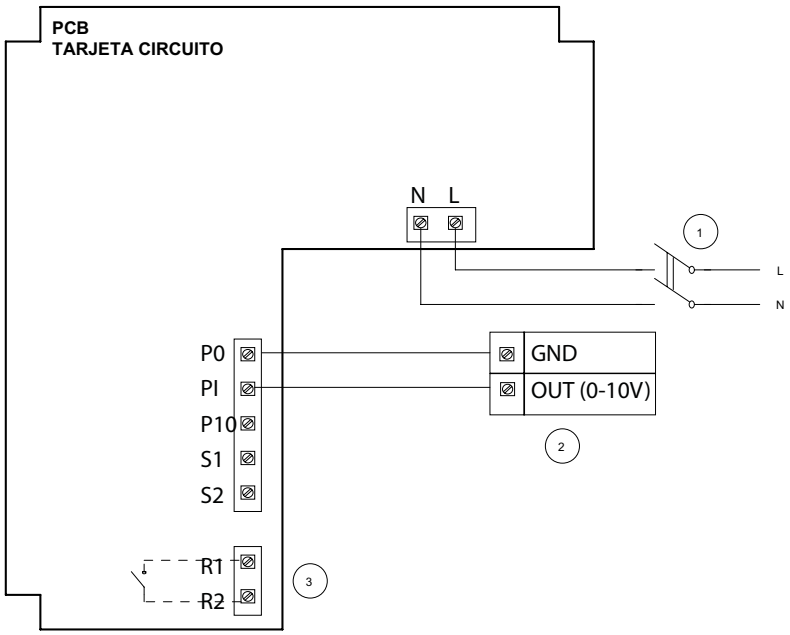

PCB Control Port Description
Tarjeta Descripción puertos de control

P0 = Potentiometer 0V / Potenciómetro 0V = GND
PI = Potentiometer input signal / Potenciómetro señal entrada = 0-10V
P10 = Potentiometer 10V / Potenciómetro 10V = +10V
S1-S2 = Dry contact for MAX/MIN speed / Contacto seco para velocidad MAX/MIN
R1-R2 = Dry contact for optional alarm / Contacto seco para alarma opcional

1. 2 POLES SWITCH (DPST)
INTERRUPTOR DE 2 POLOS (DPST)
2. EXTERNAL GENERATOR SIGNAL 0-10V
GENERADOR DE SEÑAL EXTERNO 0-10V
3. DRY CONTACT FOR ALARM SIGNALLING
CONTACTO SECO PARA SEÑAL ALARMA
(250VAC, max current 3A)

CHARACTERISTIC CURVES / curvas características

KUVIO 100 EEC

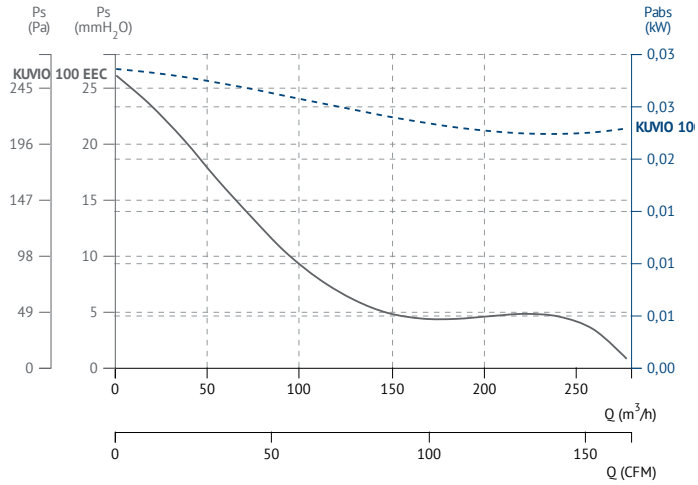

KUVIO 125 EEC

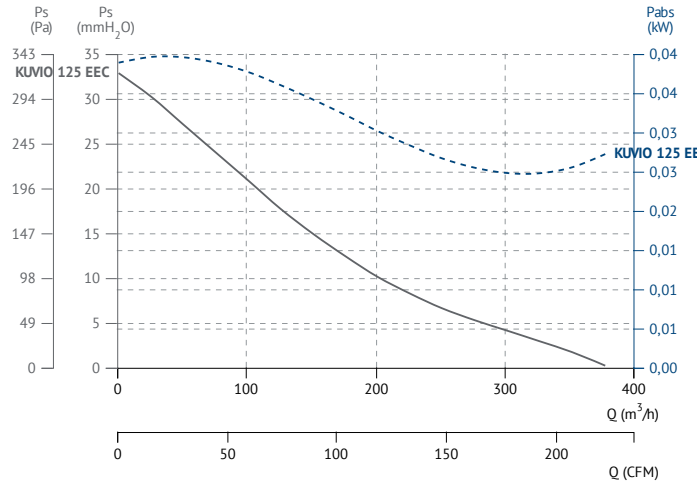

KUVIO 150 EEC

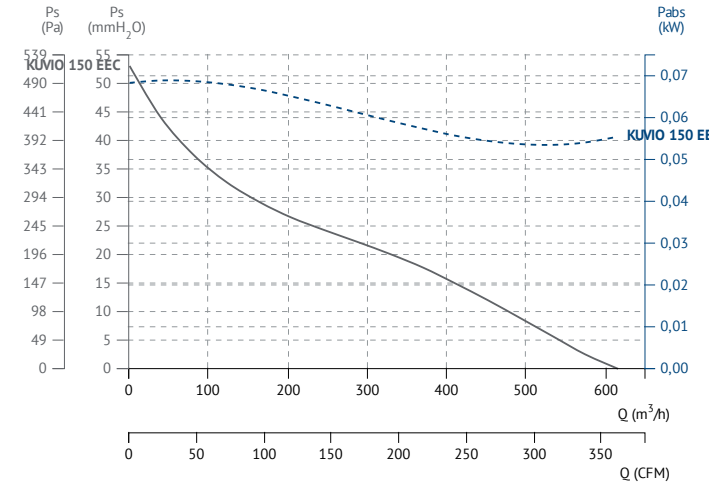

KUVIO 160 EEC

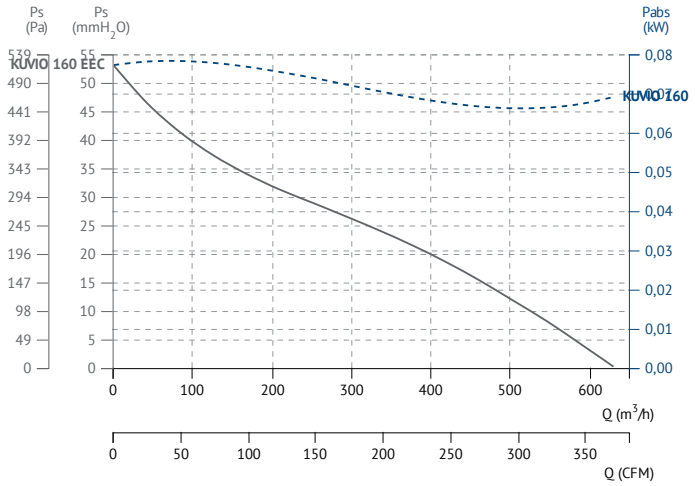

KUVIO 200 EEC V0

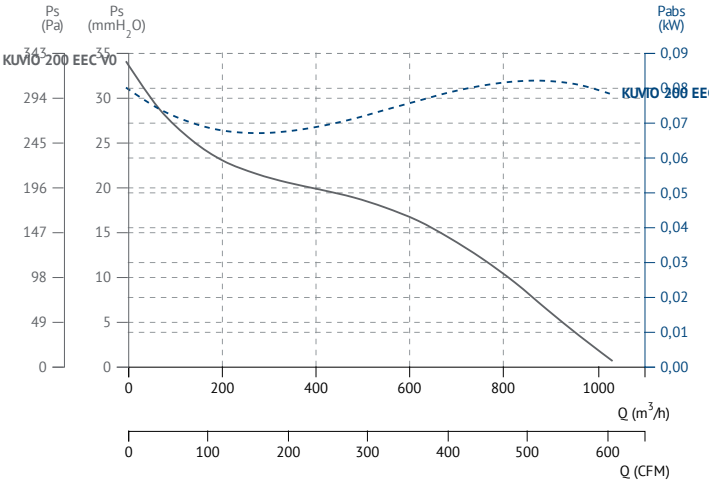

KUVIO 250 EEC V0

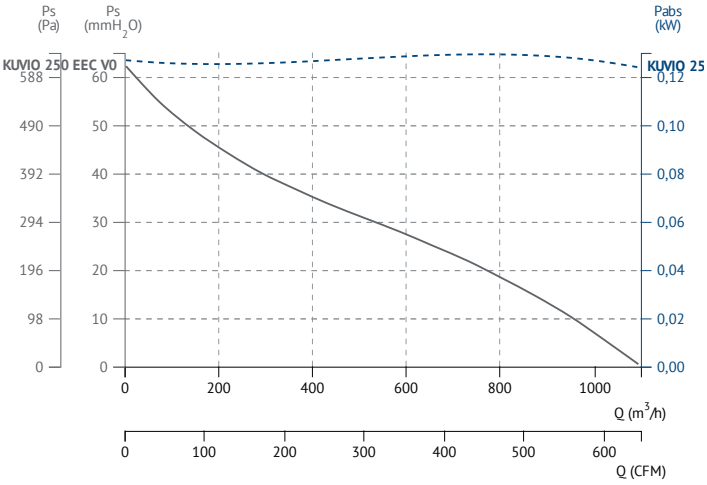

KUVIO 315 EEC V0

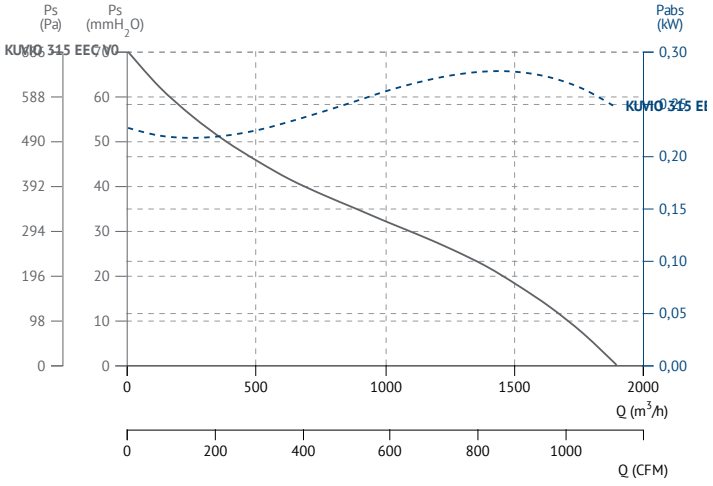

ESTELA

Silent ceiling fan
Ventilador de techo silencioso



+ info 60 Hz

MANUFACTURING FEATURES
- Lightweight fan to install in false ceiling.
- Forward impeller.
- Air capture through the square base made of ABS plastic.
- Backdraft damper.
- Extraction connection by circular mouth.
- Easy motor access for maintenance.
- Low sound level.
- Motor 230V 50Hz.

APPLICATIONS
Designed to be fixed to wall by self-tapping screws, or ceiling, they are suitable for:
- Continuous or periodic exhaust ventilation of bathroom, showers, kitchens and other utility spaces.
- Ventilation of premises with high noise level limitations.

CARACTERÍSTICAS CONSTRUCTIVAS
- Ventilador ligero para instalar en falso techo.
- Turbina a acción
- Captación de aire a través de la base cuadrada fabricada con plástico ABS.
- Compuerta antirretorno.
- Conexión extracción mediante embocadura circular.
- Fácil acceso al interior para la limpieza y mantenimiento.
- Bajo nivel sonoro.
- Motor 230V 50Hz.

APLICACIONES
Diseñados para fijarse en pared con tornillos autorroscantes o en techo, son ideales para:
- Ventilación de extracción continua o periódica en baños, duchas, cocinas y espacios pequeños.
- Ventilación de espacios con limitaciones de ruido.

SINGLE PHASE RANGE | SERIE MONOFÁSICA

Code	Model	Rat. R.P.M.	Rat. I (A) 230V	Rat. Pow. kW	Air flow m³/h	Sound dB (A) 3mm	Weight Kg	Connect. diagrams
509701000	ESTELA 100	860	0,091	0,02	250	39	3,5	1
509701500	ESTELA 150	680	0,182	0,04	380	37	4,4	1
509701500Z001	ESTELA 150 TURBO	770	0,186	0,04	450	42	5,6	1

DIMENSIONS / dimensiones

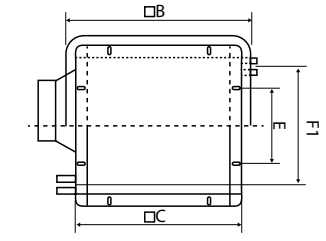

MODEL	B	B	C	D	E	F1	F2	H	H1	H2
ESTELA 100	230	295	271	100	140	193	275	185	35	93
ESTELA 125	260	330	301	150	140	223	305	220	35	110
ESTELA 150	310	380	351	150	190	273	335	220	35	110

CONNECTION DIAGRAMS / esquema de conexiones

❶

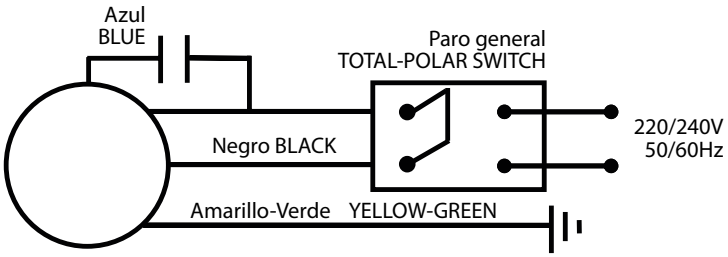

CHARACTERISTIC CURVES / curvas características

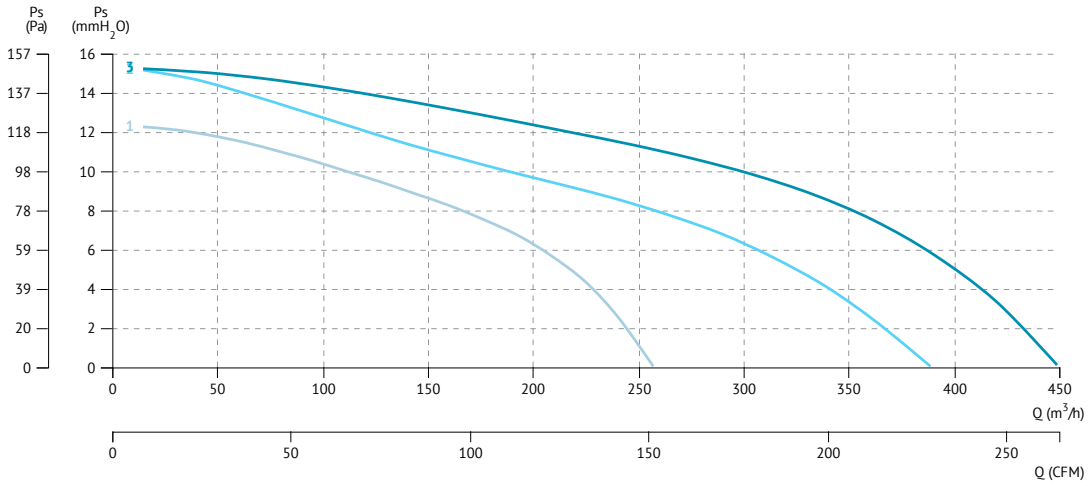

BT-3

Inline centrifugal fan with external rotor motor
Centrífugo inline con motor de rotor exterior



+ info 60 Hz

MANUFACTURING FEATURES
- Galvanized steel sheet housing
- Backward impeller, dynamically balanced.
- External wiring box.
- Supplied with support feet (optional mounting).
- Single-phase asynchronous motor with external rotor, including thermal protector for automatic resetting and long-life permanent lubrication ball bearings (40,000 hours). Protection IP-44. Standard voltage 230V 50Hz.

APPLICATIONS
Designed for duct installation, suitable for installation in false ceiling, are indicated for:
- Renovation of air in bathrooms and small rooms.
- Maximum continuous working temperature: 50ºC.
- Fan not suitable for transporting explosive gases.

UNDER REQUEST
- Sizes from 200 to 315 can be supplied with a metal impeller.

CARACTERÍSTICAS CONSTRUCTIVAS
- Carcasa en chapa galvanizada.
- Turbina de álabes curvados hacia atrás (reacción) equilibrada dinámicamente.
- Caja de conexiones exterior.
- Se suministra con pies soporte (montaje opcional).
- Motor asíncrono monofásico de rotor exterior, que incluye protector térmico de rearme automático y rodamientos a bolas de engrase permanente de larga duración (40.000 horas). Protección IP-44. Voltaje estándar 230V 50Hz.

APLICACIONES
Diseñados para instalación en conducto, adecuados en falso techo, son indicados para:
- Renovación de aire en baños y locales pequeños.
- Temperatura máxima de trabajo en continuo: 50ºC.
- Ventilador no adecuado para vehicular gases explosivos.

BAJO DEMANDA
- Los tamaños del 200 al 315 se pueden subministrar con turbina metálica.

ACCESSORIES / accesorios



REG
Regulador de velocidad manual monofásico
Manual single phase speed controller



BA-400
Brida antivibratoria 400º/2h
Anti-vibrating flange 400º/2h



INT 3V
Interruptor selector de velocidad
Speed selector switch



CPCC
Cajón de portafiltros para conducto circular
Filter-support casing for circular duct



JE 45
Junta elástica
Flexible joint

SINGLE PHASE RANGE | SERIE MONOFÁSICA

Code	Model	R.P.M.	Rat. I (A) 230V	Rat. Pow. kW	Air flow m³/h	Sound dB (A)	Weight Kg	Connect. diagrams
509810000	BT-3 100	2820	0,32	0,07	250	46	3,16	1
509812500	BT-3 125	2820	0,34	0,08	330	49	3,16	1
509815000	BT-3 150	2770	0,33	0,08	455	43	3,42	1
509816000	BT-3 160	2760	0,34	0,08	455	43	3,44	1
509820000	BT-3 200	2740	0,69	0,16	1.000	47	5,43	1
509825000	BT-3 250	2765	0,66	0,15	1.070	49	5,25	1
509831500	BT-3 315	2730	0,81	0,19	1.540	51	6,57	1

DIMENSIONS / dimensiones

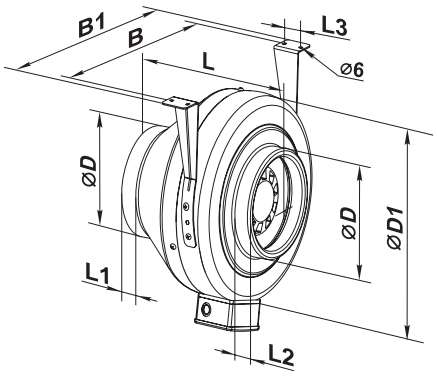

MODEL	B	B1	L	L1	L2	L3	Ø D	Ø D1
BT-3 100	253	293	202	23	22	30	98	237
BT-3 125	253	293	202	23	22	30	123	237
BT-3 150	294	334	200	25	23	30	148	278
BT-3 160	294	334	200	25	23	30	158	278
BT-3 200	340	380	245	25	29	40	198	332
BT-3 250	340	380	213	25	29	40	249	332
BT-3 315	410	450	308	33	55	40	313	402

CONNECTION DIAGRAMS / esquema de conexiones

❶

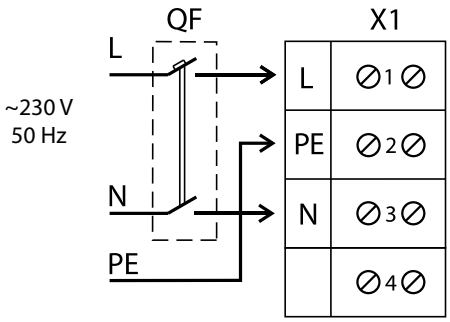

CHARACTERISTIC CURVES / curvas características

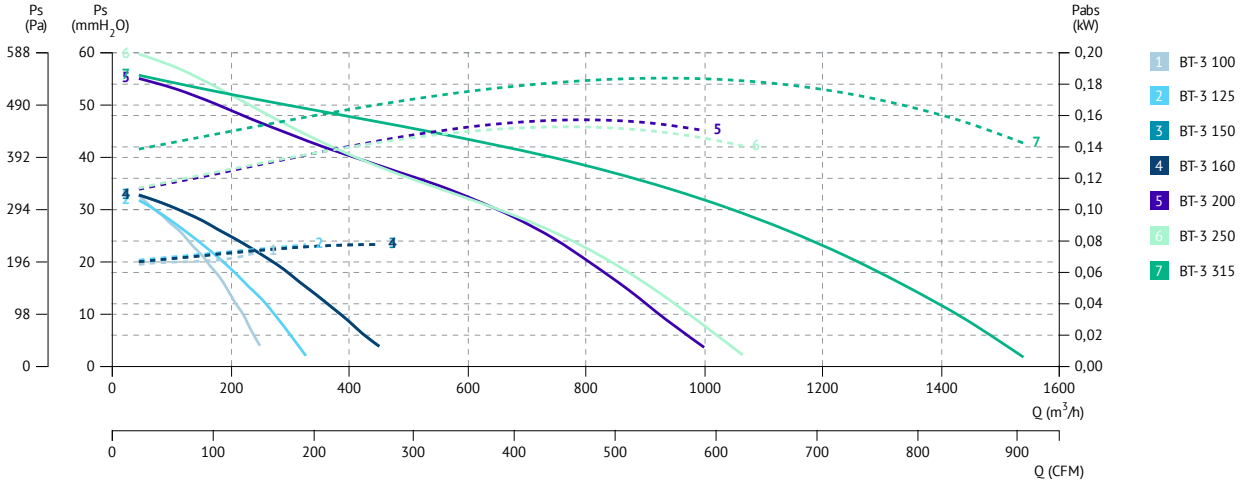

BT-3 EEC

Centrifugal fan in steel casing with electronic motor EEC
Centrífugo en carcasa de acero con motor electrónico EEC



50 60 Hz · ErP · EEC PM MOTORS

MANUFACTURING FEATURES

- Fully airtight polymer coated steel housing, ideal for outdoor installation.
- EC motors allow the integration of several fans in unified networks and their centralized control.
- Backward-curved blade turbine with high efficiency electronic motor (EC) with external rotor, dynamically balanced during assembly.
- Motors with ball bearings for a longer life of the fan (40,000 hours). Classification of motor protection IP 44.

APPLICATIONS

- Designed for supply and extraction ventilation and air conditioning installations that require a cost-effective solution and controllable ventilation.
- Installation in duct in indoor or outdoor.
- The electronic motor reduces consumption by 35% and ensures high aerodynamic performance and low noise level. This makes them ideal for ventilation in public places such as banks, supermarkets, restaurants, hotels.
- Its use is also contemplated in installations close to residential buildings and for domestic applications, such as the ventilation of private pools.

UNDER REQUEST

- Sizes from 200 to 315 can be supplied with a metal impeller.

CARACTERÍSTICAS CONSTRUCTIVAS

- Carcasa de acero recubierto de polímero totalmente hermética, ideal para instalación en exterior.
- Los motores EC permiten la integración de varios ventiladores en redes unificadas y su control centralizado.
- Turbina de álabes curvados hacia atrás con motor electrónico (EC) de alta eficiencia con rotor externo, equilibrada dinámicamente durante el montaje.
- Motores equipados con rodamientos de bolas para una mayor vida útil del ventilador (40.000 horas). Clasificación de protección del motor IP 44.

APLICACIONES

- Diseñados para ventilación de aportación y extracción e instalaciones de aire acondicionado que requieran una solución rentable y una ventilación controlable.
- Instalación en conducto en interior o exterior.
- El motor electrónico reduce el consumo en un 35% y asegura el alto rendimiento aerodinámico y un bajo nivel de ruido. Esto los hace ideales para la ventilación en locales públicos como: bancos, supermercados, restaurantes, hoteles.
- También se contempla su uso en instalaciones cercanas a edificios residenciales y para aplicaciones domésticas, como la ventilación de piscinas privadas.

BAJO DEMANDA

- Los tamaños del 200 al 315 se pueden subministrar con turbina metálica.

ACCESSORIES / accesorios



INT
Interruptor de seguridad
Safety switch



REGC
Regulador de velocidad para motores EEC
Speed controller for EEC motors.



BA-400
Brida antivibratoria 400º/2h
Anti-vibrating flange 400º/2h

SINGLE PHASE RANGE | SERIE MONOFÁSICA

Code	Model	R.P.M.	Rat. I (A) 230V	Rat. Pow. kW	Air flow m³/h	Sound dB (A)	Weight Kg	Connect. diagrams
510310000	BT-3 100 EEC	3600	0,70	0,09	345	44	3,45	1
510312500	BT-3 125 EEC	3400	0,58	0,08	480	45	3,58	1
510315000	BT-3 150 EEC	2800	0,73	0,10	620	47	4,17	1
510316000	BT-3 160 EEC	2800	0,72	0,10	685	47	4,32	1
510320000	BT-3 200 EEC	2500	0,63	0,083	845	47	5,7	1
510325000	BT-3 250 EEC	2900	1,15	0,16	1.230	46	5,1	1
510331500	BT-3 315 EEC	2900	1,15	0,16	1.370	48	7,3	1

DIMENSIONS / dimensiones

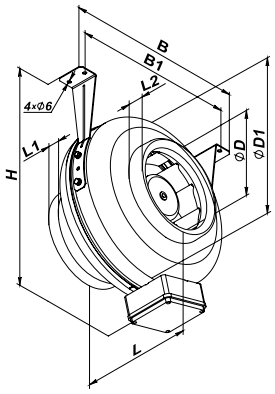

MODEL	B	B1	H	L	L1	L2	L3	Ø D	Ø D1
BT-3 100 EEC	310	270	340	203	20	25	30	98	255
BT-3 125 EEC	310	270	340	203	20	25	30	123	255
BT-3 150 EEC	360	320	365	220	25	25	30	149	305
BT-3 160 EEC	360	320	365	220	25	25	30	159	305
BT-3 200 EEC	395	355	435	245	25	30	40	198	345
BT-3 250 EEC	395	355	435	250	25	30	40	248	345
BT-3 315 EEC	455	415	465	260	30	30	40	315	405

CONNECTION DIAGRAMS / esquema de conexiones

❶

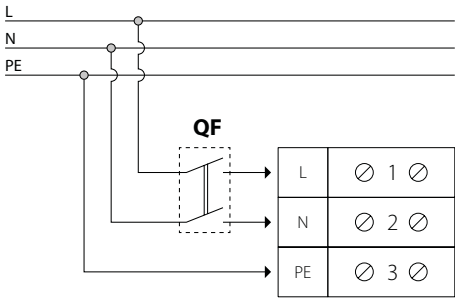

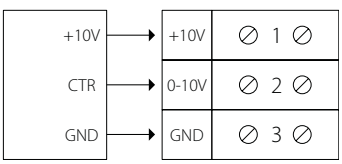

CHARACTERISTIC CURVES / curvas características

BT-3 100 EEC

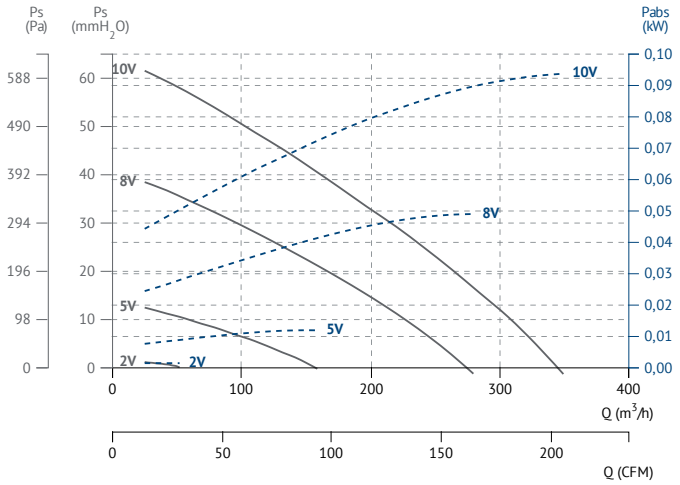

BT-3 125 EEC

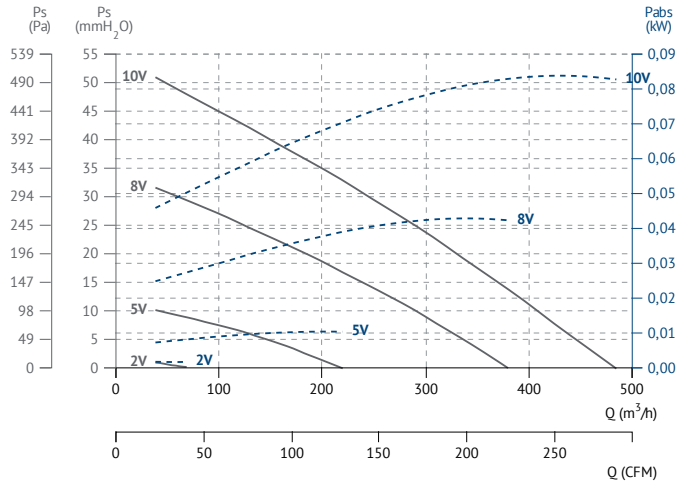

BT-3 150 EEC

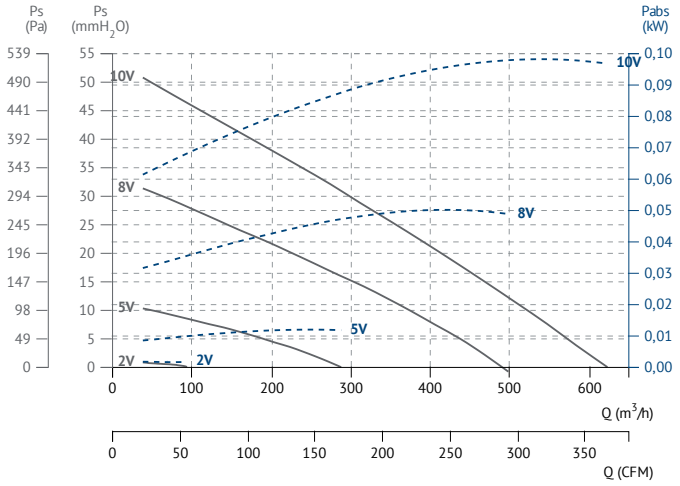

BT-3 160 EEC

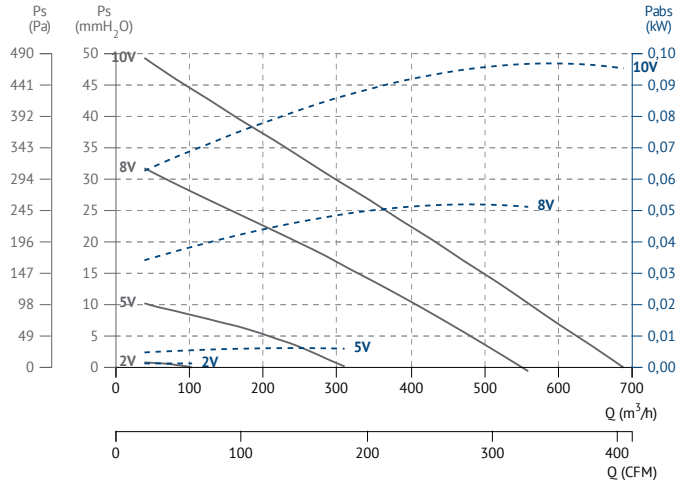

BT-3 200 EEC

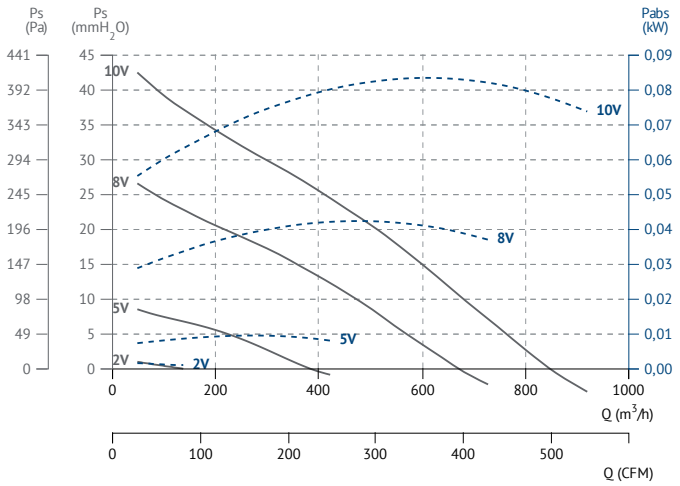

BT-3 250 EEC

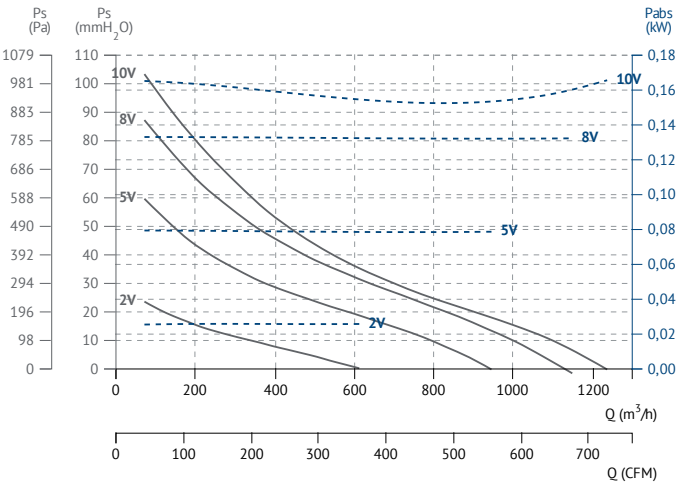

BT-3 315 EEC

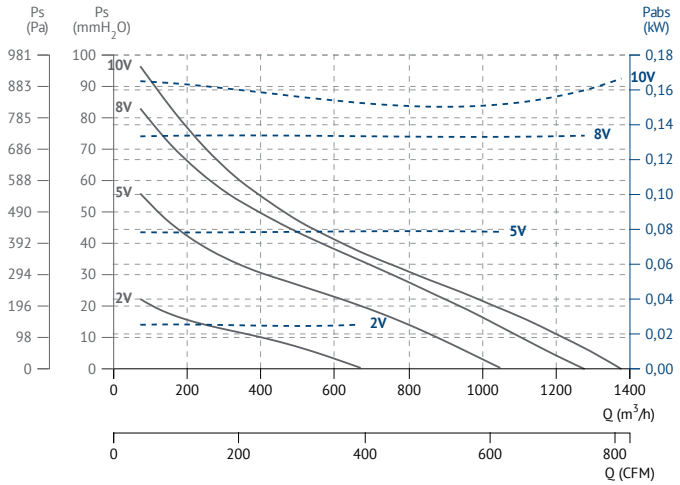
Ps (Pa)
Ps (mmH2O)
Pabs (kW)
981
883
785
686
588
490
392
294
196
98
0
100
90
80
70
60
50
40
30
20
10
0
0,18
0,16
0,14
0,12
0,10
0,08
0,06
0,04
0,02
0,00
10V
8V
5V
2V
0
200
400
600
800
1000
1200
1400
Q (m3/h)
0
200
400
600
800
Q (CFM)

KRISONA EEC

Descentralized residential recovery unit
Unidad de recuperación residencial descentralizada



90%



MANUFACTURING FEATURES

• Decentralized ventilation unit with heat recovery specifically designed for air exchanging in new or renovated residential and commercial buildings, characterized by high levels of thermal insulation.
It can be installed on perimeter walls between 300 mm and 700 mm thick, available in manual control version, in versions with integrated controls or with remote control unit, and automatic with humidity sensor.
• 3 models, also in version with relative humidity sensor, with integrated or remote controls, compatible with recessed housing in standard UNI 503 and DIN boxes.
• Wall frames and internal panels in self-extinguishing white plastic (ABS) (V0) resistant to impact, aging due to exposure to the sun ("UV resistant").
• The panels, internally lined with thermal insulation material to prevent condensation, are free of front openings (perimeter suction and delivery) for better aesthetic integration in the destination environment.
• In the KRISONA 40 EEC and KRISONA 40 EEC + HR models, the frames include the control units, the fan motor power supply and the relative humidity sensor and integrate the ventilation of the ventilation duct. They are also prepared for underground wiring.
• Tubes in expanded polypropylene (PPE), designed for housing in a hole, with a nominal diameter of 160 mm, obtained in the perimeter wall of destination.
• External molded rubber grids, which can be mounted from the inside through the hole in the target wall, to simplify the product installation. They include an easily removable insect grid to simplify cleaning operations.
• EC motor fans, to guarantee very low consumption, powered by low voltage and with shafts mounted on ball bearings. Characterized by 5 operating speeds, to facilitate the best compromise between treated air flow, consumption and sound emission, they are designed to work in a clockwise and counterclockwise direction, and thus allow the product to operate in the modes. Suction, Ventilation and Ventilation with heat recovery.
• High efficiency storage heat exchangers, made of ceramic material and of the hexagonal cell type to maximize the heat exchange surface. In winter operation (in summer the logic reverses), thanks to the periodic inversion of the rotation direction of the motor fan, the exchange pack is cyclically heated by the extracted hot air and subsequently transfers most of this heat to the cold renewal air in entrance.
• ISO COARSE > 80% (G3) filters washable and easily accessible for maintenance / cleaning.
• Pre-filters, housed on the external facade side.
• The KRISONA 40 EEC models, designed to maximize simplicity of installation, are complete with control units, integrated into the wall frames, for switching on, off and selecting the product's operating mode and speed. They also house diagnostic and signaling LEDs of the filter status, as well as the power supply of the fan motor. The KRISONA 40 EEC + HR models differ from the previous

CARACTERÍSTICAS CONSTRUCTIVAS

• Unidad de ventilación descentralizada con recuperación de calor diseñada específicamente para el intercambio de aire en locales residenciales y comerciales de edificios, nuevos o renovados, caracterizados por altos niveles de aislamiento térmico.
Instalable en paredes perimetrales de entre 300 mm y 700 mm de espesor, disponible en versión de control manual, en variantes con controles integrados o con unidad de control remoto, y automática con sensor de humedad.
• 3 modelos, también en versión con sensor de humedad relativa, con controles integrados o remotos, compatibles con carcasa empotrada en cajas estándar UNI 503 y DIN.
• Marcos de pared y paneles internos en plástico blanco autoextinguible (ABS) (V0) resistente al impacto y al envejecimiento debido a la exposición al sol ("resistente a los rayos UV").
• Los paneles, revestidos internamente con material de aislamiento térmico para evitar la condensación, no tienen aberturas frontales (aspiración y aportación perimetrales) para una mejor integración estética en el espacio donde se instale. En los modelos KRISONA 40 EEC y KRISONA 40 EEC + HR, los marcos albergan las unidades de control, la fuente de alimentación del motor del ventilador y el sensor de humedad relativa e integran la ventilación del conducto de ventilación. También están preparados para el cableado oculto..
• Tubos en polipropileno expandido (PPE), diseñados para encajar en un agujero, con un diámetro nominal de 160 mm, obtenidos en el muro perimetral de destino.
• Rejillas externas de goma moldeadas, que se pueden montar desde el interior a través del orificio en la pared de destino, para simplificar la instalación del producto. Incluyen una rejilla para insectos fácilmente extraíble para simplificar las operaciones de limpieza.
• Ventiladores con motor EC, para garantizar un consumo muy bajo, accionados por bajo voltaje y con ejes montados en rodamientos de bolas. Con 5 velocidades de funcionamiento, para facilitar el mejor compromiso entre el flujo de aire tratado, el consumo y la emisión de sonido, están diseñados para funcionar en sentido horario y antihorario, y así permitir que el producto funcione en los modos de aspiración, ventilación y ventilación con recuperación de calor.
• Intercambiadores de calor de almacenamiento de alta eficiencia, hechos de material cerámico y del tipo de celda hexagonal para maximizar la superficie de intercambio de calor. En funcionamiento en invierno (en verano la lógica se invierte), gracias a la inversión periódica de la dirección de rotación del ventilador del motor, la célula de intercambio se calienta cíclicamente por el aire caliente extraído y posteriormente transfiere la mayor parte de este calor al aire frío de renovación en la entrada
• Filtros ISO COARSE > 80% (G3) lavables y de fácil acceso para mantenimiento / limpieza.
• Prefiltros, alojados en el lado exterior de la fachada.
• Los modelos KRISONA 40 EEC, diseñados para maximizar la simplicidad de la instalación, se completan con unidades de control, integradas en los

ones in the presence of a relative humidity sensor (RH), with alternatively adjustable threshold value at installation at 60%, 70%, 80% or 90%, for switching automatic operation in suction mode when the concentration of RH in the target environment exceeds the preset limit.

- Degree of protection from dust and water: IPX4.
- Electrical insulation class: II (earthing is not required).

marcos de las paredes, para encender, apagar y seleccionar el modo de funcionamiento y la velocidad del producto. También albergan los LED de diagnóstico y señalización del estado del filtro, así como la fuente de alimentación del motor del ventilador. Los modelos KRISONA 40 EEC + HR difieren de los anteriores al contar con un sensor de humedad relativa (HR), con un valor de umbral alternativamente ajustable en la instalación al 60%, 70%, 80% o 90%, para cambiar operación automática en modo de aspiración cuando la concentración de HR en la habitación excede el límite preestablecido.

- Grado de protección contra el polvo y el agua: IPX4.
- Clase de aislamiento eléctrico: II (no se requiere conexión a tierra).

TECHNICAL DATA / datos técnicos

Code / Código	Model /modelo	Ø mm	(m^3/h)	(W)	(Pa)	Lp [dB (A)] 3m	Connection diagram
KRISEEC40	KRISONA 40 EEC	160	41	5,5	40,6	23,6	1
KRISEEC40HR	KRISONA 40 EEC + HR*	160	41	5,5	40,6	23,6	1

* Under request / Bajo demanda

CHARACTERISTIC CURVES / curvas características

KRISONA 40 EEC

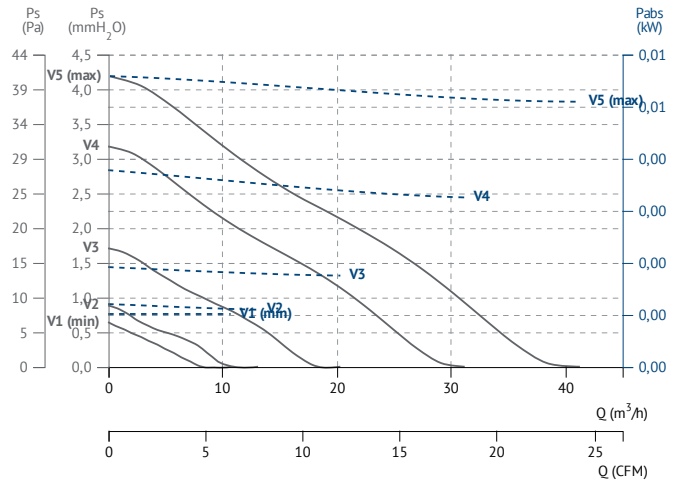

DIMENSIONS / dimensiones

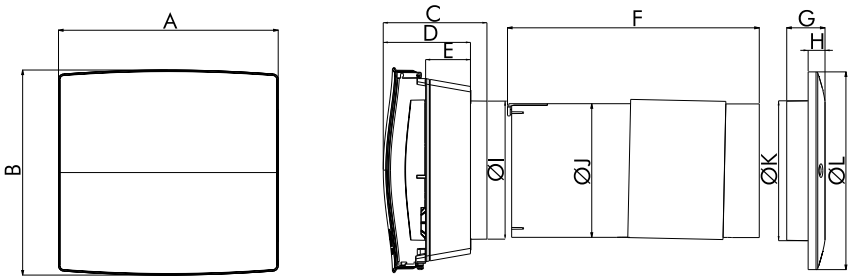

KRISONA 40 EEC
KRISONA 40 EEC + HR

Model	A	B	C	D	E	F	G	H	Ø I	Ø J	Ø K	Ø L
KRISONA 40 EEC	240	224	113	95	49	275	42	18	151	146	153	216
KRISONA 40 EEC + HR*	240	224	113	95	49	275	42	18	151	146	153	216

* Under request / Bajo demanda

CONNECTION DIAGRAMS / esquema de conexiones

❶

1. Pluggable PCB terminal block / Bloque de terminales de PCB enchufable
2. Fixed PCB terminal block / Bloque de terminales de PCB fijo
3. Mains 2 poles switch / Interruptor de red de 2 polos
4. Dry contact (remote switch / relay) / Contacto seco (interruptor remoto / relé

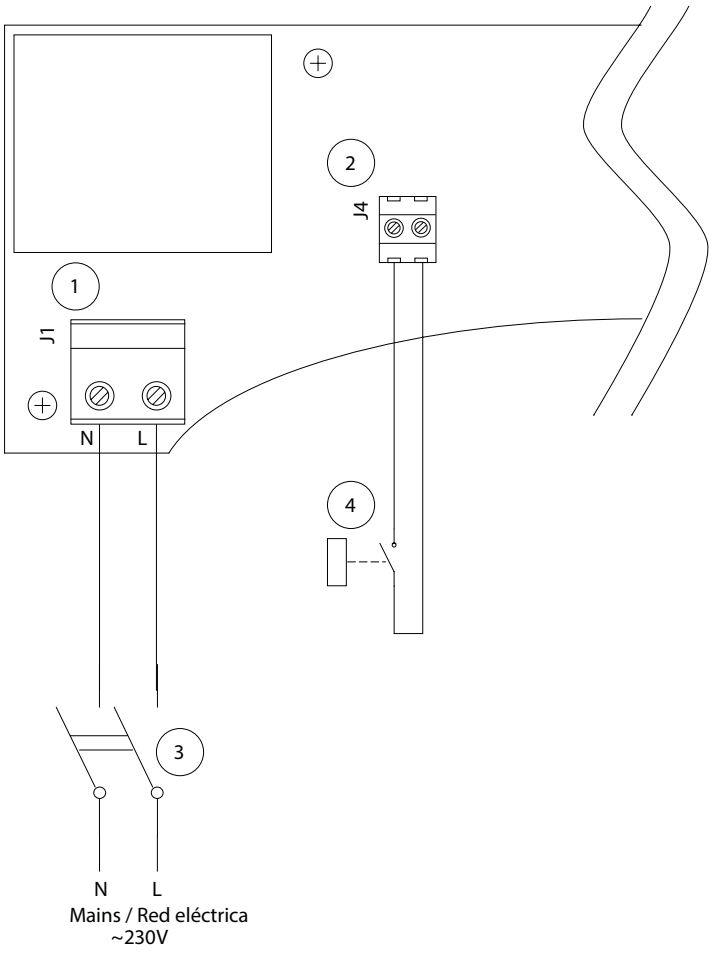

KRISONA EEC DUO

Wall descentralized residential recovery unit with wired remote control

Unidad de recuperación residencial descentralizada de pared con control remoto por cable



90%

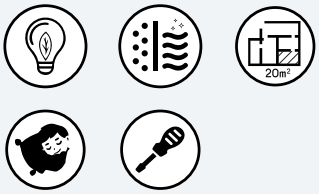

MANUFACTURING FEATURES

• The KRISONA 40 EEC DUO models designed to minimize the aesthetic impact of the installed product, are characterized by a wall frame of particularly low thickness (**only 17 mm**). They are combined with the remote control unit, (available as an accessory), with wired connection, wall-mountable and recessed housing in a standard UNI 503 box.
• Ultra low power consumption (2.8 W to 8.6 W), perfectly compatible with operation 24/7.
• High heat exchange efficiency (up to 89%), certified by independent body, guaranteeing comfort and minimal waste of energy.
• Extremely low noise levels, compatible with installation in living rooms (lounge, study, bedroom), and use during the night.
• Offering compact dimensions, plus ease of installation and set-up. Ideal for new buildings and for renovation projects.
• Wide range of alternative operating modes, allowing selection of the best balance between performance, power consumption and noise levels.
• Simple and intuitive to use.
• Ventilation duct with damper mechanism, to prevent the risk of contaminants entering from outside and maximize heat insulation in the event that the room will not be occupied for extended periods.
• Facility of operation in conjunction with an extractor fan, to ensure continuous and correct ventilation of the dwelling.
• Option of operation in automatic mode, enabled by installing temperature and relative humidity sensors (optional).
• Possibility of installation on outside walls of thickness between 300 mm and 700 mm (with optional accessory).
• Operation permissible across a wide range of outdoor temperatures (-20° / 50° C).

CARACTERÍSTICAS CONSTRUCTIVAS

• Los modelos KRISONA 40 EEC DUO diseñados para minimizar el impacto estético del producto instalado, se caracterizan por un marco de pared de espesor particularmente bajo (**sólo 17 mm**). Se combinan con la unidad de control remoto (disponible como accesorio), con conexión por cable, montaje en pared y carcasa empotrada en una caja estándar UNI 503.
• Consumo de energía ultra bajo (2.8W a 8.6W), perfectamente compatible con el funcionamiento 24/7.
• Intercambiador de calor de alta eficiencia (hasta 89%), certificado por un organismo independiente, que garantiza la comodidad y el mínimo desperdicio de energía.
• Niveles de ruido extremadamente bajos, compatibles con la instalación en salas de estar (salón, estudio, dormitorio) y uso durante la noche.
• Sus dimensiones compactas ofrecen más facilidad de instalación y configuración. Ideales tanto para nuevos edificios como para proyectos de renovación.
• Amplia gama de modos de funcionamiento alternativos, que permiten seleccionar el mejor equilibrio entre rendimiento, consumo de energía y niveles de ruido.
• Simple e intuitivo de usar.
• Conducto de ventilación con mecanismo de amortiguación, para evitar el riesgo de que entren contaminantes desde el exterior y maximizar el aislamiento térmico en caso de que la habitación no esté ocupada por períodos prolongados.
• Facilidad de funcionamiento en conjunto con un extractor, para asegurar una ventilación continua y correcta de la vivienda.
• Opción de funcionamiento en modo automático, habilitada mediante la instalación de sensores de temperatura y humedad relativa (opcional).
• Posibilidad de instalación en paredes exteriores de espesor entre 300 mm y 700 mm (con accesorio opcional).
• Operación permitida en una amplia gama de temperaturas exteriores (-20° / 50 ° C).

TECHNICAL DATA / datos técnicos

Speed	Supply/extract airflow at different speed levels m^3/h	Fan power W	Heat recovery efficiency	Supply voltage V	Nominal current A	Weight Kg	Temperature Max °C	Sound pressure breakout LPA dB(A)*
Velocidad	Caudal aportación/ extracción a diferentes velocidades m^3/h	Potencia ventilador W	Eficiencia del intercambiador	Voltaje aportación V	Intensidad nominal A	Peso Kg	Temperatura máx. °C	Ruptura de presión acústica LPA dB (A) *
1	9	2	up to / hasta 89%	input 230V-50/60Hz / output 12V	0,026	2,55	-20º / 50ºC	16/22/26
2	16	2,7			0,035			
3	25	3,7			0,048			
4	33	5			0,056			
BOOST	42	5,6			0,057			

CHARACTERISTIC CURVES / curvas características

KRISONA 40 EEC DUO

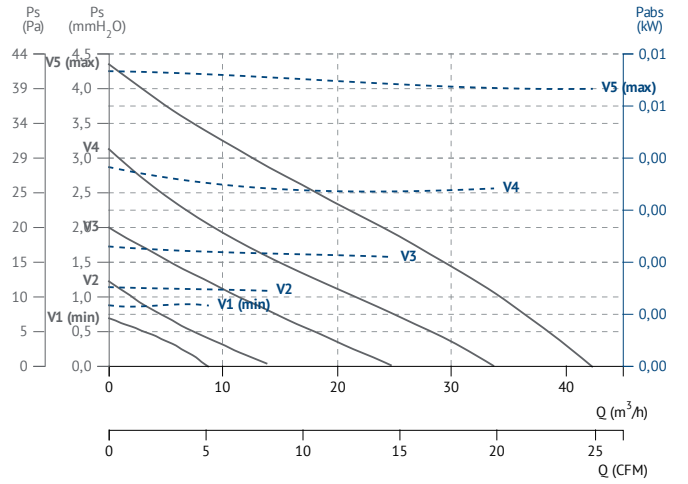

DIMENSIONS / dimensiones

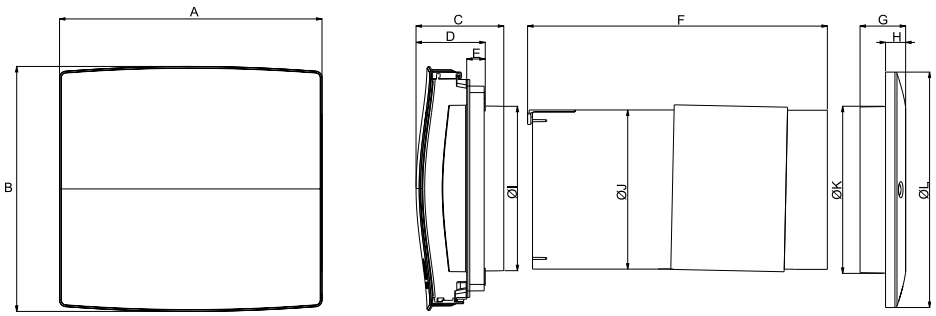

Model	A	B	C	D	E	F	G	H	Ø I	Ø J	Ø K	Ø L
KRISONA 40 EEC DUO	240	224	80	64	17	275	42	18	151	146	153	216

CONNECTION DIAGRAMS / esquema de conexiones

❶

1. Pluggable PCB terminal block / Bloque de terminales de PCB enchufable
2. Fixed PCB terminal block / Bloque de terminales de PCB fijo
3. Mains 2 poles switch / Interruptor de red de 2 polos
4. Dry contact (remote switch / relay) / Contacto seco (interruptor remoto / relé

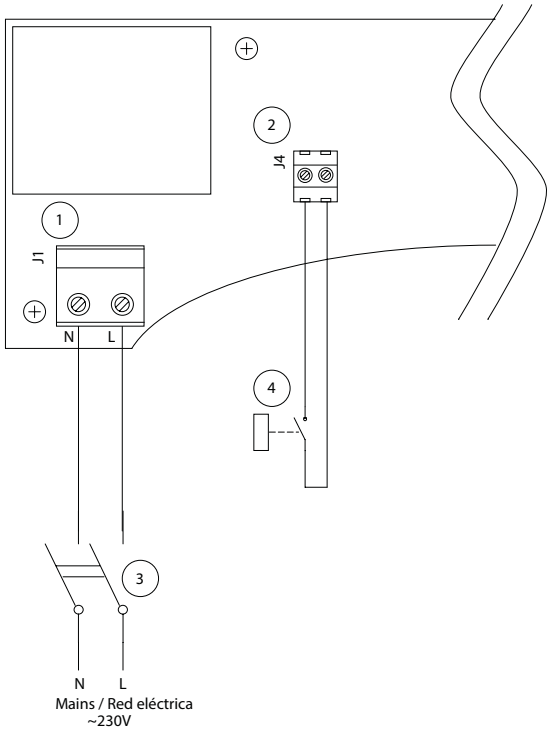

ENERGY LABEL / etiqueta energética

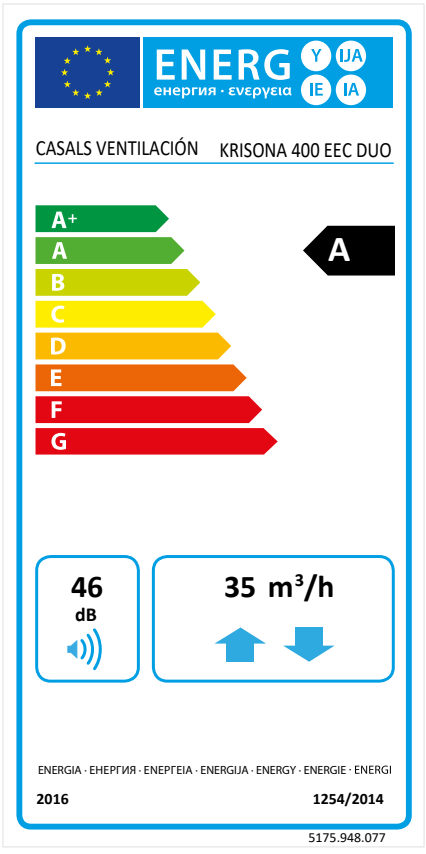

MOOTA LP EEC

Residential heat recovery unit with EC motor for false ceiling
Recuperador de calor con motor EC para falso techo



85%



MANUFACTURING FEATURES

Dual flow centralized ventilation unit with heat recovery for false ceiling installation, specifically designed for ventilation of small apartments and offices, residences and hotel rooms, with an area of up to 80 m². It is characterized by high levels of thermal insulation.

- Version equipped with HR sensor, for automatic management of operating speed.
- Black painted sheet steel housing, including brackets for fixing fasteners, in galvanized sheet steel, supplied as standard and required for suspended installation of the appliance. Internal details in expanded polypropylene (PPE) that integrate the connection ports to the extraction and supply pipes with a nominal diameter of 100 and 125 mm. The panels at the bottom of the product provide access to the filters and the main internal components (fans, heat exchanger, electronic package and network connection terminal block).
- Plastic resin condensate collection tank, connected to the heat exchanger and complete with the condensation overflow sensor.
- Pair of centrifugal fans powered by 3-speed EC (brushless) motors, adjustable regardless of speed.
- Counter-current cross-flow heat exchanger.
- Mechanical bypass, 100% filtered, with automatic actuation.
- Advanced electronic package, easily accessible even when the product is already installed for initial configurations and subsequent maintenance interventions.

CONTROL FUNCTIONS

- Configuration, at installation, of the product's operating parameters (fan speed, relative humidity sensor, etc.)
- Automatic bypass management.
- Protection of the heat exchanger against the formation of frost.
- Automatic management of the optionally installed pre-heater.
- Inhibition of Vmax operation in a predefined time interval, which can be configured in the installation (SLEEP function). A backup battery ensures a constant update of the clock indicated time (RTC - Real Time Clock), even in the event of a power failure.
- Possibility of automatically managing the transition to Vmax, linking it to turning on the light in the bathroom (HOTEL function).
- Monitoring the clogging state of the filters and signaling the need for cleaning / maintenance by means of an optical signal that is displayed on the screen of the remote control panel.
- Possibility of subordinating the operation step to Vmax to the consent of a remote presence sensor (Motion) connected to the device.
- Remote control unit with cable connection, complete with LCD screen, for:
  - The initial configuration of the product.
  - Start / stop the product.
  - Manual selection of the operating speed, among those previously established.

CARACTERÍSTICAS CONSTRUCTIVAS

Unidad de ventilación centralizada de doble flujo con recuperación de calor para instalación en falso techo, diseñada específicamente para la ventilación de pequeños apartamentos y oficinas, residencias y habitaciones de hotel, con una superficie de hasta 80 m2. Se caracteriza por altos niveles de aislamiento térmico.

- Versión equipada con sensor HR, para la gestión automática de la velocidad de funcionamiento.
- Carcasa de chapa de acero pintada de negro, incluidos los soportes para la fijación de las sujeciones, en chapa de acero galvanizado, suministrada de serie y necesaria para la instalación suspendida del aparato. Detalles internos en polipropileno expandido (PPE) que integran los puertos de conexión a las tuberías de extracción y suministro con un diámetro nominal de 100 y 125 mm. Los paneles de la parte inferior del producto facilitan el acceso a los filtros y los componentes internos principales (ventiladores, intercambiador de calor, paquete electrónico y bloque de terminales de conexión a la red).
- Tanque de recolección de condensados de resina plástica, unido con el intercambiador de calor y se completa con el sensor de desbordamiento por condensación.
- Par de ventiladores centrífugos accionados por motores EC (sin escobillas) de 3 velocidades, ajustables independientemente de la velocidad.
- Intercambiador de calor de flujos cruzados a contracorriente.
- Bypass mecánico, 100% filtrado, con accionamiento automático.
- Paquete electrónico avanzado, de fácil acceso incluso cuando el producto ya está instalado para configuraciones iniciales y posteriores intervenciones de mantenimiento.

FUNCIONES DEL CONTROL

- Configuración, en la instalación, de los parámetros operativos del producto (velocidad del ventilador, umbral de humedad relativa, etc.)
- Gestión automática de bypass.
- Protección del intercambiador de calor contra la formación de escarcha.
- Gestión automática del precalentador opcionalmente instalado.
- Inhibición de la operación Vmax en un intervalo de tiempo predefinido, que se puede configurar en la instalación (función SLEEP). Una batería de respaldo asegura una actualización constante de la hora indicada por el reloj (RTC - Reloj en tiempo real), incluso en caso de una fallo de energía.
- Posibilidad de gestionar automáticamente la transición a Vmax, vinculándola al encendido de la luz en el baño (función HOTEL).
- Monitorización del estado de colmatación de los filtros y señalización de la necesidad de limpieza / mantenimiento mediante una señal óptica que se muestra en la pantalla del panel de control remoto.
- Posibilidad de subordinar el paso de la operación a Vmax al consentimiento de un sensor de presencia remoto (Motion) conectado al aparato.
- Unidad de control remoto con conexión por cable, completa con pantalla LCD, para:
  - La configuración inicial del producto.
  - Iniciar / detener el producto.
  - Selección manual de la velocidad de fun-

- Configure the HOTEL function.
- The configuration of operation in AUTO mode, which allows automatic selection of the optimal speed of operation of the product, among those previously established, based on the relative humidity rate detected by the sensor present in the device.
- The display of the selected operating speed.
- The display of the established relative humidity threshold.
- The display of the defrost procedure activation.
- Show the condition of saturated filters.
- Show any error code.

- Two ISO COARSE > 80% (G3) filters, placed in correspondence with the extraction and supply lines (optional ISO COARSE > 90% (G4) filters are available for the extraction channel, ISO ePM10 50% (M5), ISO ePM1 70% (F7) and ISO ePM1 90% (F9) for the supply channel).

cionamiento, entre las establecidas previamente.
- Configurar la función HOTEL.
- La configuración de funcionamiento en modo AUTO, que permite la selección automática de la velocidad de funcionamiento óptima del producto, entre las establecidas previamente, en función de la tasa de humedad relativa detectada por el sensor presente en el aparato.
- La visualización de la velocidad de funcionamiento seleccionada.
- La pantalla del umbral de humedad relativa establecido.
- La visualización de la activación del procedimiento de descongelación.
- Mostrar la condición de filtros saturados.
- Mostrar cualquier código de error.

- Dos filtros ISO COARSE > 80% (G3), colocados en correspondencia con los conductos de extracción y aportación (los filtros ISO COARSE > 90% (G4) opcionales están disponibles para el canal de extracción, ISO ePM10 50% (M5), ISO ePM1 70% (F7) y ISO ePM1 90% (F9) para el canal de aportación).

TECHNICAL DATA / datos técnicos

Model /modelo	Min/Max. Q m^3/h	Min/Max Q l/s	W min/max	A min/ max	Min/Max mmH_2O	Min/Max Pa	Max °C*	Kg	Connection diagram
MOOTA LP 120 BP HR EEC	64/122	17/34	6/86	0,1/0,37	10/20	100/200	40	8,3	1

* Product continuous operation maximum temperature.
* Temperatura máxima de trabajo del producto.

CHARACTERISTIC CURVES / curvas características

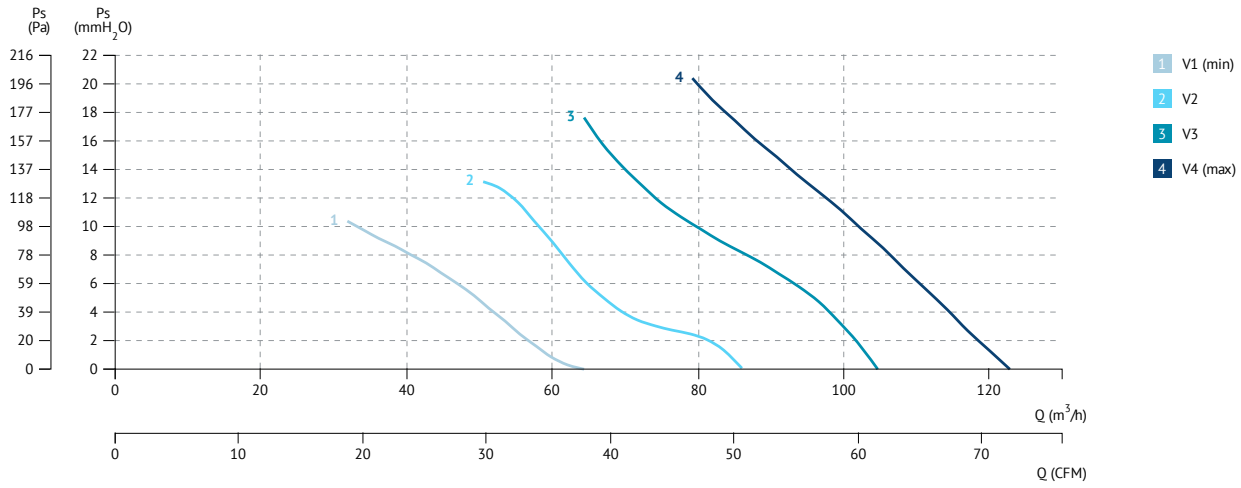

DIMENSIONS / dimensiones

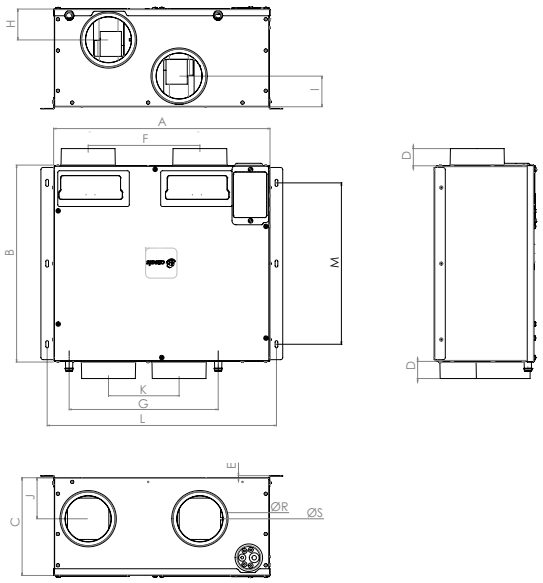

Model	A	B	C	D	E	F	G	H	I	J	K	L	M	Ø S	Ø R
MOOTA LP 120 BP HR EEC	484	440,5	218	40	5	250	158	69	69	92	333	513	361	100	125

CONNECTION DIAGRAMS / esquema de conexiones

❶

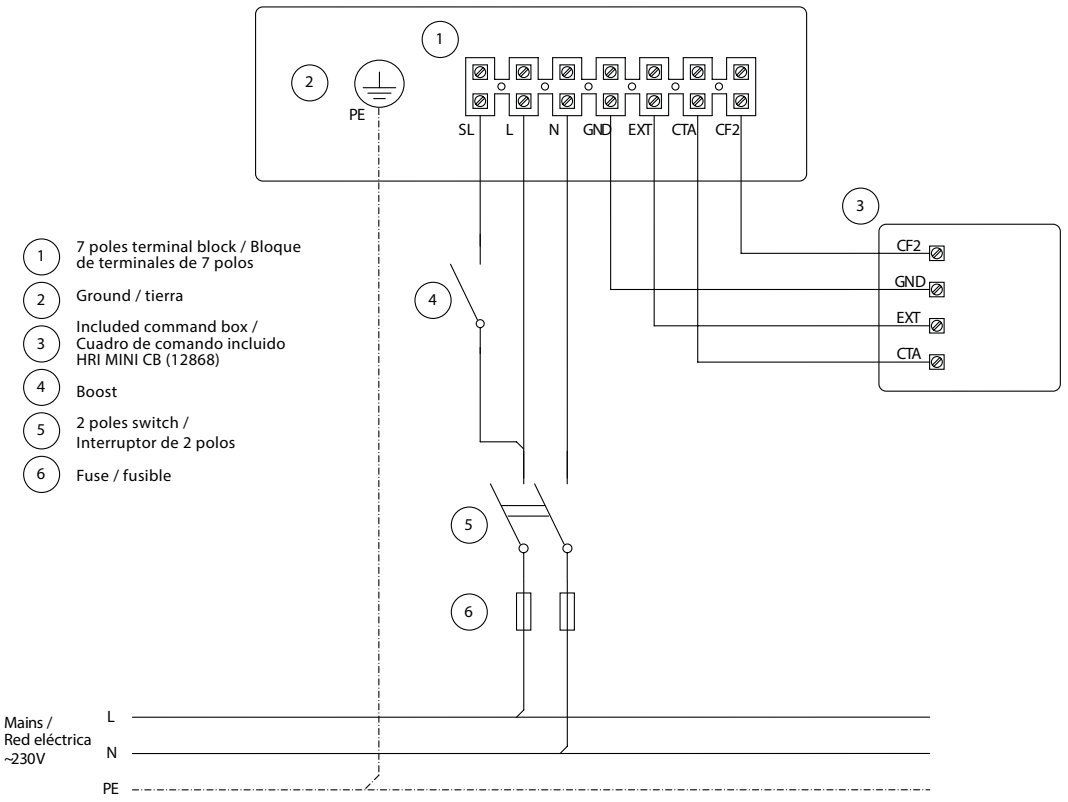

1. 7 poles terminal block / Bloque de terminales de 7 polos
2. Ground / tierra
3. Included command box / Cuadro de comando incluido HRI MINI CB (12868)
4. Boost
5. 2 poles switch / Interruptor de 2 polos
6. Fuse / fusible

ORMEN EEC

Wall mounting residential heat recovery unit with EC motor

Recuperador de calor de pared con motor EC



92%



MANUFACTURING FEATURES

Dual flow centralised unit with heat recovery for floor and wall installation. Ideal for ventilation of homes and residential and commercial premises with surface area up to 180 m².

- Internal structure in high density expanded polypropylene 40Kg / mc.
- Aesthetic front panel in plastic resin, glossy white finish.
- Connection ports to pipes with a nominal diameter of 125 mm, centrifugal fans with backward curved blades directly coupled to EC motors.
- High efficiency heat exchanger of the counterflow type in plastic material (PS).
- Automatic mechanical by-pass for free-cooling.
- Outdoor air filter ISO ePM10 50% (M5) and expulsion filter ISO COARSE > 90% (G4), placed respectively in correspondence of the input and expulsion channels.
- Integrated control panel (Optional wired remote connection LCD control panel).
- Support bracket for wall installation integrated in the product
- Can be integrated into residential home automation systems (ModBus protocol) on RS485 SLAVE mode.
- Performance and safety certified by third party body.
- **Built-in control panel** supplied as per standard:
  - Product switch-on and switch-off.
  - Initial configuration of the product.
  - Selection of operating speed.
  - Programming operation.
  - Monitoring of the correct operation of the product (any malfunctioning is highlighted through error messages shown on the display).
  - Indication of the condition of the saturated filters on the display.

CARACTERÍSTICAS CONSTRUCTIVAS

Unidad de ventilación centralizada de doble flujo con recuperación de calor para instalación en suelo y pared, ideal para ventilación de hogares y locales residenciales y comerciales con una superficie de hasta 180 m².

- Estructura interna en polipropileno expandido de alta densidad 40 Kg / mc.
- Panel frontal estético en resina plástica, acabado blanco brillante.
- Puertos de conexión a tuberías con un diámetro nominal de 125 mm, ventiladores centrífugos con aspas curvadas hacia atrás directamente acopladas a motores EC.
- Intercambiador de calor de alta eficiencia del tipo contracorriente en material plástico (PS).
- Bypass mecánico automático para *free-cooling* (enfriamiento gratuito).
- Filtros de entrada ISO ePM10 50% (M5) y ISO COARSE > 90% (G4) para la salida, colocados respectivamente en correspondencia con los canales de entrada y expulsión.
- Panel de control integrado (panel de control remoto con cable con conexión opcional por cable).
- Soporte para instalación en pared integrado en el producto.
- Se puede integrar en sistemas residenciales de automatización del hogar (protocolo ModBus) en modo RS485 SLAVE.
- Rendimiento y seguridad certificados por un organismo externo.
- **Panel de control incorporado** suministrado de serie:
  - Encendido y apagado del producto.
  - Configuración inicial del producto.
  - Selección de velocidad de operación.
  - Operación de programación.
  - Monitoreo del funcionamiento correcto del producto (cualquier mal funcionamiento se resalta a través de mensajes de error que se muestran en la pantalla).
  - Indicación de la condición de los filtros saturados en la pantalla.

TECHNICAL DATA / datos técnicos

Model /modelo	Ø	Max. Q m³/h	Max Q l/s	W max	A max	Max mmH_2O	Pa	Lp (dB (A)) 3m	ºC*	Kg	Connect. diagram
ORMEN 300 EEC	125	300	83	190	1,35	75	735	24	40	15	1

* Product continuous operation maximum temperature.

* Temperatura máxima de trabajo del producto.

CHARACTERISTIC CURVES / curvas características

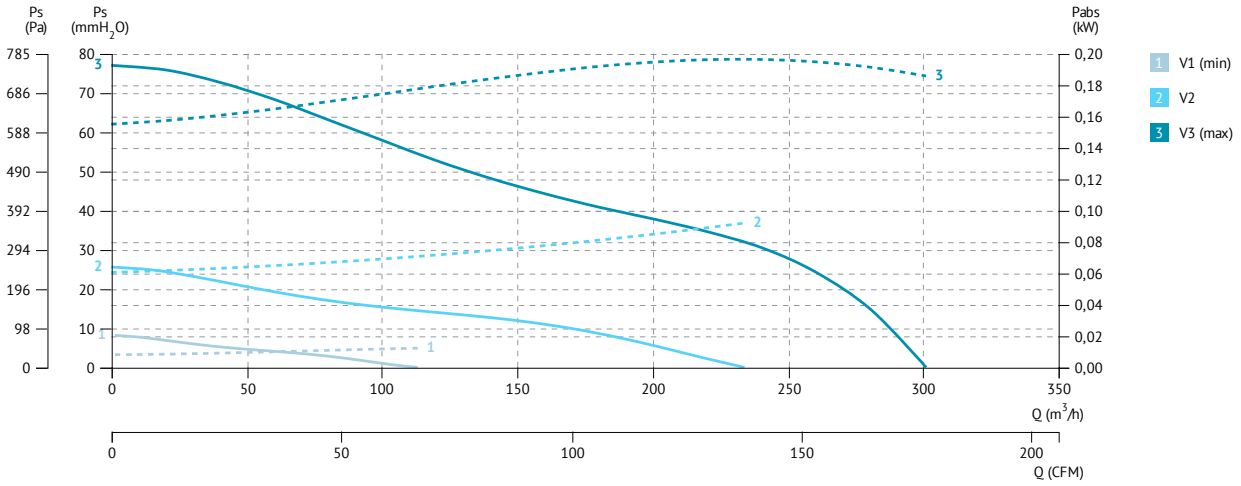

EFFICIENCY CURVES / curvas de eficiencia

EFFICIENCY DEPENDING ON THE FLOW RATE
EFICIENCIA DEPENDIENDO DEL CAUDAL

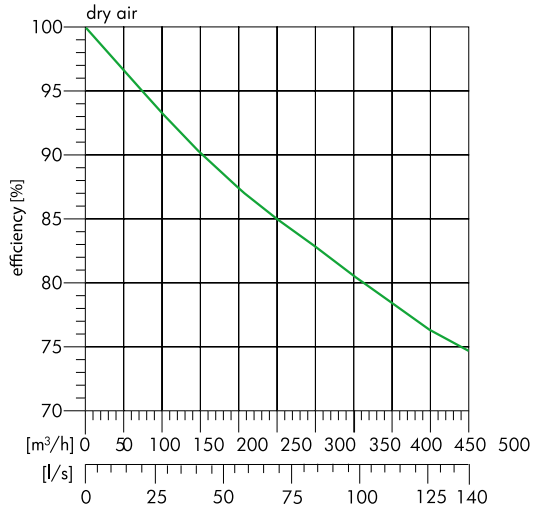

EFFICIENCY AS A FUNCTION OF CONDENSATION HEAT
EFICIENCIA EN FUNCIÓN DEL CALOR DE CONDENSACIÓN

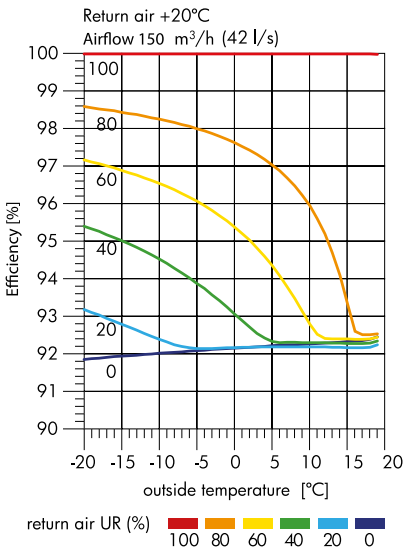

DIMENSIONS / dimensiones

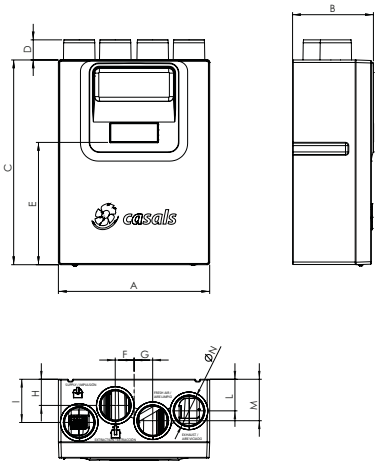

Model	A	B	C	D	E	F	G	H	I	L	M	ØN
ORMEN 300 EEC	600	812	317	80	450	125	74	74	104	172	165	125

CONNECTION DIAGRAMS / esquema de conexiones

❶

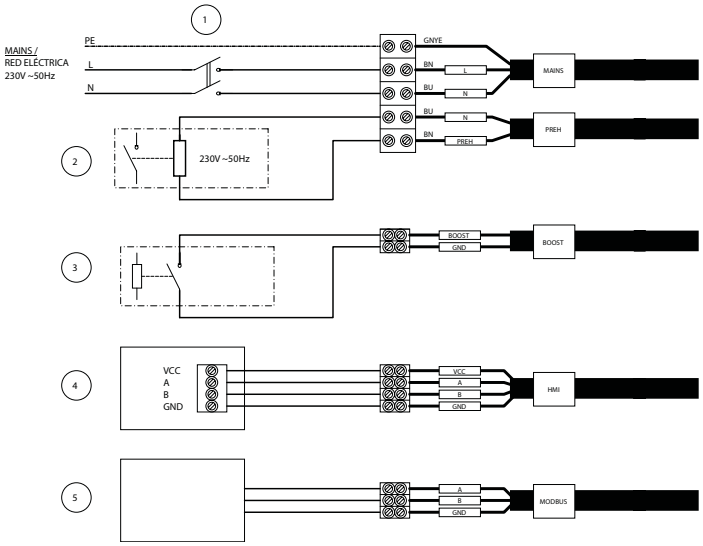

1. Mains 2 poles switch / Interruptor de red de 2 polos
2. Preheater (remote 230Vac relay coil) / Precalentador (bobina de relé remota de 230Vac)
3. Dry contact (remote switch / relay) / Contacto seco (interruptor remoto / relé)
4. Remote HMI / HMI remota
5. Remote Modbus Master Unit / Unidad maestra remota Modbus

HIDRIDA LP EEC

False ceiling heat recovery units
Unidades de recuperación de calor de falso techo



90%

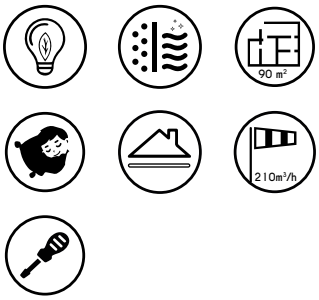

MANUFACTURING FEATURES

Centralized double flow ventilation unit with heat recovery unit for false-ceiling installation.The ideal compromise between performance, functions, purchase and operating costs makes the HIDRIDA LP EEC range the most cost-effective solution for the ventilation of residential and commercial premises up to 90 m² (HIDRIDA LP 200 EEC) or 240 m² (HIDRIDA LP 350 EEC), characterised by high levels of heat insulation.

- 2 models, different in size and performance provided.
- Casings in galvanized steel sheet integrating the support brackets for false ceiling mounting; interior shell covered in sound-absorbing and fire-resistant heat-insulating material (DIN EN 13501). Tie rods for suspended installation included in the standard equipment.
- Inlet and outlet vents compatible with the combination with tubes with a nominal diameter of 125 mm (HIDRIDA LP 200 EEC) and 150 mm (HIDRIDA LP 350 EEC).
- Pair of fan motors driven by external rotor EC (brushless) motors, with shafts mounted on bearings balls, directly coupled to backward curved centrifugal impellers to guarantee high aeraulic efficiency. 3 speeds of functioning, independently settable at the time of installation.
- High efficiency heat exchanger, cross-flow counter-flow type, made of plastic resin (PS).
- Antifreeze protection with automatic activation, to prevent the formation of frost at the heat exchanger.
- Thermodynamic, automatic and 100% filtered by-pass, to guarantee occupant comfort in rooms subject to traffic half seasons, or in any case when the outside temperature does not require the action of the heat exchanger.
- Remote command group, of the wired connection type, which allows:
  - Switching the product on and off.
  - The choice of the product's minimum, average or maximum speed.
  - Signaling, by means of an indicator light, of the condition of saturated filters.
- Pair of ISO ePM10 50% (M5) filters (ISO ePM1 70% (F7) filter available as an option for the delivery duct), easily accessible for repairs periodic maintenance.
- Condensate collection tray with drain devices.
- Possibility of interlocking with external environmental sensors (optional), for the passage for the automatic control of the operating mode.
- Degree of protection against dust and water: IPX2.
- Class of electrical insulation: II (earthing is not required).

CARACTERÍSTICAS CONSTRUCTIVAS

Unidad de ventilación centralizada de doble flujo con unidad de recuperación de calor para instalación en falso techo. El compromiso ideal entre rendimiento, funciones, compra y costos de operación hace que la gama HIDRIDA LP EEC sea la solución más rentable para la ventilación de locales residenciales y comerciales de hasta 90 m² (HIDRIDA LP 200 EEC) o 240 m² (HIDRIDA LP 350 EEC), caracterizados por altos niveles de aislamiento térmico.

- 2 modelos, de diferente tamaño y rendimiento.
- Carcasas en chapa de acero galvanizado que integran los soportes para el montaje en falso techo; carcasa interior cubierto con material de aislamiento térmico resistente al fuego e insonorizante (DIN EN 13501). Tirantes para instalación suspendida incluido en el equipamiento estándar.
- Ventilaciones de entrada y salida compatibles con la combinación con tubos con un diámetro nominal de 125 mm (HIDRIDA LP 200 EEC) y 150 mm (HIDRIDA LP 350 EEC).
- Par de motores de ventilador accionados por motores de rotor externo EC (sin escobillas), con ejes montados en cojinetes bolas, directamente acopladas a impulsores centrífugos curvados hacia atrás para garantizar una alta eficiencia hidráulica. 3 velocidades de funcionamiento, configurable independientemente en el momento de la instalación.
- Intercambiador de calor de alta eficiencia, tipo contracorriente de flujo cruzado, hecho de resina plástica (PS).
- Protección anticongelante con activación automática, para evitar la formación de escarcha en el intercambiador de calor.
- Bypass termodinámico, automático y 100% filtrado, para garantizar la comodidad de los ocupantes en habitaciones sujetas al tráfico.
- Medias temporadas, o en cualquier caso cuando la temperatura exterior no requiere la acción del intercambiador de calor.
- Grupo de comando remoto, del tipo de conexión por cable, que permite:
  - Encender y apagar el producto.
  - La elección de la velocidad mínima, media o máxima del producto.
  - Señalización, por medio de una luz indicadora, del estado de los filtros saturados.
- Par de filtros ISO ePM10 50% (M5) (filtro ISO ePM1 70% (F7) disponible como opción para el conducto de entrega), fácilmente accesible para reparaciones mantenimiento periódico.
- Bandeja de recogida de condensados con dispositivos de drenaje.
- Posibilidad de enclavamiento con sensores ambientales externos (opcional), para el paso para el control automático de la modo de operación.
- Grado de protección contra el polvo y el agua: IPX2.
- Clase de aislamiento eléctrico: II (no se requiere conexión a tierra).

TECHNICAL DATA / datos técnicos

Product/producto	Ø	(m³/h)	(W)	(Pa)	Lp (dB (A)) 3m	Connection diagram
HIDRIDA LP 200 EEC	125	206	102	426	22,8	1
HIDRIDA LP 350 EEC	150	380	250	550	16,7	1

CHARACTERISTIC CURVES / curvas características

HIDRIDA LP 200 EEC

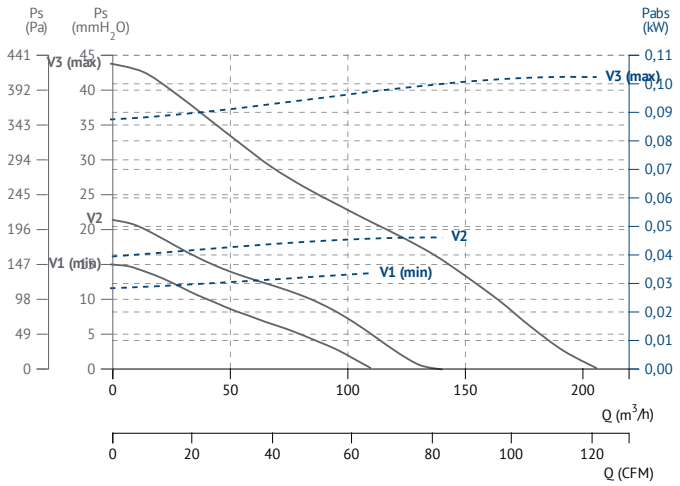

HIDRIDA LP 350 EEC

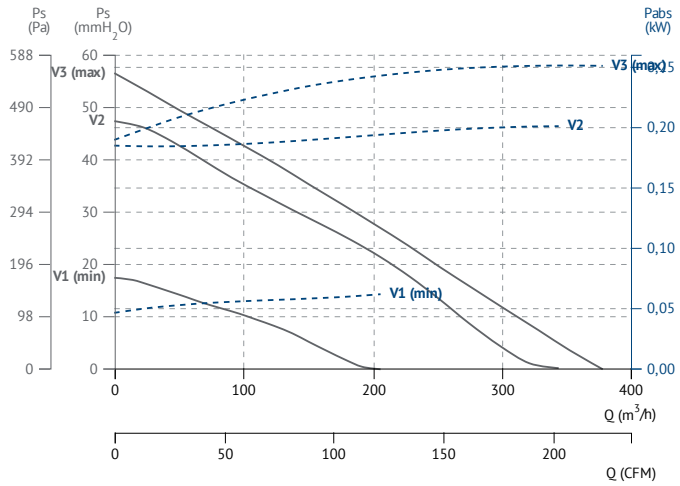

EFFICIENCY DEPENDING ON THE FLOW RATE / eficiencia dependiendo del caudal

HIDRIDA LP 200 EEC

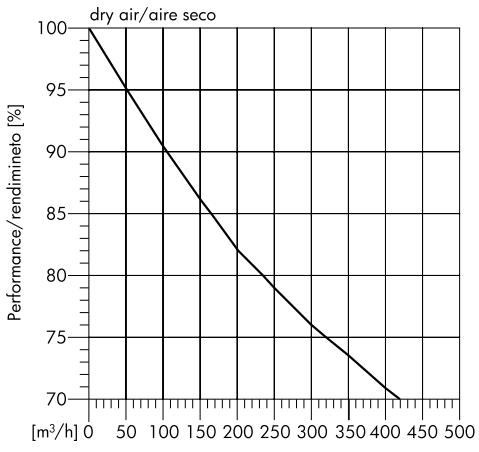

HIDRIDA LP 350 EEC

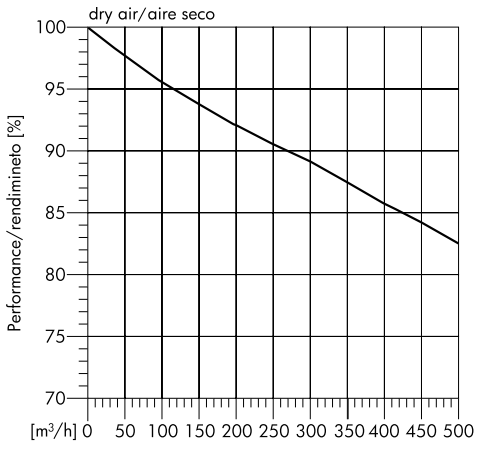

EFFICIENCY AS A FUNCTION OF CONDENSATION HEAT/ eficiencia en función del calor de condensación

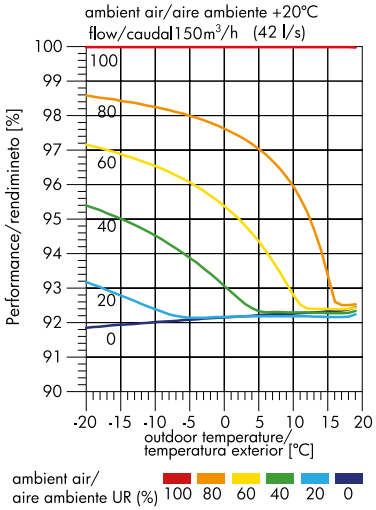

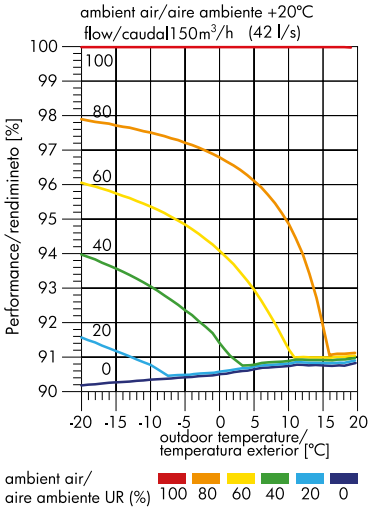

DIMENSIONS / dimensiones

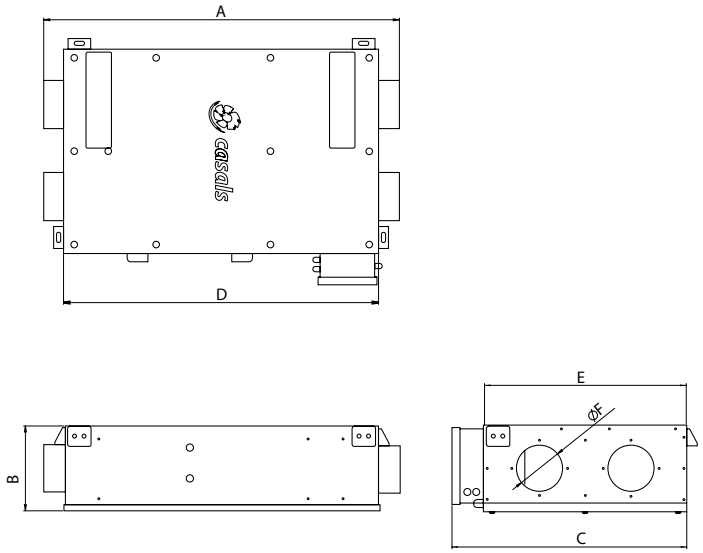

Model / Modelo	A	B	C	D	E	Ø
HIDRIDA LP 200 EEC	860	643	240	969	551	125
HIDRIDA LP 350 EEC	1183	740	288	1287	650	150

CONNECTION DIAGRAMS / esquema de conexiones

❶

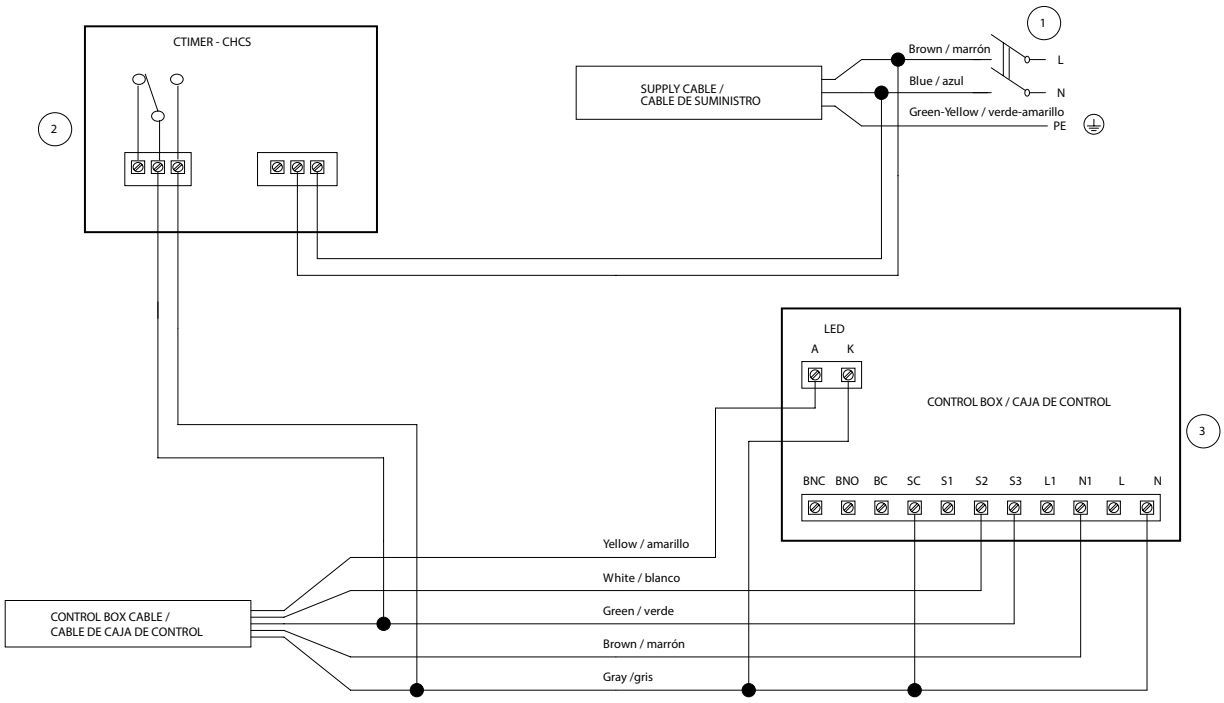

1. 2 POLES SWITCH 7 / INTERRUPTOR DE 2 POLOS (DPST)
2. 2 CONTROL BOX WITH SENSORS / 2 CAJAS DE CONTROL CON SENSORES (12994)
3. CONTROL BOX 3V + ON/OFF SWITCH / CAJA DE CONTROL 3V + INTERRUPTOR DE ENCENDIDO / APAGADO

SYSTEM ACCESSORIES / accesorios de sistema

Accesorios para el sistema de ventilación con recuperadores residenciales.
Accessories for ventilation system with recovery units.

MECHANICAL ACCESSORIES / ACCESORIOS MECÁNICOS

TB

Rigid PVC pipe (diameter 160 and length 700 mm) for wall mounting
Tubo rígido de PVC (diámetro 160 y longitud 700 mm) para montaje en pared

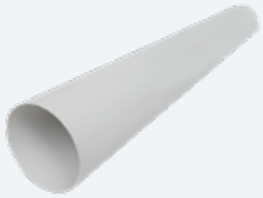

Code	Model	Appliaction
Código	Modelo	Aplicable
TB1670	TB	KRISONA EEC & KRISONA EEC DUO

DIMENSIONS / dimensiones

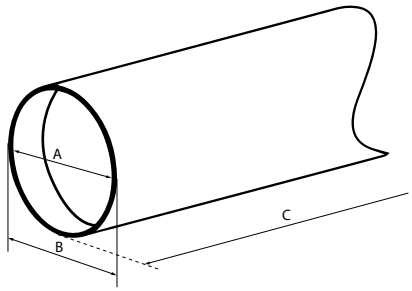

Model	A	B	C
TB	154,4	158	700

PM

Metal panel "windbreak" for exterior in stainless steel sheet
Panel metálico "paraviento" para exterior en chapa de acero inoxidable



Code	Model	Appliaction
Código	Modelo	Aplicable
PM316323	PM	KRISONA EEC & KRISONA EEC DUO

DIMENSIONS / dimensiones

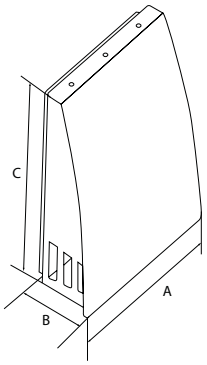

Model	A	B	C
PM	298	75	286

ACC

90° Circular / Square Adapter for entry and exit through a window jamb.
Adaptador Circular/cuadrado de 90° para entrada y salida a través de una jamba de ventana.



Code	Model	Appliaction
Código	Modelo	Aplicable
ACC90	ACC	KRISONA EEC & KRISONA EEC DUO

DIMENSIONS / dimensiones

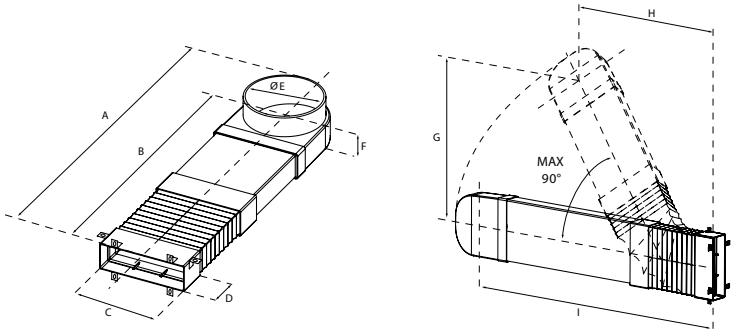

Model	A	B	C	D	E	F	G	H	I
ACC	170	1600	210	75	150	60	1400	250	1600

RINOXBAAC

Rectangular grid in powder-coated stainless steel, white RAL 9003, for ACC kit.
Rejilla rectangular de acero inoxidable lacado en polvo, blanco RAL 9003, para kit ACC.



Code	Model	Appliaction
Código	Modelo	Aplicable
RINOXBAAC	RINOXBACC	KRISONA EEC & KRISONA EEC DUO

DIMENSIONS / dimensiones

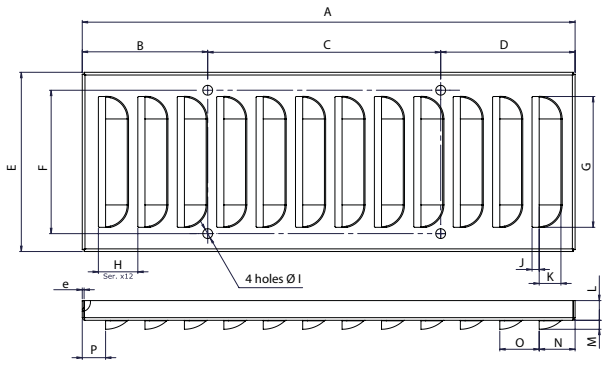

Model	A	B	C	D	E	F	H	J	K	L	M	N	O	P	e
RINOXBAAC	275	70	130	75	100	80	22	4	12	11	5	20	22	13	1

RINOX

Rectangular stainless steel grill for window adapter kit ACC.
Rejilla rectangular de acero inoxidable para kit adaptador ACC.



Code	Model	Appliaction
Código	Modelo	Aplicable
RINOXAAC	RINOX	KRISONA EEC & KRISONA EEC DUO

DIMENSIONS / dimensiones

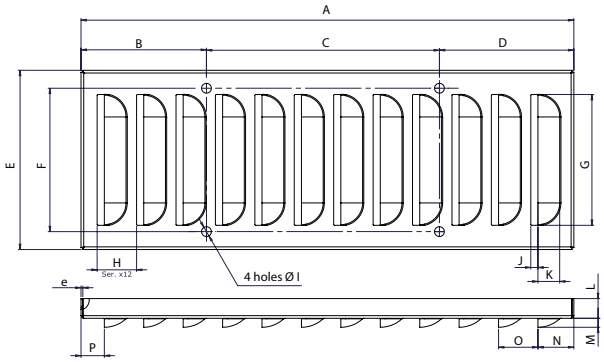

Model	A	B	C	D	E	F	H	J	K	L	M	N	O	P	e
RINOX	275	70	130	75	100	80	22	4	12	11	5	20	22	13	1

REP

External rubber grille that can be installed from the inside without the need for scaffolding.
Rejilla exterior de goma que se puede instalar desde el interior sin necesidad de utilizar andamio.



Code	Model	Appliaction
Código	Modelo	Aplicable
REP260	REP	KRISONA EEC & KRISONA EEC DUO

DIMENSIONS / dimensiones

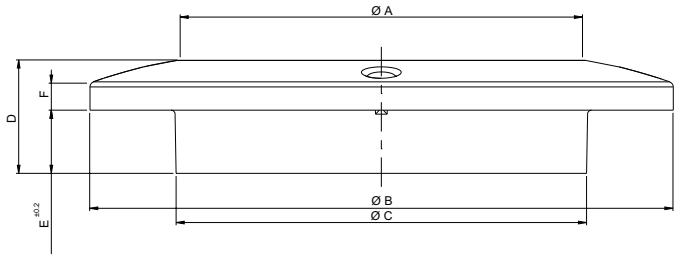

Model	Ø A	Ø B	Ø C	D	E	F
REP	149	216	152	42	23,4	10

ISO COARSE>80% (G3)

Filter ISO COARSE>80% (G3)
Filtro ISO COARSE>80%(G3)



Code	Model	Appliaction
Código	Modelo	Aplicable
FG3206132	FILT.G3 **(ISO COARSE>80%)** 206X132X5	MOOTA LP 120 BP HR EEC

ISO COARSE>90% (G4)

Filter ISO COARSE>90% (G4)
Filtro ISO COARSE>90% (G4)



Code	Model	Appliaction
Código	Modelo	Aplicable
FG4206132	FILT.G4 **(ISO COARSE>90%)** 206X132X5	MOOTA LP 120 BP HR EEC

ISO ePM10 50-65% (M5)

Filter ISO ePM10 50-65% (M5)
Filtro ISO ePM10 50-65% (M5)



Code	Model	Appliaction
Código	Modelo	Aplicable
FM5208127	FILT.M5 **(ISO ePM10 50-65%)** 208X127X25	MOOTA LP 120 BP HR EEC

ISO ePM1 50-65% (F7)

Filter ISO ePM1 50-65% (F7)
Filtro ISO ePM1 50-65% (F7)



Code	Model	Appliaction
Código	Modelo	Aplicable
FF7208127	FILT.F7 **(ISO ePM1 50-65%)** 208X127X25	MOOTA LP 120 BP HR EEC

ISO ePM1>80% (F9)

Filter ISO ePM1>80% (F9)
Filtro ISO ePM1>80% (F9)



Code	Model	Appliaction
Código	Modelo	Aplicable
FF9208127	FILT. F9 (ISO ePM1>80%) 208X127X25	MOOTA LP 120 BP HR EEC

REP 125

Exterior polypropylene anti-insect grille. Ø125
Rejilla exterior de polipropileno antiinsectos. Ø125.



Code	Model	Appliaction
Código	Modelo	Aplicable
REP125	REP125	MOOTA LP 120 BP HR EEC, HIDRIDA 200/350 EEC & ORMEN 300 EEC

DIMENSIONS / dimensiones

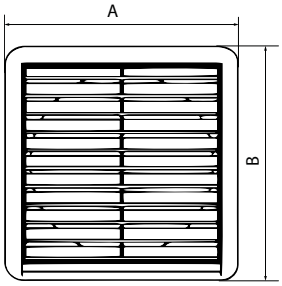

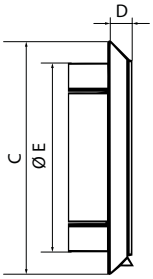

Model	A	B	C	D	Ø E	F
REP 125	149	216	152	42	23,4	10

PLEN-6

6-hole distribution plenum
Plenum de distribución de 6 bocas



Code	Model	Appliaction
Código	Modelo	Aplicable
PLEN-6	PLEN-6	MOOTA LP 120 BP HR EEC, HIDRIDA 200/350 EEC & ORMEN 300 EEC

DIMENSIONS / dimensiones

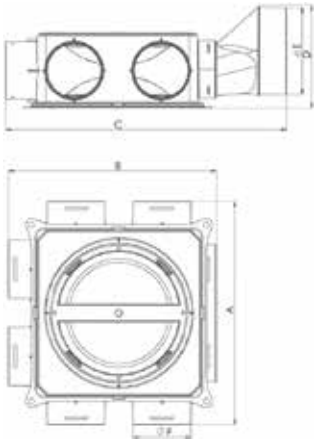

Model	A	B	C	D	Ø E	Ø F
PLEN-6	318	299	399	148	125	85

HDPE

Semi-flexible circular duct
Conducto circular semiflexible



Semi-flexible circular duct with smooth inner surface made of HDPE (high density polyethylene), double wall. Externally self-extinguishing and internally antistatic.

Conducto circular semiflexible con superficie interior lisa fabricado en HDPE (polietileno de alta densidad), doble pared. Autoextinguible externamente y antiestático internamente.

Code	Model	Appliaction
Código	Modelo	Aplicable
HDPE	HDPE	MOOTA LP 120 BP HR EEC, HIDRIDA 200/350 EEC & ORMEN 300 EEC

DIMENSIONS / dimensiones

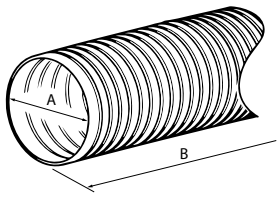

Model	A	B
HDPE	63	50000

PHONI-CV M1/M1

Flexible tube with thermal-acoustic insulation
Conducto flexible con aisalmiento termoacústico



Flexible tube with thermal-acoustic insulation classification M1on fire resistancem (Ø127).

Conducto flexible con aisalmiento termoacústico clasificación M1 de resistencia al fuego (Ø127).

Code	Model	Appliaction
Código	Modelo	Aplicable
10000585	PHONI-CV M1 Ø127	MOOTA LP 120 BP HR EEC, HIDRIDA 200/350 EEC & ORMEN 300 EEC

THERMI-CV

flexible tube with thermal insulation of aluminium
Conducto flexible con aislamiento térmico de aluminio



Reinforced flexible tube with thermal insulation of aluminium (Ø127).

Conducto flexible con aislamiento térmico de aluminio e interior reforzado (Ø127).

Code	Model	Appliaction
Código	Modelo	Aplicable
10000602	THERMI-CV Ø127	MOOTA LP 120 BP HR EEC, HIDRIDA 200/350 EEC & ORMEN 300 EEC

CON-HDPE

Circular connector for HDPE conduit
Conector circular para conducto HDPE



Code	Model	Appliaction
Código	Modelo	Aplicable
CON	CON-HDPE	MOOTA LP 120 BP HR EEC, HIDRIDA 200/350 EEC & ORMEN 300 EEC

AS-HDPE

Sealing ring for conduit and connector
Anillo de sellado para conducto y conector



Code	Model	Appliaction
Código	Modelo	Aplicable
AS-HDPE	AS-HDPE	MOOTA LP 120 BP HR EEC, HIDRIDA 200/350 EEC & ORMEN 300 EEC

AE-HDPE

Anti-extrusion ring
Anillo anti-extrusión



Semi-flexible circular duct with smooth inner surface made of HDPE (high density polyethylene), double wall. Externally self-extinguishing and internally antistatic.

Conducto circular semiflexible con superficie interior lisa fabricado en HDPE (polietileno de alta densidad), doble pared. Autoextinguible externamente y antiestático internamente.

Code	Model	Appliaction
Código	Modelo	Aplicable
AE-HDPE	AE-HDPE	MOOTA LP 120 BP HR EEC, HIDRIDA 200/350 EEC & ORMEN 300 EEC

PLEND

Plenum box with direct coupling rectangular grid
Plenum con acoplamiento directo rejilla rectangular



Code	Model	Appliaction
Código	Modelo	Aplicable
PLEND	PLEND	MOOTA LP 120 BP HR EEC, HIDRIDA 200/350 EEC & ORMEN 300 EEC

REJD1

Air diffusion grille 193X140 mm
Rejilla de difusión de aire 193X140 mm

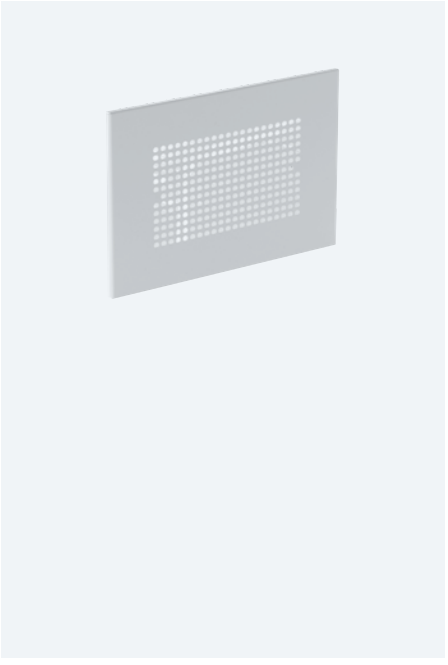

Code	Model	Appliaction
Código	Modelo	Aplicable
REJD193140	REJD1	MOOTA LP 120 BP HR EEC, HIDRIDA 200/350 EEC & ORMEN 300 EEC

DIMENSIONS / dimensiones

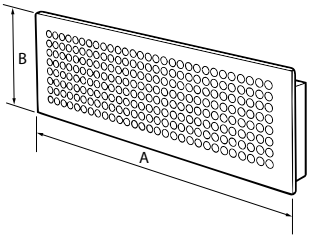

Model	A	B
REJD1	193	140

REJD3

Air diffusion grille 366X140 mm
Rejilla de difusión de aire 366X140 mm

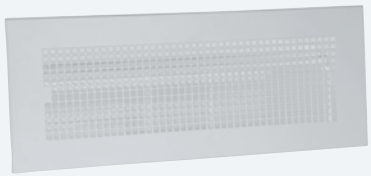

Code	Model	Appliaction
Código	Modelo	Aplicable
REJD366140	REJD3	MOOTA LP 120 BP HR EEC, HIDRIDA 200/350 EEC & ORMEN 300 EEC

DIMENSIONS / dimensiones

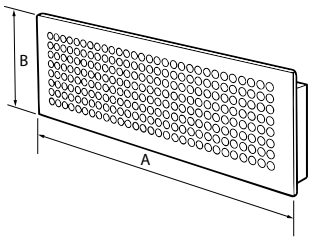

Model	A	B
REJD3	330	150

C-RES

Reducing flexible circular duct clamp from 150 to 125 mm.
Abrazadera para conducto circular flexible reductora de 150 a 125 mm.



Code	Model	Appliaction
Código	Modelo	Aplicable
CRES150	C-RES	MOOTA LP 120 BP HR EEC, HIDRIDA 200/350 EEC & ORMEN 300 EEC

ISO ePM1 50-65% (F7)

ISO ePM1 50-65% (F7) filter
Filtro ISO ePM1 50-65% (F7)



Code	Model	Appliaction
Código	Modelo	Aplicable
FF7228224	FILT. F7 228x224x24	HIDRIDA LP 200 EEC
FF7230250	FILT. F7 230x250x48	HIDRIDA LP 350 EEC

ISO ePM10 50-65% (M5)

ISO ePM10 50-65% (M5) filter
Filtro ISO ePM10 50-65% (M5)



Code	Model	Appliaction
Código	Modelo	Aplicable
FM5212227	FILT. M5 212X227X24	HIDRIDA LP 200 EEC
FM5230250	FILT. M5 230x250x48	HIDRIDA LP 350 EEC

ISO ePM1 65-80% (F8)

ISO filter (MERV 14) 275x125x48
Filtro F8 (MERV 14) 275x125x48



Code	Model	Appliaction
Código	Modelo	Aplicable
FF8275125	FILT.F8 275x125x48	ORMEN 300 EEC

ISO ePM10 50-65% (M5)

M5 (MERV 8-9) filter 275x125x48
Filtro M5 (MERV 8-9) 275x125x48



Code	Model	Appliaction
Código	Modelo	Aplicable
FM5275125	FILT. M5 275x125x48	ORMEN 300 EEC

ISO COARSE>90% (G4)

ISO COARSE>90% (G4) filter 275x125x48
Filtro ISO COARSE>90% (G4) 275x125x48



Code	Model	Appliaction
Código	Modelo	Aplicable
FG4275125	FILT. G4 275x125x48	ORMEN 300 EEC

SYSTEM ACCESSORIES / accesorios de sistema

Accesorios para el sistema de ventilación con recuperadores residenciales.
Accessories for ventilation system with recovery units.

ELECTRICAL ACESSORIES | ACCESORIOS ELÉCTRICOS

STEMP

Sensor to control the air temperature
Sensor para controlar la temperatura del aire



Sensor to control the air temperature in the room: allows automatic start or speed change of the combined product when the temperature exceeds the preset value, selectable by external trimmer and adjustable in the range 10°C- 40°C. A timer allows the appliance to operate for a predetermined time, which can be set during installation from 3 to 20 minutes, after the temperature has dropped below the predetermined threshold. Single-phase 220-240V / 50-60 Hz power supply. Wall installation. The color white. Maximum allowable load: 3A. Enclosure for wall installation with IP20 protection.

Sensor para controlar la temperatura del aire en el ambiente: permite el arranque automático o el cambio de velocidad del producto combinado cuando la temperatura excede el valor preestablecido, seleccionable mediante trimmer externo y ajustable en el rango 10°C- 40°C. Un temporizador permite que el aparato funcione durante un tiempo predeterminado, que se puede configurar durante la instalación de 3 a 20 minutos, después de que la temperatura haya caído por debajo del umbral predeterminado. Fuente de alimentación monofásica 220-240V / 50-60 Hz. Instalación en pared. El color blanco. Carga máxima admisible: 3A. Envolvente para instalación mural con protección IP20.

Code Código	Model Modelo	Appliaction Aplicable
STEMP3A	STEMP	KRISONA EEC & KRISONA EEC DUO

DIMENSIONS / dimensiones

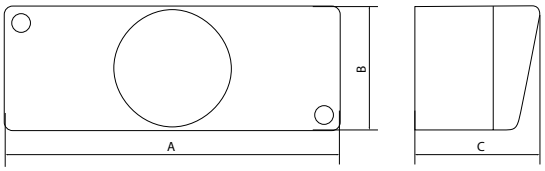

Model	A	B	C
STEMP	144	54	55,8

CONNECTION DIAGRAMS / esquema de conexiones

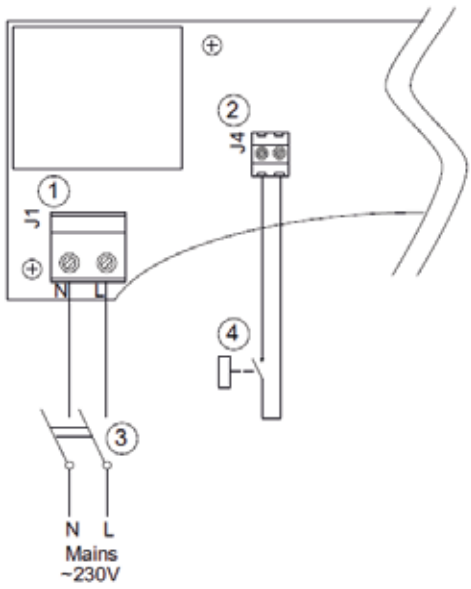

SHR

Sensor for controlling the rate of relative humidity (RH)

Sensor para el control de la tasa de humedad relativa (HR)



Sensor for controlling the rate of relative humidity (RH) in the air: allows automatic start or speed switching of the combined product when the percentage of RH exceeds 65%. If the humidity does not exceed the threshold, the associated appliance turns on automatically a few seconds after the light is turned on and continues to operate, after it is turned off, for a preset time, which can be set during installation from 3 to 20 minutes . Single-phase power supply 220-240 V / 50-60 Hz. Wall installation. The color white. Maximum admissible load: 3 A. Enclosure for wall installation with IP20 protection.

Sensor para el control de la tasa de humedad relativa (HR) en el aire: permite el arranque automático o la conmutación de velocidad del producto combinado cuando el porcentaje de HR supera el 65%. Si la humedad no supera el umbral, el aparato asociado se enciende automáticamente unos segundos después de que se enciende la luz y continúa funcionando, después de que se apaga, durante un tiempo preestablecido, que se puede configurar durante la instalación de 3 a 20 minutos. Fuente de alimentación monofásica 220-240 V / 50-60 Hz. Instalación en pared. El color blanco. Carga máxima admisible: 3 A. Envolvente para instalación mural con protección IP20.

Code	Model	Appliaction
Código	Modelo	Aplicable
SHR3A	SHR	KRISONA EEC & KRISONA EEC DUO

DIMENSIONS / dimensiones

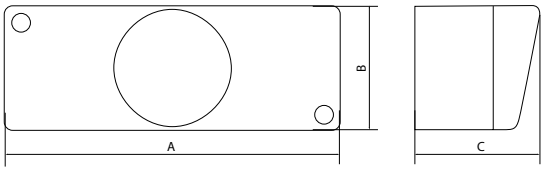

Model	A	B	C
SHR	144	54	55,8

CONNECTION DIAGRAMS / esquema de conexiones

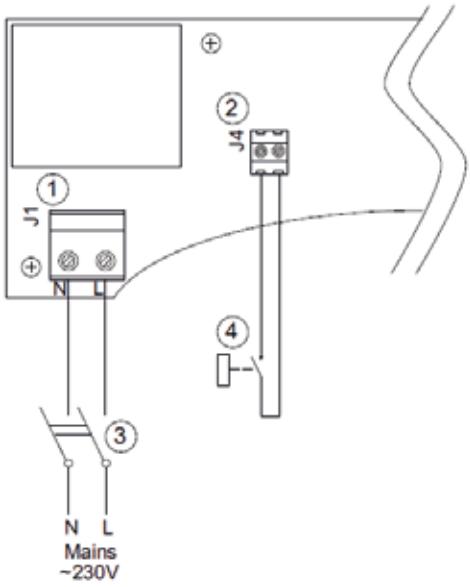

RPS 24W

24W power supply
Fuente de alimentación 24W

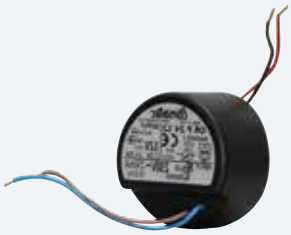

Code	Model	Appliaction
Código	Modelo	Aplicable
RPS24	RPS24W	KRISONA EEC DUO

DIMENSIONS / dimensiones

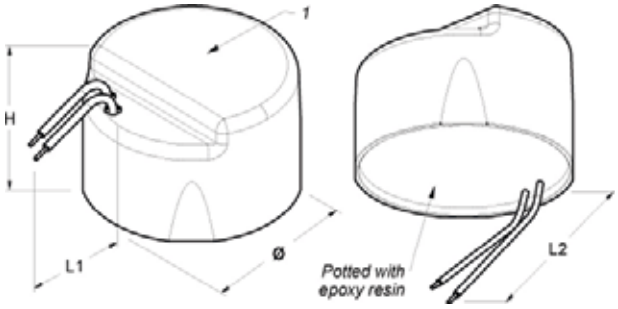

Model	H	L1	L2	L3
RPS 24W	32,5	80	80	54

SPS 36W

36W power supply
Fuente de alimentación 36W



Code	Model	Appliaction
Código	Modelo	Aplicable
SPS36	SPS 36W	KRISONA EEC DUO

DIMENSIONS / dimensiones

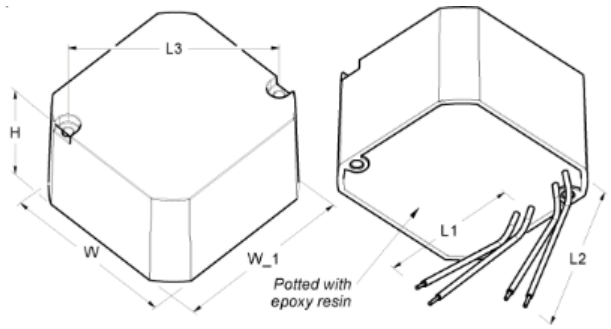

Model	H	L1	L2	L3	W	W1
SPS 36W	32	90	135	56	53,7	51,7

SPS-DIN 36W

Power supply with IN 36W rail
Fuente de alimentación con carrilera IN 36W



Code	Model	Appliaction
Código	Modelo	Aplicable
SPSDIN36	SPS-DIN 36W	KRISONA EEC DUO

DIMENSIONS / dimensiones

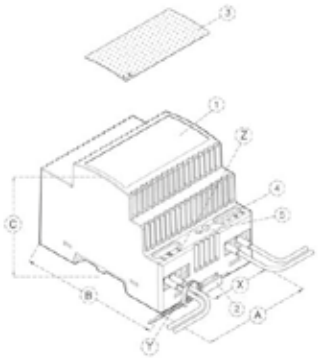

Model	A	B	C
SPS-DIN 36W	72	93	68,5

FPC

Ferrite for wiring
Ferrita para cableado



Code	Model	Appliaction
Código	Modelo	Aplicable
FPC300	FPC	KRISONA EEC DUO

DIMENSIONS / dimensiones

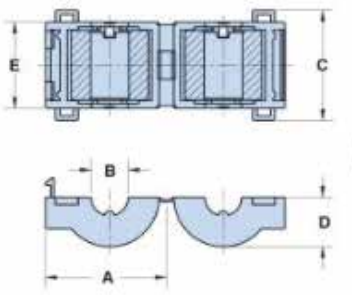

Model	A	B	C	D	E
FPC	26,3	9,5	21,4	11	16,40

ECR 500

500W Electric coil.
Batería Eléctrica 500W



Code	Model	Appliaction
Código	Modelo	Aplicable
BE500W	ECR 500	HIDRIDA LP 200 EEC

DIMENSIONS / dimensiones

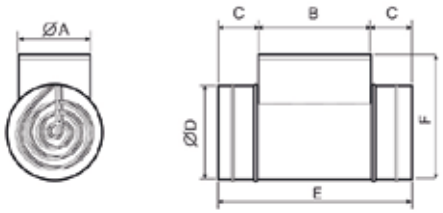

Model	Ø A	B	C	Ø D	E	F
ECR 500	125	300	50	121	400	217

CONNECTION DIAGRAMS / esquema de conexiones

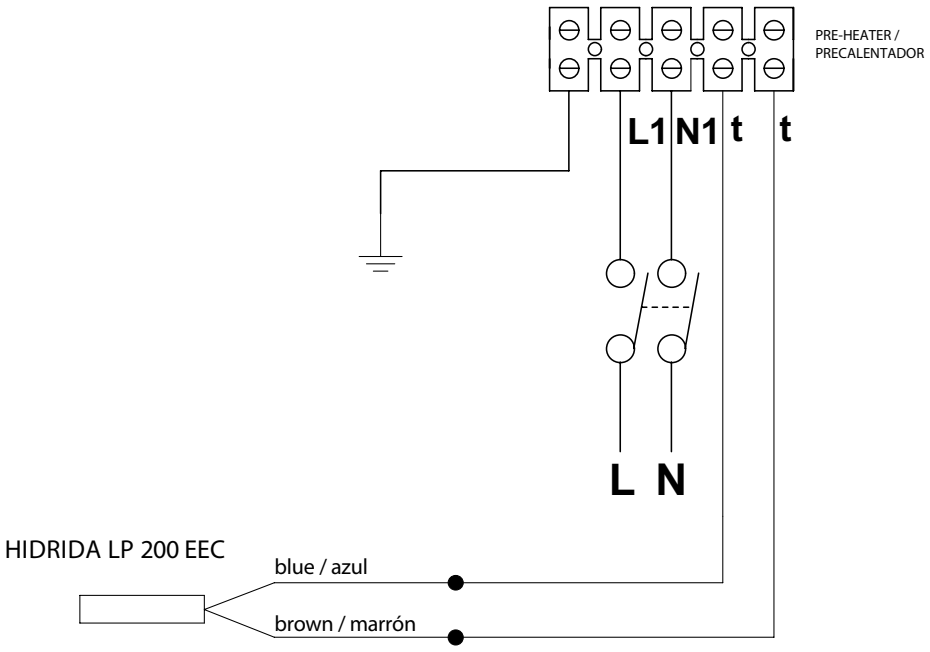

ECR 750

750W Electrical coil
Batería Eléctrica 750W



Code	Model	Appliaction
Código	Modelo	Aplicable
BE750W	ECR 750	ORMEN 300 EEC & HIDRIDA LP 350 EEC

DIMENSIONS / dimensiones

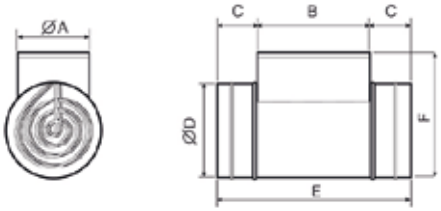

Model	Ø A	B	C	Ø D	E	F
ECR 750	151	300	50	146	400	247

CONNECTION DIAGRAMS / esquema de conexiones

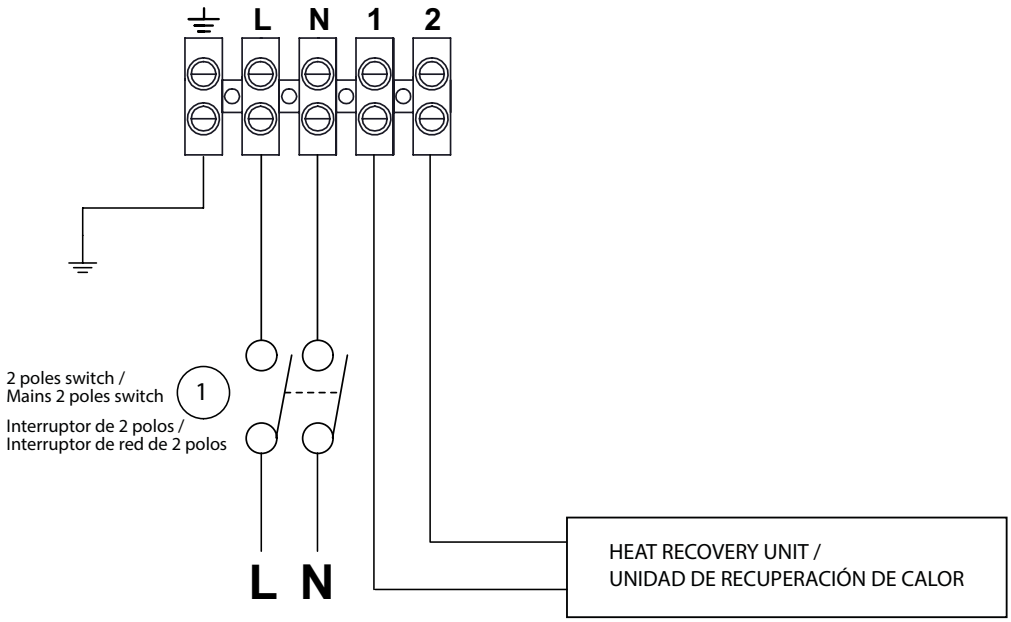

CMV | Controlled mechanical ventilation
VMC | Ventilación mecánica controlada

CMV - SELF-REGULATING SYSTEMS | VMC - SISTEMAS AUTORREGULABLES
SELF-REGULATING AIR INLET | ENTRADAS DE AIRE AUTORREGULABLES

EAA S

Self-regulating air inlet with high attenuation acoustic frame
Entrada de aire autorregulables con bastidor acústico de gran atenuación



MANUFACTURING FEATURES

• Air inlet or self-regulating aerators manufactured in high impact polystyrene RAL 9016, with an acoustic frame that achieves a great attenuation complying with the most demanding standards of the market, NRA. The EAA S 22 and 30 allow to reduce noise up to 3dB.
• EAA S help to renovate the air in a home through the main rooms (living rooms, bedrooms and living rooms). The entrance of fresh air comes from the simple flow of mechanical ventilation systems located in the house.
• Installation on carpentry elements in vertical walls or any tilted plane (roof windows or under the blinds).
Available flow rates from 22m3/h to 45m3/h, and operating range from 20 to 100 Pa.

APPLICATIONS

• Single-family and collective homes for the introduction of new air inside the living rooms, bedrooms, living rooms, etc.

CARACTERÍSTICAS CONSTRUCTIVAS

• Entrada de aire o aireadores autorregulables fabricado en poliestireno de alto impacto RAL 9016, con un bastidor acústico que logra una gran atenuación cumpliendo las normativas más exigentes del mercado, NRA. Las EAA S 22 y 30 permiten reducir hasta 3dB el ruido.
• Las EAA S ayudan a la renovación del aire en una vivienda a través de las estancias principales (salas de estar, dormitorios y salones). La entrada de aire fresco proviene de los sistemas de simple flujo de ventilación mecánica ubicados en la vivienda.
• Instalación sobre elementos de carpintería en paredes verticales o cualquier plano inclinado (ventanas de techo o debajo de las persianas).
Caudales disponibles desde 22m3/h hasta 45m3/h, y rango de funcionamiento de 20 a 100 Pa.

APLICACIONES

• Viviendas unifamiliares y colectivas para la introducción de aire nuevo dentro de las salas de estar, dormitorios, salones, etc.

Code	Model	Air flow m³/h
EAAS22	EAA S 22	22
EAAS30	EAA S 30	30
EAAS45	EAA S 45	45

DIMENSIONS / dimensiones



SELF-REGULATING AIR EXTRACTION | EXTRACCIÓN DE AIRE AUTORREGULABLES

BEA SC

Simple flow extraction inlet for self-regulating system
Boca de extracción para sistemas autorregulables de simple caudal

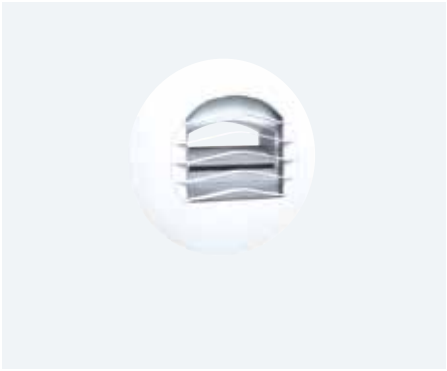

MANUFACTURING FEATURES
• White polystyrene inlet for self-regulating systems with a fixed extraction rate of 150 m3/h and pressure up to 160 Pa.
• Easy mounting system in vertical wall, ceiling or plasterboard with associated accessories.

APPLICATIONS
• Self-regulating systems to install in bathrooms (sanitary rooms for collective housing), kitchens, tertiary sector.
• Rooms that require a constant flow modulation.

CARACTERÍSTICAS CONSTRUCTIVAS
• Bocas de poliestireno blanco para sistemas autorregulables con un caudal de extracción fijo de hasta 150 m3/h y presión hasta 160 Pa.
• Fácil sistema de montaje en pared vertical, techo o pladur junto con los accesorios asociados.

APLICACIONES
• Sistemas autorregulables para instalar en baños (salas sanitarias de viviendas colectivas), cocinas, sector terciario.
• Estancias que necesiten un caudal regulado.

Code	Model	Air flow m³/h
BEASC15	BEA SC 15	15
BEASC30	BEA SC 30	30
BEASC45	BEA SC 45	45
BEASC60	BEA SC 60	60
BEASC75	BEA SC 75	75
BEASC90	BEA SC 90	90
BEASC120	BEA SC 120	120
BEASC150	BEA SC 150	150

ACCESSORIES / accesorios BEA SC



MGJ



MGP
3 garras
Sleeve 3 grasp



MGP
3 garras con reducción
Sleeve 3 grasp with reduction

Code	Model
MGJBEA	MGJ 125 (Sleeve with joint / Manguito con juntas)
MGP3125	MGP 125 (Sleeve 3 grasp / Manguito 3 garras)
MGP80BEA	MGP 125/80 (Sleeve 3 grasp with reduction / Manguito 3 garras con reducción)

DIMENSIONS / dimensiones

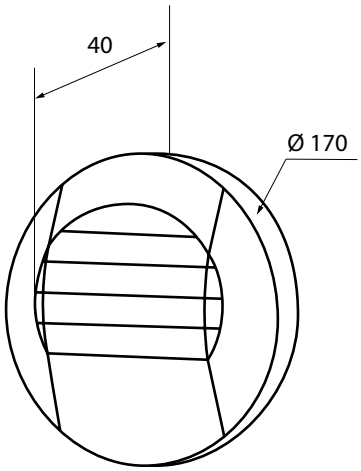

BEA DC

Double flow extraction inlet for self-regulating systems. Double and fixed flow rate extraction
Boca de extracción para sistemas autorregulables de doble caudal. Caudal de extracción doble y fijo

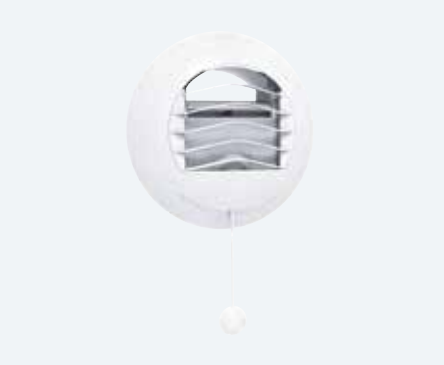

MANUFACTURING FEATURES
- White polystyrene inlet for self-regulating systems that offer a minimum extraction flow just pulling acord.
- Extraction flow up to 135 m³/h and pressure up to 160 Pa.
- Easy mounting system in vertical wall, ceiling or plasterboard with associated accessories.

APPLICATIONS
- Self-regulating systems to install in kitchens or other rooms of the house that require a double regulated flow.
- In kitchens of single-family and collective houses.
- Rooms that require a constant flow modulation.

CARACTERÍSTICAS CONSTRUCTIVAS
- Bocas de poliestireno blanco para sistemas autorregulables que ofrecen un caudal de extracción mínimo simplemente accionando un cordón.
- Caudal de extracción hasta 135 m³/h y presión hasta 160 Pa.
- Fácil sistema de montaje en pared vertical, techo o pladur junto con los accesorios asociados.

APLICACIONES
- Sistemas autorregulables para instalar en cocinas u otras estancias de la vivienda que precisen de un doble caudal regulado.
- En las cocinas de las viviendas unifamiliares y colectivas.
- Estancias que precisen una modulación de caudales constantes.

Code	Model	Air flow m³/h
BEADC1530	BEA DC 15/30	15/30
BEADC2075	BEA DC 20/75	20/75
BEADC3090	BEA DC 30/90	30/90
BEADC45105	BEA DC 45/105	45/105
BEADC45120	BEA DC 45/120	45/120
BEADC45130	BEA DC 45/135	45/135

ACCESSORIES / accesorios BEA DC



MGJ



MGP
3 garras
Sleeve 3 grasp



MGP
3 garras con reducción
Sleeve 3 grasp with reduction

Code	Model
MGJBEA	MGJ 125 (Sleeve with joint / Manguito con juntas)
MGP3125	MGP 125 (Sleeve 3 grasp / Manguito 3 garras)
MGP80BEA	MGP 125/80 (Sleeve 3 grasp with reduction / Manguito 3 garras con reducción)

DIMENSIONS / dimensiones

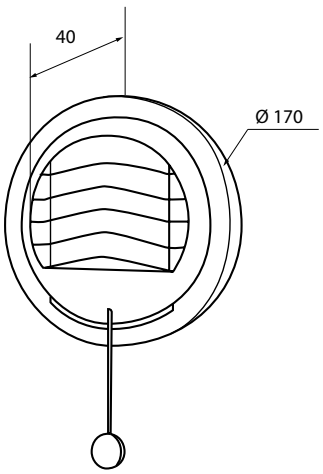

SELF-REGULATING FLOWRATE REGULATORS | REGULADORES DE CAUDAL AUTORREGULABLES

CFR

Extraction inlet for simple flow self-regulating systems. For sanitary rooms in collective housing

Boca de extracción para sistemas autorregulables de simple caudal. Para salas sanitarias en vivienda colectiva



MANUFACTURING FEATURES

• Circular constant flow regulator with sleeve and self-regulating system composed of a gate and a regulating spring that allows to maintain a constant flow with pressure variations between 50 and 250 Pa.

APPLICATIONS

• For outlet or inlet ventilation and air conditioning.

UNDER REQUEST

• Models for high pressures of 150 to 600 Pa.

CARACTERÍSTICAS CONSTRUCTIVAS

• Regulador de caudal constante circular con manguito y sistema autorregulable compuesto de una compuerta y de un muelle regulador que permite mantener un caudal constante con variaciones de presión entre 50 y 250 Pa.

APLICACIONES

• Para extracción o impulsión en ventilación y aire acondicionado.

BAJO DEMANDA

• Modelos para presiones elevadas de 150 a 600 Pa.

Code	Model	Ø
FX0048792	CFR 15-50/30 M3/H	80
FX0048737	CFR 15-50/30 M3/H	100
FX0048608	CFR 50-100/60 M3/H	100
FX0048784	CFR 15-50/30 M3/H	125
FX0048774	CFR 50-100/60 M3/H	125
FX0048771	CFR 100-180/120 M3/H	125
FX0048799	CFR 50-100/90 M3/H	160
FX0048773	CFR 100-180/150 M3/H	160
FX0048758	CFR 180-300/210 M3/H	160
FX0048894	CFR 100-180/180 M3/H	200
FX0048761	CFR 180-300/300 M3/H	200
FX0048772	CFR 300-500/350 M3/H	200
FX0048985	CFR 180-300/300 M3/H	250
FX0048795	CFR 300-500/500 M3/H	250
FX0048770	CFR 500-700/600 M3/H	250

DIMENSIONS / dimensiones

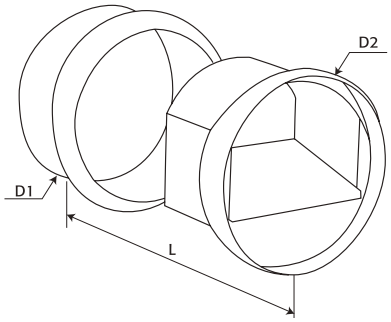

MODEL	D1	Ø
CFR 15-50/30 M3/H D80	76	80
CFR 15-50/30 M3/H D100	96	100
CFR 15-50/30 M3/H D125	120	125
CFR 50-100/60 M3/H D100	96	100
CFR 50-100/60 M3/H D125	120	125
CFR 50-100/90 M3/H D160	146	160
CFR 100-180/120 M3/H D125	120	125
CFR 100-180/150 M3/H D160	146	160
CFR 100-180/180 M3/H D200	190	200
CFR 180-300/210 M3/H D160	146	160
CFR 180-300/300 M3/H D200	190	200
CFR 180-300/300 M3/H D250	245	250
CFR 300-500/350 M3/H D200	190	200
CFR 300-500/500 M3/H D250	245	250
CFR 500-700/600 M3/H D250	245	250

CMV – MOISTURE REGULATED SYSTEMS – MOISTURE-REGULATED AIR EXTRACTION |
VMC - SISTEMAS HYGRORREGULABLES - EXTRACCIÓN DE AIRE HYGRORREGULABLES

EAH S

Moisture-regulated air inlet with high attenuation acoustic frame and humidity control
Entrada de aire higrorregulable con bastidor acústico de gran atenuación y control de humedad



|MANUFACTURING FEATURES

- Air inlet or moisture-regulating aerators made of ABS plastic RAL 9016 white, equipped with an acoustic frame that achieves a great attenuation complying with the most demanding standards of the market, NRA.
- Flow rate varies from 7 to 40 m³/h (at 20Pa) according to the humidity variations in the room.
- The acoustic air inlet with humidity control EAH S is installed inside the house, in the main rooms (living room and bedroom).
- Works on both vertical walls and tilted planes (for example, roof skylights, lower part of roller shutter boxes).
- The cover for the adjustment to the external wall is made of polystyrene resistant to ultraviolet rays and weather.

APPLICATIONS

- Single-family and collective housing for the introduction of new air inside the living rooms, bedrooms, and living rooms.
- Renewal of air in mechanical ventilation systems of controlled flow and humidity.

CARACTERÍSTICAS CONSTRUCTIVAS

- Entrada de aire o aireadores higrorregulables de plástico ABS blanco RAL 9016, equipados con un bastidor acústico que logra una gran atenuación cumpliendo las normativas más exigentes del mercado, NRA.
- Se caracterizan por un caudal que varía de 7 a 40 m³/h (a 20Pa) en línea con las variaciones de humedad de la habitación.
- La entrada de aire acústica con control de humedad EAH S se instala en el interior de la vivienda, en las habitaciones principales (salón y dormitorio).
- Funciona tanto en paredes verticales como en planos inclinados (por ejemplo, claraboyas de techo, parte inferior de las cajas de persianas enrollables).
- La cubierta para el ajuste a la pared externa está hecha de poliestireno resistente a los rayos ultravioleta y al clima.

APLICACIONES

- Viviendas unifamiliares y colectivas para introducción de aire nuevo dentro de las salas de estar, dormitorios, y salones.
- Renovación de aire en sistemas de ventilación mecánica de caudal y humedad controlada.

Code	Model	Air flow m³/h
EAHS40	EAH S 40	7/40

DIMENSIONS / dimensiones

L 400 x H 23 x e 12



L 420 x H 45 x e 40

CMV – MOISTURE REGULATED SYSTEMS – MOISTURE-REGULATED AIR EXTRACTION |
VMC - SISTEMAS HYGRORREGULABLES - EXTRACCIÓN DE AIRE HYGRORREGULABLES

BEH HYGRO

Extraction inlet for moisture-regulating ventilation system
Boca de extracción para sistema de ventilación higrorregulable

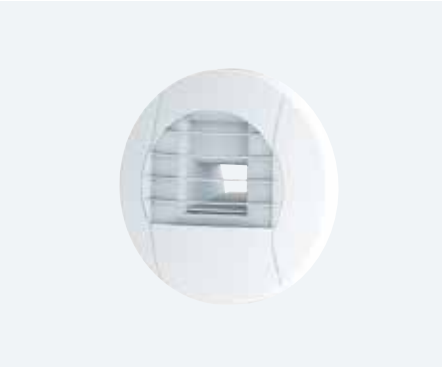

| MANUFACTURING FEATURES
• White polystyrene inlet consisting of an air flow regulator (which ensure the flowrate modulation), a humidity sensitive element that allows to regulate the flow of the room according to the relative humidity of the environment and a rigid gate protected by a grid that guarantees the maximum flowrate up to 75 m3/h with a pressure that varies between 80 and 160 Pa.
• Easy mounting system in vertical wall, ceiling or plasterboard with associated accessories.

| APPLICATIONS
• Single-family, collective or tertiary sector housing moisture-regulable system.
• Single-family, collective or commercial buildings (tertiary sector).

| CARACTERÍSTICAS CONSTRUCTIVAS
• Bocas de poliestireno blanco formadas por un regulador de los flujos de aire (que aseguran la modulación de caudal), un elemento sensible a la humedad que permite regular el flujo de la sala según la humedad relativa ambiental y una compuerta rígida protegida por una rejilla que garantizan el caudal máximo hasta 75 m3/h con una presión que varía entre 80 y 160 Pa.
• Fácil sistema de montaje en pared vertical, techo o pladur junto con los accesorios asociados.

| APLICACIONES
• En sistema higrorregulables de viviendas unifamiliares, colectivas o en el sector terciario.
• Viviendas unifamiliares, colectivas o edificios comerciales (sector terciario).

ACCESSORIES / accesorios BEH HYGRO





MGJ



MGP
3 garras
Sleeve 3 grasp



MGP
3 garras con reducción
Sleeve 3 grasp with reduction

Code	Model
MGJBEA	MGJ 125 (Sleeve with joint / Manguito con juntas)
MGP3125	MGP 125 (Sleeve 3 grasp / Manguito 3 garras)
MGP80BEA	MGP 125/80 (Sleeve 3 grasp with reduction / Manguito 3 garras con reducción)

Code	Model	Air flow m³/h
BEH0525	BEH HYGRO 5/30	5/30
BEH0545	BEH HYGRO 5/45	5/45
BEH1040	BEH HYGRO 10/40	10/40
BEH1525	BEH HYGRO 15/25	15/25
BEH1575	BEH HYGRO 15/75	15/75

DIMENSIONS / dimensiones

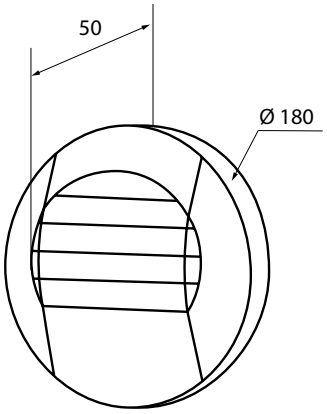

CMV – EXTRACTION AND/OR SUPPLY INLETS | VMC - BOCAS DE EXTRACCIÓN Y/O IMPULSIÓN

BE

Extraction or supply inlet made of plastic for housings of easy assembly and maintenance

Boca de extracción o impulsión de plástico para viviendas de fácil montaje y mantenimiento



MANUFACTURING FEATURES

- Extraction or supply inlet for single-family houses of easy assembly and maintenance.
- Set consisting of a 80Ø or 125mm plastic inlet and a plasterboard sleeve with three fixing tabs. Supplied with a gasket to make easier the duct sealing and fastening.
- Mounting on wall or plasterboard thanks to the sleeve with fixing tabs.
- Combining the BE with a CFR, a self-regulating system is achieved.

APPLICATIONS

- Single-family or collective housing.
- Installations with controlled mechanical systems of simple flow or double flow.

CARACTERÍSTICAS CONSTRUCTIVAS

- Boca de extracción o impulsión para viviendas unifamiliares de fácil montaje y mantenimiento.
- Conjunto formado por una boca de plástico de 80Ø o 125mm y un manguito de pladur con tres pestañas de fijación. Suministrado con una junta para facilitar la estanqueidad y la sujeción al conducto.
- Montaje en mural, pared o pladur gracias al manguito con pestañas de fijación.
- Combinando la BE con un CFR se consigue un sistema autorregulable.

APLICACIONES

- Viviendas unifamiliares o colectivas.
- Instalaciones con sistemas de ventilación mecánica controlada de simple flujo o doble flujo.

Code	Model	Ø mm
BE80	BE 80	80
BE125	BE 125	125

DIMENSIONS / dimensiones

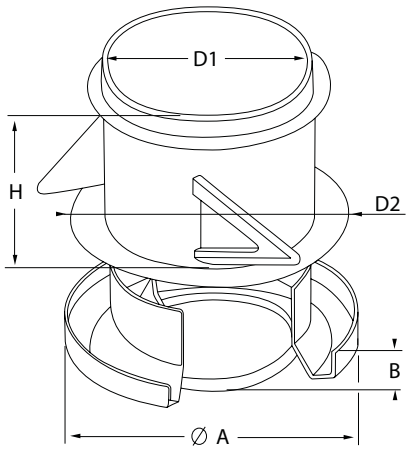

MODEL	A	B	D 1	D 2	H
BE 80	115	16	78	99	100
BE 125	170	25	122	159	100

BEIRM

Extraction or supply inlet manually adjustable for housings and tertiary rooms resistant to humidity
Boca de extracción o impulsión regulable manualmente para viviendas y locales terciarios resistentes a la humedad

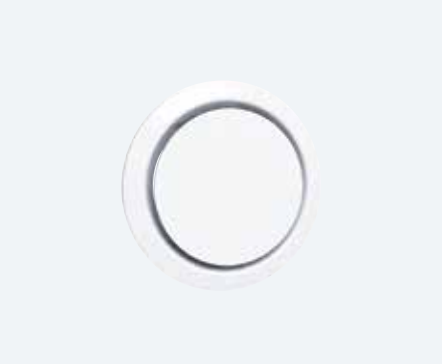

MANUFACTURING FEATURES
- Moisture resistant white plastic extraction or supply inlet. Used in tertiary buildings and homes with simple or double flow controlled mechanical ventilation systems.
- The flow of impulsion or extraction is adjusted by screwing the central disc inwards or outwards. A nut locks this disk in place.
- Maximum flow rate up to 250 m3/h. Pressure pressure up to 150 Pa.
- Easy installation by attaching directly to an adapter placed in advance on the duct or in the gypsum / ceiling panel adapter mounted on the ceiling.
- Sleeve with joint included (MGJ).
- Mounting on wall or plasterboard.
- By combining the BEIRM with a CFR, a self-regulating system is achieved.

APPLICATIONS
- Tertiary premises.
- Single-family and collective housing.

CARACTERÍSTICAS CONSTRUCTIVAS
- Bocas de extracción o impulsión de plástico blanco resistente a la humedad. Se utilizan en locales terciarios y viviendas con sistemas de ventilación mecánica controlada de simple flujo o doble flujo.
- El caudal de impulsión o extracción se ajusta atornillando el disco central hacia adentro o hacia afuera. Una tuerca bloquea este disco en su lugar.
- El caudal máximo hasta 250 m3/h. Presión presión hasta 150 Pa.
- Fácil instalación acoplándose directamente a un adaptador colocado de antemano en el conducto o en el adaptador de panel de yeso/pasaje montado en el techo.
- Incluye manguito con junta MGJ.
- Montaje en mural, pared o pladur.
- Combinando la BEIRM con un CFR se consigue un sistema autorregulable.

APLICACIONES
- Locales terciarios.
- Viviendas unifamiliares y colectivas.

Code	Model	Ø mm	Air flow m³/h
BEIRM80	BEIRM 80	77	90
BEIRM100	BEIRM 100	98	120
BEIRM125	BEIRM 125	120	180
BEIRM160	BEIRM 160	155	220
BEIRM200	BEIRM 200	195	250

SLEEVE 3 GRASP | MANGUITO 3 GARRAS BEIRM

Code	Model
MGP380	MGP3 80
MGP3100	MGP3 100
MGP3125	MGP3 125
MGP3160	MGP3 160
MGP3200	MGP3 200

DIMENSIONS / dimensiones

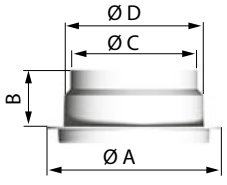

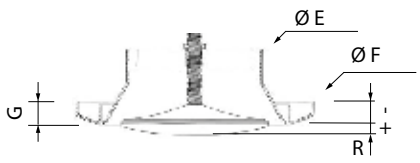

MODEL	B	G	Ø A	Ø C	Ø D	Ø E	Ø
BEIRM 80	38	12	110	73	77	71	115
BEIRM 100	40	13	129	86	98	80	140
BEIRM 125	43	15	155	112	120	115	166
BEIRM 160	43	17	195	147	156	130	204
BEIRM 20	43	17	235	186	195	160	242

COMPRI-CV

Aluminum flexible tube M1 fire resistance classification

Conducto flexible de aluminio clasificación M1 de resistencia al fuego

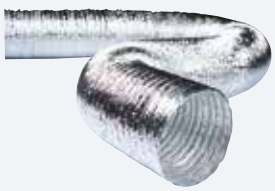

MANUFACTURING FEATURES
- Flexible duct made with 3 layers of aluminium and 2 layers of polyester film.
- Reinforced inside with spiral steel wire.
- Maximum working pressure: 3000 Pa.
- Working temperature: -30 to 140ºC.
- Maximum speed: 30m/s.

APPLICATIONS
- It is supplied in 10m sections for installations of air conditioning, ventilation and VMC systems.

CARACTERÍSTICAS CONSTRUCTIVAS
- Conducto flexible fabricado con 3 capas de aluminio y 2 capas de film de poliéster.
- Reforzado en su interior con alambre de acero en espiral.
- Presión máxima de trabajo: 3000 Pa.
- Temperatura de trabajo: -30 a 140ºC.
- Velocidad máxima: 30m/s.

APLICACIONES
- Se suministra en tramos de 10m para instalaciones de sistemas de aire acondicionado, ventilación y VMC.

Code	Model	Ø mm
10000552	COMPRI M1 Ø82	82
10000553	COMPRI M1 Ø102	102
10000554	COMPRI M1 Ø127	127
10000555	COMPRI M1 Ø152	152
10000556	COMPRI M1 Ø160	160
10000558	COMPRI M1 Ø203	203
10000560	COMPRI M1 Ø254	254
10000561	COMPRI M1 Ø305	305
10000562	COMPRI M1 Ø315	315
10000563	COMPRI M1 Ø356	356
10000564	COMPRI M1 Ø406	406
10000565	COMPRI M1 Ø457	457
10000566	COMPRI M1 Ø508	508

COMBI-CV

Aluminum and PVC flexible tube in black colour

Conducto flexible de aluminio y PVC de color negro



MANUFACTURING FEATURES
- It consists of an aluminium layer, two layers of polyester and 1 outer layer of black PVC.
- Maximum working pressure: 3000 Pa.
- Working temperature: -20 to 110ºC.
- Maximum speed: 20m/s.

APPLICATIONS
- In sections of 10 meters for installations of air conditioning, ventilation and VMC systems.

CARACTERÍSTICAS CONSTRUCTIVAS
- Se compone de una capa de aluminio, dos capas de poliéster y 1 capa exterior de PVC de color negro.
- Presión máxima de trabajo: 3000 Pa.
- Temperatura de trabajo: -20 a 110ºC.
- Velocidad máxima: 20m/s.

APLICACIONES
- Se suministra en tramos de 10 metros para instalaciones de sistemas de aire acondicionado, ventilación y VMC.

Code	Model	Ø mm
10000569	COMBI Ø102	102
10000570	COMBI Ø127	127
10000571	COMBI Ø152	152
10000572	COMBI Ø160	160
10000574	COMBI Ø203	203
10000576	COMBI Ø254	254
10000577	COMBI Ø354	305
10000578	COMBI Ø315	315
10000579	COMBI Ø356	356
10000580	COMBI Ø406	406

THERMI-CV

Reinforced flexible tube with thermal insulation of aluminium

Conducto flexible con aislamiento térmico de aluminio e interior reforzado



MANUFACTURING FEATURES
- Thermally insulated flexible duct manufactured with inner tube 3 layers of aluminium and 2 layers of polyester.
- Reinforced internally with spiral steel wire. 25mm mineral wool insulation, exterior coating with aluminium and polyester multilayer pipe that works as an optimal vapor barrier and prevents condensation.
- Classification of fire resistance: M1.
- Maximum working pressure: 3000 Pa.
- Working temperature: -30 to 140ºC.
- Maximum speed: 30m/s.

APPLICATIONS
- In sections of 10 meters for installations of air conditioning, ventilation and VMC systems.

CARACTERÍSTICAS CONSTRUCTIVAS
- Conducto flexible aislado térmicamente fabricado con tubo interior 3 capas de aluminio y 2 capas de poliéster.
- Reforzado interiormente con alambre de acero en espiral. Aislamiento de 25mm de lana mineral, recubrimiento exterior con tubo multicapa de aluminio y poliéster que funciona como óptima barrera de vapor y evita la condensación.
- Clasificación de resistencia al fuego: M1.
- Presión máxima de trabajo: 3000 Pa.
- Temperatura de trabajo: -30 a 140ºC.
- Velocidad máxima: 30m/s.

APLICACIONES
- Se suministra en tramos de 10 metros para instalaciones de sistemas de aire acondicionado, ventilación y VMC.

Code	Model	Ø mm
10000601	THERMI Ø102	102
10000602	THERMI Ø127	127
10000603	THERMI Ø152	152
10000604	THERMI Ø160	160
10000606	THERMI Ø203	203
10000608	THERMI Ø254	254
10000610	THERMI Ø305	305
10000611	THERMI Ø315	315
10000612	THERMI Ø356	356
10000613	THERMI Ø406	406
10000614	THERMI Ø457	457
10000615	THERMI Ø508	508

PHONI-CV M1/M1

Flexible tube with thermal-acoustic insulation classification M1 of fire resistance

Conducto flexible con aislamiento termoacústico clasificación M1 de resistencia al fuego



MANUFACTURING FEATURES
- Flexible insulated thermo-acoustic tube made with inner tube 3 layers of aluminium and 2 layers of polyester.
- Reinforced internally with spiral steel wire, 25mm mineral wool insulation, exterior coating with aluminium and polyester multilayer pipe that works as an optimal vapor barrier and prevents condensation.
- Maximum working pressure: 2000 Pa.
- Working temperature: -30 to 140ºC.
- Maximum speed: 30m/s.

APPLICATIONS
- In sections of 10 meters for installations of air conditioning, ventilation and VMC systems.

CARACTERÍSTICAS CONSTRUCTIVAS
- Conducto flexible aislado termoacústicamente fabricado con tubo interior 3 capas de aluminio y 2 capas de poliéster.
- Reforzado interiormente con alambre de acero en espiral, aislamiento de 25mm de lana mineral, recubrimiento exterior con tubo multicapa de aluminio y poliéster que funciona como optima barrera de vapor y evita la condensación.
- Presión máxima de trabajo: 2000 Pa.
- Temperatura de trabajo: -30 a 140ºC.
- Velocidad máxima: 30m/s.

APLICACIONES
- Se suministra en tramos de 10 metros para instalaciones de sistemas de aire acondicionado, ventilación y VMC

Code	Model	Ø mm
10000584	PHONI M1 Ø102	102
10000585	PHONI M1 Ø127	127
10000586	PHONI M1 Ø152	152
10000587	PHONI M1 Ø160	160
10000589	PHONI M1 Ø203	203
10000591	PHONI M1 Ø254	254
10000593	PHONI M1 Ø305	305
10000594	PHONI M1 Ø315	315
10000595	PHONI M1 Ø356	356
10000596	PHONI M1 Ø406	406
10000597	PHONI M1 Ø457	457
10000598	PHONI M1 Ø508	508

MFVC M1

PVC flexible tube M1 classification fire resistance

Conducto flexible de PVC clasificación M1 de resistencia al fuego



MANUFACTURING FEATURES

- Flexible double layer 70 micron PVC duct with axial steel wire reinforcement covered with PVC.
- Maximum working pressure: 3000 Pa.
- Working temperature: -30 to 80ºC.
- Maximum speed: 30m/s.

APPLICATIONS

- Singl • Suitable for air conditioning systems and low and medium pressure ventilation.
- In sections of 6 meters for installation of air conditioning, ventilation and VMC systems.

CARACTERÍSTICAS CONSTRUCTIVAS

- Conducto flexible de doble capa de 70 micras de PVC con armadura helicoidal de alambre de acero recubierta de PVC.
- Presión máxima de trabajo: 3000 Pa.
- Temperatura de trabajo: -30 a 80ºC.
- Velocidad máxima: 30m/s.

APLICACIONES

- Indicado para sistemas de aire acondicionado y ventilación de baja y media presión.
- Se suministra en tramos de 6 metros para instalaciones de sistemas de aire acondicionado, ventilación y VMC.

Code	Model	Ø mm
10009052	MFVC M1 Ø80	80
10009053	MFVC M1 Ø100	100
10009054	MFVC M1 Ø125	125
10009055	MFVC M1 Ø160	160
10009057	MFVC M1 Ø200	200
10009058	MFVC M1 Ø250	250
10009059	MFVC M1 Ø315	315
10009060	MFVC M1 Ø355	355
10009061	MFVC M1 Ø400	400
10009062	MFVC M1 Ø450	450
10009063	MFVC M1 Ø500	500



Tertiary Heat recovery units

Recuperadores de calor terciario

CEPHIRUS-2

Heat recovery with crossed flow filter
Recuperador de calor de flujos cruzados aire-aire

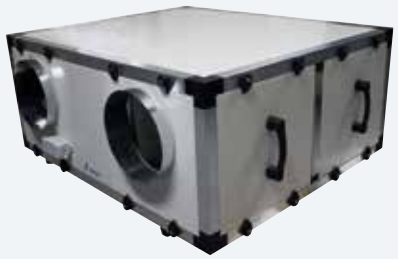

64%

MANUFACTURING FEATURES
Heat recovery unit (Eff. 64%) with AC motor and crossflow heat exchanger, Eurovent certified. Assembled in insulated steel casing with double skin 25mm thickness panels. With ISO ePM1 70% / ISO ePM1 70% (F7/F7) or ISO ePM1 70% + ISO ePM1 >80% / ISO ePM1 70% (F7+F9/F7) filter. Vertical and horizontal installation versions.

CHASSIS:
• Modular structure in 30mm extruded aluminium profile with reinforced nylon corners.
• Double sandwich panel 25mm thickness, made of galvanized steel sheet with epoxy polyester insulated according to EN10327 and EN10192 with polystyrene (density of 30 Kg/m3).

HEAT EXCHANGER:
• Aluminium cross flow heat exchanger with 64% efficiency.
• Recuperator brand certified by Eurovent.

FANS:
• Direct motor centrifugal fans coupled with double inlet. Conforming to ErP 2018 and according to ISO 1940 and AMCA 204-G.25.

FILTERS:
• ISO ePM1 70% / ISO ePM1 70% (F7/F7) o ISO ePM1 70% + ISO ePM1 >80% / ISO ePM1 70% (F7+F9/F7) filters.

APPLICATIONS
• Shopping centres, small shops, Banks, hostelry, schools, office buildings, public buildings.

UNDER REQUEST
• ISO ePM1 >80% / ISO ePM1 70% (F7/F9) filters.
• Other special configurations.

CARACTERÍSTICAS CONSTRUCTIVAS
Unidad de recuperación de calor de eficiencia del 64% con motor AC e intercambiador de flujos cruzados certificado Eurovent, montados en cajas de acero aislados con paneles de doble pared de 25mm de espesor. Con filtros ISO ePM1 70% / ISO ePM1 70% (F7/F7) o ISO ePM1 70% + ISO ePM1 >80% / ISO ePM1 70% (F7+F9/F7). Versiones para instalación vertical y horizontal.

CHASIS:
• Estructura modular en perfil de aluminio extruido de 30mm con cantoneras de nailon reforzado.
• Paneles de doble pared de 25 mm de espesor en chapa de acero galvanizado con epoxy poliéster según EN10327 y EN10192 con un aislamiento de poliestireno con una densidad de 30 Kg/m3.

INTERCAMBIADOR DE CALOR:
• Intercambiador de calor de flujos cruzados de aluminio con eficiencia 64%.
• Marca Recuperator certificado por Eurovent.

VENTILADORES:
• Ventiladores centrífugos de motor directo acoplado a doble aspiración. Conformes al ErP 2018 y según norma ISO 1940 y AMCA 204-G.25.

FILTROS:
• Filtros ISO ePM1 70% / ISO ePM1 70% (F7/F7) o ISO ePM1 70% + ISO ePM1 >80% / ISO ePM1 70% (F7+F9/F7).

APLICACIONES
• Centros comerciales, pequeñas tiendas, bancos, hostelería, escuelas, edificios de oficinas, edificios públicos.

BAJO DEMANDA
• Filtros ISO ePM1 >80% / ISO ePM1 70% (F7/F9).
• Otras configuraciones especiales.

PRODUCTO DESCATALOGADO
DISCONTINUED PRODUCT

ACCESSORIES / accesorios

INT

Interruptor de corte
Safety switch

REG

Regulador de velocidad manual monofásico
Single phase manual speed controlle

SFC

Variador de velocidad frecuencial
Frecuency speed controller

FILTER

Filtros para Cephirus-2
Filters for Cephirus-2

TEJ
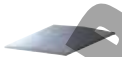
Tejadillo intemperie para cajas de ventilación
Weather protective roof for ventilation boxes

VISC

Visera para intemperie con reja protección
Outdoor flange with bird guard

HORIZONTAL

HORITZONTAL ePM1 70%/ePM1 70% (F7/F7)	
Code | Código	Model | Modelo
CEPH06OH0000F7	CEPHIRUS-2 600 H
CEPH09OH0000F7	CEPHIRUS-2 900 H
CEPH15OH0000F7	CEPHIRUS-2 1500 H
CEPH21OH0000F7	CEPHIRUS-2 2100 H
CEPH35OH0000F7	CEPHIRUS-2 3500 H
CEPH46OH0000F7	CEPHIRUS-2 4600 H
CEPH64OH0000F7	CEPHIRUS-2 6400 H
CEPH70OH0000F7	CEPHIRUS-2 7000 H
HORITZONTAL ePM1 70%+ePM1<80%/ePM1 70% (F7+F9/F7)	
Code | Código	Model | Modelo
CEPH06OH0000F9	CEPHIRUS-2 600 H
CEPH09OH0000F9	CEPHIRUS-2 900 H
CEPH15OH0000F9	CEPHIRUS-2 1500 H
CEPH21OH0000F9	CEPHIRUS-2 2100 H
CEPH35OH0000F9	CEPHIRUS-2 3500 H
CEPH46OH0000F9	CEPHIRUS-2 4600 H
CEPH64OH0000F9	CEPHIRUS-2 6400 H
CEPH70OH0000F9	CEPHIRUS-2 7000 H

VERTICAL

VERTICAL ePM1 70%/ePM1 70% (F7/F7)	
Code | Código	Model | Modelo
CEPH06AV0000F7	CEPHIRUS-2 600 V
CEPH09AV0000F7	CEPHIRUS-2 900 V
CEPH15AV0000F7	CEPHIRUS-2 1500 V
CEPH21AV0000F7	CEPHIRUS-2 2100 V
CEPH35AV0000F7	CEPHIRUS-2 3500 V
CEPH46AV0000F7	CEPHIRUS-2 4600 V
CEPH64AV0000F7	CEPHIRUS-2 6400 V
CEPH70AV0000F7	CEPHIRUS-2 7000 V
VERTICAL ePM1 70%+ePM1<80%/ePM1 70% (F7+F9/F7)	
Code | Código	Model | Modelo
CEPH06AV0000F9	CEPHIRUS-2 600 V
CEPH09AV0000F9	CEPHIRUS-2 900 V
CEPH15AV0000F9	CEPHIRUS-2 1500 V
CEPH21AV0000F9	CEPHIRUS-2 2100 V
CEPH35AV0000F9	CEPHIRUS-2 3500 V
CEPH46AV0000F9	CEPHIRUS-2 4600 V
CEPH64AV0000F9	CEPHIRUS-2 6400 V
CEPH70AV0000F9	CEPHIRUS-2 7000 V

TECHNICAL DATA / datos técnicos

Model	R.P.M	Rated I (A)		Power kW	IP motor	Air flow m³/h	Sound L_w dB(A)		Weight Kg		Diagr. con.
		230V	400V				Radiated	Ducted	Horizontal	Vertical	
CEPHIRUS-2 600	920	2x0,86	-	2x0,195	IP-20	670	41	52	54	64	1
CEPHIRUS-2 900	1420	2x1,55	-	2x0,355	IP-20	950	48	59	59	70	1
CEPHIRUS-2 1500	1350	2x2,7	-	2x0,350	IP-54	1.550	57	60	116	139	1
CEPHIRUS-2 2100	1340	2x2,7	-	2x0,350	IP-54	2.170	59	61	119	142	1
CEPHIRUS-2 3500	1340	2x4,5	-	2x0,590	IP-54	3.360	63	68	133	183	1
CEPHIRUS-2 4600	920	2x6,7	-	2x0,760	IP-54	4.250	69	75	215	258	1
CEPHIRUS-2 6400	1420	-	2x3,9	2x1,5	IP-55	6.380	70	77	221	265	2
CEPHIRUS-2 7000	1420	-	2x3,9	2x1,5	IP-55	6.400	71	78	234	280	2

CHARACTERISTIC CURVES / curvas características

CEPHIRUS-2 600 H

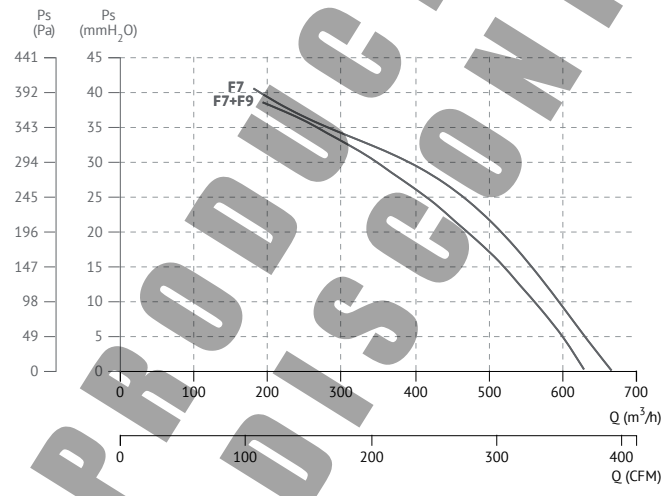

CEPHIRUS-2 900 H

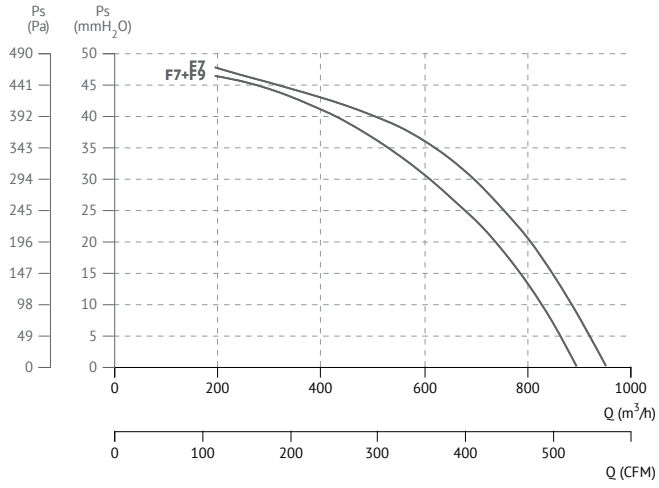

PRODUCTO DESCATALOGADO DISCONTINUED PRODUCT

PRODUCTO DESCATALOGADO
DISCONTINUED PRODUCT

CEPHIRUS-2 1500 H

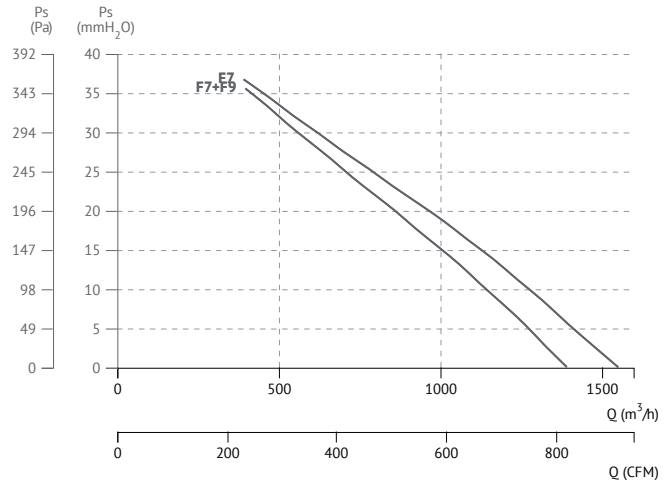

CEPHIRUS-2 2100 H

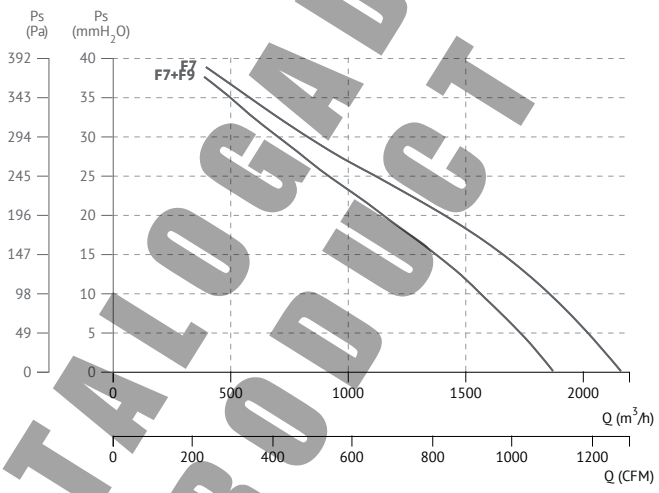

CEPHIRUS-2 3500 H

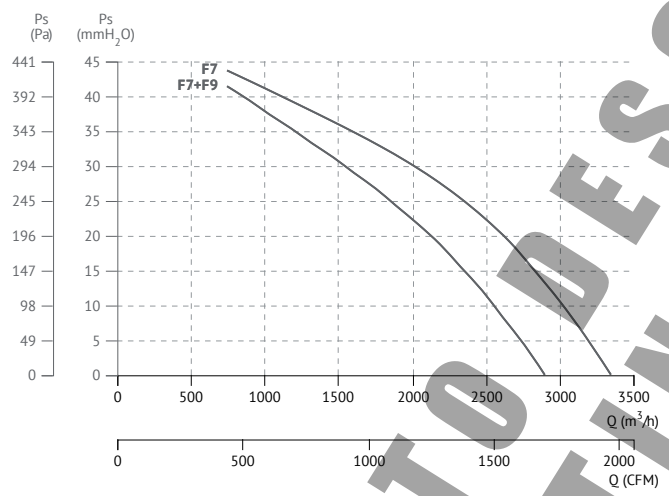

CEPHIRUS-2 4600 H

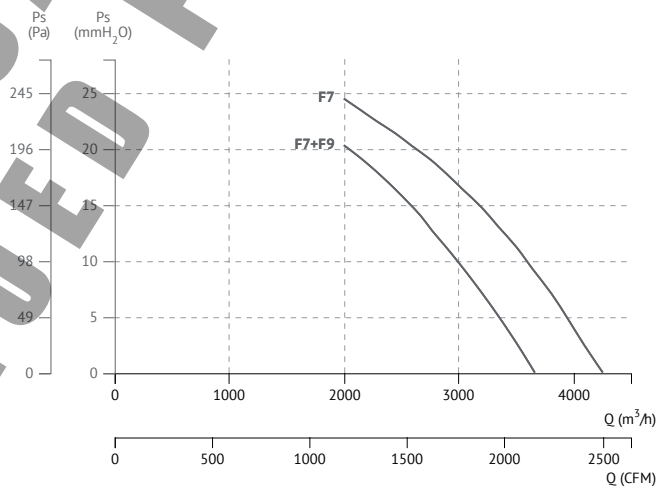

CEPHIRUS-2 6400 H

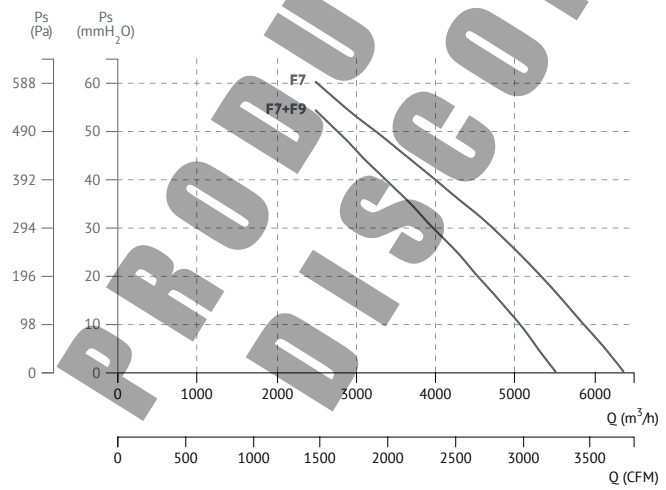

CEPHIRUS-2 7000 H

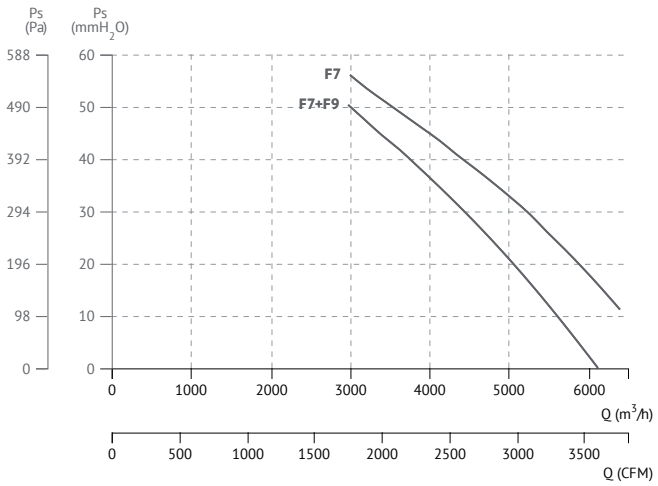

DIMENSIONS / dimensiones

CEPHIRUS-2 HORIZONTAL

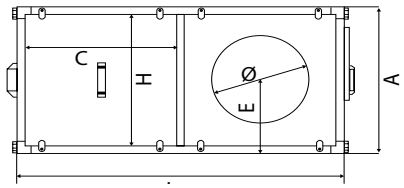

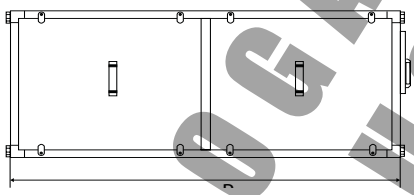

MODEL	A	C	E	H	L	0	P	Ø
CEPHIRUS-2 600 H	360	317,5	218	300	725	159	850	200
CEPHIRUS-2 900 H	360	380	218	300	850	190	850	200
CEPHIRUS-2 1500 H	500	475	300	440	1040	237,5	1040	315
CEPHIRUS-2 2100 H	500	475	300	440	1040	237,5	1040	315
CEPHIRUS-2 3500 H	600	540	380	540	1200	277,5	1300	355
CEPHIRUS-2 4600 H	700	640	433	640	1400	327,5	1600	450
CEPHIRUS-2 6400 H	700	640	433	640	1400	327,5	1600	450
CEPHIRUS-2 7000 H	800	640	533	740	1400	327,5	1600	450

CEPHIRUS-2 VERTICAL

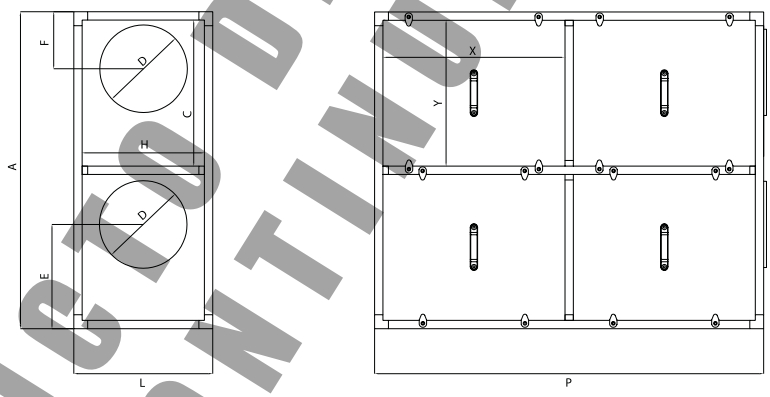

MODEL	A	C	D	E	F	H	L	P	X	Y
CEPHIRUS-2 600 V	940	300	200	218	142	300	360	1080	495	425
CEPHIRUS-2 900 V	1080	300	200	218	142	300	360	1080	495	495
CEPHIRUS-2 1500 V	1140	525	315	385	200	440	500	1400	655	525
CEPHIRUS-2 2100 V	1140	525	315	385	200	440	500	1400	655	525
CEPHIRUS-2 3500 V	1320	540	355	380	220	540	600	1650	780	615
CEPHIRUS-2 4600 V	1730	640	450	433	267	640	700	2030	970	820
CEPHIRUS-2 6400 V	1730	640	450	433	267	640	700	2030	970	820
CEPHIRUS-2 7000 V	1730	820	450	613	267	740	800	2030	970	820

PRODUCTO DESCATALOGADO
DISCONTINUED PRODUCT

CEPHIRUS-2 COIL

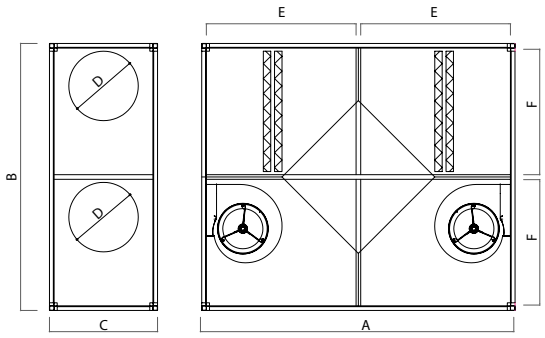

CEPHIRUS-2 BYPASS

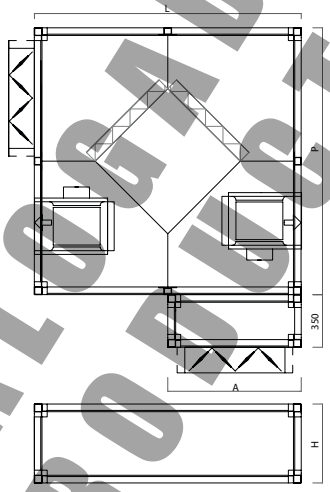

CONNECTION DIAGRAMS / esquema de conexiones

❶ SINGLE PHASE MOTORS / motores monofásicos

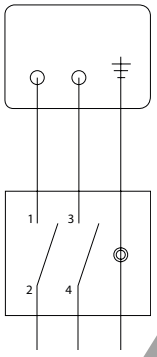

❷ THREE PHASE MOTORS / motores trifásicos

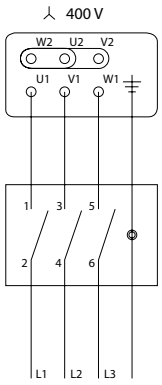

CONFIGURATIONS / configuraciones

HORIZONTAL Standard configuration | Configuración estándar: O

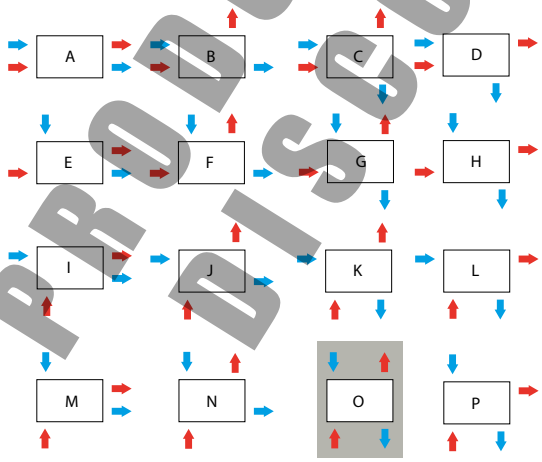

VERTICAL Standard configuration | Configuración estándar: AV

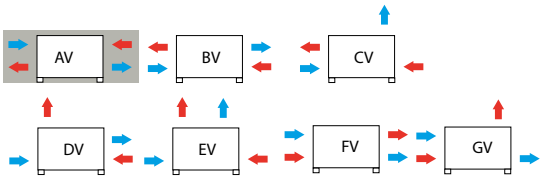

PRODUCTO DESCATALOGADO
DISCONTINUED PRODUCT

ACCESSORIES / accesorios CEPHIRUS-2

FILTERS / filtros CEPHIRUS-2

Replacement filters Supply / Extraction | Filtros para recambio Impulsión / Extracción ePM1 70% (F7)				
Code | Código	Model | Modelo	Dimensions | Dimensiones	Application | Aplicación	Filters for unit | Filtros por unidad *
FLTCEPH06F7	FILT. ePM1 70% CEPHRUS-2 600-800	260x380	CEPHRUS-2 600	1
FLTCEPH09F7	FILT. ePM1 70% CEPHIRUS-2 900-1100	260x450	CEPHIRUS-2 900	1
FLTCEPH15F7	FILT. ePM1 70% CEPHIRUS-2 1500/2100-1800/2600	400x480	CEPHIRUS-2 1500-2100	1
FLTCEPH35F7	FILT. ePM1 70% CEPHIRUS-2 2700-3500	500x570	CEPHIRUS-2 3500	1
FLTCEPH46F7	FILT. ePM1 70% CEPHIRUS-2 4600/6400-5100/6300	775x600	CEPHIRUS-2 4600-6400	1
FLTCEPH70F7	FILT. ePM1 70% CEPHIRUS-2 6500-7000	775x700	CEPHIRUS-2 7000	1
Replacement filters Supply / Extraction | Filtros para recambio Impulsión / Extracción ePM1>80% (F9)				
Code | Código	Model | Modelo	Dimensions | Dimensiones	Application | Aplicación	Filters for unit | Filtros por unidad *
FLTCEPH06F9	FILT. ePM1 >80% CEPHIRUS-2 600-800	260x380	CEPHRUS-2 600	1
FLTCEPH09F9	FILT. ePM1 >80% CEPHIRUS-2 900-1100	260x450	CEPHIRUS-2 900	1
FLTCEPH15F9	FILT. ePM1 >80% CEPHIRUS-2 1500/2100-1800/2600	400x480	CEPHIRUS-2 1500-2100	1
FLTCEPH35F9	FILT. ePM1 >80% CEPHIRUS-2 2700-3500	500x570	CEPHIRUS-2 3500	1
FLTCEPH46F9	FILT. ePM1 >80% CEPHIRUS-2 4600/6400-5100/6300	775x600	CEPHIRUS-2 4600-6400	1
FLTCEPH70F9	FILT. ePM1 >80% CEPHIRUS-2 6500-7000	775x700	CEPHIRUS-2 7000	1

* When placing an order, please take into account that the filters RRP is unitary and must be multiplied by the indicated quantities for each unit of exchanger

* Al hacer el pedido debe tener en cuenta que el PVP de los filtros es unitario y debe multiplicarse por las cantidades indicadas para cada unidad de recuperador.

ePM1 70% (F7)

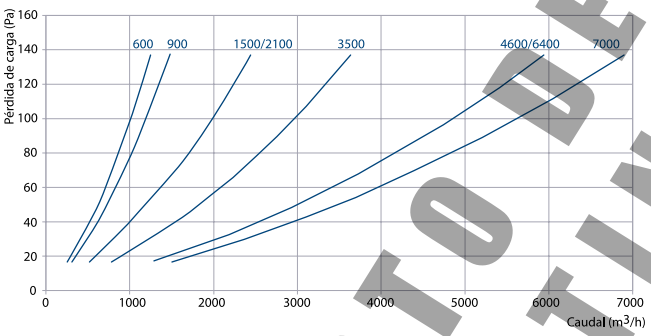

ePM1>80% (F9)

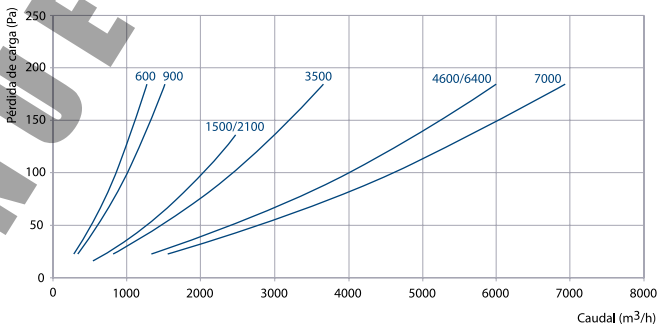

WEATHER PROTECTION COWL / tejadillo

Weather protection cowl | Tejadillo para lluvia para CEPHIRUS-2 Horizontal			
Code | Código	Model | Modelo	Dimensions | Dimensiones	Application | Aplicación
TEJCEPHH06	TEJ CEPHIRUS-2 600 H	785x910	CEPHIRUS-2 600 H
TEJCEPHH09	TEJ CEPHIRUS-2 900 H	910x910	CEPHIRUS-2 900 H
TEJCEPHH15	TEJ CEPHIRUS-2 1500-2100 H	1100x1100	CEPHIRUS-2 1500-2100 H
TEJCEPHH35	TEJ CEPHIRUS-2 3500 H	1260x1360	CEPHIRUS-2 3500 H
TEJCEPHH46	TEJ CEPHIRUS-2 4600-6400 H	1460x1660	CEPHIRUS-2 4600-6400 H
TEJCEPHH70	TEJ CEPHIRUS-2 7000 H	1460x1660	CEPHIRUS-2 7000 H
Weather protection cowl | Tejadillo para lluvia para CEPHIRUS-2 Vertical			
Code | Código	Model | Modelo	Dimensions | Dimensiones	Application | Aplicación
TEJCEPHV06	TEJ CEPHIRUS-2 600 V	420x1140	CEPHIRUS-2 600 V
TEJCEPHV09	TEJ CEPHIRUS-2 900 V	420x1140	CEPHIRUS-2 900 V
TEJCEPHV15	TEJ CEPHIRUS-2 1500-2100 V	560x1460	CEPHIRUS-2 1500-2100 V
TEJCEPHV35	TEJ CEPHIRUS-2 3500 V	660x1710	CEPHIRUS-2 3500 V
TEJCEPHV46	TEJ CEPHIRUS-2 4600-6400 V	760x2090	CEPHIRUS-2 4600-6400 V
TEJCEPHV70	TEJ CEPHIRUS-2 7000 V	890x2090	CEPHIRUS-2 7000 V

PRODUCTO DESCATALOGADO
DISCONTINUED PRODUCT

ARUMAK LP

Low profile counter flow heat exchanger for false ceiling
Recuperador de energía de contraflujo con perfil reducido para falso techo



78%

CTRL-F

The CTRL-F can be integrated into a remote touch panel. This conguration (on the CTRL-F screen appears rc = remote control), offers the possibility to see the status of the unit and manage the by-pass. It is not possible, in any case, the management of the post-treatment sensor quality / humidity and the fans alarm. In case of anomalies, E0 is shown in the CTRL-F panel indicating a generic alarm. On the remote touch panel, you can see the particular fault.

El CTRL-F se puede integrar en un panel táctil remoto. Esta configuración (en la pantalla CTRL-F aparece rc = control remoto), ofrece la posibilidad de ver el estado de la unidad y gestionar el by-pass. No es posible, en ningún caso, la gestión del sensor de post-tratamiento calidad/humedad y la alarma de los ventiladores. En caso de anomalías, E0 se muestra en el panel del CTRL-F indicando una alarma genérica. En el panel táctil remoto, puede ver el fallo en particular.

MANUFACTURING FEATURES

Medium-high efficiency heat recovery unit (Eff.78%). Low profile with electronic regulation and AC motor for optimized management. Counter flow heat exchanger, Eurovent certified, assembled in insulated steel casing with sandwich polyurethane foam panels. With partial bypass and regulation control. With filters ISO ePM1 70% / ISO ePM1 70% (F7/F7) or ISO ePM1 70% + ISO ePM1 >80% / ISO ePM1 70%. Horizontal and false ceiling installation version.

CHASSIS:
• Modular structure made of extruded aluminium profiles and double skin Aluzinc.
• Made up of sandwich panels with injected polyurethane foam insulation and density 42 kg/m3.

HEAT EXCHANGER:
• Aluminium counter flow heat exchanger, 78% efficiency.
• Recutech brand certified by Eurovent.

FANS:
• Centrifugal fans with direct motor coupled with double inlet according to ErP 2018.

FILTERS:
• Filters ISO ePM1 70% / ISO ePM1 70% (F7/F7) or ISO ePM1 70% + ISO ePM1 >80% / ISO ePM1 70% (F7+F9/F7).
• Maintenance through below panel.

CONTROL:
• CTRL-F: speed selection depending on model, bypass ON/OFF, 3 temperatures and indication of filter clogging failure. No portable display. Optional: portable display with connection cables.
• CTRL-DPH: speed selection depending on model, automatic bypass management. Temperature regulation, failure detection and scheduling.

APPLICATIONS

• Malls, small shops, banks, hostelry, schools, office buildings, public buildings.

UNDER REQUEST

• ISO ePM1 >80% / ISO ePM1 70% (F7/F9) filters.
• CTRL-MAX2 with Modbus RTU protocol
• Other special configurations.

CARACTERÍSTICAS CONSTRUCTIVAS

Unidad de recuperación de calor de media-alta eficiencia (Eff. 78%) de bajo perfil con regulación electrónica y motor AC para una gestión optimizada. Con intercambiador de contraflujo certificado Eurovent, montados en cajas de acero aislados con paneles de doble pared de espuma de poliuretano. Con bypass parcial y control de regulación. Con filtros ISO ePM1 70% / ISO ePM1 70% (F7/F7) o ISO ePM1 70% + ISO ePM1 >80% / ISO ePM1 70% (F7+F9/F7). Versiones para instalación horizontal y en falso techo.

CHASIS:
• Estructura modular, en perfil de aluminio extruido y paneles sándwich de Aluzinc.
• Paneles de doble pared aislado por espuma de poliuretano de densidad 42 Kg/m3.

INTERCAMBIADOR DE CALOR:
• Intercambiador de calor de contraflujo de aluminio con eficiencia 78%.
• Marca Recutech certificado por Eurovent.

VENTILADORES:
• Ventiladores centrífugos de doble aspiración de motor directo conformes al ErP 2018.

FILTROS:
• Filtros ISO ePM1 70% / ISO ePM1 70% (F7/F7) o ISO ePM1 70% + ISO ePM1 >80% / ISO ePM1 70% (F7+F9/F7).
• Mantenimiento por la parte inferior.

CONTROL:
• CTRL-F: Selector de velocidades según modelo, ON/OFF del bypass, input de 3 temperaturas y alarma indicación de colmatación de filtros. No deportable. En opción, display deportable con conexionado.
• CTRL-DPH: Selector de velocidades según modelo, gestiona de manera automática el bypass. Regulación de la temperatura, detección de fallos y programación horaria.

APLICACIONES

• Centros comerciales, pequeñas tiendas, bancos, hostelería, escuelas, edificios de oficinas, edificios públicos.

BAJO DEMANDA

• Filtros ISO ePM1 >80% / ISO ePM1 70% (F7/F9).
• CTRL-MAX2 con protocolo Modbus RTU.
• Otras configuraciones especiales.

ACCESSORIES / accesorios



VISC

Visera para intemperie con malla antipájaros para boca circular.

Outdoor flange with bird guard for circular inlet.



FILTER

Filtros

Filters



TEJ

Tejadillo intemperie para cajas de ventilación

Weather protective roof for ventilation boxes

HORIZONTAL

HORITONTAL ePM1 70%/ePM1 70% (F7/F7) CTRL-F	
Code | Código	**Model | Modelo**
AL04SH1F00F7	ARUMAK LP 470 BP CTRL-F H
AL08SH1F00F7	ARUMAK LP 850 BP CTRL-F H
AL17SH1F00F7	ARUMAK LP 1750 BP CTRL-F H
AL21SH1F00F7	ARUMAK LP 2100 BP CTRL-F H
AL29SH1F00F7	ARUMAK LP 2900 BP CTRL-F H
HORITONTAL ePM1 70%/ePM1 70% (F7/F7) CTRL-DPH	
Code | Código	**Model | Modelo**
AL04SH1PH00F7	ARUMAK LP 470 BP CTRL-DPH H
AL08SH1PH00F7	ARUMAK LP 850 BP CTRL-DPH H
AL17SH1PH00F7	ARUMAK LP 1750 BP CTRL-DPH H
AL21SH1PH00F7	ARUMAK LP 2100 BP CTRL-DPH H
AL29SH1PH00F7	ARUMAK LP 2900 BP CTRL-DPH H
AL42SH1PH00F7	ARUMAK LP 4200 BP CTRL-DPH H

HORITONTAL ePM1 70%+ePM1>80%/ePM1 70% (F7+F9/F7) CTRL-F	
Code | Código	**Model | Modelo**
AL04SH1F00F9	ARUMAK LP 470 BP CTRL-F H
AL08SH1F00F9	ARUMAK LP 850 BP CTRL-F H
AL17SH1F00F9	ARUMAK LP 1750 BP CTRL-F H
AL21SH1F00F9	ARUMAK LP 2100 BP CTRL-F H
AL29SH1F00F9	ARUMAK LP 2900 BP CTRL-F H
HORITONTAL ePM1 70%+ePM1>80%/ePM1 70% (F7+F9/F7) CTRL-DPH	
Code | Código	**Model | Modelo**
AL04SH1PH00F9	ARUMAK LP 470 BP CTRL-DPH H
AL08SH1PH00F9	ARUMAK LP 850 BP CTRL-DPH H
AL17SH1PH00F9	ARUMAK LP 1750 BP CTRL-DPH H
AL21SH1PH00F9	ARUMAK LP 2100 BP CTRL-DPH H
AL29SH1PH00F9	ARUMAK LP 2900 BP CTRL-DPH H
AL42SH1PH00F9	ARUMAK LP 4200 BP CTRL-DPH H

TECHNICAL DATA / datos técnicos

Model	Rated I (A) 230V	Power kW	Speeds	Air flow m³/h	Sound L_w dB(A)		Weight Kg Horizontal	Diagr. con.
					Radiated	Ducted		
ARUMAK LP 470	2x0,7	2x0,15	4	470	41	52	74	1
ARUMAK LP 850	2x1,3	2x0,29	4	850	48	59	91	1
ARUMAK LP 1750	2x2,8	2x0,6	3	1750	57	60	142	1
ARUMAK LP 2100	2x2,8	2x0,6	3	2100	59	61	150	1
ARUMAK LP 2900	2x5,0	2x0,37	3	2900	63	68	273	1
ARUMAK LP 4200	2x9,6	2x0,37	3	4200	69	75	291	2

CHARACTERISTIC CURVES / curvas características

ARUMAK LP 470

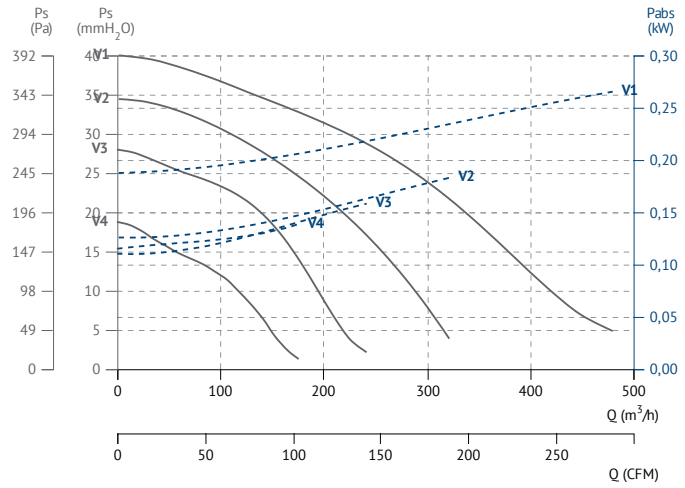

ARUMAK LP 850

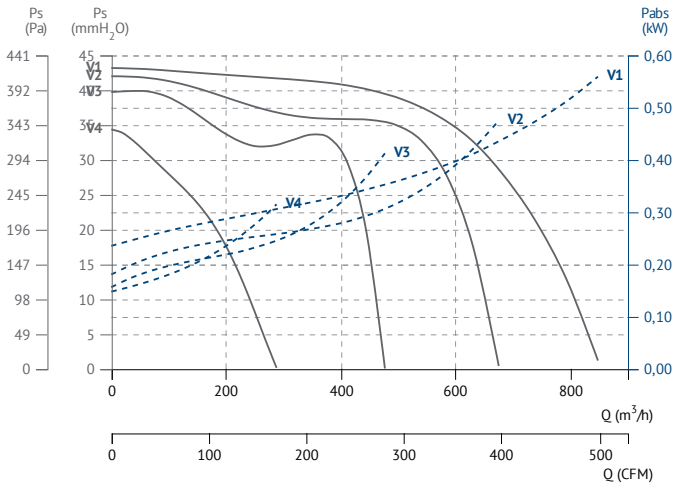

ARUMAK LP 1750

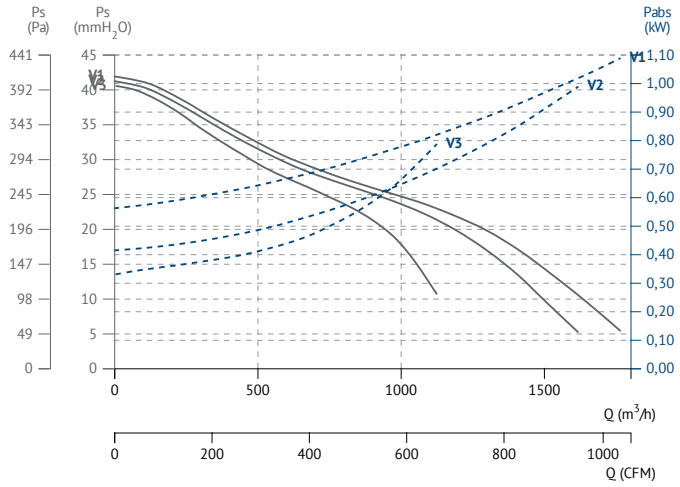

ARUMAK LP 2100

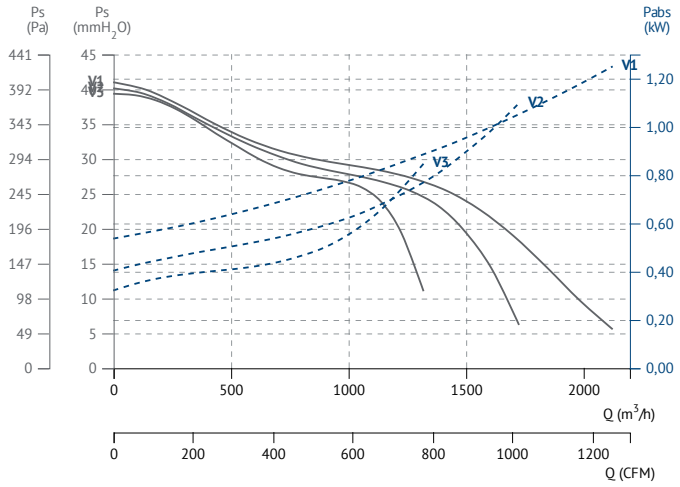

ARUMAK LP 2900

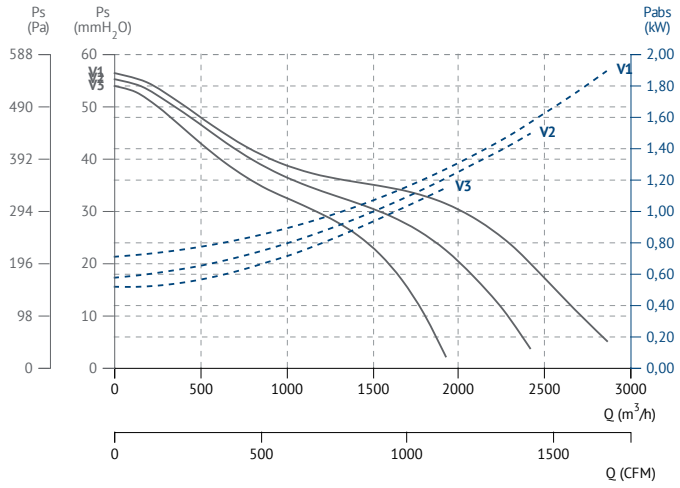

ARUMAK LP 4200

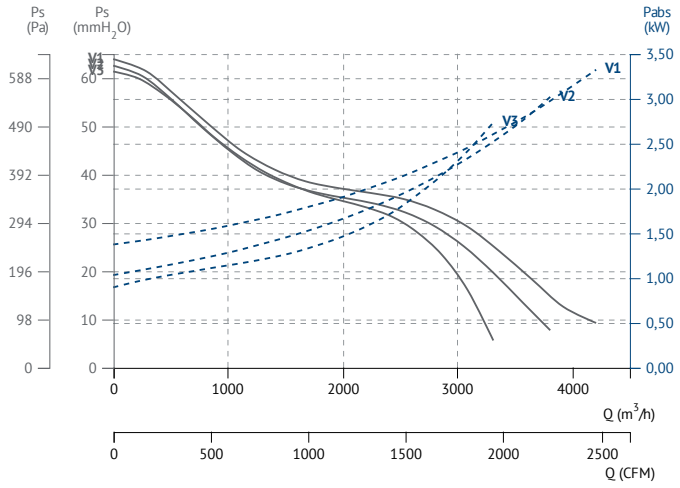

DIMENSIONS / dimensiones

ARUMAK LP HORIZONTAL

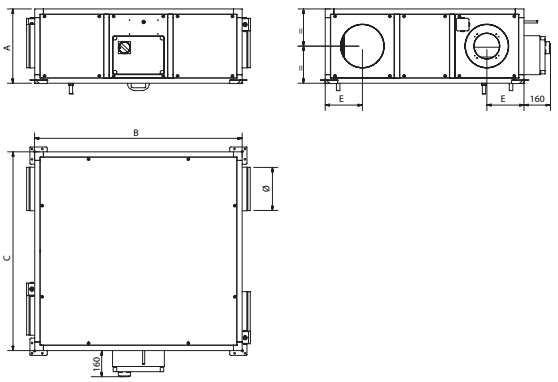

Model | Modelo	A	B	C	E	Ø
ARUMAK LP 470	370	1100	1050	185	200
ARUMAK LP 850	430	1200	1150	215	250
ARUMAK LP 1750	500	1460	1300	283	315
ARUMAK LP 2100	550	1460	1300	283	315

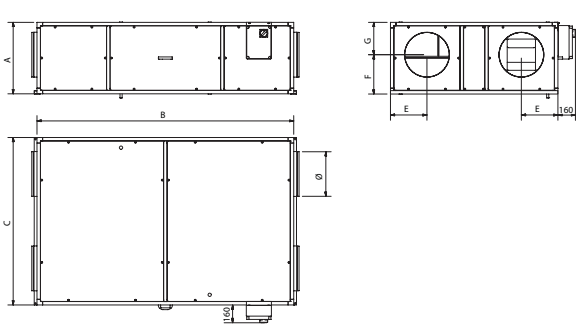

Model | Modelo	A	B	C	E	F	G	Ø
ARUMAK LP 2900	640	2300	1500	327	350	290	400
ARUMAK LP 4200	640	2300	1980	327	350	290	400

CONNECTION DIAGRAMS / esquema de conexiones

1 4 speeds / 4 velocidades

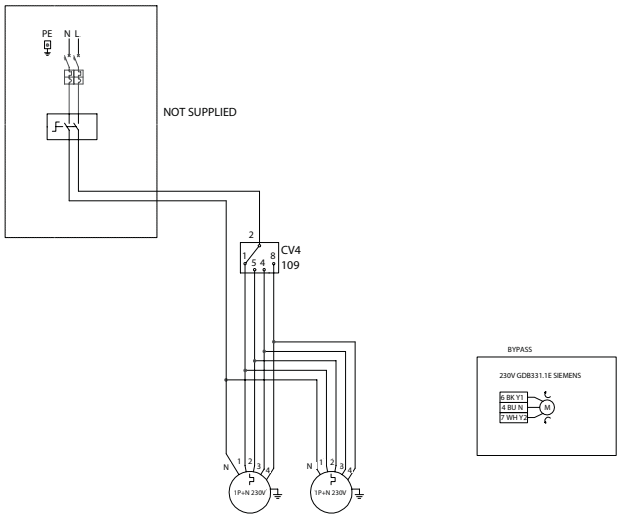

2 3 speeds / 3 velocidades

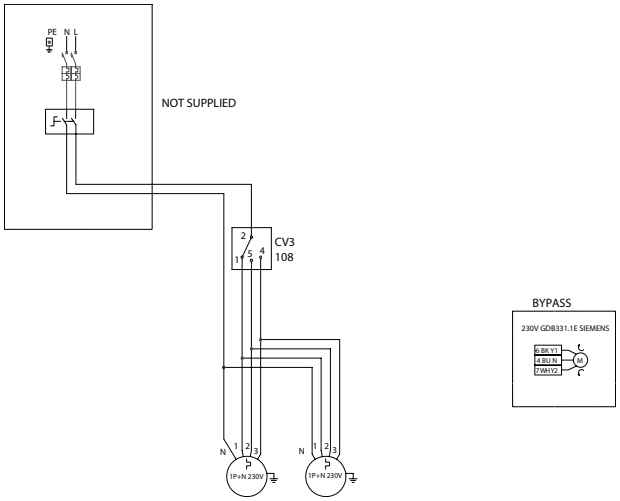

CONTROL
ARUMAK LP

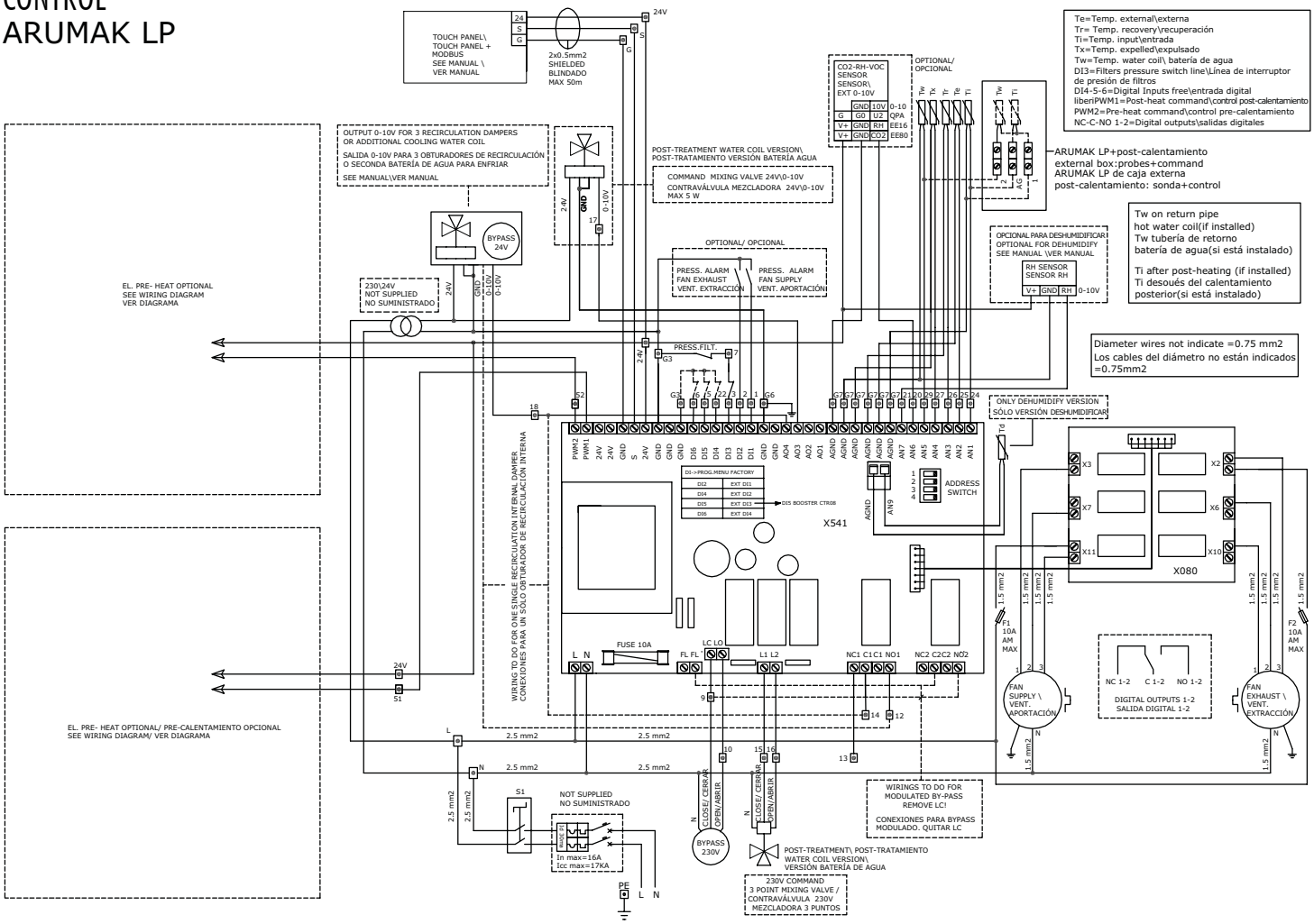

CONFIGURATIONS / configuraciones

FRESH AIR | AIRE NUEVO → EXHAUSTED AIR | AIRE EXTRAÍDO →

HORIZONTAL 470-1750 Configuración estándar: SH

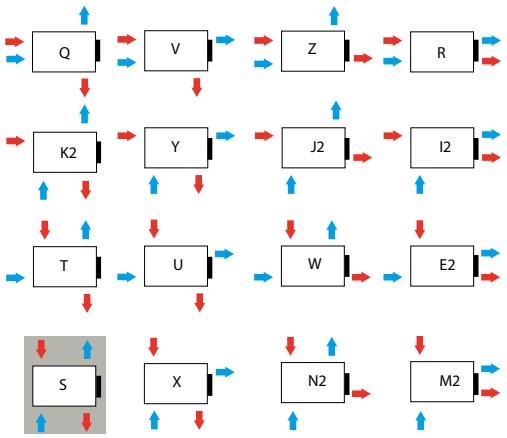

2100-4200 Configuración estándar: SH

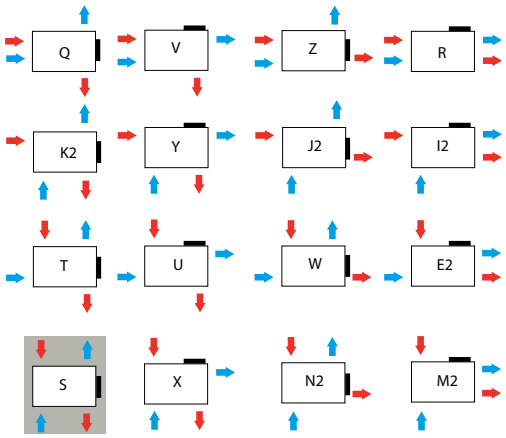

FILTERS / filtros

Replacement filters for extraction and supply (in 1st stage) | Filtros para recambio para extracción e impulsión (impulsión en 1ª etapa) ePM1 70% (F7)

Code | Código	Model | Modelo	Dimensions | Dimensiones	Application | Aplicación	Filters for unit | Filtros por unidad *
FLTEAKLP05F7	FILT.ePM1 70% ARUMAK LP 470 / ARUMAK LP EEC 425 (OUT)	292 x 292 x 48	ARUMAK LP 470/ ARUMAK LP EEC 425	1
FLTEAKLP09F7	FILT.ePM1 70% ARUMAK LP 850 / ARUMAK LP EEC 900 (OUT)	430 x 350 x 48	ARUMAK LP 850/ ARUMAK LP EEC 900	1
FLTEAKLP20F7	FILT.ePM1 70% ARUMAK LP 1750-2100 / ARUMAK LP EEC 1800 (OUT)	400 x 625 x 48	ARUMAK LP 1750-2100 / ARUMAK LP EEC 1800	1
FLTEAKLP35F7	FILT.ePM1 70% ARUMAK LP 2900/4200 / ARUMAK LP EEC 2700/4000 (OUT)	480 x 265 x 48	ARUMAK LP 2900/ ARUMAK LP EEC 2700	3
			ARUMAK LP 4200/ ARUMAK LP EEC 4000	4

Replacement filters for supply (only 2nd stage) | Filtros para recambio para impulsión (sólo 2ª etapa) ePM1 70% (F7)

Code | Código	Model | Modelo	Dimensions | Dimensiones	Application | Aplicación	Filters for unit | Filtros por unidad *
FLTIAKLP05F7	FILT. ePM1 70% ARUMAK LP 470 / ARUMAK LP EEC 425 (IN)	292 x 146 x 25	ARUMAK LP 470/ ARUMAK LP EEC 425	2
FLTIAKLP09F7	FILT. ePM1 70% ARUMAK LP 850 / ARUMAK LP EEC 900 (IN)	430 x 175 x 25	ARUMAK LP 850/ ARUMAK LP EEC 900	2
FLTIAKLP20F7	FILT. ePM1 70% ARUMAK LP 1750-2100 / ARUMAK LP EEC 1800 (IN)	200 x 625 x 25	ARUMAK LP 1750-2100/ ARUMAK LP EEC 1800	2
FLTIAKLP35F7	FILT.ePM1 70% ARUMAK LP 2900/4200 / ARUMAK LP EEC 2700/4000 (IN)	480 x 265 x 25	ARUMAK LP 2900/ ARUMAK LP EEC 2700	3
			ARUMAK LP 4200/ ARUMAK LP EEC 4000	4

Replacement filters for extraction and supply (in 1st stage) | Filtros para recambio para extracción e impulsión (impulsión en 1ª etapa) ePM1 70% (F7)

Code | Código	Model | Modelo	Dimensions | Dimensiones	Application | Aplicación	Filters for unit | Filtros por unidad *

Replacement filters for supply | Filtros para recambio para impulsión ePM1>80% (F9)

Code | Código	Model | Modelo	Dimensions | Dimensiones	Application | Aplicación	Filters for unit | Filtros por unidad *
FLTIAKLP05F9	FILT. ePM1 >80% ARUMAK LP 470 / ARUMAK LP EEC 425	292 x 292 x 48	ARUMAK LP 470 / ARUMAK LP EEC 425	1
FLTIAKLP09F9	FILT. ePM1 >80% ARUMAK LP 850 / ARUMAK LP EEC 900	430 x 350 x 48	ARUMAK LP 850 / ARUMAK LP EEC 900	1
FLTIAKLP20F9	FILT. ePM1 >80% ARUMAK LP 1750-2100 / ARUMAK LP EEC 1800	400 x 625 x 48	ARUMAK LP 1750-2100/ ARUMAK LP EEC 1800	1
FLTIAKLP35F9	FILT. ePM1 >80% ARUMAK LP 2900/4200 / ARUMAK LP EEC 2700/4000	480 x 265 x 48	ARUMAK LP 2900 / ARUMAK LP EEC 2700	3
			ARUMAK LP 4200/ ARUMAK LP EEC 4000	4

WEATHER PROTECTION COWL/ tejadillo

Weather protection cowl | Tejadillo para lluvia para ARUMAK LP & ARUMAK LP EEC			
Code | Código	Model | Modelo	Dimensions | Dimensiones	Application | Aplicación
TEJAKLP05	TEJ ARUMAK LP 550 / ARUMAK LP EEC 425	1300 x 1370 x 37	ARUMAK LP 470 / ARUMAK LP EEC 425
TEJAKLP09	TEJ ARUMAK LP 1000 / ARUMAK LP EEC 900	1400 x 1470 x 37	ARUMAK LP 850 / ARUMAK LP EEC 900
TEJAKLP20	TEJ ARUMAK LP 2200-2500 / ARUMAK LP EEC 1800	2500 x 1820 x 37	ARUMAK LP 1750-2100 / ARUMAK LP EEC 1800
TEJAKLP30	TEJ ARUMAK LP 2300/ ARUMAK LP EEC 2700	2500 x 2300 x 37	ARUMAK LP 2900/ ARUMAK LP EEC 2700
TEJAKLP42	TEJ ARUMAK LP 3400/ ARUMAK LP EEC 4000	1660 x 1620 x 37	ARUMAK LP 4200/ ARUMAK LP EEC 4000

CONTROLS FOR ARUMAK LP/ controles para ARUMAK LP

		CTRL-F	CTRL-DPH	CTRL-MAX[2]
				
FAN ADJUSTMENT | AJUSTES DEL VENTILADOR	Manual speed | Velocidad manual	✔	✔	✔
	Constant airflow (CAV) | Caudal constante (CAV)		✔	✔
	Variable airflow: monozone application | Caudal variable: aplicación monozona		✔	✔
	CO2 / HR / VOC 0-10 V external. Variable flow (VAV) | CO_2 / HR / VOC 0-10 V externo. Caudal variable (VAV)		✔	✔
	Management of the airflow by detection of presence | Gestión del caudal por detección de presencia		✔	✔
	Constant pressure: Multizone application (COP) | Presión constante: aplicación multizona (COP)		✔	✔
	Night management | Gestión nocturna		✔	✔
REGULATION OF THE TEMPERATURE | REGULACIÓN DE LA TEMPERATURA	Regulation on blowing / recovery temperature | Regulación sobre la temperatura de soplado / recuperación		✔	✔
	Regulation on ambient temperature | Regulación sobre la temperatura ambiente		✔	✔
	Regulation of the electric coil/ heating water coil | Regulación de la batería eléctrica/ batería de agua caliente		✔	✔
	Possibility to manage 2 coils simultaneously fot he dehumidification function | Posibilidad de gestionar 2 baterías simultáneamente para la función de deshumidificación			✔
HEAT RECOVERY | INTERCAMBIADOR	By-pass management (free cooling/ free heating) | Control del bypass (free cooling/ free heating)	✔	✔	✔
FILTERS | FILTROS	Indication of filter clogging | Indicación de obstrucción de filtros	✔	✔	✔
SECURITY OF THE UNIT | SEGURIDAD DE LA UNIDAD	Post-ventilation(machine equipped with electric coil) | Post-ventilación (máquina equipada con batería eléctrica)		✔	✔
	Thermal protection of fans | Protección térmica de los ventiladores		✔	✔
	Thermal protection of electric batteries | Protección térmica de las baterías eléctricas		✔	✔
	Frost protection water bobbin | Protección contra heladas de la bobina		✔	✔
	Exchanger with frost protection | Protección contra heladas del intercambiador		✔	✔
	Energy recovery in VMC in ERP 2018 | Recuperación de energía en VMC en ERP 2018		✔	✔
	Forcing dehumidification function (under request) | Forzar la función de deshumidificación (bajo demanda)			✔
	Remote status messages: active dehumidification function (under request) | Mensajes de estado remoto: función de deshumidificación activa (bajo demanda)			✔
PROGRAMMING | PROGRAMACIÓN	Day / night and weekend | Día / noche y fin de semana		✔	✔
	Automatic summer / winter change | Cambio automático de verano / invierno			✔
	Modulating bypass management| Modulación de la gestión de bypass			✔
	Automatic prevention of exchanger cooling throught bypass regulation | Prevención automática de la refrigeración del intercambiador mediante regulación de bypass			✔
COMMUNICATION | COMUNICACIÓN	Modbus RTU - RS 485 | Modbus RTU - RS 485			✔
	Remote display and/or Modbus protocol (under request)-100 meters | Display remoto y/o protocolo Modbus (bajo demanda)- 100 metros			
TEMPERATURE INFORMATION | INFORMACIÓN DE TEMPERATURA	Outside/interior temperature | Temperatura exterior/interior		✔	✔

ARUMAK

Cross flow heat recovery exchanger
Recuperador de energía de flujos cruzados aire-aire



79%

MANUFACTURING FEATURES

Medium-high efficiency heat recovery unit (Eff.79%) with AC motor for optimized management. Counter flow heat exchanger, Eurovent certified, assembled in insulated steel casing with sandwich polyurethane foam panels. With total bypass and regulation control CTRL-DPH (see options in control chart). Configuration options: without heating, with electric or heating water coil integrated in the unit. With ISO ePM1 70% or ISO ePM1 70% + ISO ePM1 >80% / ISO ePM1 70% (F7+F9/F7) filters. Vertical and horizontal outside installation.

CHASSIS:
• Modular structure made of extruded aluminium profiles and double skin Aluzinc.
• Sandwich panels with injected polyurethane foam insulation, density 42 Kg/m3.

HEAT EXCHANGER:
• Aluminium counter flow heat exchanger with 79% efficiency.
• Recutech brand certified by Eurovent.

FANS:
• Centrifugal fans with direct motor coupled with double inlet according to ErP 2018.

FILTERS:
• ISO ePM1 70% / ISO ePM1 70% (F7/F7) or ISO ePM1 70% + ISO ePM1 >80% / ISO ePM1 70% (F7+F9/F7) filters.

CONTROL:
• CTRL-DPH: manual speed, manages post-heating of the air with electric or water coils, bypass automatic management. Regulation of temperature, failure detection, scheduling.

APPLICATIONS

• Malls, small shops, banks, hostelry, schools, office buildings, public buildings.

UNDER REQUEST

• Cold water coil.
• Manual bypass.
• ISO ePM1 >80% / ISO ePM1 70% (F7/F9) filters.
• CTRL-MAX2 with Modbus RTU protocol.
• Other special configurations.

CARACTERÍSTICAS CONSTRUCTIVAS

Unidad de recuperación de calor de media-alta eficiencia (Eff. 79%) con motor AC para una gestión optimizada e intercambiador de contraflujo certificado Eurovent, montados en cajas de acero aislados con paneles de doble pared de espuma de poliuretano. Con bypass total y control de regulación CTRL-DPH (ver opciones en cuadro de controles). Diversas opciones de configuración: sin calefacción, con batería eléctrica o de agua caliente integradas en la unidad. Con filtros ISO ePM1 70% / ISO ePM1 70% (F7/F7) o ISO ePM1 70% + ISO ePM1 >80% / ISO ePM1 70% (F7+F9/F7). Versiones para instalación vertical y horizontal exterior.

CHASIS:
• Estructura modular, en perfil de aluminio extruido y paneles sándwich de Aluzinc.
• Paneles de doble pared aislado por espuma de poliuretano de densidad 42 Kg/m3.

INTERCAMBIADOR DE CALOR:
• Intercambiador de calor de contraflujo de aluminio con eficiencia 79%.
• Marca Recutech certificado por Eurovent.

VENTILADORES:
• Ventiladores centrífugos de motor directo acoplado a doble aspiración. Conformes al ErP 2018.

FILTROS:
• Filtros ISO ePM1 70% / ISO ePM1 70% (F7/F7) o ISO ePM1 70% + ISO ePM1 >80% / ISO ePM1 70% (F7+F9/F7).

CONTROL:
• Control DPH: velocidad manual, gestiona el postcalentamiento del aire con baterías eléctrica o de agua, gestión automática del bypass. Regulación de la temperatura, detección de fallos, programación horaria.

APLICACIONES

• Centros comerciales, pequeñas tiendas, bancos, hostelería, escuelas, edificios de oficinas, edificios públicos.

BAJO DEMANDA

• Batería de agua fría.
• By pass manual.
• Filtros ISO ePM1 >80% / ISO ePM1 70% (F7/F9).
• CTRL-MAX2 con protocolo Modbus RTU.
• Otras configuraciones especiales.

ACCESSORIES / accesorios



SFC

Variador de velocidad frecuencial

Frecuency speed controller



TEJ

Tejadillo intemperie para cajas de ventilación

Weather protective roof for ventilation boxes



FILTER

Filtros

Filters



VISC

Visera para intemperie con reja protección

Outdoor flange with bird guard



DCO2

Sonda de CO_2, HR, y temperatura para conducto

CO2, RH and temperature probe for duct

HORIZONTAL

HORIZONTAL ePM1 70% / ePM1 70% (F7/F7) CTRL-DPH	
Code | Código	Model | Modelo
AK04SH1PH00F7	ARUMAK 430 BP CTRL-DPH H
AK08SH1PH00F7	ARUMAK 800 BP CTRL-DPH H
AK21SH1PH00F7	ARUMAK 2100 BP CTRL-DPH H
AK26SH1PH00F7	ARUMAK 2600 BP CTRL-DPH H
AK37SH1PH00F7	ARUMAK 3700 BP CTRL-DPH H
HORIZONTAL ePM1 70% / ePM1 70% (F7/F7) CTRL-DPH BE electrical coil|batería eléctrica	
Code | Código	Model | Modelo
AK04SH1PHBE0F7	ARUMAK 430 BP CTRL-DPH BE 1ph H
AK08SH1PHBE0F7	ARUMAK 800 BP CTRL-DPH BE 1ph H
AK21SH1PHBE0F7	ARUMAK 2100 BP CTRL-DPH BE 1ph H
AK26SH1PHBE0F7	ARUMAK 2600 BP CTRL-DPH BE 1ph H
AK26SH1PHBET0F7	ARUMAK 2600 BP CTRL-DPH BE 3ph H
AK37SH1PHBET0F7	ARUMAK 3700 BP CTRL-DPH BE 3ph H
HORIZONTAL ePM1 70% / ePM1 70% (F7/F7) CTRL-DPH BA water coil|batería de agua	
Code | Código	Model | Modelo
AK04SH1PHBA0F7	ARUMAK 430 BP CTRL-DPH BA H
AK08SH1PHBA0F7	ARUMAK 800 BP CTRL-DPH BA H
AK21SH1PHBA0F7	ARUMAK 2100 BP CTRL-DPH BA H
AK26SH1PHBA0F7	ARUMAK 2600 BP CTRL-DPH BA H
AK37SH1PHBA0F7	ARUMAK 3700 BP CTRL-DPH BA H
HORIZONTAL ePM1 70% / ePM1 70% (F7/F7) CTRL-DPH BAF cold water coil|batería de agua fría	
Code | Código	Model | Modelo
AK04SH1PHBAF0F7	ARUMAK 430 BP CTRL-DPH BAF H
AK08SH1PHBAF0F7	ARUMAK 800 BP CTRL-DPH BAF H
AK21SH1PHBAF0F7	ARUMAK 2100 BP CTRL-DPH BAF H
AK26SH1PHBAF0F7	ARUMAK 2600 BP CTRL-DPH BAF H
AK37SH1PHBAF0F7	ARUMAK 3700 BP CTRL-DPH BAF H

HORIZONTAL ePM1 70% / ePM1 70% (F7/F7) CTRL-DPH	
Code | Código	Model | Modelo
HORIZONTAL ePM1 70% + ePM1>80%/ePM1 70% (F7+F9/F7) CTRL-DPH	
Code | Código	Model | Modelo
AK04SH1PH00F9	ARUMAK 430 BP CTRL-DPH H
AK08SH1PH00F9	ARUMAK 800 BP CTRL-DPH H
AK21SH1PH00F9	ARUMAK 2100 BP CTRL-DPH H
AK26SH1PH00F9	ARUMAK 2600 BP CTRL-DPH H
AK37SH1PH00F9	ARUMAK 3700 BP CTRL-DPH H
HORIZONTAL ePM1 70% + ePM1>80%/HORIZONTAL ePM1 70% (F7+F9/F7) CTRL-DPH BE electrical coil|batería eléctrica	
Code | Código	Model | Modelo
AK04SH1PHBE0F9	ARUMAK 430 BP CTRL-DPH BE 1ph H
AK08SH1PHBE0F9	ARUMAK 800 BP CTRL-DPH BE 1ph H
AK21SH1PHBE0F9	ARUMAK 2100 BP CTRL-DPH BE 1ph H
AK26SH1PHBE0F9	ARUMAK 2600 BP CTRL-DPH BE 1ph H
AK26SH1PHBET0F9	ARUMAK 2600 BP CTRL-DPH BE 3ph H
AK37SH1PHBET0F9	ARUMAK 3700 BP CTRL-DPH BE 3ph H
HORIZONTAL ePM1 70% + ePM1>80%/HORIZONTAL ePM1 70% (F7+F9/F7) CTRL-DPH BA water coil|batería de agua	
Code | Código	Model | Modelo
AK04SH1PHBA0F9	ARUMAK 430 BP CTRL-DPH + BA H
AK08SH1PHBA0F9	ARUMAK 800 BP CTRL-DPH + BA H
AK21SH1PHBA0F9	ARUMAK 2100 BP CTRL-DPH + BA H
AK26SH1PHBA0F9	ARUMAK 2600 BP CTRL-DPH + BA H
AK37SH1PHBA0F9	ARUMAK 3700 BP CTRL-DPH + BA H
HORIZONTAL ePM1 70% + ePM1>80%/HORIZONTAL ePM1 70% (F7+F9/F7) BAF cold water coil|batería de agua fría	
Code | Código	Model | Modelo
AK04SH1PHBAF0F9	ARUMAK 430 BP CTRL-DPH BAF H
AK08SH1PHBAF0F9	ARUMAK 800 BP CTRL-DPH BAF H
AK21SH1PHBAF0F9	ARUMAK 2100 BP CTRL-DPH BAF H
AK26SH1PHBAF0F9	ARUMAK 2600 BP CTRL-DPH BAF H
AK37SH1PHBAF0F9	ARUMAK 3700 BP CTRL-DPH BAF H

VERTICAL

VERTICAL ePM1 70% / ePM1 70% (F7/F7) CTRL-DPH	
Code | Código	Model | Modelo
AK04AV1PH00F7	ARUMAK 430 BP CTRL-DPH V
AK08AV1PH00F7	ARUMAK 800 BP CTRL-DPH V
AK21AV1PH00F7	ARUMAK 2100 BP CTRL-DPH V
AK26AV1PH00F7	ARUMAK 2600 BP CTRL-DPH V
AK37AV1PH00F7	ARUMAK 3700 BP CTRL-DPH V
VERTICAL ePM1 70% / ePM1 70% (F7/F7) CTRL-DPH BE electrical coil|batería eléctrica	
Code | Código	Model | Modelo
AK04AV1PHBE0F7	ARUMAK 430 BP CTRL-DPH BE 1ph V
AK08AV1PHBE0F7	ARUMAK 800 BP CTRL-DPH BE 1ph V
AK21AV1PHBE0F7	ARUMAK 2100 BP CTRL-DPH BE 1ph V
AK26AV1PHBE0F7	ARUMAK 2600 BP CTRL-DPH BE 1ph V
AK26AV1PHBET0F7	ARUMAK 2600 BP CTRL-DPH BE 3ph V
AK37AV1PHBET0F7	ARUMAK 3700 BP CTRL-DPH BE 3ph V
VERTICAL ePM1 70% / ePM1 70% (F7/F7) CTRL-DPH BA water coil|batería de agua	
Code | Código	Model | Modelo
AK04AV1PHBA0F7	ARUMAK 430 BP CTRL-DPH BA V
AK08AV1PHBA0F7	ARUMAK 800 BP CTRL-DPH BA V
AK21AV1PHBA0F7	ARUMAK 2100 BP CTRL-DPH BA V
AK26AV1PHBA0F7	ARUMAK 2600 BP CTRL-DPH BA V
AK37AV1PHBA0F7	ARUMAK 3700 BP CTRL-DPH BA V
VERTICAL ePM1 70% / ePM1 70% (F7/F7) CTRL-DPH BAF cold water coil|batería de agua fría	
Code | Código	Model | Modelo
AK04AV1PHBAF0F7	ARUMAK 430 BP CTRL-DPH BAF V
AK08AV1PHBAF0F7	ARUMAK 800 BP CTRL-DPH BAF V
AK21AV1PHBAF0F7	ARUMAK 2100 BP CTRL-DPH BAF V
AK26AV1PHBAF0F7	ARUMAK 2600 BP CTRL-DPH BAF V
AK37AV1PHBAF0F7	ARUMAK 3700 BP CTRL-DPH BAF V

VERTICAL ePM1 70% + ePM1>80% / ePM1 70% (F7+F9/F7) CTRL-DPH	
Code | Código	Model | Modelo
AK04AV1PH00F9	ARUMAK 430 BP CTRL-DPH V
AK08AV1PH00F9	ARUMAK 800 BP CTRL-DPH V
AK21AV1PH00F9	ARUMAK 2100 BP CTRL-DPH V
AK26AV1PH00F9	ARUMAK 2600 BP CTRL-DPH V
AK26AV1PH00F9	ARUMAK 3700 BP CTRL-DPH V
VERTICAL ePM1 70% + ePM1>80% / ePM1 70% (F7+F9/F7) CTRL-DPH BE electrical coil|batería eléctrica	
Code | Código	Model | Modelo
AK04AV1PHBE0F9	ARUMAK 430 BP CTRL-DPH BE 1ph V
AK08AV1PHBE0F9	ARUMAK 800 BP CTRL-DPH BE 1ph V
AK21AV1PHBE0F9	ARUMAK 2100 BP CTRL-DPH BE 1ph V
AK26AV1PHBE0F9	ARUMAK 2600 BP CTRL-DPH BE 1ph V
AK26AV1PHBET0F9	ARUMAK 2600 BP CTRL-DPH BE 3ph V
AK37AV1PHBET0F9	ARUMAK 3700 BP CTRL-DPH BE 3ph V
VERTICAL ePM1 70% + ePM1>80% / ePM1 70% (F7+F9/F7) CTRL-DPH BA water coil|batería de agua	
Code | Código	Model | Modelo
AK04AV1PHBA0F9	ARUMAK 430 BP CTRL-DPH BA V
AK08AV1PHBA0F9	ARUMAK 800 BP CTRL-DPH BA V
AK21AV1PHBA0F9	ARUMAK 2100 BP CTRL-DPH BA V
AK26AV1PHBA0F9	ARUMAK 2600 BP CTRL-DPH BA V
AK37AV1PHBA0F9	ARUMAK 3700 BP CTRL-DPH BA V
VERTICAL ePM1 70% + ePM1>80% / ePM1 70% (F7+F9/F7) CTRL-DPH BAF cold water coil|batería de agua fría	
Code | Código	Model | Modelo
AK04AV1PHBAF0F9	ARUMAK 430 BP CTRL-DPH BAF V
AK08AV1PHBAF0F9	ARUMAK 800 BP CTRL-DPH BAF V
AK21AV1PHBAF0F9	ARUMAK 2100 BP CTRL-DPH BAF V
AK26AV1PHBAF0F9	ARUMAK 2600 BP CTRL-DPH BAF V
AK37AV1PHBAF0F9	ARUMAK 3700 BP CTRL-DPH BAF V

TECHNICAL DATA / datos técnicos

Model	Rated I (A) 230V	Power kW	Air flow m^3/h	Water coil	Electrical coil	Weight Kg	Wiring diagram
ARUMAK 430 BP CTRL-DPH	2x0,6	2x0,15	430	BA ARUMAK 1	BE 1ph ARUMAK 1	98,5	1
ARUMAK 800 BP CTRL-DPH	2x1,2	2x0,29	800	BA ARUMAK 2	BE 1ph ARUMAK 2	115	1
ARUMAK 2100 BP CTRL-DPH	2x2,7	2x0,6	2100	BA ARUMAK 3	BE 1ph ARUMAK 3	276	1
ARUMAK 2600 BP CTRL-DPH	2x3,9	2x0,37	2600	BA ARUMAK 4	BE 1ph ARUMAK 4 BE 3ph ARUMAK 1	363	2
ARUMAK 3700 BP CTRL-DPH	2x7,8	2x1,36	3700	BA ARUMAK 4	BE 3ph ARUMAK 2	379	2

CHARACTERISTIC CURVES / curvas características

ARUMAK 430 H

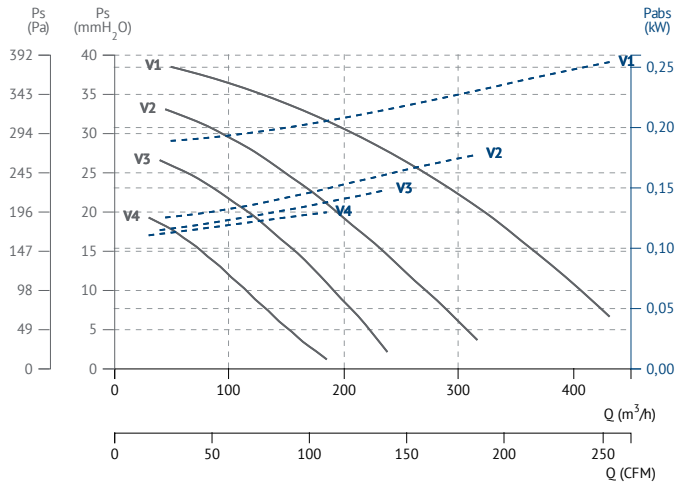

ARUMAK 800 H

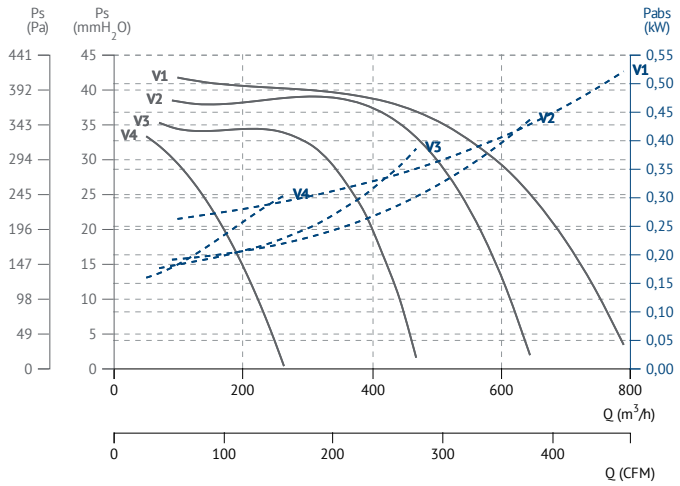

ARUMAK 2100 H

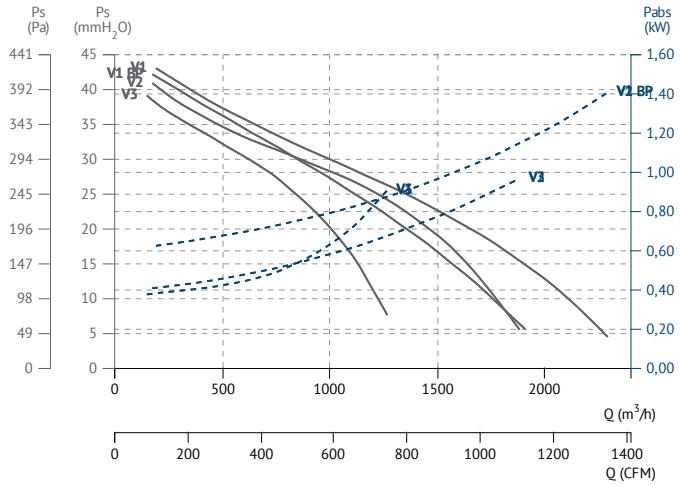

ARUMAK 2600 H

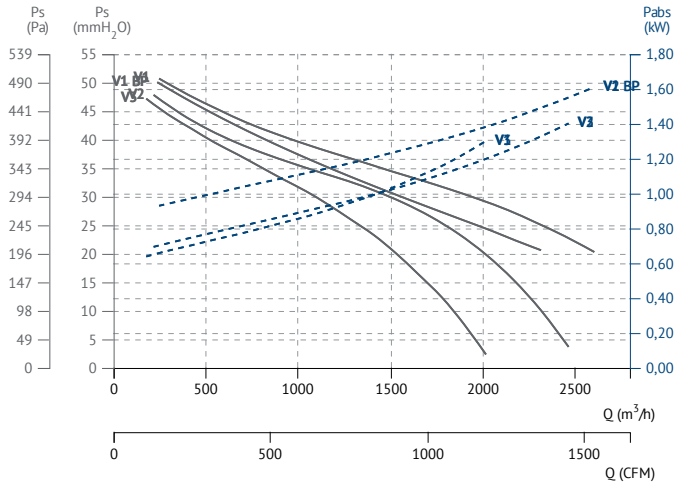

ARUMAK 3700 H

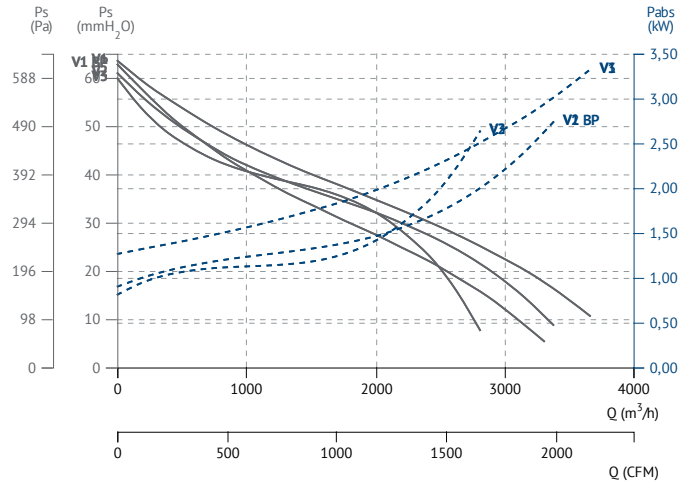

HEATING WATER COIL / batería de agua caliente 45/35ºC

Model	Power kW (T. int. 10ºC)	Ø Pipe	Stages	Material		
				Pipe	Fins	Frame
BA ARUMAK 1	1,6	1/2"	2	Cu	Al	Fe Zn
BA ARUMAK 2	3,2	1/2"	2	Cu	Al	Fe Zn
BA ARUMAK 3	6,8	1/2"	2	Cu	Al	Fe Zn
BA ARUMAK 4	11,1	1/2"	2	Cu	Al	Fe Zn

- BA ARUMAK 1 (ARUMAK 430)

5ºC 10ºC 15ºC Inlet temperature | Temperatura de entrada

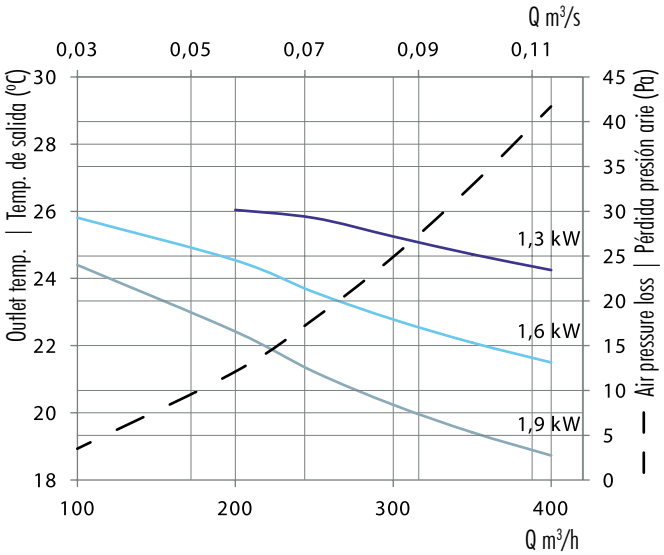

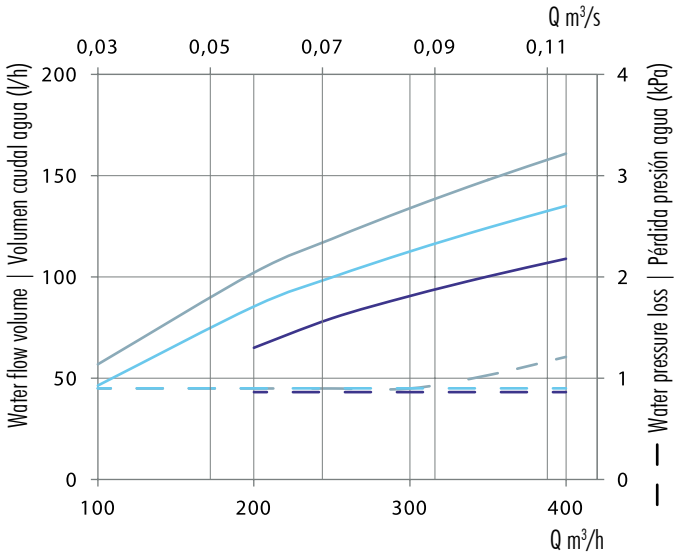

• BA ARUMAK 2 (ARUMAK 800)

5ºC 10ºC 15ºC Inlet temperature | Temperatura de entrada

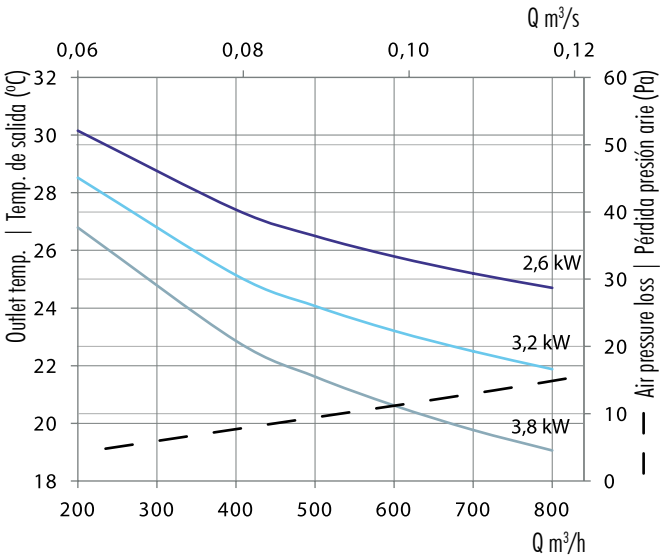

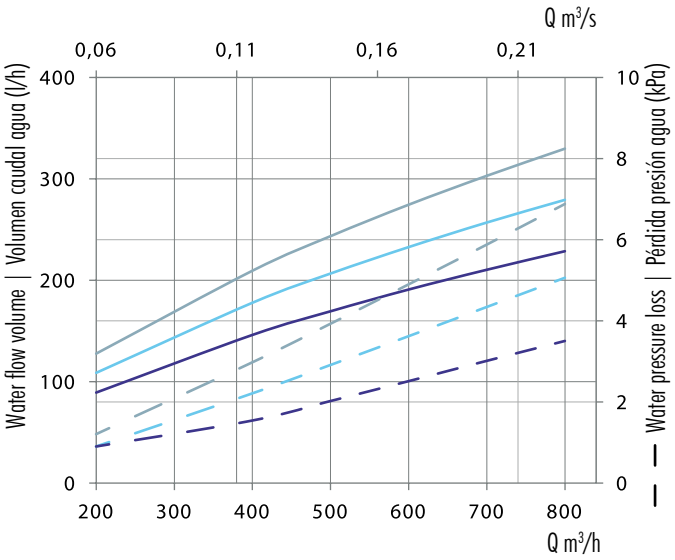

• BA ARUMAK 3 (ARUMAK 2100)

5ºC 10ºC 15ºC Inlet temperature | Temperatura de entrada

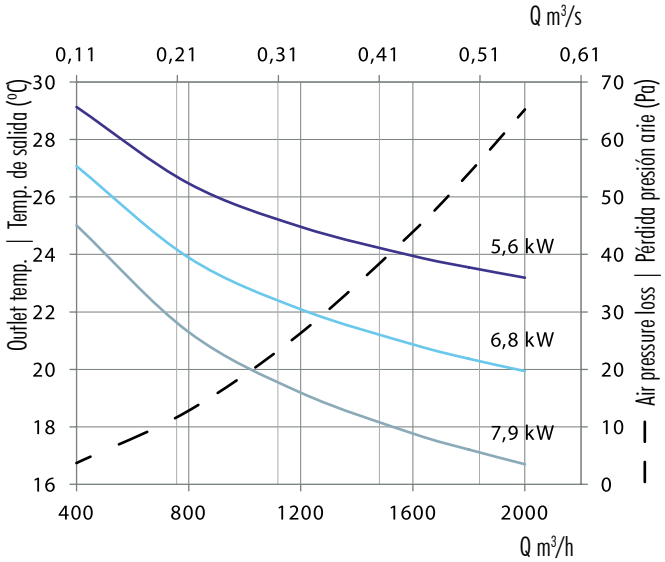

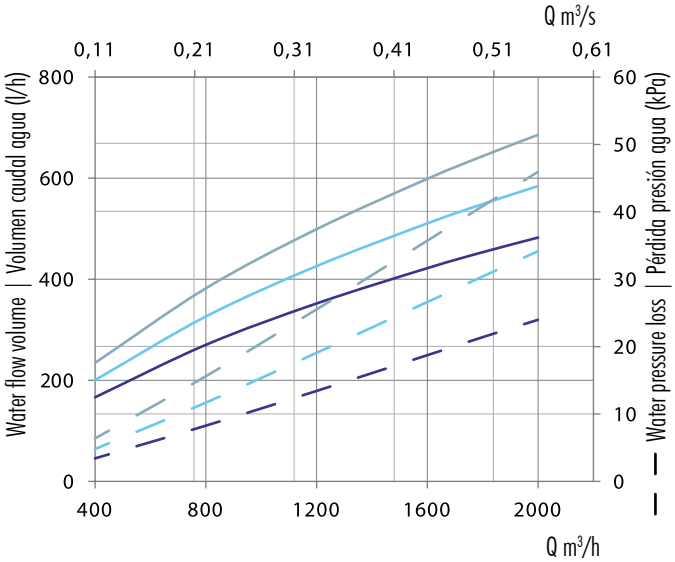

- BA ARUMAK 4 (ARUMAK 2600-3700)

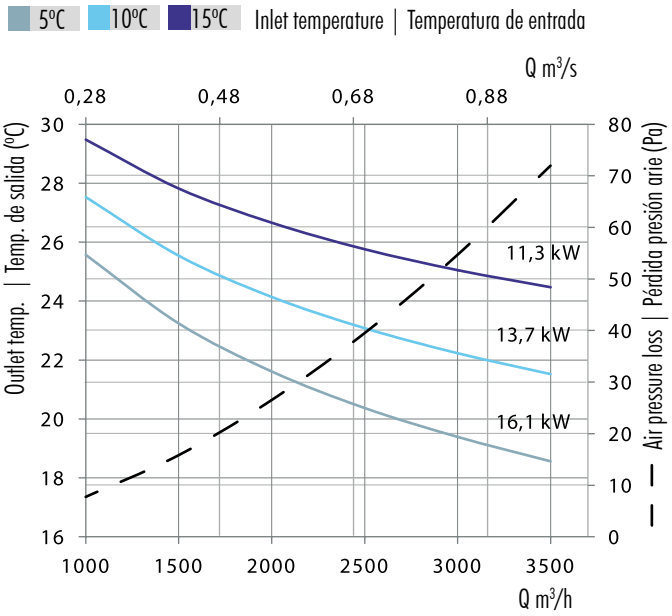

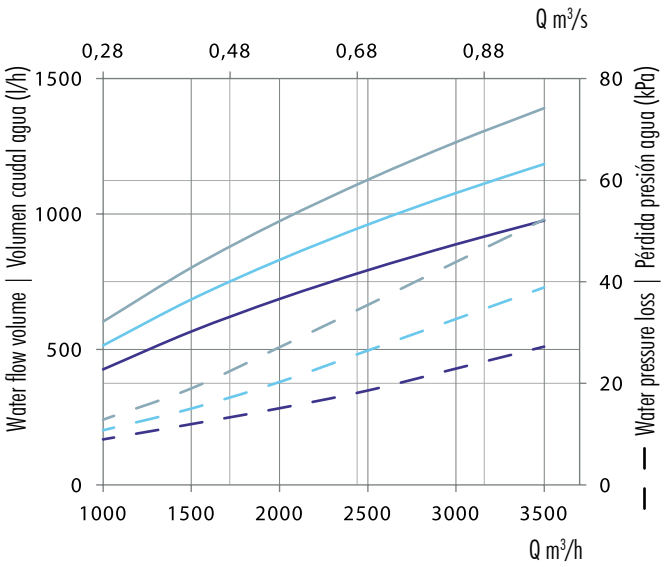

BAF COLLING WATER COIL / batería de agua fría

Model	Ø Air pipe (mm)	Ø H_2O pipe ("gas)	Stages	Fin pitch (mm)	Inside Vol. [dm³]	Material		
						Pipe	Fins	Frame
BAF ARUMAK 1	200	1/2"	4	2,5	2	Cu	Al	Fe Zn
BAF ARUMAK 2	250	1"	4	2,5	3	Cu	Al	Fe Zn
BAF ARUMAK 3	200	1"	4	2,5	3	Cu	Al	Fe Zn
BAF ARUMAK 4	250	1"	4	2,5	3	Cu	Al	Fe Zn
BAF ARUMAK 5	315	1"	4	2,5	5	Cu	Al	Fe Zn
BAF ARUMAK 6	355	1"	4	2,5	5	Cu	Al	Fe Zn
BAF ARUMAK 7	315	1"	4	2,5	5	Cu	Al	Fe Zn
BAF ARUMAK 8	355	1"	4	2,5	7	Cu	Al	Fe Zn
BAF ARUMAK 9	400	1"	4	2,5	7	Cu	Al	Fe Zn
BAF ARUMAK 10	450	1"	4	2,5	7	Cu	Al	Fe Zn
BAF ARUMAK 11	400	1"	4	2,5	7	Cu	Al	Fe Zn
BAF ARUMAK 12	400	1-1/4"	4	2,5	9	Cu	Al	Fe Zn
BAF ARUMAK 13	400	1"	4	2,5	10	Cu	Al	Fe Zn
BAF ARUMAK 14	450	1"	4	2,5	10	Cu	Al	Fe Zn
BAF ARUMAK 15	500	1"	4	2,5	10	Cu	Al	Fe Zn

- BAF ARUMAK 1

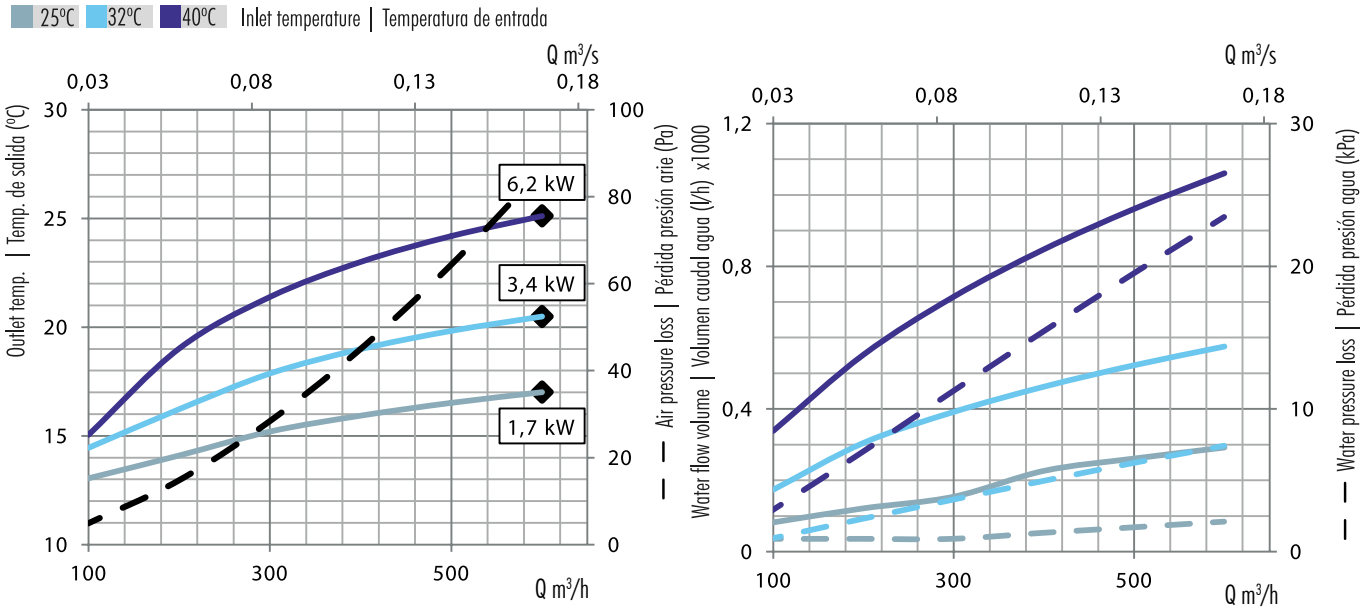

- BAF ARUMAK 2-3-4

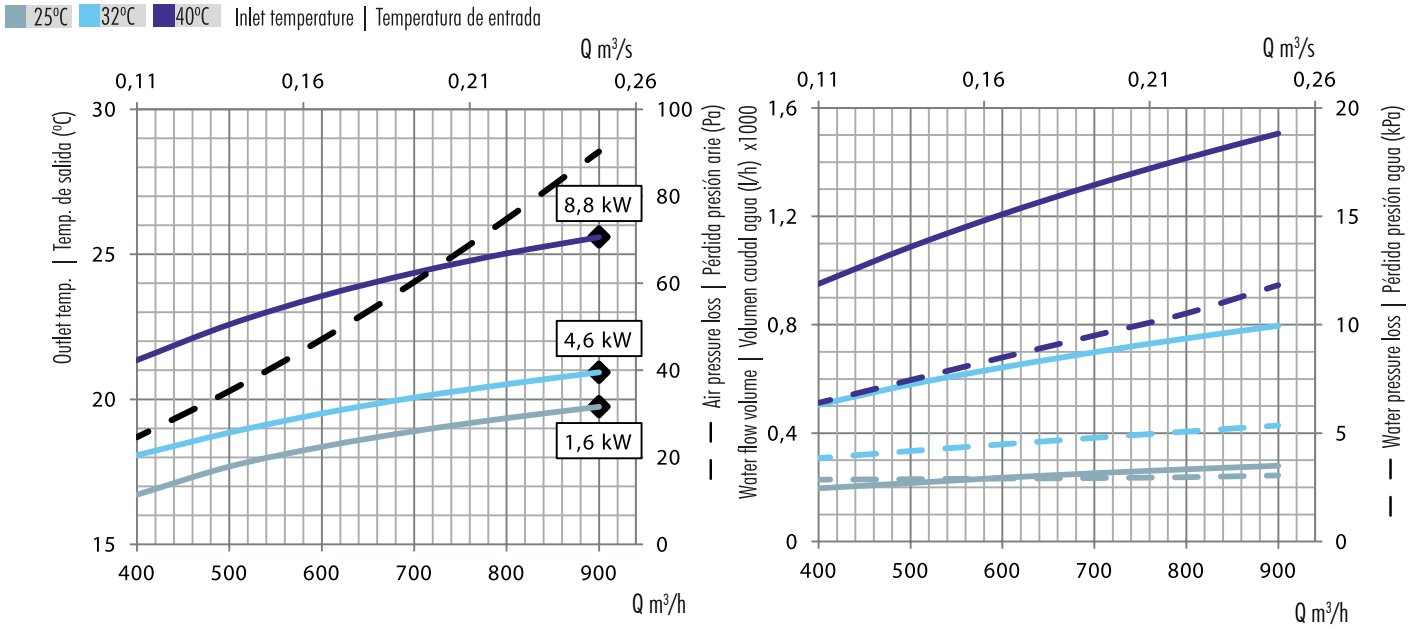

- BAF ARUMAK 5-6

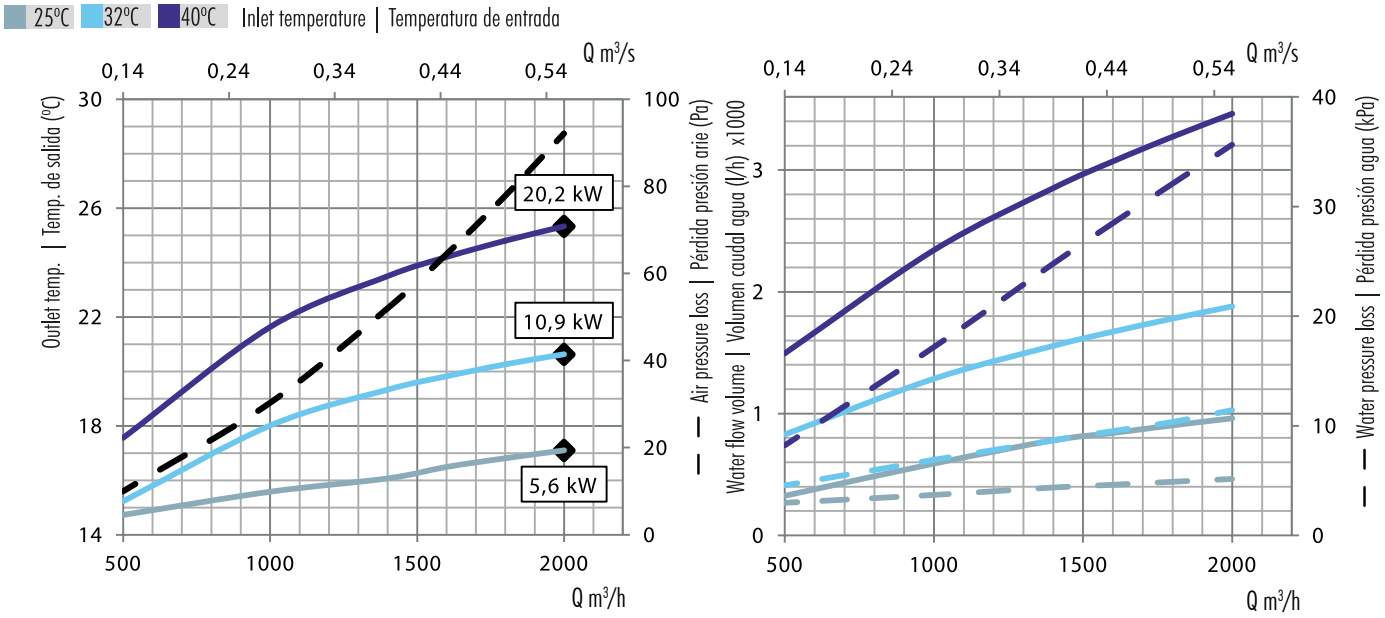

- BAF ARUMAK 7

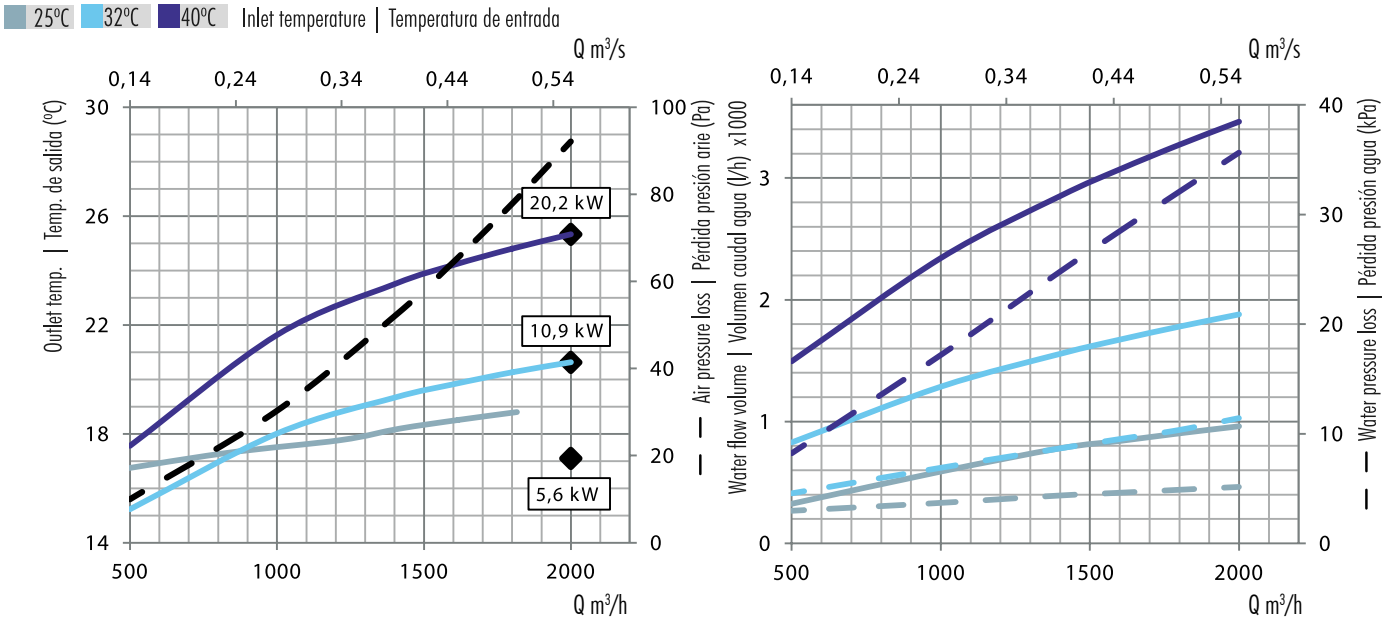

- BAF ARUMAK 8-9-10

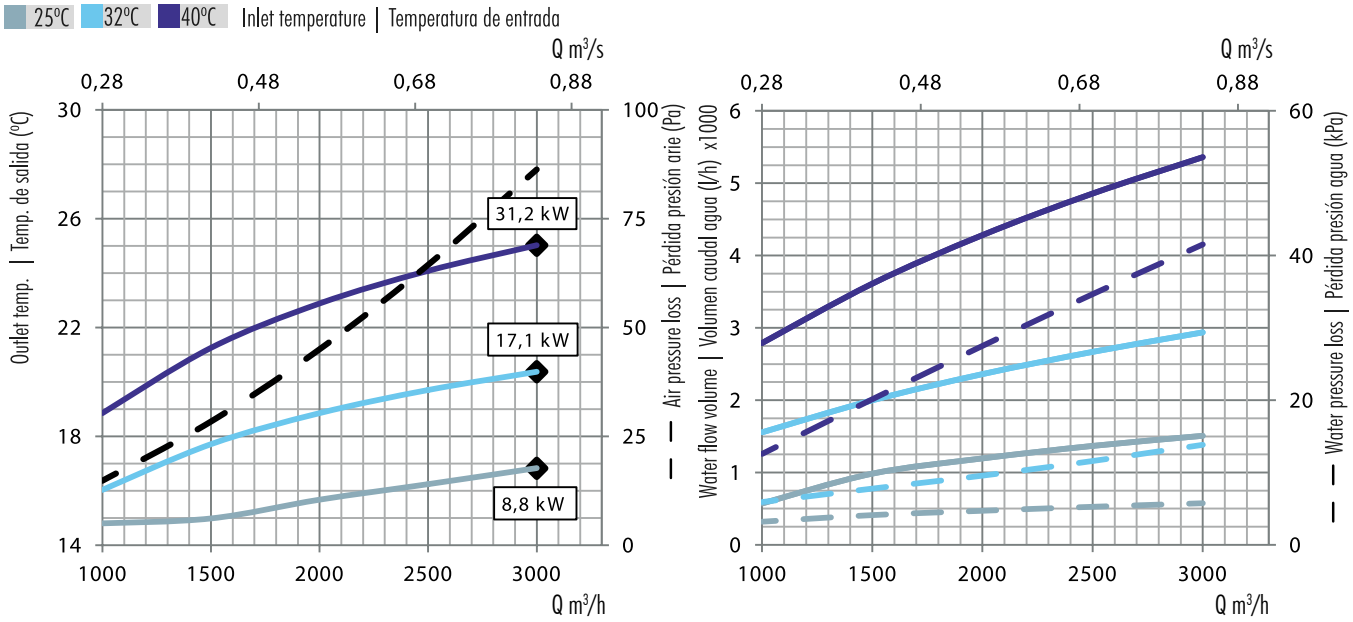

- BAF ARUMAK 13-14-15

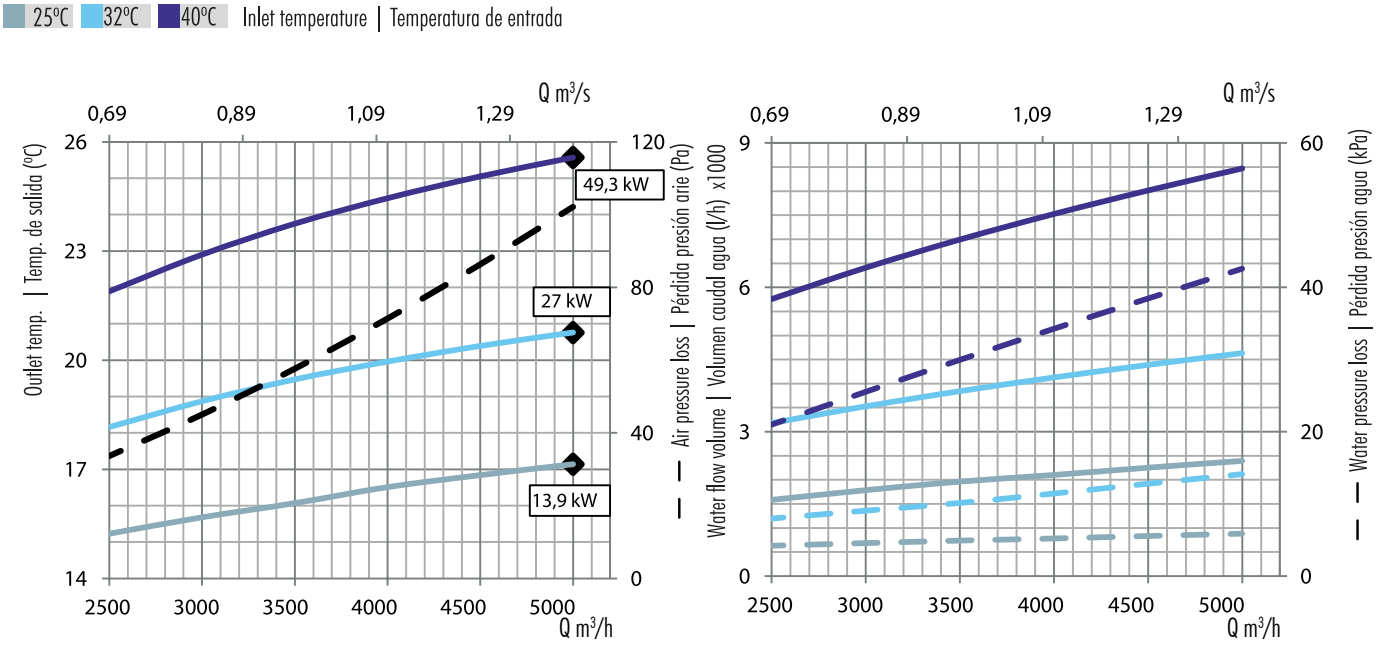

DIMENSIONS / dimensiones

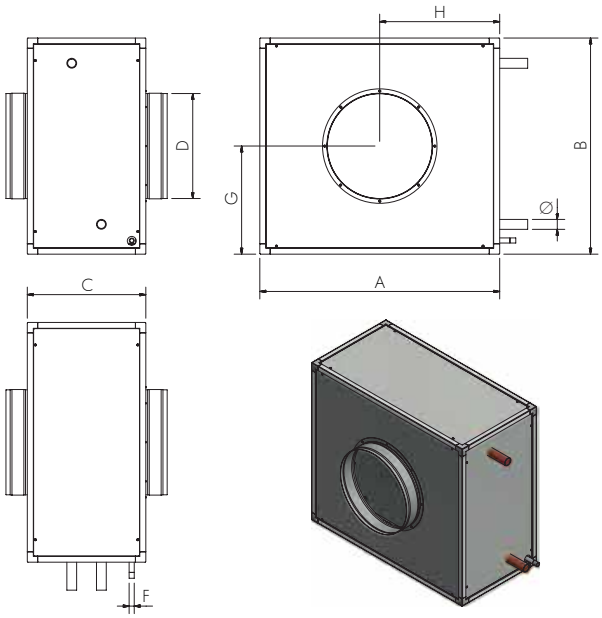

Model | Modelo	A	B	C	D	G	H	Ø	F	Kg
BAF ARUMAK 1	480	370	400	200	185	240	1/2"	3/8"	23,0
BAF ARUMAK 2	560	430	400	250	249	280	1"	3/8"	24,0
BAF ARUMAK 3	560	430	400	200	249	280	1"	3/8"	24,0
BAF ARUMAK 4	560	430	400	250	215	280	1"	3/8"	28,0
BAF ARUMAK 5	690	600	400	315	300	345	1"	3/8"	40,0
BAF ARUMAK 6	690	600	400	355	300	345	1"	3/8"	40,0
BAF ARUMAK 7	690	550	400	314	275	345	1"	3/8"	41,0
BAF ARUMAK 8	810	730	400	355	365	405	1"	3/8"	47,0
BAF ARUMAK 9	810	730	400	400	365	405	1"	3/8"	47,0
BAF ARUMAK 10	810	730	400	450	365	405	1"	3/8"	47,0
BAF ARUMAK 11	810	640	400	400	350	405	1"	3/8"	54,0
BAF ARUMAK 12	1010	640	400	400	350	505	1 - 1/4"	3/8"	65,0
BAF ARUMAK 13	1000	900	500	400	450	500	1"	3/8"	60,2
BAF ARUMAK 14	1000	900	500	450	450	500	1"	3/8"	60,2
BAF ARUMAK 15	1000	900	500	500	450	500	1"	3/8"	60,2

Ø = water connection | conexión agua
F = condensate drain | drenaje de condensados

ELECTRICAL COIL / batería eléctrica

Model	Power kW	Voltage	Rated I (A)		Stages
			230V	400V	
BE 1ph ARUMAK 1	2	230V	8,7	-	1
BE 1ph ARUMAK 2	4	230V	17,4	-	1
BE 1ph ARUMAK 3	6	230V	26,1	-	1
BE 1ph ARUMAK 4	8	230V	34,8	-	1
BE 3ph ARUMAK 1	8	400V	-	11,6	1
BE 3ph ARUMAK 2	12	400V	-	17,4	1

DIMENSIONS / dimensiones

ARUMAK HORIZONTAL

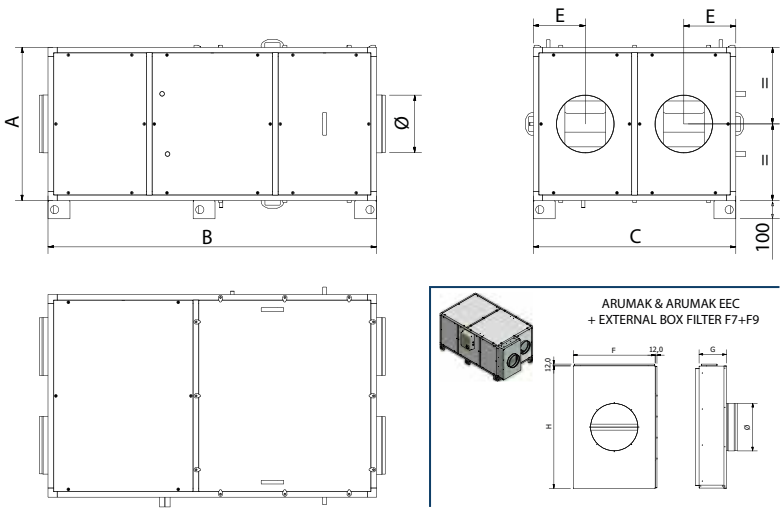

Model | Modelo	A	B	C	E	F	G	H	Ø
ARUMAK 430 H	450	1420	900	232	405	160	390	200
ARUMAK 800 H	550	1420	900	232	405	160	490	250
ARUMAK 2100 H	840	1800	1100	385	545	180	815	315
ARUMAK 2600 H	1050	2180	1340	342	660	180	1025	400
ARUMAK 3700 H	1050	2180	1340	342	660	180	1025	400

ARUMAK VERTICAL

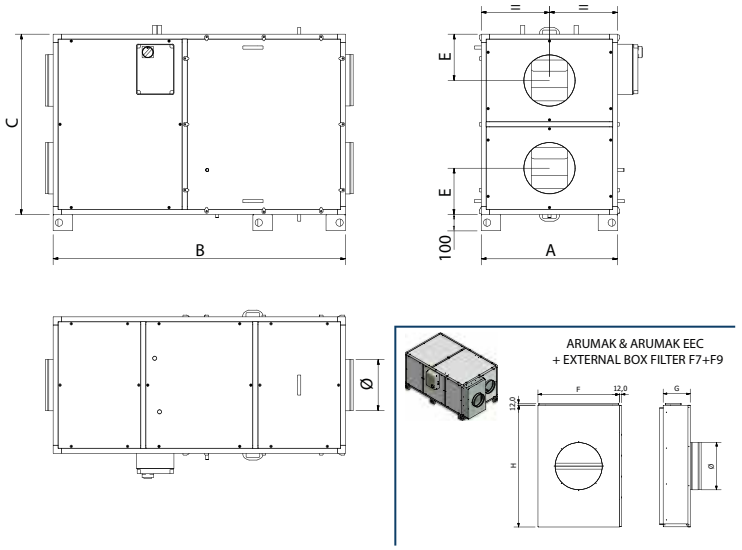

Model | Modelo	A	B	C	E	F	G	H	Ø
ARUMAK 430 V	450	1420	900	232	405	160	390	200
ARUMAK 800 V	550	1420	900	232	405	160	490	250
ARUMAK 2100 V	840	1800	1100	285	545	180	815	315
ARUMAK 2600 V	1050	2180	1340	342	660	180	1025	400
ARUMAK 3700 V	1050	2180	1340	342	660	180	1025	400

CONNECTION DIAGRAMS / esquema de conexiones

❶

ARUMAK 430-800-2100
BA/BE

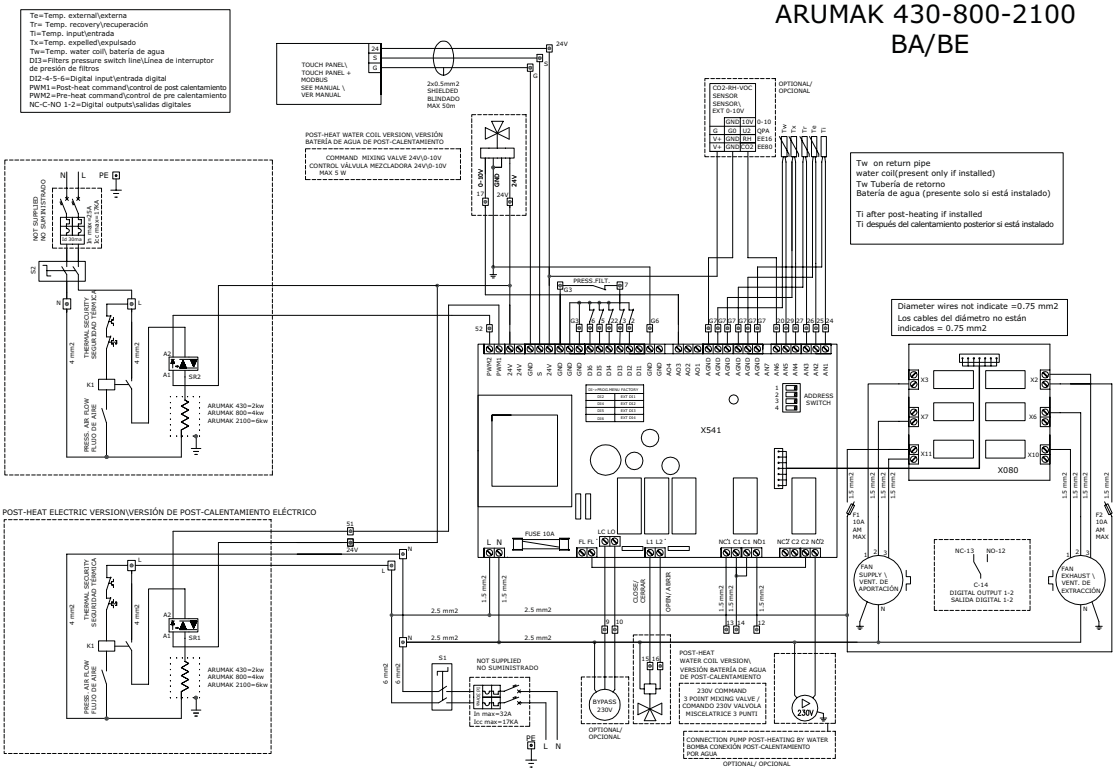

❷

ARUMAK 2600-3700 BA/BE

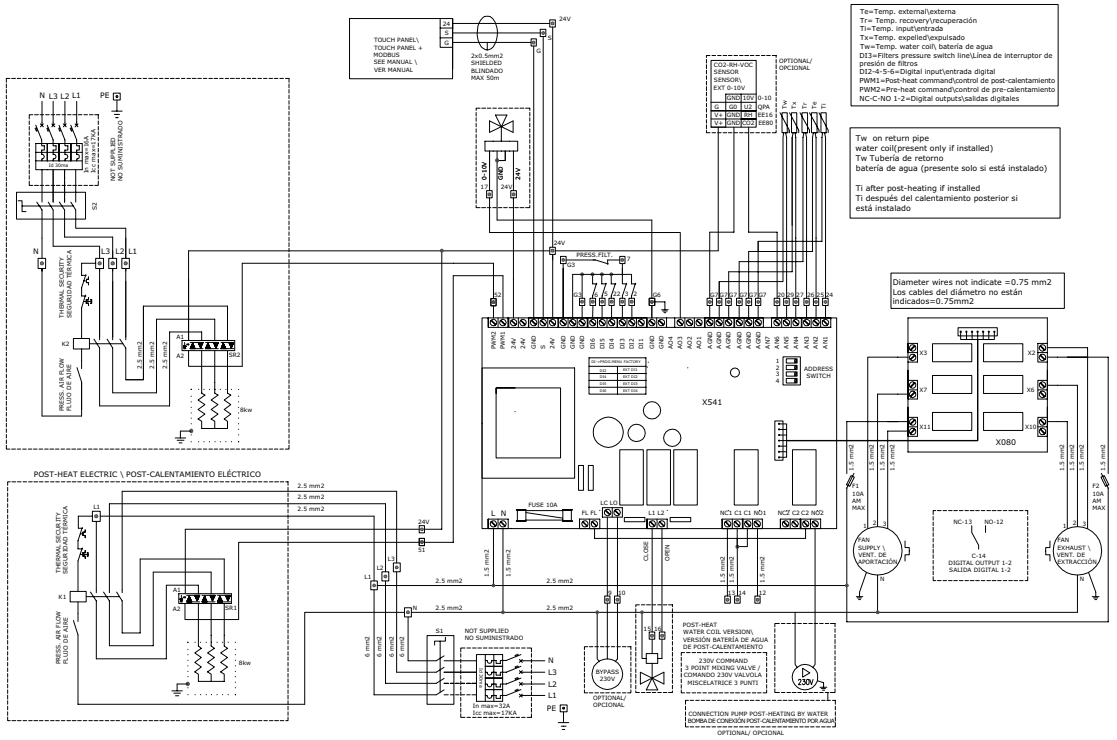

CONFIGURATIONS / configuraciones

FRESH AIR | AIRE NUEVO → EXHAUSTED AIR | AIRE EXTRAÍDO →

HORIZONTAL Configuración estándar: S

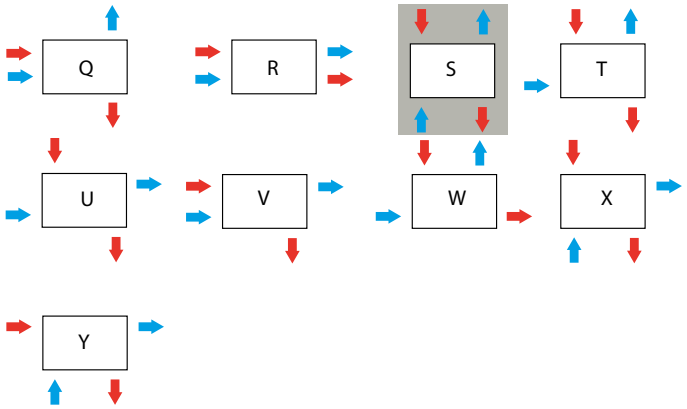

VERTICAL Configuración estándar: AV

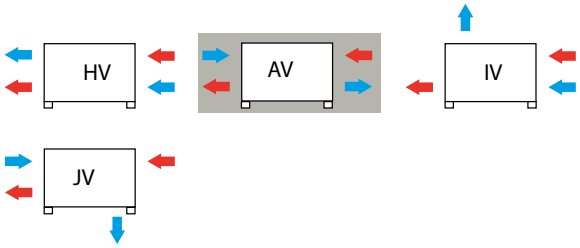

FILTERS / filtros

Replacement filters for extraction and supply | Filtros para recambio para extracción e impulsión ePM1 70% (F7)				
Code | Código	Model | Modelo	Dimensions | Dimensiones	Application | Aplicación	Filters for unit | Filtros por unidad *
FLTEIAK04F7	FILT.ePM1 70% ARUMAK 430/EEC 430	292 x 292 x 048	ARUMAK 430/ ARUMAK EEC 430	1
FLTEIAK08F7	FILT.ePM1 70% ARUMAK 800 /EEC 800	430 x 350 x 048	ARUMAK 800 / ARUMAK EEC 800	1
FLTEIAK20F7	FILT.ePM1 70% ARUMAK 2100/EEC 2000	490 x 390 x 048	ARUMAK 2100/ ARUMAK EEC 2000	2
FLTEIAK26F7	FILT.ePM1 70% ARUMAK 2600-3700/EEC 2600	500 x 625 x 048	ARUMAK 2600-3700 / ARUMAK EEC 2600	2
Replacement filters for supply | Filtros para recambio para impulsión ePM1 80% (F9)				
Code | Código	Model | Modelo	Dimensions | Dimensiones	Application | Aplicación	Filters for unit | Filtros por unidad *
FLTIAK04F9	FILT. ePM1 >80% ARUMAK 430 /EEC 430	292 x 292 x 048	ARUMAK 430 / ARUMAK EEC 400	1
FLTIAK08F9	FILT. ePM1 >80% ARUMAK 800 /EEC 800	430 x 350 x 048	ARUMAK 800 / ARUMAK EEC 800	1
FLTIAK20F9	FILT. ePM1 >80% ARUMAK 2100/EEC 2000	490 x 390 x 048	ARUMAK 2100 / ARUMAK EEC 2000	2
FLTIAK26F9	FILT. ePM1 >80% ARUMAK 2600-3700 /EEC 2600	500 x 625 x 048	ARUMAK 2600-3700/ ARUMAK EEC 2600	2

* When placing an order, please take into account that the filters RRP is unitary and must be multiplied by the indicated quantities for each unit of exchanger

* Al hacer el pedido debe tener en cuenta que el PVP de los filtros es unitario y debe multiplicarse por las cantidades indicadas para cada unidad de recuperador.

WEATHER PROTECTION COWL / tejadillo

Weather protection cowl | Tejadillo para lluvia para ARUMAK & ARUMAK EEC HORIZONTAL			
Code | Código	Model | Modelo	Dimensions | Dimensiones	Application | Aplicación
TEJAK04H	TEJ ARUMAK 500-950/EEC 430/800 H	1620x1220x85	ARUMAK / ARUMAK EEC 430/800 H
TEJAK20H	TEJ ARUMAK 2500/EEC 2000 H	2000x1430x85	ARUMAK / ARUMAK EEC 2000/2100 H
TEJAK26H	TEJ ARUMAK 2000-4500 /EEC 2600 H	2380x1660x85	ARUMAK / ARUMAK EEC 2600/3700 H

Weather protection cowl | Tejadillo para lluvia para ARUMAK & ARUMAK EEC VERTICAL			
Code | Código	Model | Modelo	Dimensions | Dimensiones	Application | Aplicación
TEJAK04V	TEJ ARUMAK 500 /EEC 430 V	1620x770x165	ARUMAK / ARUMAK EEC 430 V
TEJAK08V	TEJ ARUMAK 950 /EEC 800 V	1620x870x165	ARUMAK / ARUMAK EEC 800 V
TEJAK20V	TEJ ARUMAK 2500 /EEC 2000 V	2000x1160x165	ARUMAK / ARUMAK EEC 2000/2100 V
TEJAK26V	TEJ ARUMAK 2000-4500/EEC 2600 V	2380x1370x175	ARUMAK / ARUMAK EEC 2600/3700 V

CONTROLS FOR ARUMAK / controles para ARUMAK

		CTRL-DPH	CTRL-MAX²*
			
FAN ADJUSTMENT | AJUSTES DEL VENTILADOR	Manual speed | Velocidad manual	✔	✔
	Constant airflow (CAV) | Caudal constante (CAV)	✔	✔
	Variable airflow: monozone application | Caudal variable: aplicación monozona	✔	✔
	CO2 / HR / VOC 0-10 V external. Variable flow (VAV) | CO_2 / HR / VOC 0-10 V externo. Caudal variable (VAV)	✔	✔
	Management of the airflow by detection of presence | Gestión del caudal por detección de presencia	✔	✔
	Constant pressure: Multizone application (COP) | Presión constante: aplicación multizona (COP)	✔	✔
	Night management | Gestión nocturna	✔	✔
REGULATION OF THE TEMPERATURE | REGULACIÓN DE LA TEMPERATURA	Regulation on blowing / recovery temperature | Regulación sobre la temperatura de soplado / recuperación	✔	✔
	Regulation on ambient temperature | Regulación sobre la temperatura ambiente	✔	✔
	Regulation of the electric coil/ heating water coil | Regulación de la batería eléctrica/ batería de agua caliente	✔	✔
	Possibility to manage 2 coils simultaneously fot he dehumidification function | Posibilidad de gestionar 2 baterías simultáneamente para la función de deshumidificación		✔
HEAT RECOVERY | INTERCAMBIADOR	By-pass management (free cooling/ free heating) | Control del bypass (free cooling/ free heating)	✔	✔
FILTERS | FILTROS	Indication of filter clogging | Indicación de obstrucción de filtros	✔	✔
SECURITY OF THE UNIT | SEGURIDAD DE LA UNIDAD	Post-ventilation(machine equipped with electric coil) | Post-ventilación (máquina equipada con batería eléctrica)	✔	✔
	Thermal protection of fans | Protección térmica de los ventiladores	✔	✔
	Thermal protection of electric batteries | Protección térmica de las baterías eléctricas	✔	✔
	Frost protection water bobbin | Protección contra heladas de la bobina	✔	✔
	Exchanger with frost protection | Protección contra heladas del intercambiador	✔	✔
	Energy recovery in VMC in ERP 2018 | Recuperación de energía en VMC en ERP 2018	✔	✔
	Forcing dehumidification function (under request) | Forzar la función de deshumidificación (bajo demanda)		✔
	Remote status messages: active dehumidification function (under request) | Mensajes de estado remoto: función de deshumidificación activa (bajo demanda)		✔
PROGRAMMING | PROGRAMACIÓN	Day / night and weekend | Día / noche y fin de semana	✔	✔
	Automatic summer / winter change | Cambio automático de verano / invierno		✔
	Modulating bypass management| Modulación de la gestión de bypass		✔
	Automatic prevention of exchanger cooling throught bypass regulation | Prevención automática de la refrigeración del intercambiador mediante regulación de bypass		✔
COMMUNICATION | COMUNICACIÓN	Modbus RTU - RS 485 | Modbus RTU - RS 485		✔
	Remote display and/or Modbus protocol (under request)-100 meters | Display remoto y/o protocolo Modbus (bajo demanda)- 100 metros		
TEMPERATURE INFORMATION | INFORMACIÓN DE TEMPERATURA	Outside/interior temperature | Temperatura exterior/interior	✔	✔

* Control under request | Control bajo demanda

KOXA

Large flow cross flow heat exchanger
Recuperador de gran caudal con intercambiador de flujos cruzados



70%

MANUFACTURING FEATURES
Medium efficiency heat recovery unit (Eff.70%) with AC motor. Cross-flow heat exchanger, Eurovent certified, assembled in insulated steel casing with sandwich polystyrene foam sandwich panels 25mm thinkness an aluminium profile with reinforced corners. With ISO ePM1 70% or ISO ePM1 80% (F7 or F9) filters in air supply and ISO ePM1 70% (F7) in return. Versions for vertical exterior installation with weather protection cowl included.

CHASSIS:
• Modular structure, in 30mm extruded aluminum profile and with reinforced nylon corners.
• Sandwich panels 25mm thickness, with external side made of steel sheet and inner side covered with galvanized steel sheet.

HEAT EXCHANGER:
• Aluminium cross flow heat exchanger with 70% efficiency.
• Recuperator brand certified by Eurovent.

FANS:
• AC PLUG FAN.

FILTERS:
• ISO ePM1 70% or ISO ePM1 >80% (F7 o F9) in fresh air and ISO ePM1 70% (F7) in exhaust air.

APPLICATIONS
• Malls, small shops, banks, hostelry, schools, office buildings, public buildings.

UNDER REQUEST
• Other special configurations.

Units outside the Directive 2009/125/EC.

CARACTERÍSTICAS CONSTRUCTIVAS
Unidad de recuperación de calor de media eficiencia (Eff. 70%) de grandes caudales con motor AC. Con intercambiador de flujos cruzados certificado Eurovent, montados en cajas de acero aislados con paneles de doble pared de 25mm de espesor y perfil de aluminio con cantoneras reforzadas. Con filtros ISO ePM1 70% o ISO ePM1 80% (F7 o F9) en impulsión y ISO ePM1 70% (F7) en retorno. Versiones para instalación vertical exterior con el tejadillo incluido.

CHASIS:
• Estructura modular, en perfil de aluminio extruido de 30mm y cantoneras de nailon reforzado.
• Paneles de doble pared de 25 mm de espesor, con la cara exterior en chapa de acero con epoxy poliéster y la cara interior cubierta por una chapa de acero galvanizado.

INTERCAMBIADOR DE CALOR:
• Intercambiador de calor de flujos cruzados de aluminio con eficiencia 70%.
• Marca Recuperator certificado por Eurovent.

VENTILADORES:
• Ventiladores tipo PLUG FAN AC.

FILTROS:
• ISO ePM1 70% o ISO ePM1 >80% (F7 o F9) en impulsión y ISO ePM1 70% (F7) en retorno.

APLICACIONES
• Centros comerciales, pequeñas tiendas, bancos, hostelería, escuelas, edificios de oficinas, edificios públicos.

BAJO DEMANDA
• Otras configuraciones especiales.

Equipos fuera de la Directiva 2009/125/EC.

ACCESSORIES / accesorios



SFC
Variador de velocidad frecuencial
Frecuency speed controller



FILTER
Filtros
Filters



DCO2
Sonda de CO_2, HR, y temperatura para conducto
C02, RH and temperature probe for duct

VERTICAL

ePM1 70%/ePM1 70% (F7/F7) VERTICAL + Roof cowl | Tejadillo	
Code | Código	Model | Modelo
KOX08AV0000F7	KOXA 8000
KOX10AV0000F7	KOXA 10000
KOX12AV0000F7	KOXA 12000
KOX14AV0000F7	KOXA 14000
ePM1>80%/ePM1 70% (F9/F7) VERTICAL + Roof cowl |Tejadillo	
Code | Código	Model | Modelo
KOX08AV0000F9	KOXA 8000
KOX10AV0000F9	KOXA 10000
KOX12AV0000F9	KOXA 12000
KOX14AV0000F9	KOXA 14000

PRODUCTO DESCATALOGADO
DISCONTINUED PRODUCT

TECHNICAL DATA / datos técnicos

Model	Pole	Phase	Rated I (A) 400V	Power kW	Air flow m³/h	Weight Kg	Wiring diagram
KOXA 8000	2	3	2 x 7,2	2 x 4	8.000	468	1
KOXA 10000	4	3	2 x 9,8	2 x 5,5	10.000	623	2
KOXA 12000	2	3	2 x 13,4	2 x 7,5	12.000	661	3
KOXA 14000	4	3	2 x 13,4	2 x 7,5	14.000	839	4

CHARACTERISTIC CURVES / curvas características

KOXA 8000

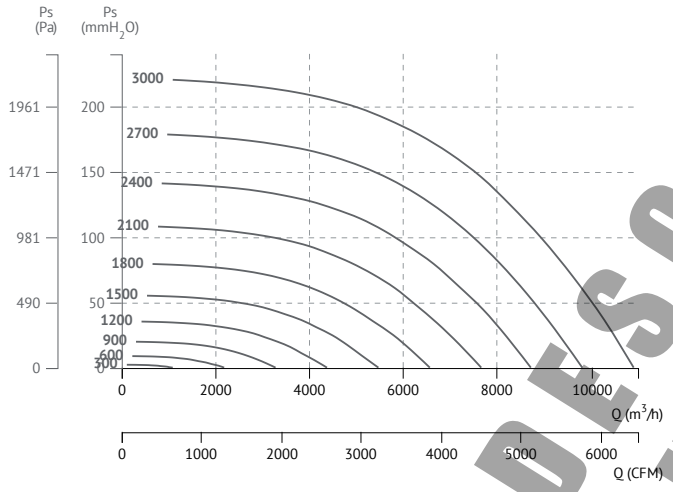

KOXA 10000

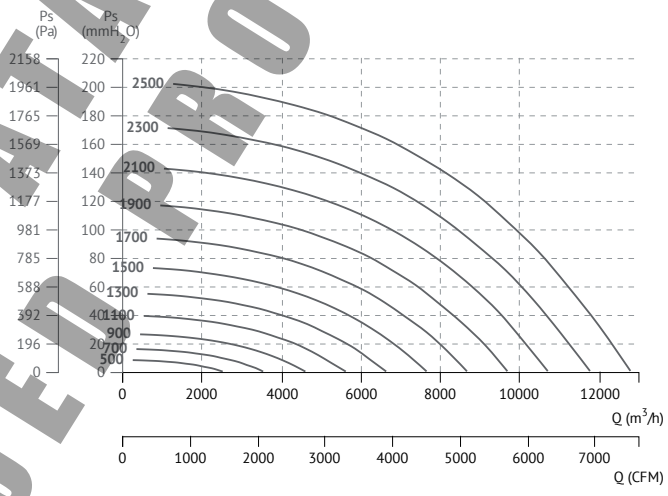

KOXA 12000

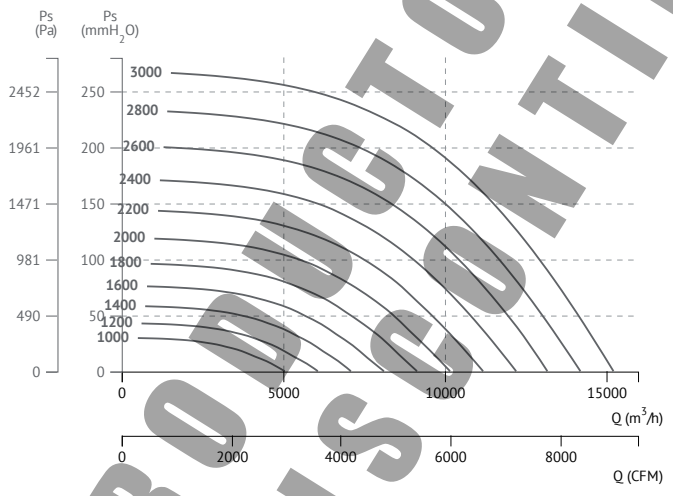

KOXA 14000

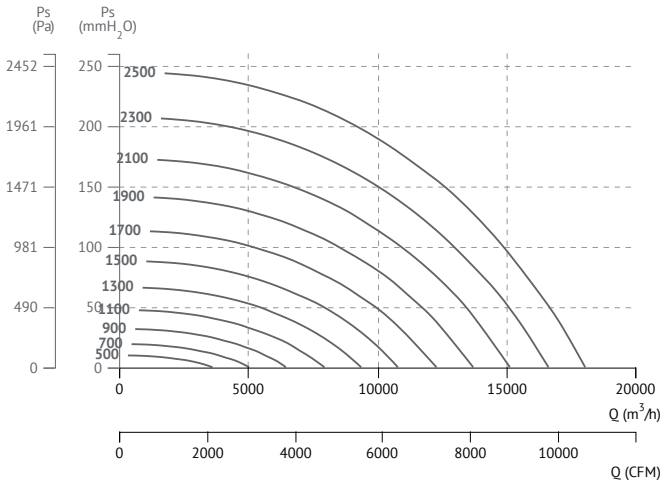

PRODUCTO DESCATALOGADO
DISCONTINUED PRODUCT

DIMENSIONS / dimensiones

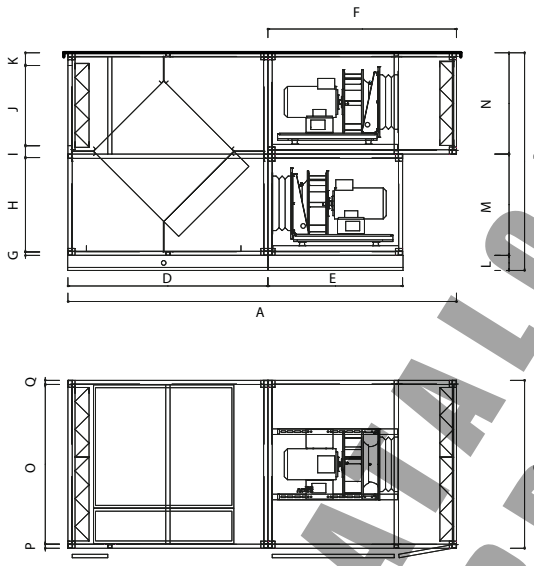

Model | Modelo	A	B	C	D	E	F	G	H	I	J	K	L	M	N	O	P	Q
KOXA 8000	2740	1535	1185	1410	950	1330	25	665	85	565	90	105	715	715	1125	30	30
KOXA 10000	2695	2145	1285	1410	955	1285	105	810	195	810	120	105	1020	1020	1225	30	30
KOXA 12000	2890	2145	1285	1555	955	1335	25	970	85	870	90	105	1020	1020	1225	30	30
KOXA 14000	3285	2755	1185	1840	1115	1445	163	1210	166	1110	108	105	2325	2325	1125	30	30

CONNECTION DIAGRAMS / esquema de conexiones

❶

KOXA 8000

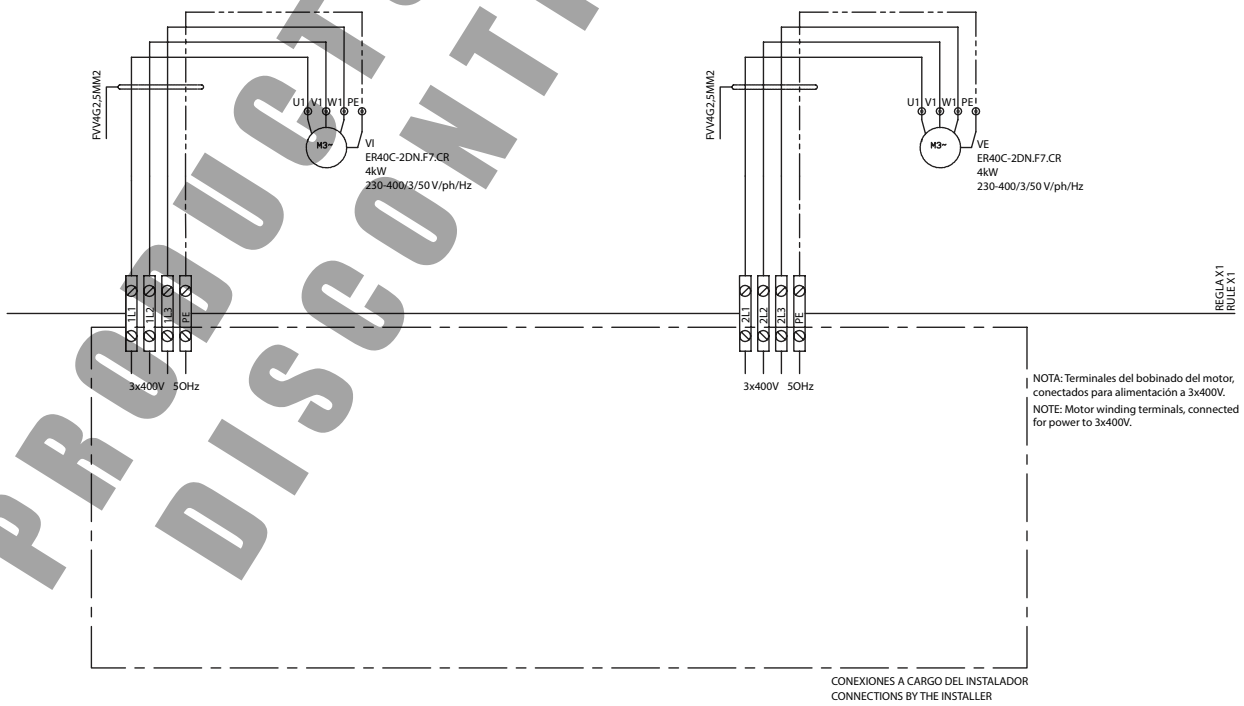

PRODUCTO DESCATALOGADO
DISCONTINUED PRODUCT

PRODUCTO DESCATALOGADO
DISCONTINUED PRODUCT

❷

KOXA 10000

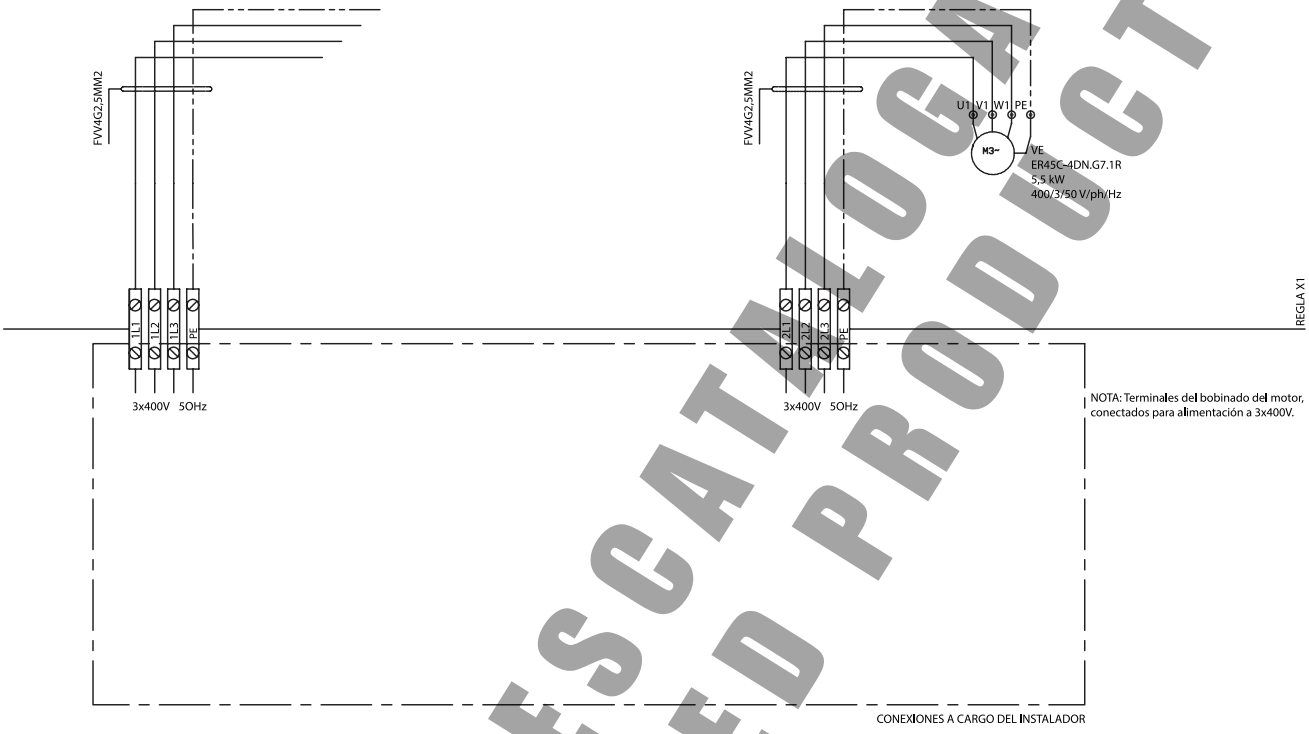

❸

KOXA 12000

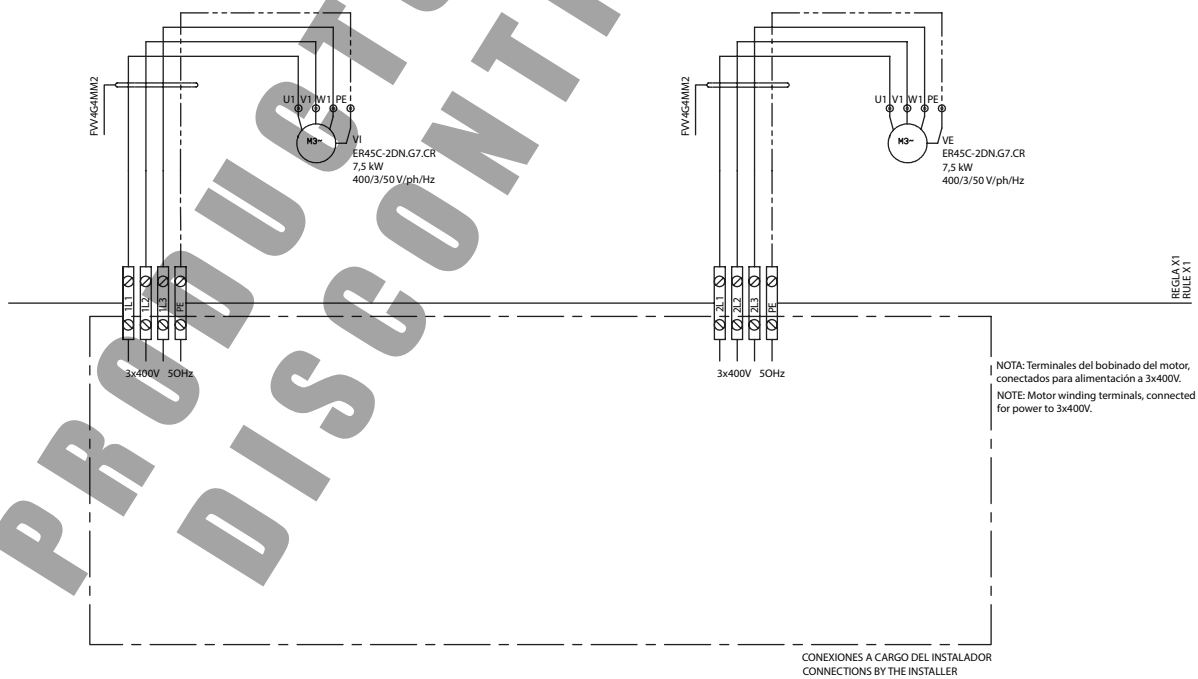

4

KOXA 14000

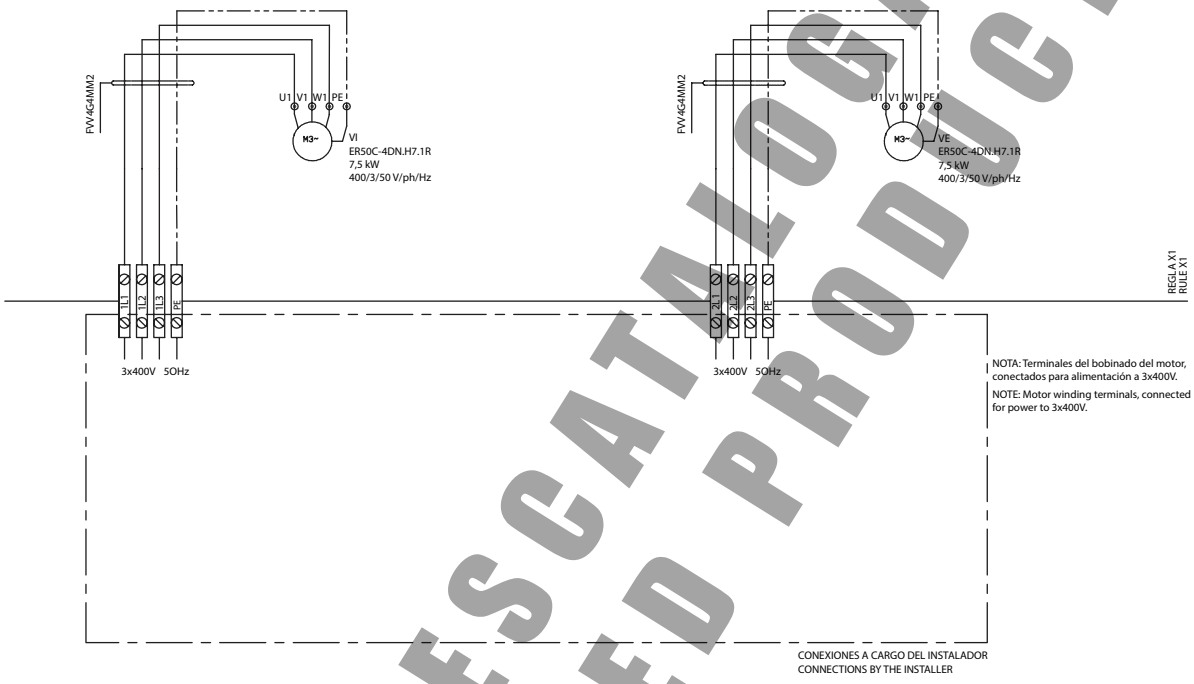

FILTERS / filtros

Replacement filters for extraction and supply | Filtros para recambio Impulsión (IN) / Extracción (OUT) ePM1 70% (F7)				
Code | Código	Model | Modelo	Dimensions | Dimensiones	Application | Aplicación	Filters for unit | Filtros por unidad *
FLTPR25I08AF7	FILT. ePM1 70% KOXA 8000 IN (A)	592 x 592 x 98	KOXA 8000	1
FLTPR25I08BF7	FILT. ePM1 70% KOXA 8000 IN (B)	490 x 592 x 98		1
FLTPR25R08AF7	FILT. ePM1 70% KOXA 8000 OUT (A)	592 x 592 x 98	KOXA 8000	1
FLTPR25R08BF7	FILT. ePM1 70% KOXA 8000 OUT (B)	490 x 592 x 98		1
FLTPR25I10AF7	FILT. ePM1 70% KOXA 10000 IN (A)	592 x 490 x 48	KOXA 10000	2
FLTPR25I10BF7	FILT. ePM1 70% KOXA 10000 IN (B)	592 x 287 x 48		2
FLTPR25R10AF7	FILT. ePM1 70% KOXA 10000 OUT (A)	592 x 592 x 48	KOXA 10000	2
FLTPR25R10BF7	FILT. ePM1 70% KOXA 10000 OUT (B)	592 x 287 x 48		2
FLTPR25I12AF7	FILT. ePM1 70% KOXA 12000 IN (A)	592 x 592 x 98	KOXA 12000	2
FLTPR25I12BF7	FILT. ePM1 70% KOXA 12000 IN (B)	592 x 287 x 98		2
FLTPR25R12AF7	FILT. ePM1 70% KOXA 12000 OUT (A)	592 x 592 x 98	KOXA 12000	2
FLTPR25R12BF7	FILT. ePM1 70% KOXA 12000 OUT (B)	592 x 287 x 98		2
FLTPR25I14AF7	FILT. ePM1 70% KOXA 14000 IN (A)	592 x 592 x 48	KOXA 14000	2
FLTPR25I14BF7	FILT. ePM1 70% KOXA 14000 IN (B)	490 x 592 x 48		2
FLTPR25R14AF7	FILT. ePM1 70% KOXA 14000 OUT (A)	592 x 592 x 98	KOXA 14000	2
FLTPR25R14BF7	FILT. ePM1 70% KOXA 14000 OUT (B)	490 x 592 x 98		2
Replacement filters for supply | Filtros para recambio para impulsión ePM1 80% (F9)				
Code | Código	Model | Modelo	Dimensions | Dimensiones	Application | Aplicación	Filters for unit | Filtros por unidad *
FLTPR25I08AF9	FILT. ePM1 >80% KOXA 8000 IN (A)	592 x 592 x 98	KOXA 8000	1
FLTPR25I08BF9	FILT. ePM1 >80% KOXA 8000 IN (B)	490 x 592 x 98		1
FLTPR25I10AF9	FILT. ePM1 >80% KOXA 10000 IN (A)	592 x 490 x 48	KOXA 10000	2
FLTPR25I10BF9	FILT. ePM1 >80% KOXA 10000 IN (B)	592 x 287 x 48		2
FLTPR25I12AF9	FILT. ePM1 >80% KOXA 12000 IN (A)	592 x 592 x 98	KOXA 12000	2
FLTPR25I12BF9	FILT. ePM1 >80% KOXA 12000 IN (B)	592 x 287 x 98		2
FLTPR25I14AF9	FILT. ePM1 >80% KOXA 14000 IN (A)	592 x 592 x 48	KOXA 14000	2
FLTPR25I14BF9	FILT. ePM1 >80% KOXA 14000 IN (B)	490 x 592 x 48		2

IN= Inlet | impulsión
OUT= Outlet | retorno

* When placing an order, please take into account that the filters RRP is unitary and must be multiplied by the indicated quantities for each unit of exchanger

* Al hacer el pedido debe tener en cuenta que el PVP de los filtros es unitario y debe multiplicarse por las cantidades indicadas para cada unidad de recuperador.

PRODUCTO DESCATALOGADO
DISCONTINUED PRODUCT

ABRENSA EEC

Counter flow heat recovery with EC motor
Recuperador de calor de contraflujo con motor EC



74%

MANUFACTURING FEATURES
Medium efficiency heat recovery unit (Eff. 74%) with EC motor and counter flow heat exchanger Eurovent certified, assembled in insulated steel casing with double skin panels of 25mm thickness. With ISO ePM1 70% / ISO ePM1 70% (F7/F7) or ISO ePM1 70% + ISO ePM1 >80% / ISO ePM1 70% (F7+F9/F7) filters. Vertical and horizontal installation with bypass versions.

CHASSIS:
• Modular structure in 30mm extruded aluminum profile with reinforced nylon corners.
• Sandwich panel 25mm thickness made of galvanized steel sheet with epoxy polyester, according to EN10327 and EN10192 with polystyrene insulation of 30 Kg/m3 density.

HEAT EXCHANGER:
• Aluminium counter flow heat exchanger 74% efficiency.
• Recuperator brand certified by Eurovent.

FANS:
• Centrifugal fan with direct EC motor coupled with double inlet. According to ErP 2018.

FILTERS:
• ISO ePM1 70% / ISO ePM1 70% (F7/F7) or ISO ePM1 70% + ISO ePM1 >80% / ISO ePM1 70% (F7+F9/F7). filters.

CONTROL:
• CTRL-MAX: automatic bypass control, manual or automatic speed control by choosing constant flow (CAV), variable flow rate (VAV) and constant pressure (COP). Allows automatic temperature management.

APPLICATIONS
• Malls, small shops, Banks, hostelry, schools, office buildings, public buildings.

UNDER REQUEST
• Other special configurations under request.

CARACTERÍSTICAS CONSTRUCTIVAS
Unidad de recuperación de calor de eficiencia media del 74% con motor EC para una gestión optimizada, e intercambiador de contraflujo certificado Eurovent, montados en cajas de acero aislados con paneles de doble pared de 25mm de espesor. Con filtros ISO ePM1 70% / ISO ePM1 70% (F7/F7) o ISO ePM1 70% + ISO ePM1 >80% / ISO ePM1 70% (F7+F9/F7). Versiones para instalación vertical y horizontal con bypass.

CHASIS:
• Estructura modular en perfil de aluminio extruido de 30mm con cantoneras de nailon reforzado.
• Paneles de doble pared de 25 mm de espesor en chapa de acero galvanizado con epoxy poliéster, según EN10327 y EN10192 con un aislamiento de poliestireno con una densidad de 30 Kg/m3.

INTERCAMBIADOR DE CALOR:
• Intercambiador de calor de contraflujo de aluminio con eficiencia 74%.
• Marca Recuperator certificado por Eurovent.

VENTILADORES:
• Ventiladores centrífugos de motor directo EC acoplado a doble aspiración. Conforme ErP 2018.

FILTROS:
• Filtros ISO ePM1 70% / ISO ePM1 70% (F7/F7) o ISO ePM1 70% + ISO ePM1 >80% / ISO ePM1 70% (F7+F9/F7).

CONTROL:
• CTRL-MAX: control automático del bypass, control manual o automático de la velocidad eligiendo caudal constante (CAV), caudal variable (VAV) y presión constante (COP). Permite gestión automática de la temperatura.

APLICACIONES
• Centros comerciales, pequeñas tiendas, bancos, hostelería, escuelas, edificios de oficinas, edificios públicos.

BAJO DEMANDA
• Otras configuraciones especiales.

ACCESSORIES / accesorios



INT
Interruptor de corte
Safety switch



REGD-1
Regulador de velocidad
Speed controller



FILTER
Filtros
Filters



DCO2
Sonda de CO_2, HR, y temperatura para conducto
CO2, RH and temperature probe for duct



TEJ
Tejadillo intemperie para cajas de ventilación
Weather protective roof for ventilation boxes

HORIZONTAL

HORIZONTAL ABRENSA EEC ePM1 70%/ePM1 70% (F7/F7) CTRL MAX	
Code | Código	Model | Modelo
CEPEC06OH1MX00F7	ABRENSA EEC 600 H CTRL MAX
CEPEC13OH1MX00F7	ABRENSA EEC 1300 H CTRL MAX
CEPEC19OH1MX00F7	ABRENSA EEC 1900 H CTRL MAX
CEPEC23OH1MX00F7	ABRENSA EEC 2300 H CTRL MAX
CEPEC30OH1MX00F7	ABRENSA EEC 3000 H CTRL MAX
CEPEC33OH1MX00F7	ABRENSA EEC 3300 H CTRL MAX
CEPEC47OH1MX00F7	ABRENSA EEC 4600 H CTRL MAX
CEPEC67OH1MX00F7	ABRENSA EEC 6700 H CTRL MAX

HORIZONTAL ABRENSA EEC ePM1 70%+ePM1>80%/ePM1 70% (F7+F9/F7) CTRL MAX	
Code | Código	Model | Modelo
CEPEC06OH1MX00F9	ABRENSA EEC 600 H CTRL MAX
CEPEC13OH1MX00F9	ABRENSA EEC 1300 H CTRL MAX
CEPEC19OH1MX00F9	ABRENSA EEC 1900 H CTRL MAX
CEPEC23OH1MX00F9	ABRENSA EEC 2300 H CTRL MAX
CEPEC30OH1MX00F9	ABRENSA EEC 3000 H CTRL MAX
CEPEC33OH1MX00F9	ABRENSA EEC 3300 H CTRL MAX
CEPEC47OH1MX00F9	ABRENSA EEC 4600 H CTRL MAX
CEPEC67OH1MX00F9	ABRENSA EEC 6700 H CTRL MAX

HORIZONTAL ABRENSA EEC ePM1 70%/ePM1 70% (F7/F7) CTRL MAX + BA water coil | batería de agua	
Code | Código	Model | Modelo
CEPEC06OH1MXBAF7	ABRENSA EEC 600 H CTRL MAX BA
CEPEC13OH1MXBAF7	ABRENSA EEC 1300 H CTRL MAX BA
CEPEC19OH1MXBAF7	ABRENSA EEC 1900 H CTRL MAX BA
CEPEC23OH1MXBAF7	ABRENSA EEC 2300 H CTRL MAX BA
CEPEC30OH1MXBAF7	ABRENSA EEC 3000 H CTRL MAX BA
CEPEC33OH1MXBAF7	ABRENSA EEC 3300 H CTRL MAX BA
CEPEC47OH1MXBAF7	ABRENSA EEC 4600 H CTRL MAX BA
CEPEC67OH1MXBAF7	ABRENSA EEC 6700 H CTRL MAX BA

HORIZONTAL ABRENSA EEC ePM1 70%+ePM1>80%/ePM1 70% (F7+F9/F7) CTRL MAX + BA water coil | batería de agua	
Code | Código	Model | Modelo
CEPEC06OH1MXBAF9	ABRENSA EEC 600 H CTRL MAX BA
CEPEC13OH1MXBAF9	ABRENSA EEC 1300 H CTRL MAX BA
CEPEC19OH1MXBAF9	ABRENSA EEC 1900 H CTRL MAX BA
CEPEC23OH1MXBAF9	ABRENSA EEC 2300 H CTRL MAX BA
CEPEC30OH1MXBAF9	ABRENSA EEC 3000 H CTRL MAX BA
CEPEC33OH1MXBAF9	ABRENSA EEC 3300 H CTRL MAX BA
CEPEC47OH1MXBAF9	ABRENSA EEC 4600 H CTRL MAX BA
CEPEC67OH1MXBAF9	ABRENSA EEC 6700 H CTRL MAX BA

HORIZONTAL ABRENSA EEC ePM1 70%/ePM1 70% (F7/F7) CTRL MAX + BAM mixed water coil | batería de agua mixta	
Code | Código	Model | Modelo
CEPEC06OH1MXBAMF7	ABRENSA EEC 600 H CTRL MAX BAM
CEPEC13OH1MXBAMF7	ABRENSA EEC 1300 H CTRL MAX BAM
CEPEC19OH1MXBAMF7	ABRENSA EEC 1900 H CTRL MAX BAM
CEPEC23OH1MXBAMF7	ABRENSA EEC 2300 H CTRL MAX BAM
CEPEC30OH1MXBAMF7	ABRENSA EEC 3000 H CTRL MAX BAM
CEPEC33OH1MXBAMF7	ABRENSA EEC 3300 H CTRL MAX BAM
CEPEC47OH1MXBAMF7	ABRENSA EEC 4600 H CTRL MAX BAM
CEPEC67OH1MXBAMF7	ABRENSA EEC 6700 H CTRL MAX BAM

HORIZONTAL ABRENSA EEC ePM1 70%+ePM1>80%/ePM1 70% (F7+F9/F7) CTRL MAX + BAM mixed water coil | batería de agua mixta	
Code | Código	Model | Modelo
CEPEC06OH1MXBAMF9	ABRENSA EEC 600 H CTRL MAX BAM
CEPEC13OH1MXBAMF9	ABRENSA EEC 1300 H CTRL MAX BAM
CEPEC19OH1MXBAMF9	ABRENSA EEC 1900 H CTRL MAX BAM
CEPEC23OH1MXBAMF9	ABRENSA EEC 2300 H CTRL MAX BAM
CEPEC30OH1MXBAMF9	ABRENSA EEC 3000 H CTRL MAX BAM
CEPEC33OH1MXBAMF9	ABRENSA EEC 3300 H CTRL MAX BAM
CEPEC47OH1MXBAMF9	ABRENSA EEC 4600 H CTRL MAX BAM
CEPEC67OH1MXBAMF9	ABRENSA EEC 6700 H CTRL MAX BAM

HORIZONTAL ABRENSA EEC ePM1 70%/ePM1 70% (F7/F7) CTRL MAX +BE electrical coil | batería eléctrica	
Code | Código	Model | Modelo
CEPEC06OH1MXBEF7	ABRENSA EEC 600 H CTRL MAX BE
CEPEC13OH1MXBEF7	ABRENSA EEC 1300 H CTRL MAX BE
CEPEC19OH1MXBEF7	ABRENSA EEC 1900 H CTRL MAX BE
CEPEC23OH1MXBEF7	ABRENSA EEC 2300 H CTRL MAX BE
CEPEC30OH1MXBEF7	ABRENSA EEC 3000 H CTRL MAX BE
CEPEC33OH1MXBEF7	ABRENSA EEC 3300 H CTRL MAX BE
CEPEC47OH1MXBEF7	ABRENSA EEC 4600 H CTRL MAX BE
CEPEC67OH1MXBEF7	ABRENSA EEC 6700 H CTRL MAX BE

HORIZONTAL ABRENSA EEC ePM1 70%+ePM1>80%/ePM1 70% (F7+F9/F7) CTRL MAX +BE electrical coil | batería eléctrica	
Code | Código	Model | Modelo
CEPEC06OH1MXBEF9	ABRENSA EEC 600 H CTRL MAX BE
CEPEC13OH1MXBEF9	ABRENSA EEC 1300 H CTRL MAX BE
CEPEC19OH1MXBEF9	ABRENSA EEC 1900 H CTRL MAX BE
CEPEC23OH1MXBEF9	ABRENSA EEC 2300 H CTRL MAX BE
CEPEC30OH1MXBEF9	ABRENSA EEC 3000 H CTRL MAX BE
CEPEC33OH1MXBEF9	ABRENSA EEC 3300 H CTRL MAX BE
CEPEC47OH1MXBEF9	ABRENSA EEC 4600 H CTRL MAX BE
CEPEC67OH1MXBEF9	ABRENSA EEC 6700 H CTRL MAX BE

HORIZONTAL ABRENSA EEC ePM1 70%/ePM1 70% (F7/F7) CTRL MAX + KIT COP	
Code | Código	Model | Modelo
CEPEC06OH1MX0PF7	ABRENSA EEC 600 H CTRL MAX KIT COP
CEPEC13OH1MX0PF7	ABRENSA EEC 1300 H CTRL MAX KIT COP
CEPEC19OH1MX0PF7	ABRENSA EEC 1900 H CTRL MAX KIT COP
CEPEC23OH1MX0PF7	ABRENSA EEC 2300 H CTRL MAX KIT COP
CEPEC30OH1MX0PF7	ABRENSA EEC 3000 H CTRL MAX KIT COP
CEPEC33OH1MX0PF7	ABRENSA EEC 3300 H CTRL MAX KIT COP
CEPEC47OH1MX0PF7	ABRENSA EEC 4600 H CTRL MAX KIT COP
CEPEC67OH1MX0PF7	ABRENSA EEC 6700 H CTRL MAX KIT COP

HORIZONTAL ABRENSA EEC ePM1 70%+ePM1>80%/ePM1 70% (F7+F9/F7) CTRL MAX + KIT COP	
Code | Código	Model | Modelo
CEPEC06OH1MX0PF9	ABRENSA EEC 600 H CTRL MAX KIT COP
CEPEC13OH1MX0PF9	ABRENSA EEC 1300 H CTRL MAX KIT COP
CEPEC19OH1MX0PF9	ABRENSA EEC 1900 H CTRL MAX KIT COP
CEPEC23OH1MX0PF9	ABRENSA EEC 2300 H CTRL MAX KIT COP
CEPEC30OH1MX0PF9	ABRENSA EEC 3000 H CTRL MAX KIT COP
CEPEC33OH1MX0PF9	ABRENSA EEC 3300 H CTRL MAX KIT COP
CEPEC47OH1MX0PF9	ABRENSA EEC 4600 H CTRL MAX KIT COP
CEPEC67OH1MX0PF9	ABRENSA EEC 6700 H CTRL MAX KIT COP

HORIZONTAL ABRENSA EEC ePM1 70%/ePM1 70% (F7/F7) CTRL MAX +KIT CAV	
Code | Código	Model | Modelo
CEPEC06OH1MX0QF7	ABRENSA EEC 600 H CTRL MAX KIT CAV
CEPEC13OH1MX0QF7	ABRENSA EEC 1300 H CTRL MAX KIT CAV
CEPEC19OH1MX0QF7	ABRENSA EEC 1900 H CTRL MAX KIT CAV
CEPEC23OH1MX0QF7	ABRENSA EEC 2300 H CTRL MAX KIT CAV
CEPEC30OH1MX0QF7	ABRENSA EEC 3000 H CTRL MAX KIT CAV
CEPEC33OH1MX0QF7	ABRENSA EEC 3300 H CTRL MAX KIT CAV
CEPEC47OH1MX0QF7	ABRENSA EEC 4600 H CTRL MAX KIT CAV
CEPEC67OH1MX0QF7	ABRENSA EEC 6700 H CTRL MAX KIT CAV

HORIZONTAL ABRENSA EEC ePM1 70%+ePM1>80%/ePM1 70% (F7+F9/F7) CTRL MAX +KIT CAV	
Code | Código	Model | Modelo
CEPEC06OH1MX0QF9	ABRENSA EEC 600 H CTRL MAX KIT CAV
CEPEC13OH1MX0QF9	ABRENSA EEC 1300 H CTRL MAX KIT CAV
CEPEC19OH1MX0QF9	ABRENSA EEC 1900 H CTRL MAX KIT CAV
CEPEC23OH1MX0QF9	ABRENSA EEC 2300 H CTRL MAX KIT CAV
CEPEC30OH1MX0QF9	ABRENSA EEC 3000 H CTRL MAX KIT CAV
CEPEC33OH1MX0QF9	ABRENSA EEC 3300 H CTRL MAX KIT CAV
CEPEC47OH1MX0QF9	ABRENSA EEC 4600 H CTRL MAX KIT CAV
CEPEC67OH1MX0QF9	ABRENSA EEC 6700 H CTRL MAX KIT CAV

VERTICAL

VERTICAL ABRENSA EEC ePM1 70%/ePM1 70% (F7/F7) CTRL MAX	
Code | Código	Model | Modelo
CEPEC06AV1MX00F7	ABRENSA EEC 600 V CTRL MAX
CEPEC13AV1MX00F7	ABRENSA EEC 1300 V CTRL MAX
CEPEC19AV1MX00F7	ABRENSA EEC 1900 V CTRL MAX
CEPEC23AV1MX00F7	ABRENSA EEC 2300 V CTRL MAX
CEPEC30AV1MX00F7	ABRENSA EEC 3000 V CTRL MAX
CEPEC33AV1MX00F7	ABRENSA EEC 3300 V CTRL MAX
CEPEC47AV1MX00F7	ABRENSA EEC 4600 V CTRL MAX
CEPEC67AV1MX00F7	ABRENSA EEC 6700 V CTRL MAX

VERTICAL ABRENSA EEC ePM1 70%+ePM1>80%/ePM1 70% (F7+F9/F7) CTRL MAX	
Code | Código	Model | Modelo
CEPEC06AV1MX00F9	ABRENSA EEC 600 V CTRL MAX
CEPEC13AV1MX00F9	ABRENSA EEC 1300 V CTRL MAX
CEPEC19AV1MX00F9	ABRENSA EEC 1900 V CTRL MAX
CEPEC23AV1MX00F9	ABRENSA EEC 2300 V CTRL MAX
CEPEC30AV1MX00F9	ABRENSA EEC 3000 V CTRL MAX
CEPEC33AV1MX00F9	ABRENSA EEC 3300 V CTRL MAX
CEPEC47AV1MX00F9	ABRENSA EEC 4600 V CTRL MAX
CEPEC67AV1MX00F9	ABRENSA EEC 6700 V CTRL MAX

VERTICAL ABRENSA EEC ePM1 70%/ePM1 70% (F7/F7) CTRL MAX + BA water coil | batería de agua	
Code | Código	Model | Modelo
CEPEC06AV1MXBAF7	ABRENSA EEC 600 V CTRL MAX BA
CEPEC13AV1MXBAF7	ABRENSA EEC 1300 V CTRL MAX BA
CEPEC19AV1MXBAF7	ABRENSA EEC 1900 V CTRL MAX BA
CEPEC23AV1MXBAF7	ABRENSA EEC 2300 V CTRL MAX BA
CEPEC30AV1MXBAF7	ABRENSA EEC 3000 V CTRL MAX BA
CEPEC33AV1MXBAF7	ABRENSA EEC 3300 V CTRL MAX BA
CEPEC47AV1MXBAF7	ABRENSA EEC 4600 V CTRL MAX BA
CEPEC67AV1MXBAF7	ABRENSA EEC 6700 V CTRL MAX BA

VERTICAL ABRENSA EEC ePM1 70%+ePM1>80%/ePM1 70% (F7+F9/F7) CTRL MAX + BA water coil | batería de agua	
Code | Código	Model | Modelo
CEPEC06AV1MXBAF9	ABRENSA EEC 600 V CTRL MAX BA
CEPEC13AV1MXBAF9	ABRENSA EEC 1300 V CTRL MAX BA
CEPEC19AV1MXBAF9	ABRENSA EEC 1900 V CTRL MAX BA
CEPEC23AV1MXBAF9	ABRENSA EEC 2300 V CTRL MAX BA
CEPEC30AV1MXBAF9	ABRENSA EEC 3000 V CTRL MAX BA
CEPEC33AV1MXBAF9	ABRENSA EEC 3300 V CTRL MAX BA
CEPEC47AV1MXBAF9	ABRENSA EEC 4600 V CTRL MAX BA
CEPEC67AV1MXBAF9	ABRENSA EEC 6700 V CTRL MAX BA

VERTICAL ABRENSA EEC ePM1 70%/ePM1 70% (F7/F7) CTRL MAX + BAM mixed water coil | batería de agua mixta	
Code | Código	Model | Modelo
CEPEC06AV1MXBAMF7	ABRENSA EEC 600 V CTRL MAX BAM
CEPEC13AV1MXBAMF7	ABRENSA EEC 1300 V CTRL MAX BAM
CEPEC19AV1MXBAMF7	ABRENSA EEC 1900 V CTRL MAX BAM
CEPEC23AV1MXBAMF7	ABRENSA EEC 2300 V CTRL MAX BAM
CEPEC30AV1MXBAMF7	ABRENSA EEC 3000 V CTRL MAX BAM
CEPEC33AV1MXBAMF7	ABRENSA EEC 3300 V CTRL MAX BAM
CEPEC47AV1MXBAMF7	ABRENSA EEC 4600 V CTRL MAX BAM
CEPEC67AV1MXBAMF7	ABRENSA EEC 6700 V CTRL MAX BAM

VERTICAL ABRENSA EEC ePM1 70%+ePM1>80%/ePM1 70% (F7+F9/F7) CTRL MAX + BAM mixed water coil | batería de agua mixta	
Code | Código	Model | Modelo
CEPEC06AV1MXBAMF9	ABRENSA EEC 600 V CTRL MAX BAM
CEPEC13AV1MXBAMF9	ABRENSA EEC 1300 V CTRL MAX BAM
CEPEC19AV1MXBAMF9	ABRENSA EEC 1900 V CTRL MAX BAM
CEPEC23AV1MXBAMF9	ABRENSA EEC 2300 V CTRL MAX BAM
CEPEC30AV1MXBAMF9	ABRENSA EEC 3000 V CTRL MAX BAM
CEPEC33AV1MXBAMF9	ABRENSA EEC 3300 V CTRL MAX BAM
CEPEC47AV1MXBAMF9	ABRENSA EEC 4600 V CTRL MAX BAM
CEPEC67AV1MXBAMF9	ABRENSA EEC 6700 V CTRL MAX BAM

VERTICAL ABRENSA EEC ePM1 70%/ePM1 70% (F7/F7) CTRL MAX +BE electrical coil | batería eléctrica	
Code | Código	Model | Modelo
CEPEC06AV1MXBEF7	ABRENSA EEC 600 V CTRL MAX BE
CEPEC13AV1MXBEF7	ABRENSA EEC 1300 V CTRL MAX BE
CEPEC19AV1MXBEF7	ABRENSA EEC 1900 V CTRL MAX BE
CEPEC23AV1MXBEF7	ABRENSA EEC 2300 V CTRL MAX BE
CEPEC30AV1MXBEF7	ABRENSA EEC 3000 V CTRL MAX BE
CEPEC33AV1MXBEF7	ABRENSA EEC 3300 V CTRL MAX BE
CEPEC47AV1MXBEF7	ABRENSA EEC 4600 V CTRL MAX BE
CEPEC67AV1MXBEF7	ABRENSA EEC 6700 V CTRL MAX BE

VERTICAL ABRENSA EEC ePM1 70%+ePM1>80%/ePM1 70% (F7+F9/F7) CTRL MAX +BE electrical coil | batería eléctrica	
Code | Código	Model | Modelo
CEPEC06AV1MXBEF9	ABRENSA EEC 600 V CTRL MAX BE
CEPEC13AV1MXBEF9	ABRENSA EEC 1300 V CTRL MAX BE
CEPEC19AV1MXBEF9	ABRENSA EEC 1900 V CTRL MAX BE
CEPEC23AV1MXBEF9	ABRENSA EEC 2300 V CTRL MAX BE
CEPEC30AV1MXBEF9	ABRENSA EEC 3000 V CTRL MAX BE
CEPEC33AV1MXBEF9	ABRENSA EEC 3300 V CTRL MAX BE
CEPEC47AV1MXBEF9	ABRENSA EEC 4600 V CTRL MAX BE
CEPEC67AV1MXBEF9	ABRENSA EEC 6700 V CTRL MAX BE

VERTICAL ABRENSA EEC ePM1 70%/ePM1 70% (F7/F7) CTRL MAX + KIT COP	
Code | Código	Model | Modelo
CEPEC06AV1MX0PF7	ABRENSA EEC 600 V CTRL MAX KIT COP
CEPEC13AV1MX0PF7	ABRENSA EEC 1300 V CTRL MAX KIT COP
CEPEC19AV1MX0PF7	ABRENSA EEC 1900 V CTRL MAX KIT COP
CEPEC23AV1MX0PF7	ABRENSA EEC 2300 V CTRL MAX KIT COP
CEPEC30AV1MX0PF7	ABRENSA EEC 3000 V CTRL MAX KIT COP
CEPEC33AV1MX0PF7	ABRENSA EEC 3300 V CTRL MAX KIT COP
CEPEC47AV1MX0PF7	ABRENSA EEC 4600 V CTRL MAX KIT COP
CEPEC67AV1MX0PF7	ABRENSA EEC 6700 V CTRL MAX KIT COP

VERTICAL ABRENSA EEC ePM1 70%+ePM1>80%/ePM1 70% (F7+F9/F7) CTRL MAX + KIT COP	
Code | Código	Model | Modelo
CEPEC06AV1MX0PF9	ABRENSA EEC 600 V CTRL MAX KIT COP
CEPEC13AV1MX0PF9	ABRENSA EEC 1300 V CTRL MAX KIT COP
CEPEC19AV1MX0PF9	ABRENSA EEC 1900 V CTRL MAX KIT COP
CEPEC23AV1MX0PF9	ABRENSA EEC 2300 V CTRL MAX KIT COP
CEPEC30AV1MX0PF9	ABRENSA EEC 3000 V CTRL MAX KIT COP
CEPEC33AV1MX0PF9	ABRENSA EEC 3300 V CTRL MAX KIT COP
CEPEC47AV1MX0PF9	ABRENSA EEC 4600 V CTRL MAX KIT COP
CEPEC67AV1MX0PF9	ABRENSA EEC 6700 V CTRL MAX KIT COP

VERTICAL ABRENSA EEC ePM1 70%/ePM1 70% (F7/F7) CTRL MAX +KIT CAV	
Code | Código	Model | Modelo
CEPEC06AV1MX0QF7	ABRENSA EEC 600 V CTRL MAX KIT CAV
CEPEC13AV1MX0QF7	ABRENSA EEC 1300 V CTRL MAX KIT CAV
CEPEC19AV1MX0QF7	ABRENSA EEC 1900 V CTRL MAX KIT CAV
CEPEC23AV1MX0QF7	ABRENSA EEC 2300 V CTRL MAX KIT CAV
CEPEC30AV1MX0QF7	ABRENSA EEC 3000 V CTRL MAX KIT CAV
CEPEC33AV1MX0QF7	ABRENSA EEC 3300 V CTRL MAX KIT CAV
CEPEC47AV1MX0QF7	ABRENSA EEC 4600 V CTRL MAX KIT CAV
CEPEC67AV1MX0QF7	ABRENSA EEC 6700 V CTRL MAX KIT CAV

VERTICAL ABRENSA EEC ePM1 70%+ePM1>80%/ePM1 70% (F7+F9/F7) CTRL MAX +KIT CAV	
Code | Código	Model | Modelo
CEPEC06AV1MX0QF9	ABRENSA EEC 600 V CTRL MAX KIT CAV
CEPEC13AV1MX0QF9	ABRENSA EEC 1300 V CTRL MAX KIT CAV
CEPEC19AV1MX0QF9	ABRENSA EEC 1900 V CTRL MAX KIT CAV
CEPEC23AV1MX0QF9	ABRENSA EEC 2300 V CTRL MAX KIT CAV
CEPEC30AV1MX0QF9	ABRENSA EEC 3000 V CTRL MAX KIT CAV
CEPEC33AV1MX0QF9	ABRENSA EEC 3300 V CTRL MAX KIT CAV
CEPEC47AV1MX0QF9	ABRENSA EEC 4600 V CTRL MAX KIT CAV
CEPEC67AV1MX0QF9	ABRENSA EEC 6700 V CTRL MAX KIT CAV

TECHNICAL DATA / datos técnicos

Model	I (A) 230V	Power kW	IP motor	Air flow m^3/h	Weight Kg		Wiring diagram
					Horizontal	Vertical	
ABRENSA EEC 600	2x1,8	2x0,23	IP20	600	96	115	1
ABRENSA EEC 1300	2x5	2x0,37	IP55	1.300	151	181	1
ABRENSA EEC 1900	2x5	2x0,37	IP55	1.900	196	235	1
ABRENSA EEC 2300	2x6	2x0,75	IP55	2.300	206	247	1
ABRENSA EEC 3000	2x6	2x0,75	IP55	3.000	232	278	1
ABRENSA EEC 3300	2x10	2x1,5	IP55	3.300	240	288	2
ABRENSA EEC 4600	2x10	2x1,5	IP55	4.600	258	309	2
ABRENSA EEC 6700	4x6	4x0.75	IP55	6.700	443	509	2

CHARACTERISTIC CURVES / curvas características

ABRENSA EEC 600 H

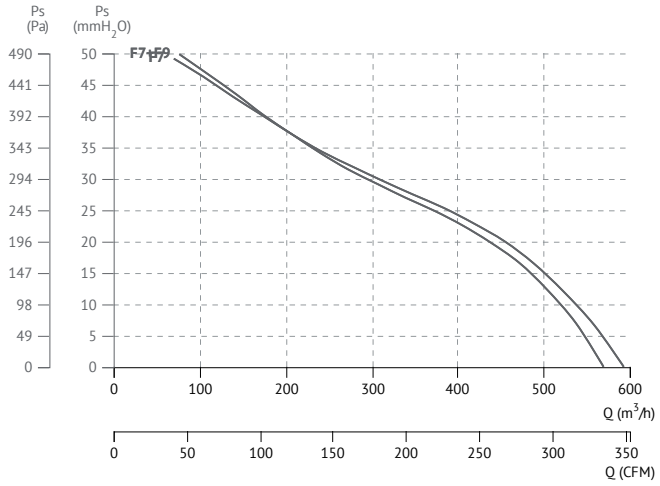

ABRENSA EEC 1300 H

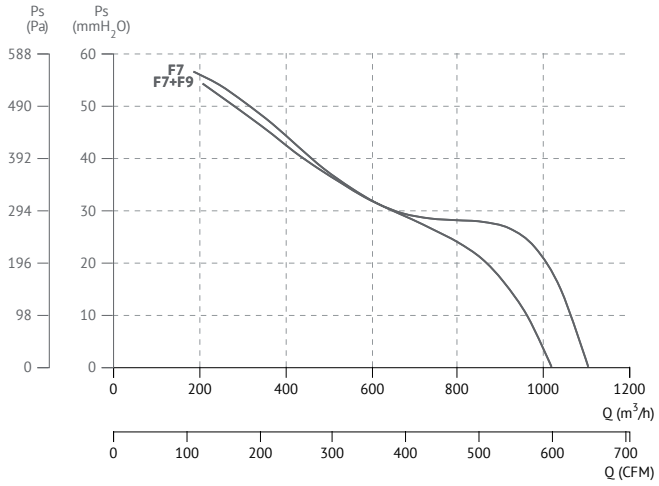

ABRENSA EEC 1900 H

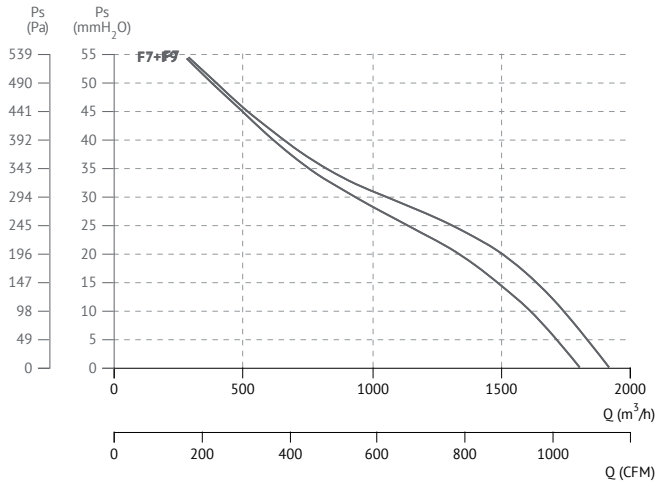

ABRENSA EEC 2300 H

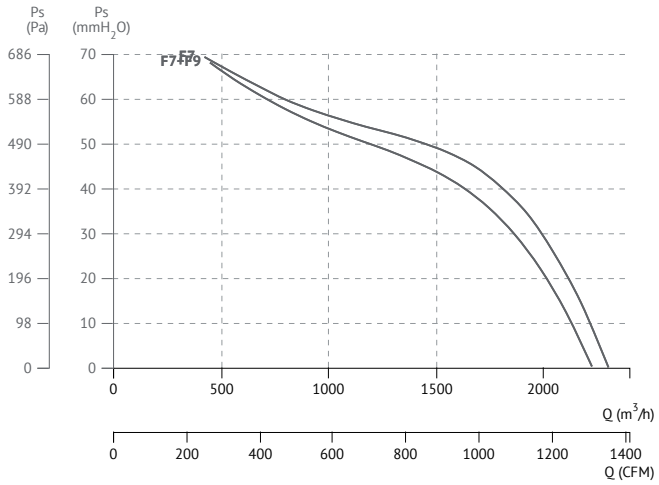

ABRENSA EEC 3000 H

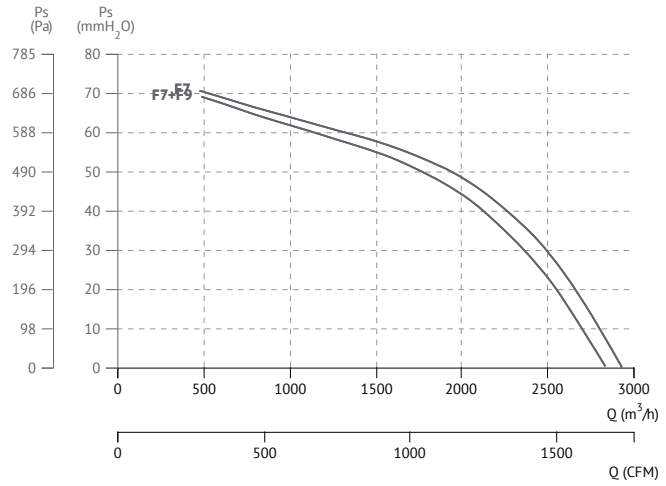

ABRENSA EEC 3300 H

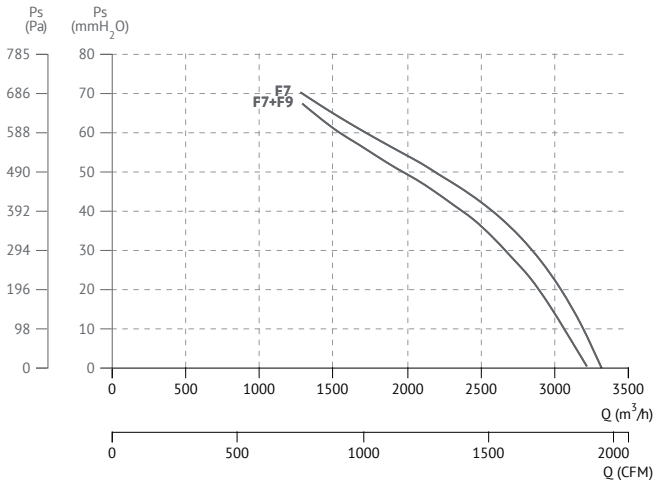

ABRENSA EEC 4600 H

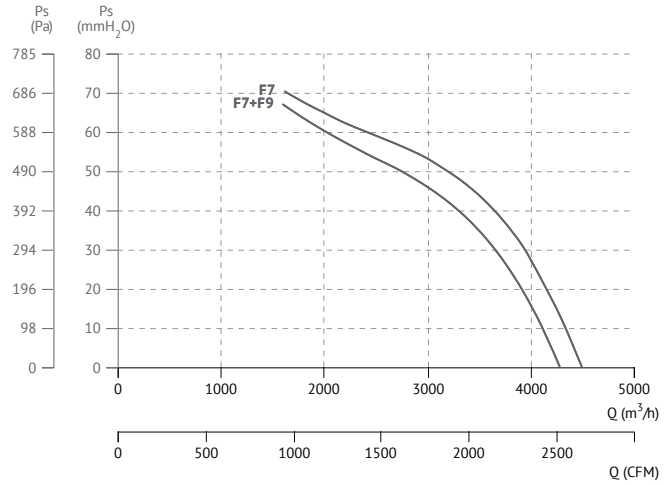

ABRENSA EEC 6700 H

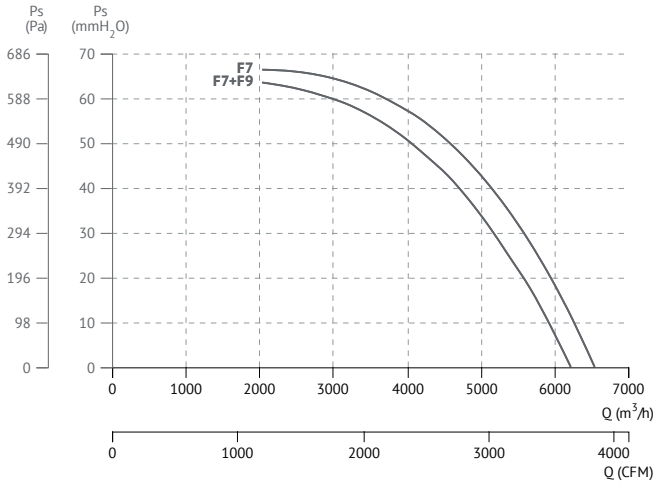

RECOVERY EFFICIENCY CURVE / curva eficiencia de recuperación

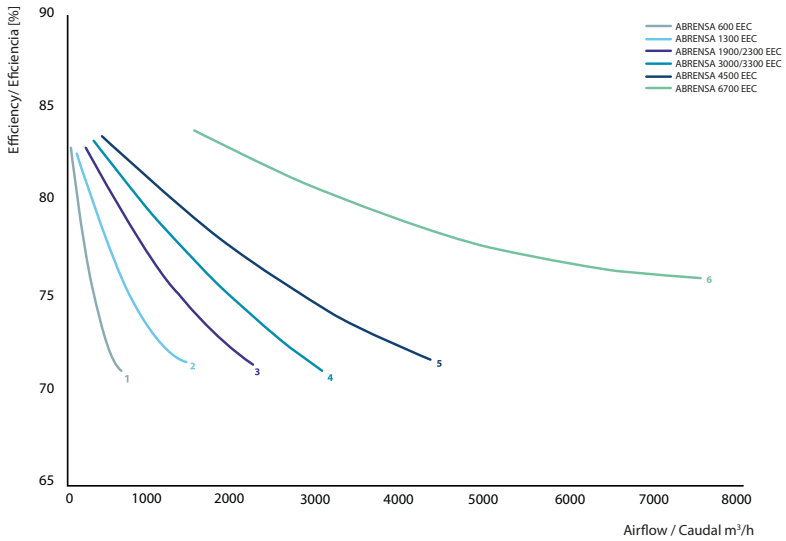

BA WATER COIL / batería de agua

Model	Power kW	Ø Pipe	Water flow l/s	Material		
				Pipe	Fins	Frame
BA ABRENSA 1	5,9	1/2"	0,072	Cu	Al	Fe Zn
BA ABRENSA 2	13,1	1/2"	0,16	Cu	Al	Fe Zn
BA ABRENSA 3	20	1/2"	0,24	Cu	Al	Fe Zn
BA ABRENSA 4	22,5	1/2"	0,27	Cu	Al	Fe Zn
BA ABRENSA 5	26,4	1/2"	0,32	Cu	Al	Fe Zn
BA ABRENSA 6	28	1/2"	0,34	Cu	Al	Fe Zn
BA ABRENSA 7	38,3	3/4"	0,47	Cu	Al	Fe Zn
BA ABRENSA 8	52,6	3/4"	0,64	Cu	Al	Fe Zn

- BA ABRENSA EEC 1

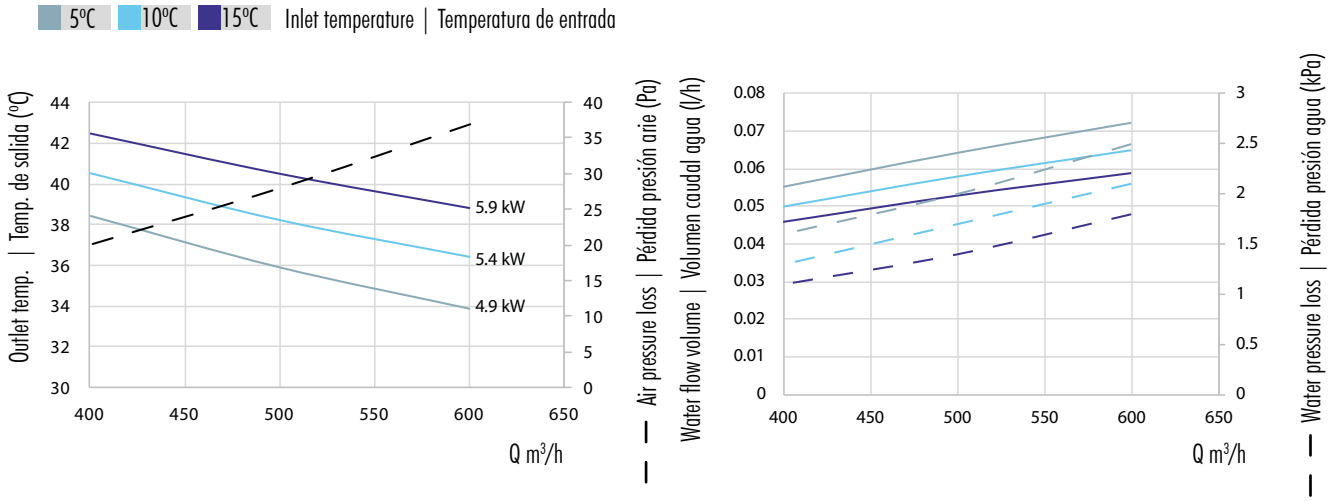

- BA ABRENSA EEC 2

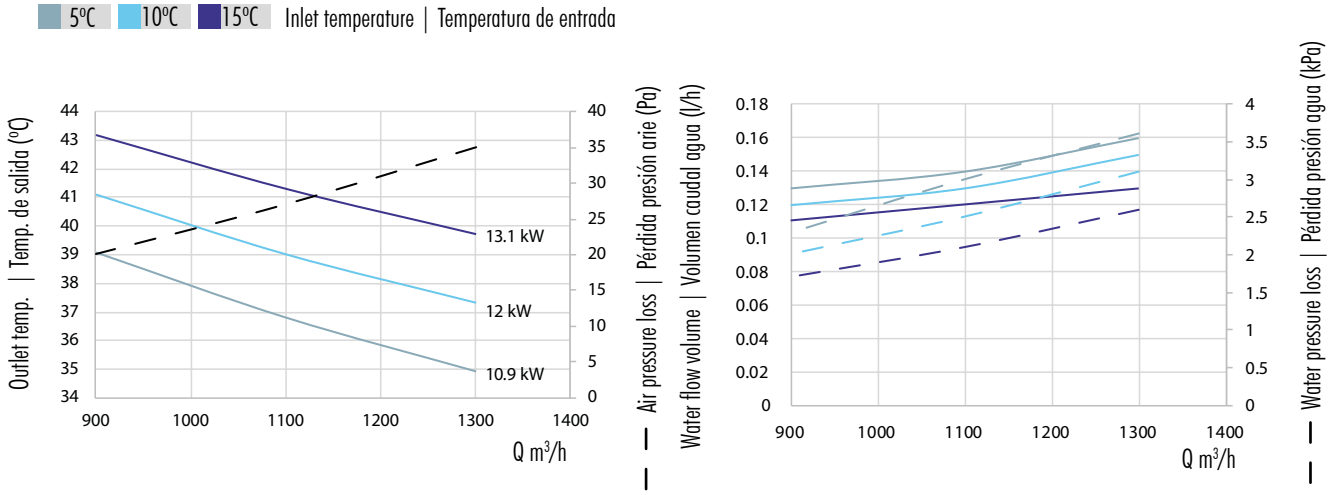

• BA ABRENSA EEC 3

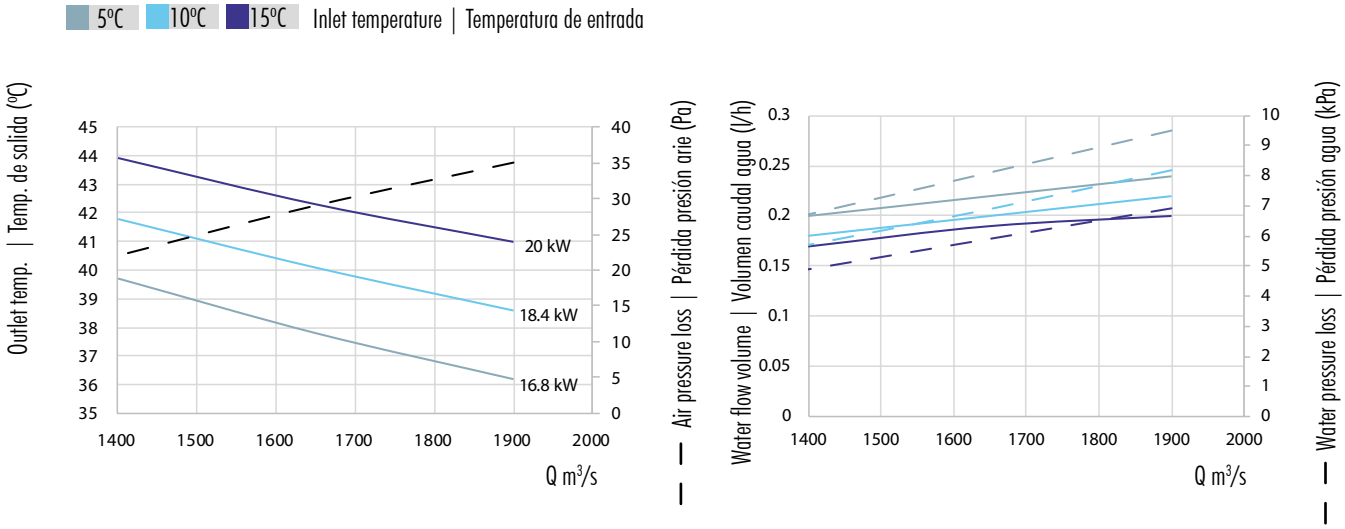

• BA ABRENSA EEC 4

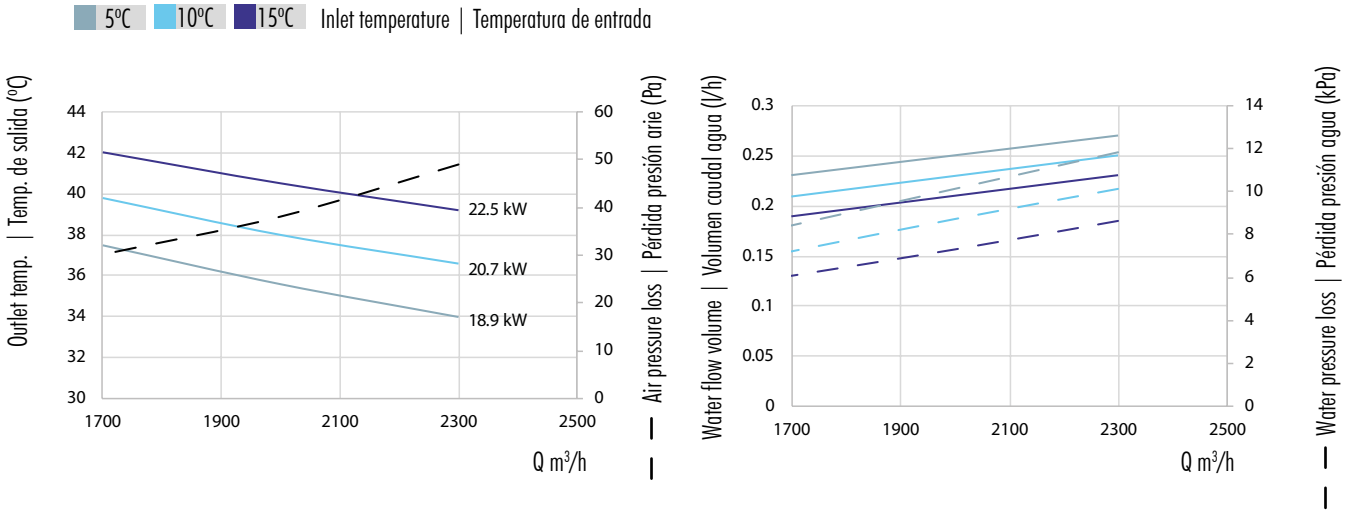

• BA ABRENSA EEC 5

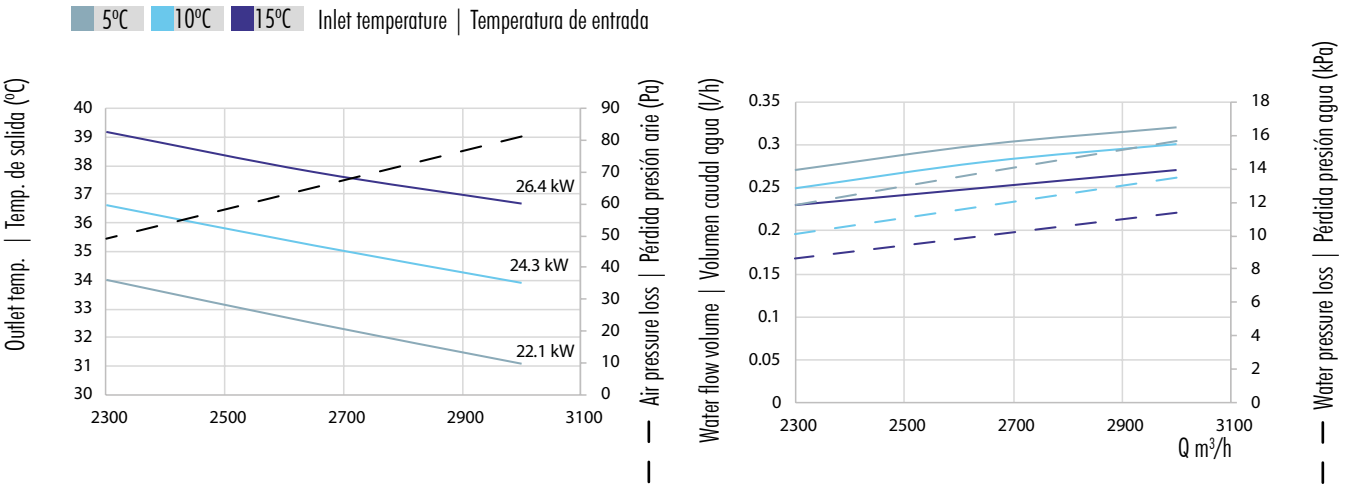

• BA ABRENSA EEC 6

5ºC 10ºC 15ºC Inlet temperature | Temperatura de entrada

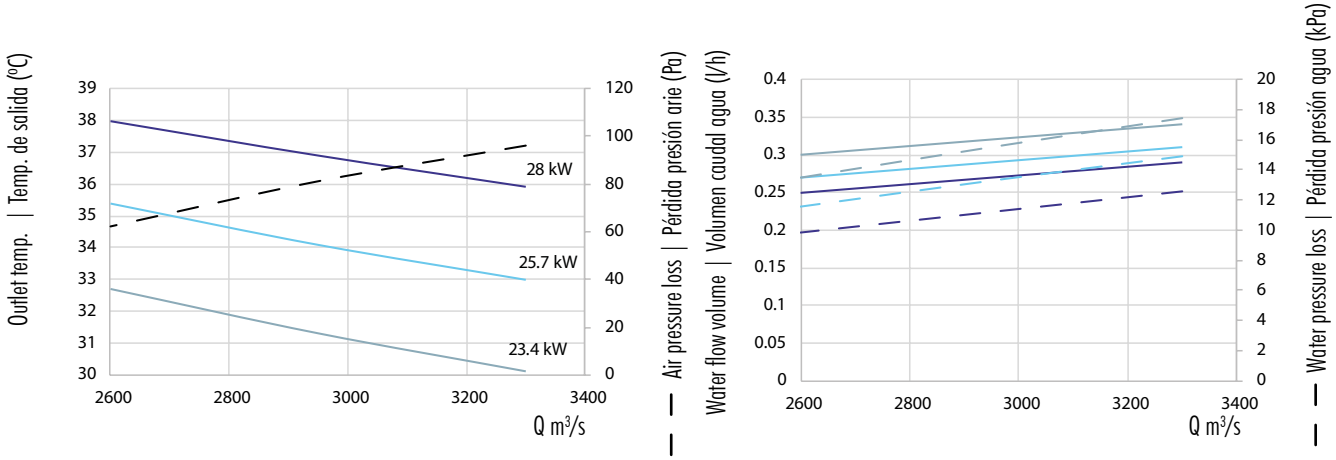

• BA ABRENSA EEC 7

5ºC 10ºC 15ºC Inlet temperature | Temperatura de entrada

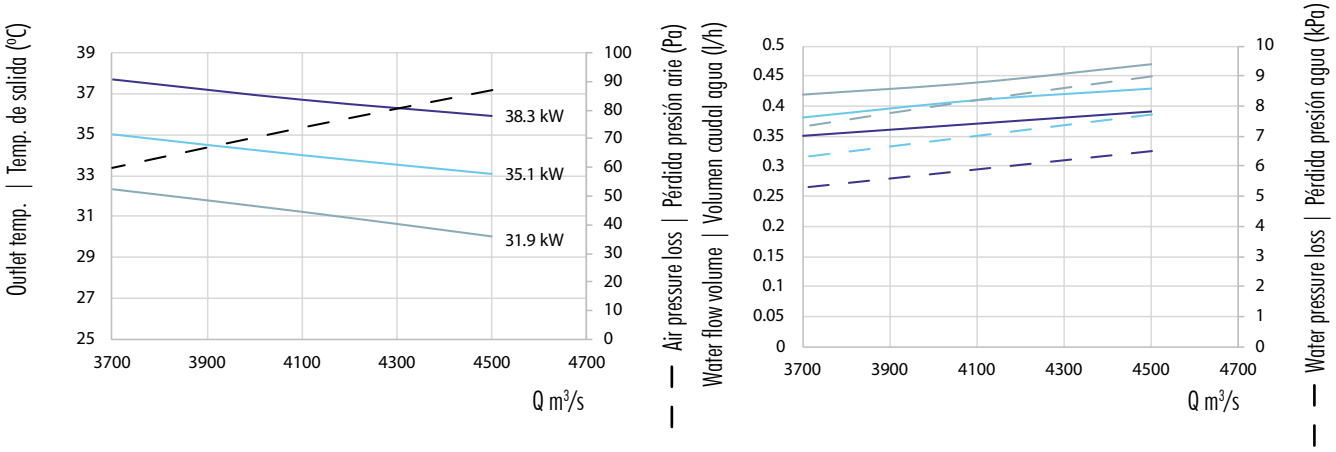

• BA ABRENSA EEC 8

5ºC 10ºC 15ºC Inlet temperature | Temperatura de entrada

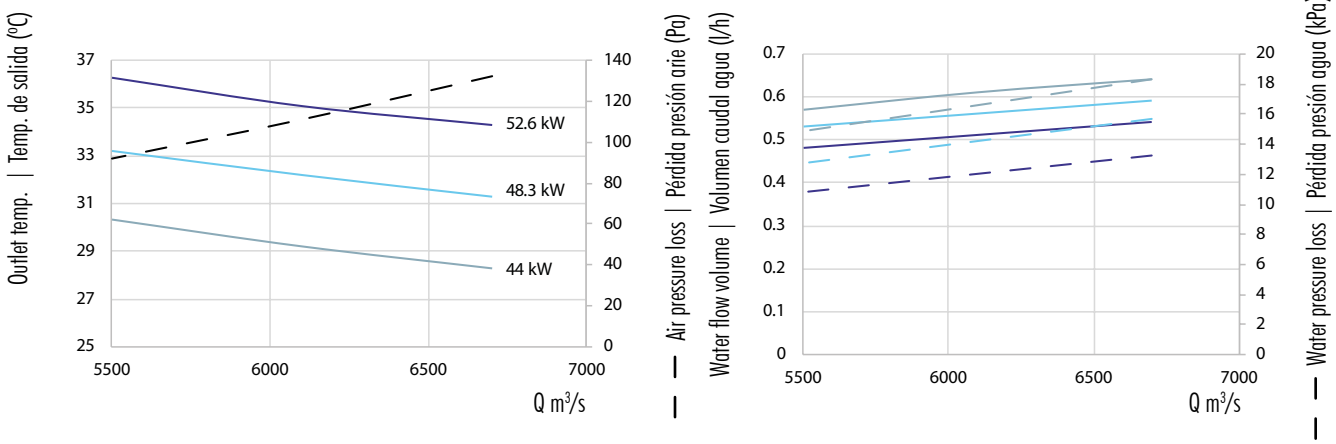

BE ELECTRICAL COIL / batería eléctrica

Model	Power kW	Voltage	Stages
BE 3ph ABRENSA 1	3	400V	1
BE 3ph ABRENSA 2	6	400V	2
BE 3ph ABRENSA 3	12	400V	2
BE 3ph ABRENSA 4	12	400V	2
BE 3ph ABRENSA 5	18	400V	2
BE 3ph ABRENSA 6	18	400V	2
BE 3ph ABRENSA 7	27	400V	3
BE 3ph ABRENSA 8	36	400V	3

- BE ABRENSA EEC 1

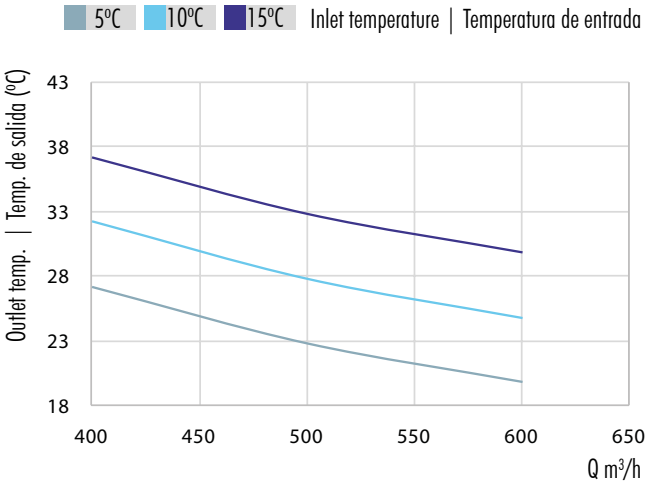

- BE ABRENSA EEC 2

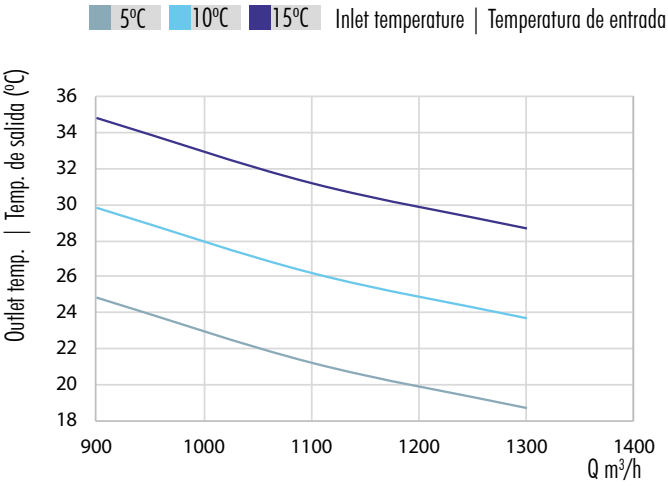

- BE ABRENSA EEC 3

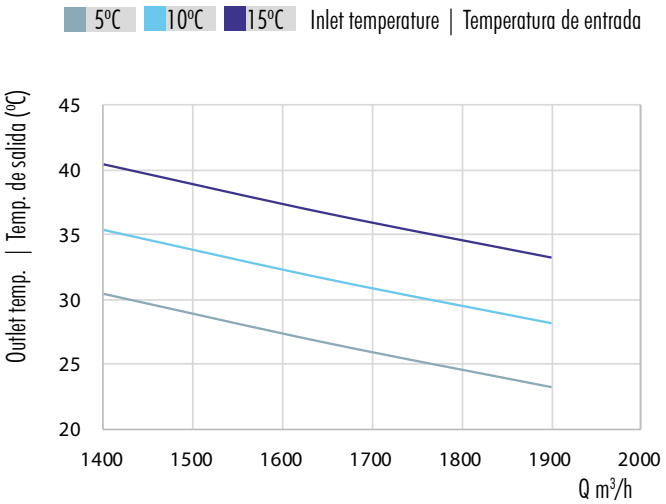

- BE ABRENSA EEC 4

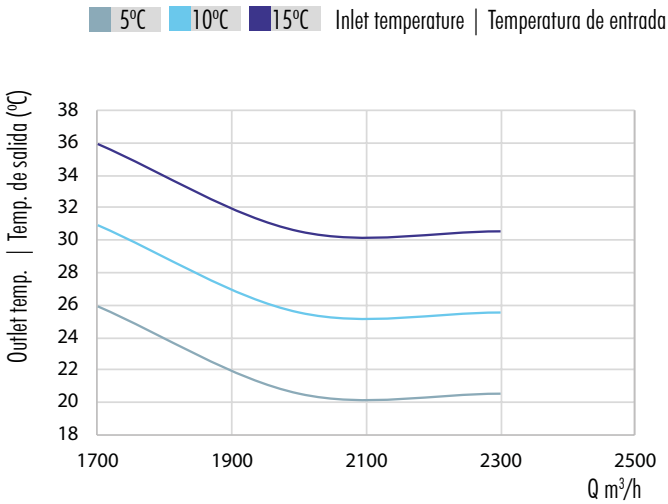

- BE ABRENSA EEC 5

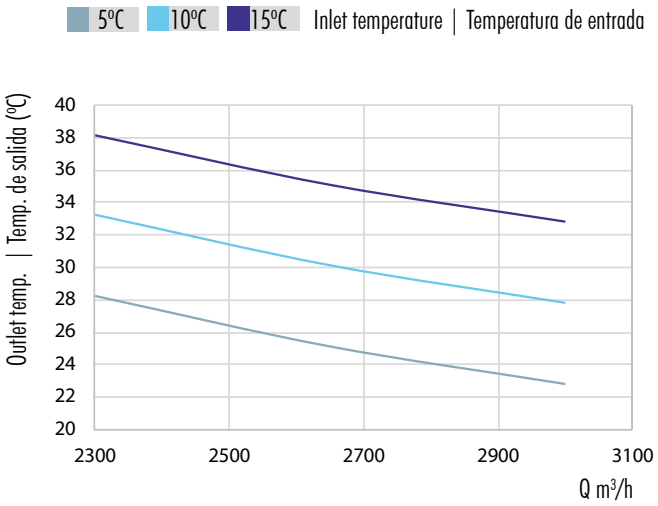

- BE ABRENSA EEC 6

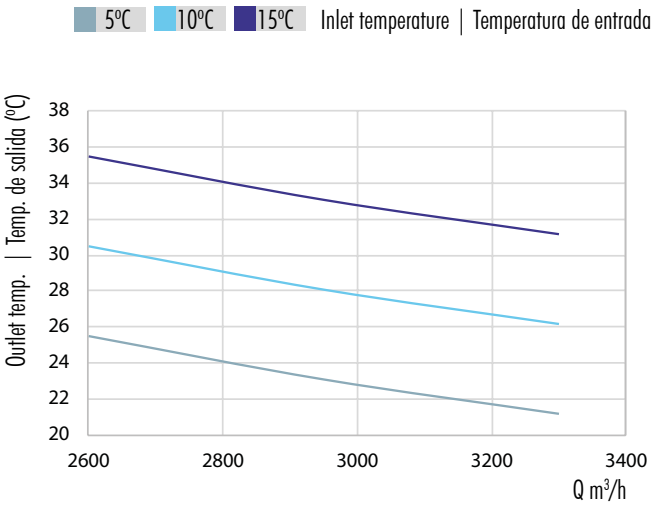

- BE ABRENSA EEC 7

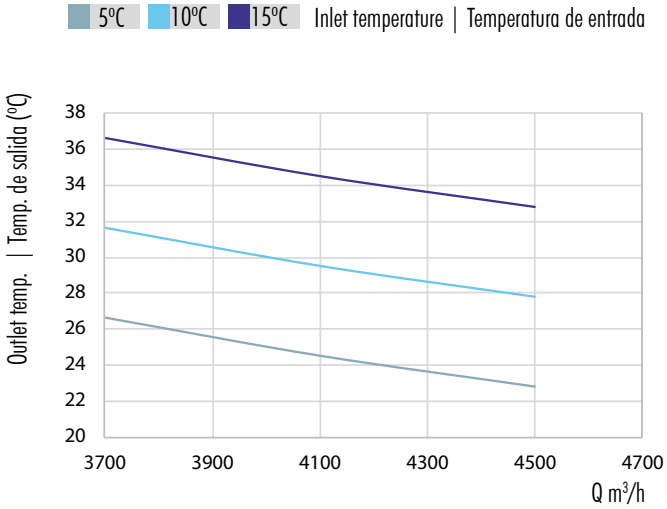

- BE ABRENSA EEC 8

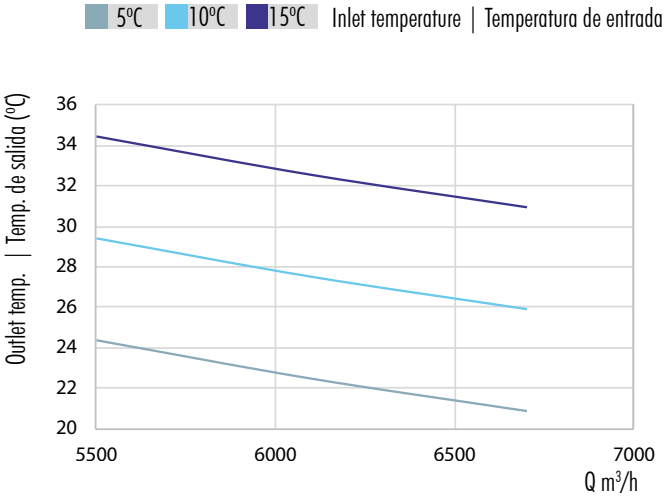

DIMENSIONS / dimensiones

ABRENSA EEC HORIZONTAL

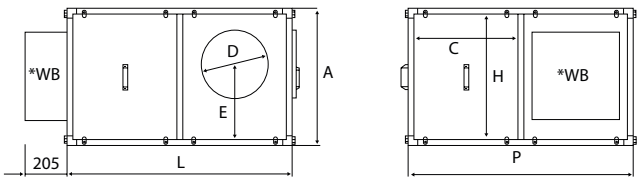

*WB - Wiring box/Cuadro eléctrico

Model | Modelo	A	C	D	E	H	L	P
ABRENSA EEC 600 H	460	405	200	317	400	900	900
ABRENSA EEC 1300 H	500	525	315	298	440	1140	1140
ABRENSA EEC 1900 H	600	605	315	398	540	1300	1300
ABRENSA EEC 2300 H	600	605	315	379	540	1300	1300
ABRENSA EEC 3000 H	650	730	315	429	590	1550	1550
ABRENSA EEC 3300 H	650	730	355	429	590	1550	1550
ABRENSA EEC 4600 H	700	755	355	479	640	1600	1600
ABRENSA EEC 6700 H	900	930	2x315	699	840	1950	1950

ABRENSA EEC VERTICAL

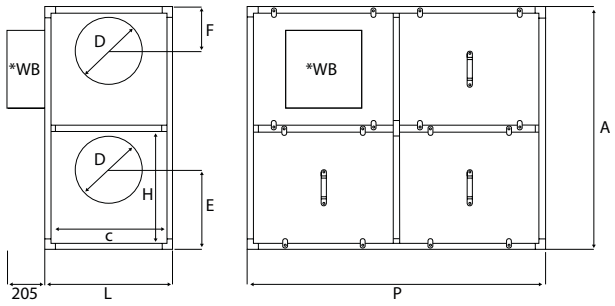

*WB - Wiring box/Cuadro eléctrico

Model | Modelo	A	C	D	E	F	H	L	P
ABRENSA EEC 600 V	900	455	200	317	143	405	460	1000
ABRENSA EEC 1300 V	1250	705	315	298	202	580	500	1500
ABRENSA EEC 1900 V	1400	780	315	398	202	655	600	1650
ABRENSA EEC 2300 V	1400	780	315	379	221	655	600	1650
ABRENSA EEC 3000 V	1700	880	315	429	221	805	650	1850
ABRENSA EEC 3300 V	1700	880	355	429	221	805	650	1850
ABRENSA EEC 4600 V	1700	1005	355	479	221	805	700	2100
ABRENSA EEC 6700 V	1950	1005	2x315	699	201	930	900	2100

CONNECTION DIAGRAMS / esquema de conexiones

❶

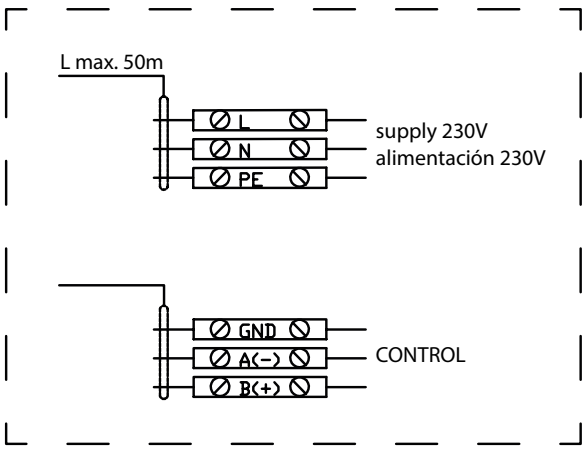

CONFIGURATIONS / configuraciones

HORIZONTAL Configuración estándar: O

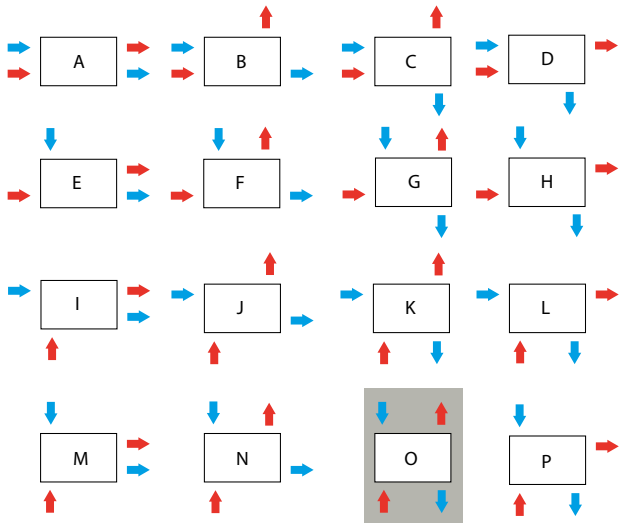

VERTICAL Configuración estándar: AV

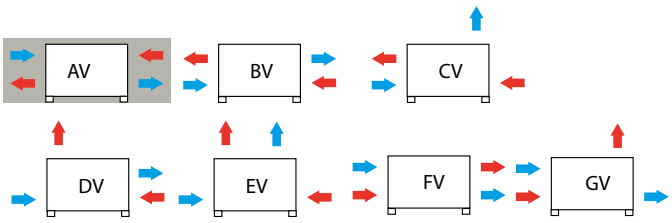

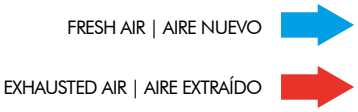

FILTERS / filtros

Replacement filters | Filtros para recambio ePM1 70% (F7) Horizontal/Vertical				
Code | Código	Model | Modelo	Dimensions | Dimensiones	Application | Aplicación	Filters for unit | Filtros por unidad *
FLTCEPHECH06F7	FILT. ePM1 70% ABRENSA EEC 600	345x355	ABRENSA EEC 600 H/V	1
FLTCEPHECH13F7	FILT. ePM1 70% ABRENSA EEC 1300	455x395	ABRENSA EEC 1300 H/V	1
FLTCEPHECH19F7	FILT. ePM1 70% ABRENSA EEC 1900/2300	565x495	ABRENSA EEC 1900/2300 H/V	1
FLTCEPHECH30F7	FILT. ePM1 70% ABRENSA EEC 3000/3300	740x545	ABRENSA EEC 3000/3300 H/V	1
FLTCEPHECH47F7	FILT. ePM1 70% ABRENSA EEC 4600	740x595	ABRENSA EEC 4600 H/V	1
FLTCEPHECH67F7	FILT. ePM1 70% ABRENSA EEC 6700	820x795	ABRENSA EEC 6700 H/V	1
Replacement filters | Filtros para recambio ePM1>80% (F9) Horizontal/Vertical				
Code | Código	Model | Modelo	Dimensions | Dimensiones	Application | Aplicación	Filters for unit | Filtros por unidad *
FLTCEPHECH06F9	FILT. ePM1 >80% ABRENSA EEC 600	345x355	ABRENSA EEC 600 H/V	1
FLTCEPHECH13F9	FILT. ePM1 >80% ABRENSA EEC 1300	455x395	ABRENSA EEC 1300 H/V	1
FLTCEPHECH19F9	FILT. ePM1 >80% ABRENSA EEC 1900/2300	565x495	ABRENSA EEC 1900/2300 H/V	1
FLTCEPHECH30F9	FILT. ePM1 >80% ABRENSA EEC 3000/3300	740x545	ABRENSA EEC 3000/3300 H/V	1
FLTCEPHECH47F9	FILT. ePM1 >80% ABRENSA EEC 4600	740x595	ABRENSA EEC 4600 H/V	1
FLTCEPHECH67F9	FILT. ePM1 >80% ABRENSA EEC 6700	820x795	ABRENSA EEC 6700 H/V	1

* When placing an order, please take into account that the filters RRP is unitary and must be multiplied by the indicated quantities for each unit of exchanger

* Al hacer el pedido debe tener en cuenta que el PVP de los filtros es unitario y debe multiplicarse por las cantidades indicadas para cada unidad de recuperador.

WEATHER PROTECTION COWL / tejadillo

Weather protective roof for|Tejadillo para lluvia para ABRENSA EEC Horizontal			
Code | Código	Model | Modelo	Dimensions | Dimensiones	Application | Aplicación
TEJCEPHECH06	TEJ ABRENSA EEC 600 H	960x960	ABRENSA EEC 600 H
TEJCEPHECH13	TEJ ABRENSA EEC 1300 H	1200X1200	ABRENSA EEC 1300 H
TEJCEPHECH19	TEJ ABRENSA EEC 1900/2300 H	1360X1360	ABRENSA EEC 1900/2300 H
TEJCEPHECH30	TEJ ABRENSA EEC 3000/3300 H	1610X1610	ABRENSA EEC 3000/3300 H
TEJCEPHECH47	TEJ ABRENSA EEC 4600 H	1660X1660	ABRENSA EEC 4600 H
TEJCEPHECH67	TEJ ABRENSA EEC 6700 H	2010X2010	ABRENSA EEC 6700 H
Weather protective roof for|Tejadillo para lluvia para ABRENSA EEC Vertical			
Code | Código	Model | Modelo	Dimensions | Dimensiones	Application | Aplicación
TEJCEPHECV06	TEJ ABRENSA EEC 600 V	520X1060	ABRENSA EEC 600 V
TEJCEPHECV13	TEJ ABRENSA EEC 1300 V	560X1560	ABRENSA EEC 1300 V
TEJCEPHECV19	TEJ ABRENSA EEC 1900/2300 V	660X1710	ABRENSA EEC 1900/2300 V
TEJCEPHECV30	TEJ ABRENSA EEC 3000/3300 V	710X1910	ABRENSA EEC 3000/3300 H V
TEJCEPHECV47	TEJ ABRENSA EEC 4600 V	760X2160	ABRENSA EEC 4600 V
TEJCEPHECV67	TEJ ABRENSA EEC 6700 V	960X2160	ABRENSA EEC 6700 V

CONTROLS FOR ABRENSA EEC / controles para abrensa eec

		CTRL-MAX
		
FAN ADJUSTMENT | AJUSTES DEL VENTILADOR	Manual speed | Velocidad manual	✔
	Constant airflow (CAV) | Caudal constante (CAV)	✔
	Variable airflow: monozone application | Caudal variable: aplicación monozona	✔
	CO2 / HR / VOC 0-10 V external. Variable flow (VAV) | CO_2 / HR / VOC 0-10 V externo. Caudal variable (VAV)	✔
	Management of the airflow by detection of presence | Gestión del caudal por detección de presencia	✔
	Constant pressure: Multizone application (COP) | Presión constante: aplicación multizona (COP)	✔
	Night management | Gestión nocturna	✔
REGULATION OF THE TEMPERATURE | REGULACIÓN DE LA TEMPERATURA	Regulation on blowing / recovery temperature | Regulación sobre la temperatura de soplado / recuperación	✔
	Regulation on ambient temperature | Regulación sobre la temperatura ambiente	✔
	Regulation of the electric coil/ heating water coil | Regulación de la batería eléctrica/ batería de agua caliente	✔
	Possibility to manage 2 coils simultaneously fot he dehumidification function | Posibilidad de gestionar 2 baterías simultáneamente para la función de deshumidificación	
HEAT RECOVERY | INTERCAMBIADOR	By-pass management (free cooling/ free heating) | Control del bypass (free cooling/ free heating)	✔
FILTERS | FILTROS	Indication of filter clogging | Indicación de obstrucción de filtros	✔
SECURITY OF THE UNIT | SEGURIDAD DE LA UNIDAD	Post-ventilation(machine equipped with electric coil) | Post-ventilación (máquina equipada con batería eléctrica)	✔
	Thermal protection of fans | Protección térmica de los ventiladores	✔
	Thermal protection of electric batteries | Protección térmica de las baterías eléctricas	✔
	Frost protection water bobbin | Protección contra heladas de la bobina	
	Exchanger with frost protection | Protección contra heladas del intercambiador	✔
	Energy recovery in VMC in ERP 2018 | Recuperación de energía en VMC en ERP 2018	✔
	Forcing dehumidification function (under request) | Forzar la función de deshumidificación (bajo demanda)	
	Remote status messages: active dehumidification function (under request) | Mensajes de estado remoto: función de deshumidificación activa (bajo demanda)	
PROGRAMMING | PROGRAMACIÓN	Day / night and weekend | Día / noche y fin de semana	✔
	Automatic summer / winter change | Cambio automático de verano / invierno	✔
	Modulating bypass management | Modulación de la gestión de bypass	
	Automatic prevention of exchanger cooling throught bypass regulation | Prevención automática de la refrigeración del intercambiador mediante regulación de bypass	
COMMUNICATION | COMUNICACIÓN	Modbus RTU - RS 485 | Modbus RTU - RS 485	✔
	Remote display and/or Modbus protocol (under request)-100 meters | Display remoto y/o protocolo Modbus (bajo demanda)- 100 metros	✔
TEMPERATURE INFORMATION | INFORMACIÓN DE TEMPERATURA	Outside/interior temperature | Temperatura exterior/interior	✔

ARUMAK LP EEC

Low profile counter flow heat exchanger with EC motor
Recuperador de contraflujo con perfil reducido y motor EC



79%

MANUFACTURING FEATURES

Medium-high efficiency heat recovery unit (Eff.79%). Low profile with electronic regulation and EC motor for an optimized management. Counter flow heat exchanger, Eurovent certified. Assembled in insulated steel casing with sandwich polyurethane foam panels insulation. With partial bypass and regulation control CTRL-F and CTRL-DPH (see options in control chart). With ISO ePM1 70% or ISO ePM1 70% + ISO ePM1 >80% / ISO ePM1 70% (F7+F9/F7) filters. Horizontal and false ceiling installation versions.

CHASSIS:
• Modular structure made of extruded aluminium profiles and sandwich panels made of Aluzinc.
• Sandwich panels with injected polyurethane foam insulation, density 42 kg/m3.

HEAT EXCHANGER:
• Aluminium counter flow heat exchanger, 79% efficiency.
• Recutech brand certified by Eurovent.

FANS:
• Centrifugal fan with direct EC motor coupled with double inlet. According to ErP 2018.

FILTERS:
• ISO ePM1 70% / ISO ePM1 70% (F7/F7) or ISO ePM1 70% + ISO ePM1 >80% / ISO ePM1 70% (F7+F9/F7) filters.

CONTROL:
• CTRL-F: 4 speeds, ON / OFF bypass, 3 temperatures and indication of filter failure. No portable display. Optional: portable display with connection cables.

• CTRL-DPH: manages bypass automatically, manual or automatic speed control by choosing constant flow (CAV), variable flow rate (VAV) and constant pressure (COP). It is necessary to install COP kit, CAV or CO_2 sensor for VAV. It allows temperature regulation, failure detection, time scheduling, etc.
CAV- CONSTANT FLOW
COP- CONSTANT PRESSURE
VAV - VARIABLE FLOW (CO_2 sensor).

APPLICATIONS

• Malls, small shops, banks, hostelry, schools, office buildings, public buildings.

UNDER REQUEST

• CTRL-MAX_2 with Modbus RTU protocol.
• ISO ePM1 >80% / ISO ePM1 70% (F7/F9) filters.
• Kit COP+CAV and VAV.
• Other special configurations

CARACTERÍSTICAS CONSTRUCTIVAS

Unidad de recuperación de calor de media-alta eficiencia (Eff. 79%) de bajo perfil con regulación electrónica y motor EC para una gestión optimizada. Con intercambiador de contraflujo certificado Eurovent, montados en cajas de acero aislados con paneles de doble pared de espuma de poliuretano. Con bypass parcial y control de regulación CTRL-F y CTRL-DPH (ver opciones en cuadro de controles). Con filtros ISO ePM1 70% or ISO ePM1 70% + ISO ePM1 >80% / ISO ePM1 70% (F7+F9/F7). Versiones para instalación horizontal y falso techo.

CHASIS:
• Estructura modular, en perfil de aluminio extruido y paneles sándwich de Aluzinc.
• Paneles de doble pared aislado por espuma de poliuretano de densidad 42 Kg/m3.

INTERCAMBIADOR DE CALOR:
• Intercambiador de calor de contraflujo de aluminio con eficiencia 79%.
• Marca Recutech certificado por Eurovent.

VENTILADORES:
• Ventiladores centrífugos de motor directo EC acoplado a doble aspiración. Conforme ErP 2018.

FILTROS:
• Filtros ISO ePM1 70% / ISO ePM1 70% (F7/F7) o ISO ePM1 70% + ISO ePM1 >80% / ISO ePM1 70% (F7+F9/F7).

CONTROL:
• CTRL-F: 4 velocidades, bypass ON / OFF, 3 temperaturas e indicación de fallo del filtro. No hay pantalla portátil. Opcional: Pantalla portátil con cables de conexión.

• CTRL-DPH: control automático del bypass, control manual o automático de la velocidad eligiendo caudal constante (CAV), caudal variable (VAV) y presión constante (COP). Es necesario instalar kit COP, CAV o sonda CO_2 para VAV. Permite regulación de temperatura, detección de fallos, programación horaria, etc.
CAV - CAUDAL CONSTANTE
COP – PRESION CONSTANTE
VAV - CAUDAL VARIABLE (sonda CO_2)

APLICACIONES

• Centros comerciales, pequeñas tiendas, bancos, hostelería, escuelas, edificios de oficinas, edificios públicos.

BAJO DEMANDA

• CTRL Max_2 con protocolo Modbus RTU.
• Filtros ISO ePM1 >80% / ISO ePM1 70% (F7/F9).
• Kit COP+CAV, VAV.
• Otras configuraciones especiales.

CTRL-F

The CTRL-F can be integrated into a remote touch panel. This conguration (on the CTRL-F screen appears rc = remote control), offers the possibility to see the status of the unit and manage the by-pass. It is not possible, in any case, the management of the post-treatment sensor quality / humidity and the fans alarm. In case of anomalies, E0 is shown in the CTRL-F panel indicating a generic alarm. On the remote touch panel, you can see the particular fault.

El CTRL-F se puede integrar en un panel táctil remoto. Esta configuración (en la pantalla CTRL-F aparece rc = control remoto), ofrece la posibilidad de ver el estado de la unidad y gestionar el by-pass. No es posible, en ningún caso, la gestión del sensor de post-tratamiento calidad/humedad y la alarma de los ventiladores. En caso de anomalías, E0 se muestra en el panel del CTRL-F indicando una alarma genérica. En el panel táctil remoto, puede ver el fallo en particular.

ACCESSORIES / accesorios



VISC

Visera para intemperie con malla antipájaros para boca circular.

Outdoor flange with bird guard for circular inlet.



REGD-1

Regulador de velocidad

Speed controller



FILTER

Filtros

Filters



DCO2

Sonda de CO_2, HR, y temperatura para conducto

CO2, RH and temperature probe for duct



TEJ

Tejadillo intemperie para cajas de ventilación

Weather protective roof for ventilation boxes

HORIZONTAL

HORIZONTAL ePM1 70% / ePM1 70% (F7/F7) CTRL-F	
Code | Código	Model | Modelo
ALEC04SH1F00F7	ARUMAK LP 425 BP CTRL-F EEC H
ALEC09SH1F00F7	ARUMAK LP 900 BP CTRL-F EEC H
ALEC18SH1F00F7	ARUMAK LP 1800 BP CTRL-F EEC H
ALEC27SH1F00F7	ARUMAK LP 2700 BP CTRL-F EEC H
ALEC40SH1F00F7	ARUMAK LP 4000 BP CTRL-F EEC H
HORIZONTAL ePM1 70% / ePM1 70% (F7/F7) CTRL-DPH	
Code | Código	Model | Modelo
ALEC04SH1PH00F7	ARUMAK LP 425 BP CTRL-DPH EEC H
ALEC09SH1PH00F7	ARUMAK LP 900 BP CTRL-DPH EEC H
ALEC18SH1PH00F7	ARUMAK LP 1800 BP CTRL-DPH EEC H
ALEC27SH1PH00F7	ARUMAK LP 2700 BP CTRL-DPH EEC H
ALEC40SH1PH00F7	ARUMAK LP 4000 BP CTRL-DPH EEC H
HORIZONTAL ePM1 70% / ePM1 70% (F7/F7) CTRL-DPH + constant pressure | presión constante (COP)	
Code | Código	Model | Modelo
ALEC04SH1PH0PF7	ARUMAK LP 425 BP CTRL-DPH EEC H + COP
ALEC09SH1PH0PF7	ARUMAK LP 900 BP CTRL-DPH EEC H + COP
ALEC18SH1PH0PF7	ARUMAK LP 1800 BP CTRL-DPH EEC H + COP
ALEC27SH1PH0PF7	ARUMAK LP 2700 BP CTRL-DPH EEC H + COP
ALEC40SH1PH0PF7	ARUMAK LP 4000 BP CTRL-DPH EEC H + COP
HORIZONTAL ePM1 70% / ePM1 70% (F7/F7) CTRL-DPH + constant flow | caudal constante (CAV)	
Code | Código	Model | Modelo
ALEC04SH1PH0QF7	ARUMAK LP 425 BP CTRL-DPH EEC H + CAV
ALEC09SH1PH0QF7	ARUMAK LP 900 BP CTRL-DPH EEC H + CAV
ALEC18SH1PH0QF7	ARUMAK LP 1800 BP CTRL-DPH EEC H + CAV
ALEC27SH1PH0QF7	ARUMAK LP 2700 BP CTRL-DPH EEC H + CAV
ALEC40SH1PH0QF7	ARUMAK LP 4000 BP CTRL-DPH EEC H + CAV

HORIZONTAL ePM1 70% / ePM1>80% / ePM1 70% (F7+F9/F7) CTRL-F	
Code | Código	Model | Modelo
ALEC04SH1F00F9	ARUMAK LP 425 BP CTRL-F EEC H
ALEC09SH1F00F9	ARUMAK LP 900 BP CTRL-F EEC H
ALEC18SH1F00F9	ARUMAK LP 1800 BP CTRL-F EEC H
ALEC27SH1F00F9	ARUMAK LP 2700 BP CTRL-F EEC H
ALEC40SH1F00F9	ARUMAK LP 4000 BP CTRL-F EEC H
HORIZONTAL ePM1 70% / ePM1>80% / ePM1 70% (F7+F9/F7) CTRL-DPH	
Code | Código	Model | Modelo
ALEC04SH1PH00F9	ARUMAK LP 425 BP CTRL-DPH EEC H
ALEC09SH1PH00F9	ARUMAK LP 900 BP CTRL-DPH EEC H
ALEC18SH1PH00F9	ARUMAK LP 1800 BP CTRL-DPH EEC H
ALEC27SH1PH00F9	ARUMAK LP 2700 BP CTRL-DPH EEC H
ALEC40SH1PH00F9	ARUMAK LP 4000 BP CTRL-DPH EEC H
HORIZONTAL ePM1 70% / ePM1>80% / ePM1 70% (F7+F9/F7) CTRL-DPH + constant pressure | presión constante (COP)	
Code | Código	Model | Modelo
ALEC04SH1PH0PF9	ARUMAK LP 425 BP CTRL-DPH EEC H + COP
ALEC09SH1PH0PF9	ARUMAK LP 900 BP CTRL-DPH EEC H + COP
ALEC18SH1PH0PF9	ARUMAK LP 1800 BP CTRL-DPH EEC H + COP
ALEC27SH1PH0PF9	ARUMAK LP 2700 BP CTRL-DPH EEC H + COP
ALEC40SH1PH0PF9	ARUMAK LP 4000 BP CTRL-DPH EEC H + COP
HORIZONTAL ePM1 70% / ePM1>80% / ePM1 70% (F7+F9/F7) CTRL-DPH + constant flow | caudal constante (CAV)	
Code | Código	Model | Modelo
ALEC04SH1PH0QF9	ARUMAK LP 425 BP CTRL-DPH EEC H + CAV
ALEC09SH1PH0QF9	ARUMAK LP 900 BP CTRL-DPH EEC H + CAV
ALEC18SH1PH0QF9	ARUMAK LP 1800 BP CTRL-DPH EEC H + CAV
ALEC27SH1PH0QF9	ARUMAK LP 2700 BP CTRL-DPH EEC H + CAV
ALEC40SH1PH0QF9	ARUMAK LP 4000 BP CTRL-DPH EEC H + CAV

TECHNICAL DATA / datos técnicos

Model	I (A) 230V	Power kW	Air flow m^3/h	Weight Kg	Wiring diagram
ARUMAK LP 425 EEC	2x0,8	2x83	425	73	1
ARUMAK LP 900 EEC	2x1,4	2x170	920	90	1
ARUMAK LP 1800 EEC	2x2,8	2x448	1.850	147	1
ARUMAK LP 2700 EEC	2x3,1	2x715	2.650	261	1
ARUMAK LP 4000 EEC	2x5,6	2x1270	4.050	284	1

CHARACTERISTIC CURVES / curvas características

ARUMAK LP 425 EEC

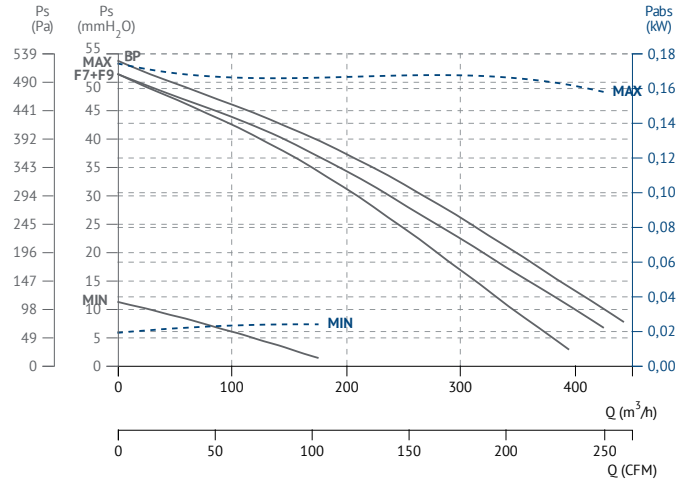

ARUMAK LP 900 EEC

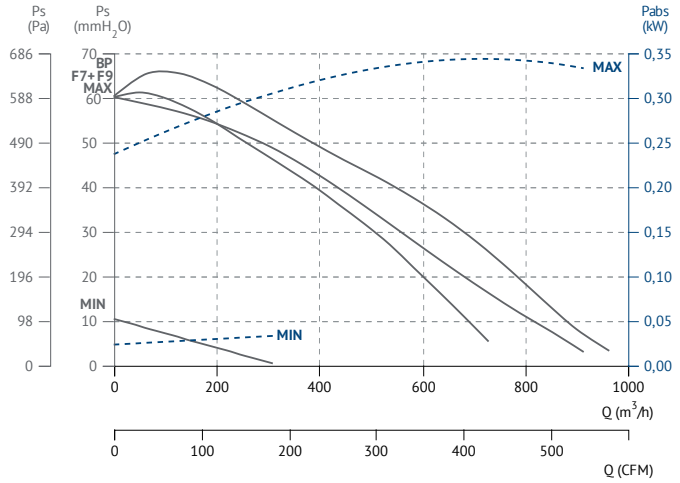

ARUMAK LP 1800 EEC

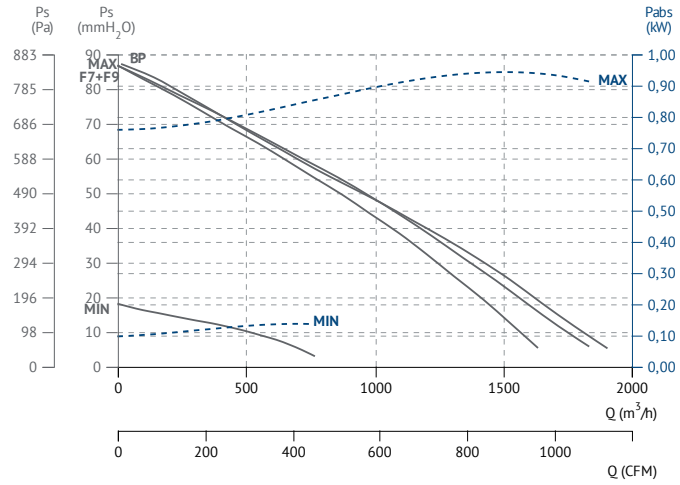

ARUMAK LP 2700 EEC

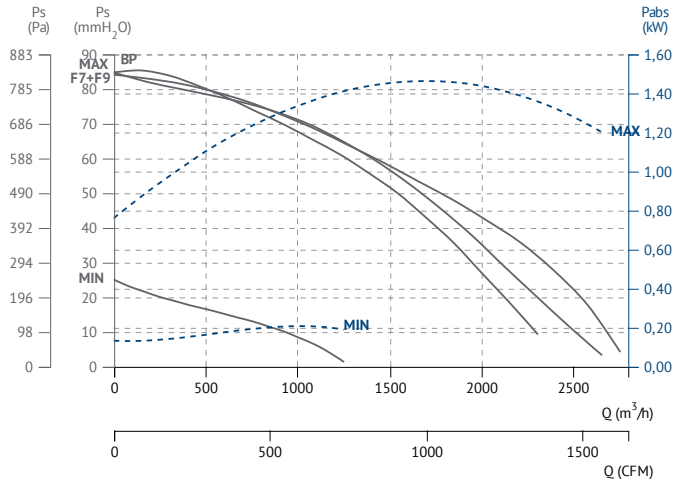

ARUMAK LP 4000 EEC

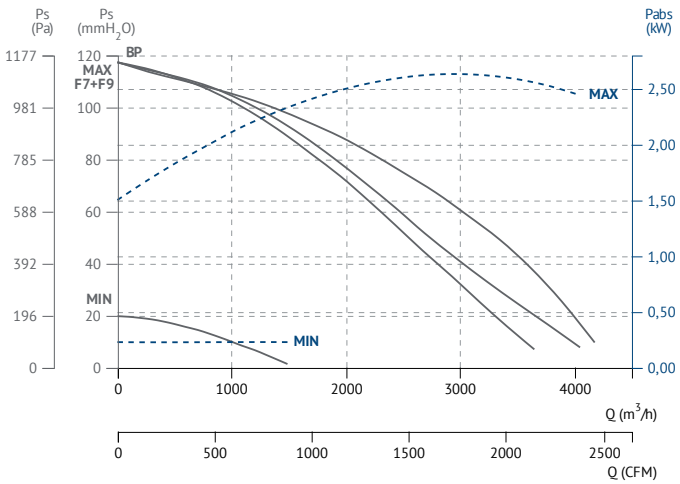

DIMENSIONS / dimensiones

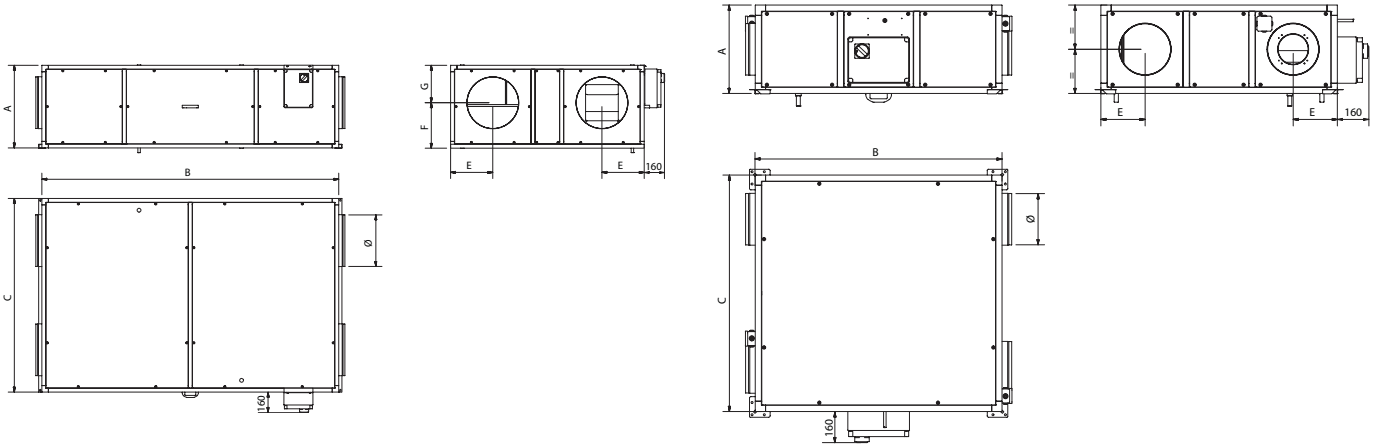

Model | Modelo	A	B	C	E	Ø
ARUMAK LP 425 EEC	370	1100	1050	185	200
ARUMAK LP 800 EEC	430	1200	1150	215	250
ARUMAK LP 1900 EEC	550	1460	1300	283	315

Model | Modelo	A	B	C	E	F	G	Ø
ARUMAK LP 2600 EEC	640	2300	1500	327	350	290	400
ARUMAK LP 4000 EEC	640	2300	1980	327	350	290	400

CONNECTION DIAGRAMS / esquema de conexiones

❶

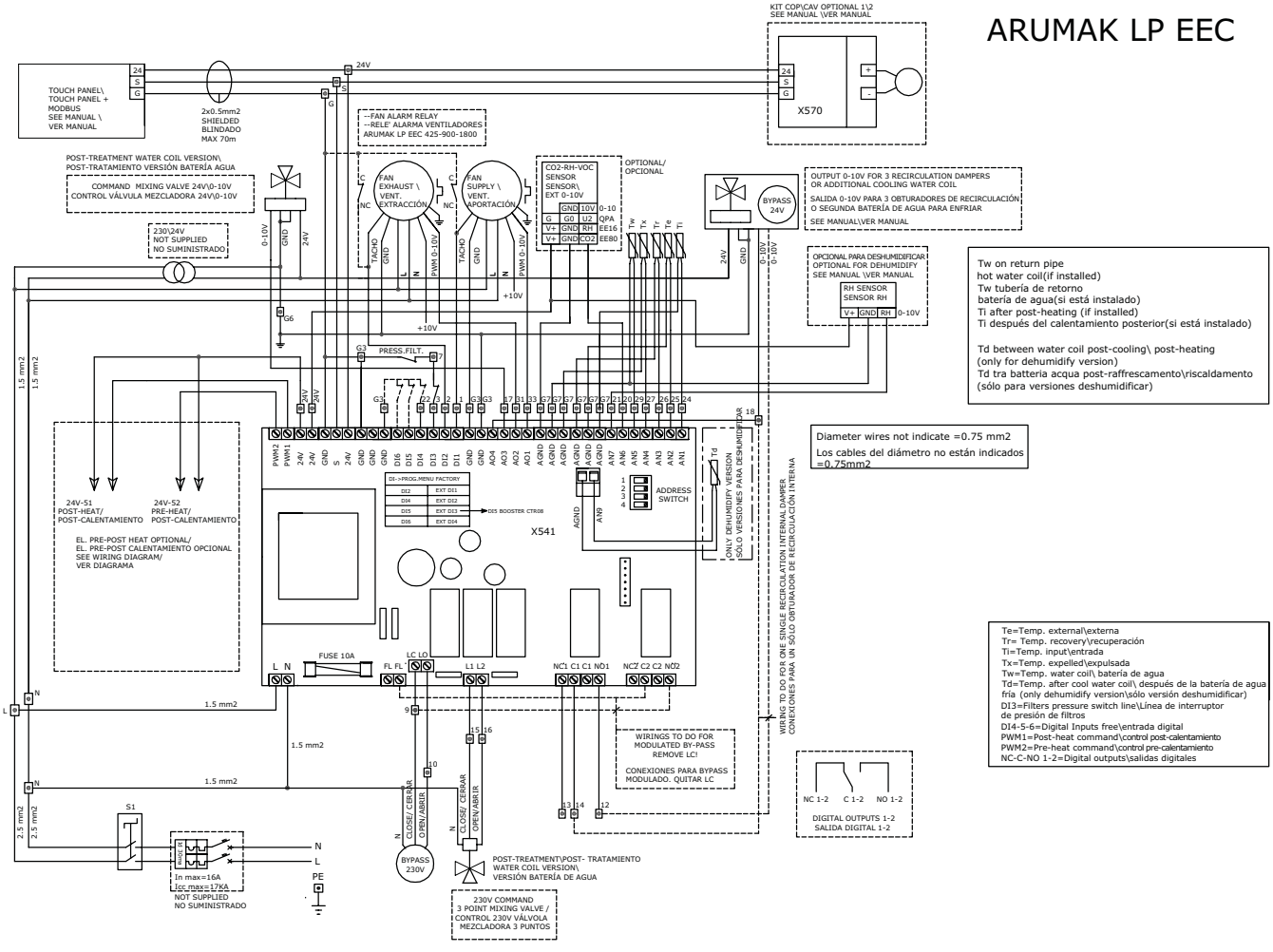

CONFIGURATIONS / configuraciones

FRESH AIR | AIRE NUEVO → EXHAUSTED AIR | AIRE EXTRAÍDO →

HORIZONTAL 425-1800 Configuración estándar: s

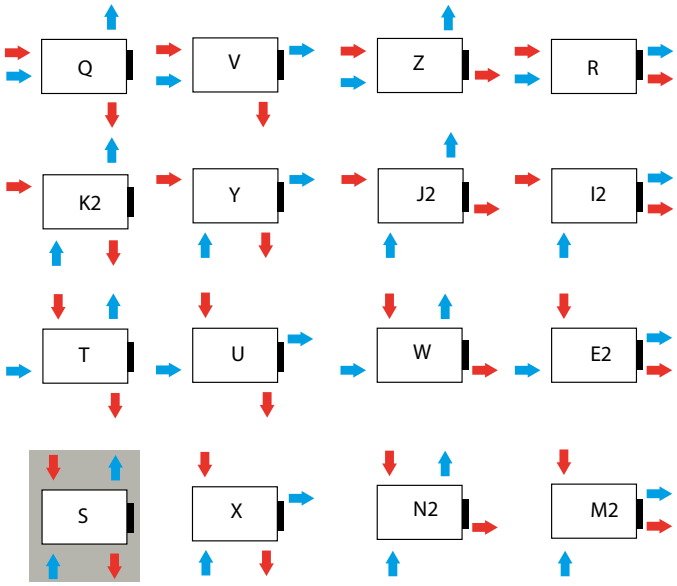

HORIZONTAL 2700-4000 Configuración estándar: s

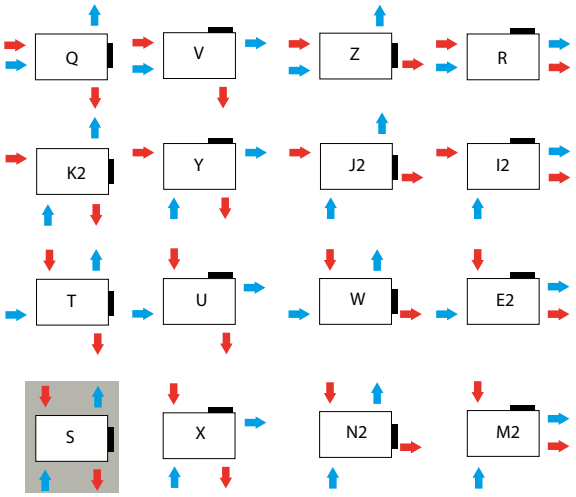

FILTERS / filtros

Replacement filters for extraction | Filtros para recambio para extracción ePM1 70% (F7)				
Code | Código	Model | Modelo	Dimensions | Dimensiones	Application | Aplicación	Filters for unit | Filtros por unidad *
FLTEAKLP05F7	FILT.ePM1 70% ARUMAK LP 470 / ARUMAK LP EEC 425 (OUT)	292x292x48	ARUMAK LP 470 / ARUMAK LP EEC 425	1
FLTEAKLP09F7	FILT.ePM1 70% ARUMAK LP 850 / ARUMAK LP EEC 900 (OUT)	430x350x48	ARUMAK LP 850 / ARUMAK LP EEC 900	1
FLTEAKLP20F7	FILT.ePM1 70% ARUMAK LP 1750-2100 / ARUMAK LP EEC 1800 (OUT)	400x625x48	ARUMAK LP 1750-2100 / ARUMAK LP EEC 1800	1
FLTEAKLP35F7	FILT.ePM1 70% ARUMAK LP 2900/4200 / ARUMAK LP EEC 2700/4000 (OUT)	480x265x48	ARUMAK LP 2900/4200	3
			ARUMAK LP EEC 2700/4000	4
Replacement filters for supply | Filtros para recambio para impulsión ePM1 70% (F7)				
Code | Código	Model | Modelo	Dimensions | Dimensiones	Application | Aplicación	Filters for unit | Filtros por unidad *
FLTIAKLP05F7	FILT.ePM1 70% ARUMAK LP 470 / ARUMAK LP EEC 425 (IN)	292x146x25	ARUMAK LP 470 / ARUMAK LP EEC 425	2
FLTIAKLP09F7	FILT.ePM1 70% ARUMAK LP 850 / ARUMAK LP EEC 900 (IN)	430x175x25	ARUMAK LP 850 / ARUMAK LP EEC 900	2
FLTIAKLP20F7	FILT.ePM1 70% ARUMAK LP 1750-2100 / ARUMAK LP EEC 1800 (IN)	200x625x25	ARUMAK LP 1750-2100 / ARUMAK LP EEC 1800	2
FLTIAKLP35F7	FILT.ePM1 70% ARUMAK LP 2900/4200 / ARUMAK LP EEC 2700/4000 (IN)	480x265x25	ARUMAK LP 2900/4200	3
			ARUMAK LP EEC 2700/4000	4
Replacement filters for sypply| Filtros para recambio para impulsión ePM1>80% (F9)				
Code | Código	Model | Modelo	Dimensions | Dimensiones	Application | Aplicación	Filters for unit | Filtros por unidad *
FLTIAKLP05F9	FILT.ePM1 >80% ARUMAK LP 470 / ARUMAK LP EEC 425	292x292x048	ARUMAK LP 470 / ARUMAK LP EEC 425	1
FLTIAKLP09F9	FILT.ePM1 >80% ARUMAK LP 850 / ARUMAK LP EEC 900	430x350x048	ARUMAK LP 850 / ARUMAK LP EEC 900	1
FLTIAKLP20F9	FILT.ePM1 >80% ARUMAK LP 1750-2100 / ARUMAK LP EEC 1800	400x625x048	ARUMAK LP 1750-2100 / ARUMAK LP EEC 1800	1
FLTIAKLP35F9	FILT.ePM1 >80% ARUMAK LP 2900/4200 / ARUMAK LP EEC 2700/4000	480x265x048	ARUMAK LP 2900/4200	3
			ARUMAK LP EEC 2700/4000	4

* When placing an order, please take into account that the filters RRP is unitary and must be multiplied by the indicated quantities for each unit of exchanger

* Al hacer el pedido debe tener en cuenta que el PVP de los filtros es unitario y debe multiplicarse por las cantidades indicadas para cada unidad de recuperador.

WEATHER PROTECTION COWL / tejadillo

Weather protective roof for|Tejadillo para lluvia para ABRENSA EEC Horizontal			
Code | Código	Model | Modelo	Dimensions | Dimensiones	Application | Aplicación
TEJAKLP05	TEJ ARUMAK LP 550 / ARUMAK LP EEC 425	1300 x 1370 x 37	ARUMAK LP 470 / ARUMAK LP EEC 425
TEJAKLP09	TEJ ARUMAK LP 1000 / ARUMAK LP EEC 900	1400 x 1470 x 37	ARUMAK LP 850 / ARUMAK LP EEC 900
TEJAKLP20	TEJ ARUMAK LP 2200-2500 / ARUMAK LP EEC 1800	2500 x 1820 x 37	ARUMAK LP 1750-2100 / ARUMAK LP EEC 1800
TEJAKLP30	TEJ ARUMAK LP 2300/ ARUMAK LP EEC 2700	2500 x 2300 x 37	ARUMAK LP 2900/ ARUMAK LP EEC 2700
TEJAKLP42	TEJ ARUMAK LP 3400/ ARUMAK LP EEC 4000	1660 x 1620 x 37	ARUMAK LP 4200/ ARUMAK LP EEC 4000

CONTROLS FOR ARUMAK LP EEC / controles para ARUMAK LP EEC

		CTRL-F	CTRL-DPH	CTRL-MAX[2]*
				
FAN ADJUSTMENT | AJUSTES DEL VENTILADOR	Manual speed | Velocidad manual	✔	✔	✔
	Constant airflow (CAV) | Caudal constante (CAV)		✔	✔
	Variable airflow: monozone application | Caudal variable: aplicación monozona		✔	✔
	CO2 / HR / VOC 0-10 V external. Variable flow (VAV) | CO_2 / HR / VOC 0-10 V externo. Caudal variable (VAV)		✔	✔
	Management of the airflow by detection of presence | Gestión del caudal por detección de presencia		✔	✔
	Constant pressure: Multizone application (COP) | Presión constante: aplicación multizona (COP)		✔	✔
	Night management | Gestión nocturna		✔	✔
REGULATION OF THE TEMPERATURE | REGULACIÓN DE LA TEMPERATURA	Regulation on blowing / recovery temperature | Regulación sobre la temperatura de soplado / recuperación		✔	✔
	Regulation on ambient temperature | Regulación sobre la temperatura ambiente		✔	✔
	Regulation of the electric coil/ heating water coil | Regulación de la batería eléctrica/ batería de agua caliente		✔	✔
	Possibility to manage 2 coils simultaneously fot he dehumidification function | Posibilidad de gestionar 2 baterías simultáneamente para la función de deshumidificación			✔
HEAT RECOVERY | INTERCAMBIADOR	By-pass management (free cooling/ free heating) | Control del bypass (free cooling/ free heating)	✔	✔	✔
FILTERS | FILTROS	Indication of filter clogging | Indicación de obstrucción de filtros	✔	✔	✔
SECURITY OF THE UNIT | SEGURIDAD DE LA UNIDAD	Post-ventilation(machine equipped with electric coil) | Post-ventilación (máquina equipada con batería eléctrica)		✔	✔
	Thermal protection of fans | Protección térmica de los ventiladores		✔	✔
	Thermal protection of electric batteries | Protección térmica de las baterías eléctricas		✔	✔
	Frost protection water bobbin | Protección contra heladas de la bobina		✔	✔
	Exchanger with frost protection | Protección contra heladas del intercambiador		✔	✔
	Energy recovery in VMC in ERP 2018 | Recuperación de energía en VMC en ERP 2018		✔	✔
	Forcing dehumidification function (under request) | Forzar la función de deshumidificación (bajo demanda)			✔
	Remote status messages: active dehumidification function (under request) | Mensajes de estado remoto: función de deshumidificación activa (bajo demanda)			✔
PROGRAMMING | PROGRAMACIÓN	Day / night and weekend | Día / noche y fin de semana		✔	✔
	Automatic summer / winter change | Cambio automático de verano / invierno			✔
	Modulating bypass management| Modulación de la gestión de bypass			✔
	Automatic prevention of exchanger cooling throught bypass regulation | Prevención automática de la refrigeración del intercambiador mediante regulación de bypass			✔
COMMUNICATION | COMUNICACIÓN	Modbus RTU - RS 485 | Modbus RTU - RS 485			✔
	Remote display and/or Modbus protocol (under request)-100 meters | Display remoto y/o protocolo Modbus (bajo demanda)- 100 metros			
TEMPERATURE INFORMATION | INFORMACIÓN DE TEMPERATURA	Outside/interior temperature | Temperatura exterior/interior		✔	✔

ARUMAK EEC

Counter flow heat recovery with EC motor
Recuperador de calor de contraflujo con motor EC



80%

MANUFACTURING FEATURES

Medium-high efficiency heat recovery unit (Eff. 80%) with electronic regulation and EC motor for optimized management. Counter flow heat exchanger, Eurovent certified. Assembled in insulated steel casing with sandwich polyurethane foam panels. With total bypass and regulation control CTRL-DPH (see options in control chart), with COP, CAV and VAV modes. Configuration options: without heating, with electric or hot water coil integrated in the unit. With ISO ePM1 70% / ISO ePM1 70% (F7/F7) or ISO ePM1 70% + ISO ePM1 >80% / ISO ePM1 70% (F7+F9/F7 filters. Vertical and horizontal installation versions.

CHASSIS:
• Modular structure made of extruded aluminium profiles and sandwich panels made of Aluzinc.
• Sandwich panels with injected polyurethane foam insulation density 42 kg/m3.

HEAT EXCHANGER:
• Aluminium counter flow heat exchanger with 80% efficiency.
• Recutech brand certified by Eurovent.

FANS:
• Centrifugal fan with direct EC motor coupled with double inlet. According to ErP 2018.

FILTERS:
• ISO ePM1 70% or ISO ePM1 70% + ISO ePM1 >80% / ISO ePM1 70% (F7+F9/F7) filters.

CONTROL:
• CTRL-DPH: manages bypass automatically, manual or automatic speed control by choosing constant flow (CAV), variable flow rate (VAV) and constant pressure (COP). It is necessary to install kit COP, CAV or CO2 sensor for VAV. It allows temperature regulation of post-heating water or electrical coils, failure detection, time scheduling, etc.
CAV- CONSTANT FLOW
COP- CONSTANT PRESSURE
VAV - VARIABLE FLOW (CO2 sensor).

APPLICATIONS

• Malls, small shops, banks, hostelry, schools, office buildings, public buildings.

UNDER REQUEST

• Cold water coil.
• CTRL-MAX2 with Modbus RTU protocol.
• Filtros ISO ePM1 >80% / ISO ePM1 70% (F7/F9).
• Kit COP+CAV and VAV.
• Other special configurations.

CARACTERÍSTICAS CONSTRUCTIVAS

Unidad de recuperación de calor de media-alta eficiencia (Eff. 80%) con regulación electrónica y motor EC para una gestión optimizada. Con intercambiador de contraflujo certificado Eurovent, montados en cajas de acero aislados con paneles de doble pared de espuma de poliuretano. Con bypass total y control de regulación CTRL-DPH (ver opciones en cuadro de controles), con modos COP, CAV y VAV. Diversas opciones de configuración: sin calefacción, con batería eléctrica o de agua caliente integradas en la unidad. Con filtros ISO ePM1 70% / ISO ePM1 70% (F7/F7) o ISO ePM1 70% + ISO ePM1 >80% / ISO ePM1 70% (F7+F9/F7). Versiones para instalación vertical, horizontal y exterior.

CHASIS:
• Estructura modular, en perfil de aluminio extruido y paneles sándwich de Aluzinc.
• Paneles de doble pared aislado por espuma de poliuretano de densidad 42 Kg/m3.

INTERCAMBIADOR DE CALOR:
• Intercambiador de calor de contraflujo de aluminio con eficiencia 80%.
• Marca Recutech certificado por Eurovent.

VENTILADORES:
• Ventiladores centrífugos de motor directo EC acoplado a doble aspiración conforme ErP 2018.

FILTROS:
• ISO ePM1 70% / ISO ePM1 70% (F7/F7) o ISO ePM1 70% + ISO ePM1 >80% / ISO ePM1 70% (F7+F9/F7).

CONTROL:
CTRL-DPH: control automático del bypass, control manual o automático de la velocidad eligiendo caudal constante (CAV), caudal variable (VAV) y presión constante (COP). Es necesario instalar kit COP, CAV o sonda CO2 para VAV. Permite regulación de temperatura de post-calentamiento de las baterías eléctrica o de agua, detección de fallos, programación horaria, etc.
CAV- CAUDAL CONSTANTE
COP- PRESION CONSTANTE
VAV - CAUDAL VARIABLE (sonda CO2)

APLICACIONES

• Centros comerciales, pequeñas tiendas, bancos, hostelería, escuelas, edificios de oficinas, edificios públicos.

BAJO DEMANDA

• Batería de agua fría.
• CTRL-MAX2 con protocolo Modbus RTU.
• Filtros ISO ePM1 >80% / ISO ePM1 70% (F7/F9).
• Kit COP+CAV, VAV.
• Otras configuraciones especiales.

ACCESSORIES / accesorios



VISC

Visera para intemperie con malla antipájaros para boca circular.

Outdoor flange with bird guard for circular inlet.



REGD-1

Regulador de velocidad

Speed controller



FILTER

Filtros

Filters



DCO2

Sonda de CO_2, HR, y temperatura para conducto

CO2, RH and temperature probe for duct



TEJ

Tejadillo intemperie para cajas de ventilación

Weather protective roof for ventilation boxes

HORIZONTAL

HORIZONTAL ePM1 70% / ePM1 70% (F7/F7) CTRL-DPH	
Code | Código	Model | Modelo
AKEC04SH1PH00F7	ARUMAK 430 BP CTRL-DPH EEC H
AKEC08SH1PH00F7	ARUMAK 800 BP CTRL-DPH EEC H
AKEC20SH1PH00F7	ARUMAK 2000 BP CTRL-DPH EEC H
AKEC26SH1PH00F7	ARUMAK 2600 BP CTRL-DPH EEC H
HORIZONTAL ePM1 70% / ePM1 70% (F7/F7) CTRL-DPH BE electrical coil | batería eléctrica	
Code | Código	Model | Modelo
AKEC04SH1PHBE0F7	ARUMAK 430 BP CTRL-DPH BE 1ph EEC H
AKEC08SH1PHBE0F7	ARUMAK 800 BP CTRL-DPH BE 1ph EEC H
AKEC20SH1PHBE0F7	ARUMAK 2000 BP CTRL-DPH BE 1ph EEC H
AKEC26SH1PHBE0F7	ARUMAK 2600 BP CTRL-DPH BE 1ph EEC H
AKEC26SH1PHBET0F7	ARUMAK 2600 BP CTRL-DPH BE 3ph EEC H
HORIZONTAL ePM1 70% / ePM1 70% (F7/F7) CTRL-DPH BE electrical coil | batería eléctrica + constant pressure | presión constante (COP)	
Code | Código	Model | Modelo
AKEC04SH1PHBEPF7	ARUMAK 430 BP CTRL-DPH BE 1ph EEC H + COP
AKEC08SH1PHBEPF7	ARUMAK 800 BP CTRL-DPH BE 1ph EEC H + COP
AKEC20SH1PHBEPF7	ARUMAK 2000 BP CTRL-DPH BE 1ph EEC H + COP
AKEC26SH1PHBEPF7	ARUMAK 2600 BP CTRL-DPH BE 1ph EEC H + COP
AKEC26SH1PHBETPF7	ARUMAK 2600 BP CTRL-DPH BE 3ph EEC H + COP
HORIZONTAL ePM1 70% / ePM1 70% (F7/F7) CTRL-DPH BE electrical coil | batería eléctrica + constant flow | caudal constante (CAV)	
Code | Código	Model | Modelo
AKEC04SH1PHBEQF7	ARUMAK 430 BP CTRL-DPH BE 1ph EEC H + CAV
AKEC08SH1PHBEQF7	ARUMAK 800 BP CTRL-DPH BE 1ph EEC H + CAV
AKEC20SH1PHBEQF7	ARUMAK 2000 BP CTRL-DPH BE 1ph EEC H + CAV
AKEC26SH1PHBEQF7	ARUMAK 2600 BP CTRL-DPH BE 1ph EEC H + CAV
AKEC26SH1PHBETQF7	ARUMAK 2600 BP CTRL-DPH BE 3ph EEC H + CAV
HORIZONTAL ePM1 70% / ePM1 70% (F7/F7) CTRL-DPH BA Model | Modelo | batería de agua	
Code | Código	Model | Modelo
AKEC04SH1PHBA0F7	ARUMAK 430 BP CTRL-DPH BA EEC H
AKEC08SH1PHBA0F7	ARUMAK 800 BP CTRL-DPH BA EEC H
AKEC20SH1PHBA0F7	ARUMAK 2000 BP CTRL-DPH BA EEC H
AKEC26SH1PHBA0F7	ARUMAK 2600 BP CTRL-DPH BA EEC H
HORIZONTAL ePM1 70% / ePM1 70% (F7/F7) CTRL-DPH BA water coil | batería de agua + constant pressure | presión constante (COP)	
Code | Código	Model | Modelo
AKEC04SH1PHBAPF7	ARUMAK 430 BP CTRL-DPH BA EEC H + COP
AKEC08SH1PHBAPF7	ARUMAK 800 BP CTRL-DPH BA EEC H + COP
AKEC20SH1PHBAPF7	ARUMAK 2000 BP CTRL-DPH BA EEC H + COP
AKEC26SH1PHBAPF7	ARUMAK 2600 BP CTRL-DPH BA EEC H + COP

HORIZONTAL ePM1 70% / ePM1 70% (F7/F7) CTRL-DPH BA water coil | batería de agua + constant flow | caudal constante (CAV)	
Code | Código	Model | Modelo
AKEC04SH1PHBAQF7	ARUMAK 430 BP CTRL-DPH BA EEC H + CAV
AKEC08SH1PHBAQF7	ARUMAK 800 BP CTRL-DPH BA EEC H + CAV
AKEC20SH1PHBAQF7	ARUMAK 2000 BP CTRL-DPH BA EEC H + CAV
AKEC26SH1PHBAQF7	ARUMAK 2600 BP CTRL-DPH BA EEC H + CAV
HORIZONTAL ePM1 70% / ePM1 70% (F7/F7) CTRL-DPH + constant pressure | presión constante (COP)	
Code | Código	Model | Modelo
AKEC04SH1PH0PF7	ARUMAK 430 BP CTRL-DPH EEC H + COP
AKEC08SH1PH0PF7	ARUMAK 800 BP CTRL-DPH EEC H + COP
AKEC20SH1PH0PF7	ARUMAK 2000 BP CTRL-DPH EEC H + COP
AKEC26SH1PH0PF7	ARUMAK 2600 BP CTRL-DPH EEC H + COP
HORIZONTAL ePM1 70% / ePM1 70% (F7/F7) CTRL-DPH + constant flow | caudal constante (CAV)	
Code | Código	Model | Modelo
AKEC04SH1PH0QF7	ARUMAK 430 BP CTRL-DPH EEC H + CAV
AKEC08SH1PH0QF7	ARUMAK 800 BP CTRL-DPH EEC H + CAV
AKEC20SH1PH0QF7	ARUMAK 2000 BP CTRL-DPH EEC H + CAV
AKEC26SH1PH0QF7	ARUMAK 2600 BP CTRL-DPH EEC H + CAV
HORIZONTAL ePM1 70%+ ePM1>80% / ePM1 70% (F7+F9/F7) CTRL-DPH	
Code | Código	Model | Modelo
AKEC04SH1PHBE0F9	ARUMAK 430 BP CTRL-DPH EEC H
AKEC08SH1PHBE0F9	ARUMAK 800 BP CTRL-DPH EEC H
AKEC20SH1PHBE0F9	ARUMAK 2000 BP CTRL-DPH EEC H
AKEC26SH1PHBE0F9	ARUMAK 2600 BP CTRL-DPH EEC H
HORIZONTAL ePM1 70%+ ePM1>80% / ePM1 70% (F7+F9/F7) CTRL-DPH BE electrical coil | batería eléctrica	
Code | Código	Model | Modelo
AKEC04SH1PHBE0F9	ARUMAK 430 BP CTRL-DPH BE 1ph EEC H
AKEC08SH1PHBE0F9	ARUMAK 800 BP CTRL-DPH BE 1ph EEC H
AKEC20SH1PHBE0F9	ARUMAK 2000 BP CTRL-DPH BE 1ph EEC H
AKEC26SH1PHBE0F9	ARUMAK 2600 BP CTRL-DPH BE 1ph EEC H
AKEC26SH1PHBET0F9	ARUMAK 2600 BP CTRL-DPH BE 3ph EEC H
HORIZONTAL ePM1 70%+ ePM1>80% / ePM1 70% (F7+F9/F7) CTRL-DPH BE electrical coil | batería eléctrica + constant pressure | presión constante (COP)	
Code | Código	Model | Modelo
AKEC04SH1PHBEPF9	ARUMAK 430 BP CTRL-DPH BE 1ph EEC H + COP
AKEC08SH1PHBEPF9	ARUMAK 800 BP CTRL-DPH BE 1ph EEC H + COP
AKEC20SH1PHBEPF9	ARUMAK 2000 BP CTRL-DPH BE 1ph EEC H + COP
AKEC26SH1PHBEPF9	ARUMAK 2600 BP CTRL-DPH BE 1ph EEC H + COP
AKEC26SH1PHBETPF9	ARUMAK 2600 BP CTRL-DPH BE 3ph EEC H + COP
HORIZONTAL ePM1 70%+ ePM1>80% / ePM1 70% (F7+F9/F7) CTRL-DPH BE electrical coil | batería eléctrica + constant flow | caudal constante (CAV)	
Code | Código	Model | Modelo
AKEC04SH1PHBEQF9	ARUMAK 430 BP CTRL-DPH BE 1ph EEC H + CAV
AKEC08SH1PHBEQF9	ARUMAK 800 BP CTRL-DPH BE 1ph EEC H + CAV
AKEC20SH1PHBEQF9	ARUMAK 2000 BP CTRL-DPH BE 1ph EEC H + CAV
AKEC26SH1PHBEQF9	ARUMAK 2600 BP CTRL-DPH BE 1ph EEC H + CAV
AKEC26SH1PHBETQF9	ARUMAK 2600 BP CTRL-DPH BE 3ph EEC H + CAV
HORIZONTAL ePM1 70%+ ePM1>80% / ePM1 70% (F7+F9/F7) CTRL-DPH BA water coil | batería de agua	
Code | Código	Model | Modelo
AKEC04SH1PHBA0F9	ARUMAK 430 BP CTRL-DPH BA EEC H
AKEC08SH1PHBA0F9	ARUMAK 800 BP CTRL-DPH BA EEC H
AKEC20SH1PHBA0F9	ARUMAK 2000 BP CTRL-DPH BA EEC H
AKEC26SH1PHBA0F9	ARUMAK 2600 BP CTRL-DPH BA EEC H
HORIZONTAL ePM1 70%+ ePM1>80% / ePM1 70% (F7+F9/F7) CTRL-DPH BA water coil | batería de agua + constant pressure | presión constante (COP)	
Code | Código	Model | Modelo
AKEC04SH1PHBAPF9	ARUMAK 430 BP CTRL-DPH BA EEC H + COP
AKEC08SH1PHBAPF9	ARUMAK 800 BP CTRL-DPH BA EEC H + COP
AKEC20SH1PHBAPF9	ARUMAK 2000 BP CTRL-DPH BA EEC H + COP
AKEC26SH1PHBAPF9	ARUMAK 2600 BP CTRL-DPH BA EEC H + COP

HORIZONTAL ePM1 70%+ ePM1>80% / ePM1 70% (F7+F9/F7) CTRL-DPH BA water coil | batería de agua + constant flow | caudal constante (CAV)	
Code | Código	Model | Modelo
AKEC04SH1PHBAQF9	ARUMAK 430 BP CTRL-DPH BA EEC H + CAV
AKEC08SH1PHBAQF9	ARUMAK 800 BP CTRL-DPH BA EEC H + CAV
AKEC20SH1PHBAQF9	ARUMAK 2000 BP CTRL-DPH BA EEC H + CAV
AKEC26SH1PHBAQF9	ARUMAK 2600 BP CTRL-DPH BA EEC H + CAV
HORIZONTAL ePM1 70%+ ePM1>80% / ePM1 70% (F7+F9/F7) CTRL-DPH + constant pressure | presión constante (COP)	
Code | Código	Model | Modelo
AKEC04SH1PH0PF9	ARUMAK 430 BP CTRL-DPH EEC H + COP
AKEC08SH1PH0PF9	ARUMAK 800 BP CTRL-DPH EEC H + COP
AKEC20SH1PH0PF9	ARUMAK 2000 BP CTRL-DPH EEC H + COP
AKEC26SH1PH0PF9	ARUMAK 2600 BP CTRL-DPH EEC H + COP
HORIZONTAL ePM1 70%+ ePM1>80% / ePM1 70% (F7+F9/F7) CTRL-DPH + constant flow | caudal constante (CAV)	
Code | Código	Model | Modelo
AKEC04SH1PH0QF9	ARUMAK 430 BP CTRL-DPH EEC H + CAV
AKEC08SH1PH0QF9	ARUMAK 800 BP CTRL-DPH EEC H + CAV
AKEC20SH1PH0QF9	ARUMAK 2000 BP CTRL-DPH EEC H + CAV
AKEC26SH1PH0QF9	ARUMAK 2600 BP CTRL-DPH EEC H + CAV

VERTICAL

VERTICAL ePM1 70% / ePM1 70% (F7/F7) CTRL-DPH	
Code | Código	Model | Modelo
AKEC04AV1PH00F7	ARUMAK 430 BP CTRL-DPH EEC V
AKEC08AV1PH00F7	ARUMAK 800 BP CTRL-DPH EEC V
AKEC20AV1PH00F7	ARUMAK 2000 BP CTRL-DPH EEC V
AKEC26AV1PH00F7	ARUMAK 2600 BP CTRL-DPH EEC V
VERTICAL ePM1 70% / ePM1 70% (F7/F7) CTRL-DPH BE electrical coil | batería eléctrica	
Code | Código	Model | Modelo
AKEC04AV1PHBE0F7	ARUMAK 430 BP CTRL-DPH BE 1ph EEC V
AKEC08AV1PHBE0F7	ARUMAK 800 BP CTRL-DPH BE 1ph EEC V
AKEC20AV1PHBE0F7	ARUMAK 2000 BP CTRL-DPH BE 1ph EEC V
AKEC26AV1PHBE0F7	ARUMAK 2600 BP CTRL-DPH BE 1ph EEC V
AKEC26AV1PHBET0F7	ARUMAK 2600 BP CTRL-DPH BE 3ph EEC V
VERTICAL ePM1 70% / ePM1 70% (F7/F7) CTRL-DPH BE electrical coil | batería eléctrica + constant pressure | presión constante (COP)	
Code | Código	Model | Modelo
AKEC04AV1PHBEPF7	ARUMAK 430 BP CTRL-DPH BE 1ph EEC V + COP
AKEC08AV1PHBEPF7	ARUMAK 800 BP CTRL-DPH BE 1ph EEC V + COP
AKEC20AV1PHBEPF7	ARUMAK 2000 BP CTRL-DPH BE 1ph EEC V + COP
AKEC26AV1PHBEPF7	ARUMAK 2600 BP CTRL-DPH BE 1ph EEC V + COP
AKEC26AV1PHBETPF7	ARUMAK 2600 BP CTRL-DPH BE 3ph EEC V + COP
VERTICAL ePM1 70% / ePM1 70% (F7/F7) CTRL-DPH BE electrical coil | batería eléctrica + constant flow | caudal constante (CAV)	
Code | Código	Model | Modelo
AKEC04AV1PHBEQF7	ARUMAK 430 BP CTRL-DPH BE 1ph EEC V + CAV
AKEC08AV1PHBEQF7	ARUMAK 800 BP CTRL-DPH BE 1ph EEC V + CAV
AKEC20AV1PHBEQF7	ARUMAK 2000 BP CTRL-DPH BE 1ph EEC V + CAV
AKEC26AV1PHBEQF7	ARUMAK 2600 BP CTRL-DPH BE 1ph EEC V + CAV
AKEC26AV1PHBETQF7	ARUMAK 2600 BP CTRL-DPH BE 3ph EEC V + CAV
VERTICAL ePM1 70% / ePM1 70% (F7/F7) CTRL-DPH BA Model | Modelo | batería de agua	
Code | Código	Model | Modelo
AKEC04AV1PHBA0F7	ARUMAK 430 BP CTRL-DPH BA EEC V
AKEC08AV1PHBA0F7	ARUMAK 800 BP CTRL-DPH BA EEC V
AKEC20AV1PHBA0F7	ARUMAK 2000 BP CTRL-DPH BA EEC V
AKEC26AV1PHBA0F7	ARUMAK 2600 BP CTRL-DPH BA EEC V
VERTICAL ePM1 70% / ePM1 70% (F7/F7) CTRL-DPH BA Model | Modelo | batería de agua + constant pressure | presión constante (COP)	
Code | Código	Model | Modelo
AKEC04AV1PHBAPF7	ARUMAK 430 BP CTRL-DPH BA EEC V + COP
AKEC08AV1PHBAPF7	ARUMAK 800 BP CTRL-DPH BA EEC V + COP
AKEC20AV1PHBAPF7	ARUMAK 2000 BP CTRL-DPH BA EEC V + COP
AKEC26AV1PHBAPF7	ARUMAK 2600 BP CTRL-DPH BA EEC V + COP
VERTICAL ePM1 70% / ePM1 70% (F7/F7) CTRL-DPH BA Model | Modelo | batería de agua + constant flow | caudal constante (CAV)	
Code | Código	Model | Modelo
AKEC04AV1PHBAQF7	ARUMAK 430 BP CTRL-DPH BA EEC V + CAV
AKEC08AV1PHBAQF7	ARUMAK 800 BP CTRL-DPH BA EEC V + CAV
AKEC20AV1PHBAQF7	ARUMAK 2000 BP CTRL-DPH BA EEC V + CAV
AKEC26AV1PHBAQF7	ARUMAK 2600 BP CTRL-DPH BA EEC V + CAV

VERTICAL ePM1 70% / ePM1 70% (F7/F7) CTRL-DPH + constant flow | caudal constante (CAV)	
Code | Código	Model | Modelo
AKEC04AV1PH0QF7	ARUMAK 430 BP CTRL-DPH EEC V + CAV
AKEC08AV1PH0QF7	ARUMAK 800 BP CTRL-DPH EEC V + CAV
AKEC20AV1PH0QF7	ARUMAK 2000 BP CTRL-DPH EEC V + CAV
AKEC26AV1PH0QF7	ARUMAK 2600 BP CTRL-DPH EEC V + CAV
VERTICAL ePM1 70% / ePM1 70% (F7/F7) CTRL-DPH + constant pressure | presión constante (COP)	
Code | Código	Model | Modelo
AKEC04AV1PH0PF7	ARUMAK 430 BP CTRL-DPH EEC V + COP
AKEC08AV1PH0PF7	ARUMAK 800 BP CTRL-DPH EEC V + COP
AKEC20AV1PH0PF7	ARUMAK 2000 BP CTRL-DPH EEC V + COP
AKEC26AV1PH0PF7	ARUMAK 2600 BP CTRL-DPH EEC V + COP
VERTICAL ePM1 70%+ ePM1>80% / ePM1 70% (F7+F9/F7) CTRL-DPH	
Code | Código	Model | Modelo
AKEC04AV1PH00F9	ARUMAK 430 BP CTRL-DPH EEC V
AKEC08AV1PH00F9	ARUMAK 800 BP CTRL-DPH EEC V
AKEC20AV1PH00F9	ARUMAK 2000 BP CTRL-DPH EEC V
AKEC26AV1PH00F9	ARUMAK 2600 BP CTRL-DPH EEC V
VERTICAL ePM1 70%+ ePM1>80% / ePM1 70% (F7+F9/F7) CTRL-DPH BE electrical coil | batería eléctrica	
Code | Código	Model | Modelo
AKEC04AV1PHBE0F9	ARUMAK 430 BP CTRL-DPH BE 1ph EEC V
AKEC08AV1PHBE0F9	ARUMAK 800 BP CTRL-DPH BE 1ph EEC V
AKEC20AV1PHBE0F9	ARUMAK 2000 BP CTRL-DPH BE 1ph EEC V
AKEC26AV1PHBE0F9	ARUMAK 2600 BP CTRL-DPH BE 1ph EEC V
AKEC26AV1PHBET0F9	ARUMAK 2600 BP CTRL-DPH BE 3ph EEC V
VERTICAL ePM1 70%+ ePM1>80% / ePM1 70% (F7+F9/F7) CTRL-DPH BE electrical coil | batería eléctrica + constant pressure | presión constante (COP)	
Code | Código	Model | Modelo
AKEC04AV1PHBEPF9	ARUMAK 430 BP CTRL-DPH BE 1ph EEC V + COP
AKEC08AV1PHBEPF9	ARUMAK 800 BP CTRL-DPH BE 1ph EEC V + COP
AKEC20AV1PHBEPF9	ARUMAK 2000 BP CTRL-DPH BE 1ph EEC V + COP
AKEC26AV1PHBEPF9	ARUMAK 2600 BP CTRL-DPH BE 1ph EEC V + COP
AKEC26AV1PHBETPF9	ARUMAK 2600 BP CTRL-DPH BE 3ph EEC V + COP
VERTICAL ePM1 70%+ ePM1>80% / ePM1 70% (F7+F9/F7) CTRL-DPH BE electrical coil | batería eléctrica + constant flow | caudal constante (CAV)	
Code | Código	Model | Modelo
AKEC04AV1PHBEQF9	ARUMAK 430 BP CTRL-DPH BE 1ph EEC V + CAV
AKEC08AV1PHBEQF9	ARUMAK 800 BP CTRL-DPH BE 1ph EEC V + CAV
AKEC20AV1PHBEQF9	ARUMAK 2000 BP CTRL-DPH BE 1ph EEC V + CAV
AKEC26AV1PHBEQF9	ARUMAK 2600 BP CTRL-DPH BE 1ph EEC V + CAV
AKEC26AV1PHBETQF9	ARUMAK 2600 BP CTRL-DPH BE 3ph EEC V + CAV
VERTICAL ePM1 70%+ ePM1>80% / ePM1 70% (F7+F9/F7) CTRL-DPH BA Model | Modelo | batería de agua	
Code | Código	Model | Modelo
AKEC04AV1PHBA0F9	ARUMAK 430 BP CTRL-DPH BA EEC V
AKEC08AV1PHBA0F9	ARUMAK 800 BP CTRL-DPH BA EEC V
AKEC20AV1PHBA0F9	ARUMAK 2000 BP CTRL-DPH BA EEC V
AKEC26AV1PHBA0F9	ARUMAK 2600 BP CTRL-DPH BA EEC V
VERTICAL ePM1 70%+ ePM1>80% / ePM1 70% (F7+F9/F7) CTRL-DPH BA Model | Modelo | batería de agua + constant pressure | presión constante (COP)	
Code | Código	Model | Modelo
AKEC04AV1PHBAPF9	ARUMAK 430 BP CTRL-DPH BA EEC V + COP
AKEC08AV1PHBAPF9	ARUMAK 800 BP CTRL-DPH BA EEC V + COP
AKEC20AV1PHBAPF9	ARUMAK 2000 BP CTRL-DPH BA EEC V + COP
AKEC26AV1PHBAPF9	ARUMAK 2600 BP CTRL-DPH BA EEC V + COP
VERTICAL ePM1 70%+ ePM1>80% / ePM1 70% (F7+F9/F7) CTRL-DPH BA Model | Modelo | batería de agua + constant flow | caudal constante (CAV)	
Code | Código	Model | Modelo
AKEC04AV1PHBAQF9	ARUMAK 430 BP CTRL-DPH BA EEC V + CAV
AKEC08AV1PHBAQF9	ARUMAK 800 BP CTRL-DPH BA EEC V + CAV
AKEC20AV1PHBAQF9	ARUMAK 2000 BP CTRL-DPH BA EEC V + CAV
AKEC26AV1PHBAQF9	ARUMAK 2600 BP CTRL-DPH BA EEC V + CAV
VERTICAL ePM1 70%+ ePM1>80% / ePM1 70% (F7+F9/F7) CTRL-DPH + constant pressure | presión constante (COP)	
Code | Código	Model | Modelo
AKEC04AV1PH0PF9	ARUMAK 430 BP CTRL-DPH EEC V + COP
AKEC08AV1PH0PF9	ARUMAK 800 BP CTRL-DPH EEC V + COP
AKEC20AV1PH0PF9	ARUMAK 2000 BP CTRL-DPH EEC V + COP
AKEC26AV1PH0PF9	ARUMAK 2600 BP CTRL-DPH EEC V + COP
VERTICAL ePM1 70%+ ePM1>80% / ePM1 70% (F7+F9/F7) CTRL-DPH + constant flow | caudal constante (CAV)	
Code | Código	Model | Modelo
AKEC04AV1PH0QF9	ARUMAK 430 BP CTRL-DPH EEC V + CAV
AKEC08AV1PH0QF9	ARUMAK 800 BP CTRL-DPH EEC V + CAV
AKEC20AV1PH0QF9	ARUMAK 2000 BP CTRL-DPH EEC V + CAV
AKEC26AV1PH0QF9	ARUMAK 2600 BP CTRL-DPH EEC V + CAV

TECHNICAL DATA / datos técnicos

Model	I (A) 230V	Power kW	Air flow m^3/h	Efficiency %	Water coil	Electrical coil	Weight Kg	Wiring diagram
ARUMAK 430 EEC	2x0,8	2x83	430	88,20	BA ARUMAK 1	BE 1ph ARUMAK 1	98	1
ARUMAK 800 EEC	2x1,4	2x170	800	83,60	BA ARUMAK 2	BE 1ph ARUMAK 2	114	1
ARUMAK 2000 EEC	2x2,8	2x448	2000	88,20	BA ARUMAK 3	BE 1ph ARUMAK 3	273	1
ARUMAK 2600 EEC	2x3,1	2x715	2600	85,70	BA ARUMAK 4	BE 1ph ARUMAK 4 BE 3ph ARUMAK 1	351	2

CHARACTERISTIC CURVES / curvas características

ARUMAK 430 EEC H

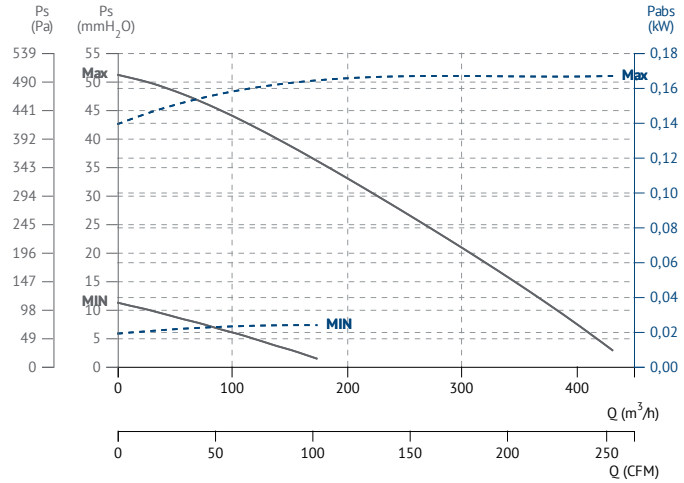

ARUMAK 800 EEC H

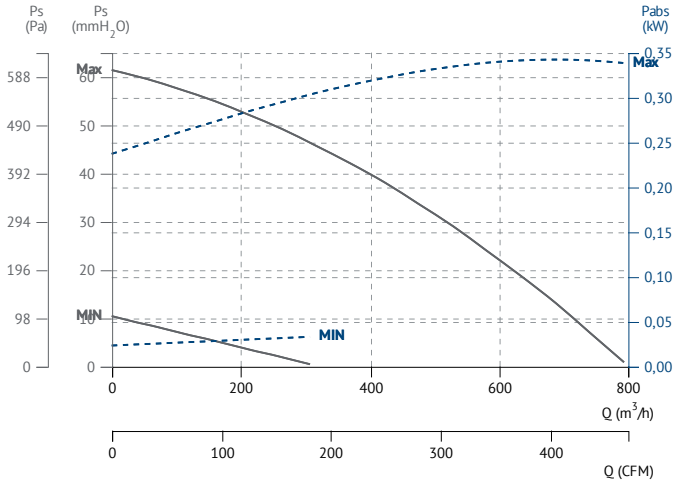

ARUMAK 2000 EEC H

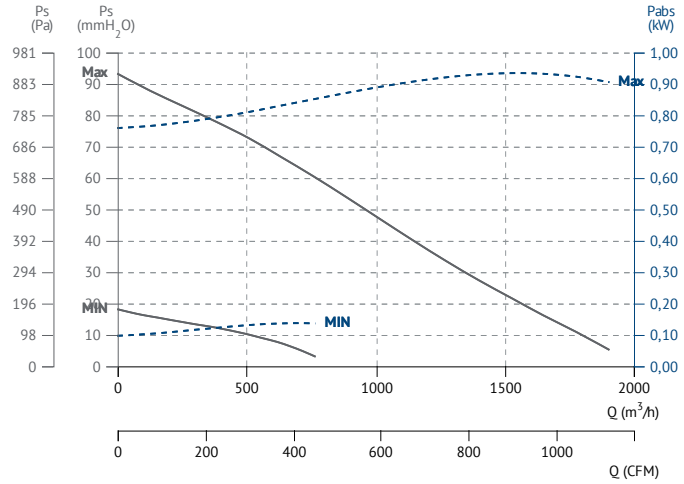

ARUMAK 2600 EEC H

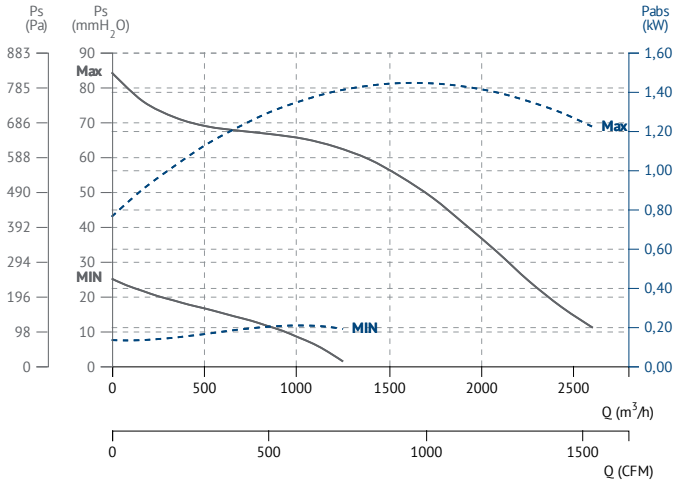

RECOVERY EFFICIENCY CURVE / curva eficiencia de recuperación

1 ARUMAK 430 EEC 2 ARUMAK 800 EEC 3 ARUMAK 2100 EEC 4 ARUMAK 2600 EEC

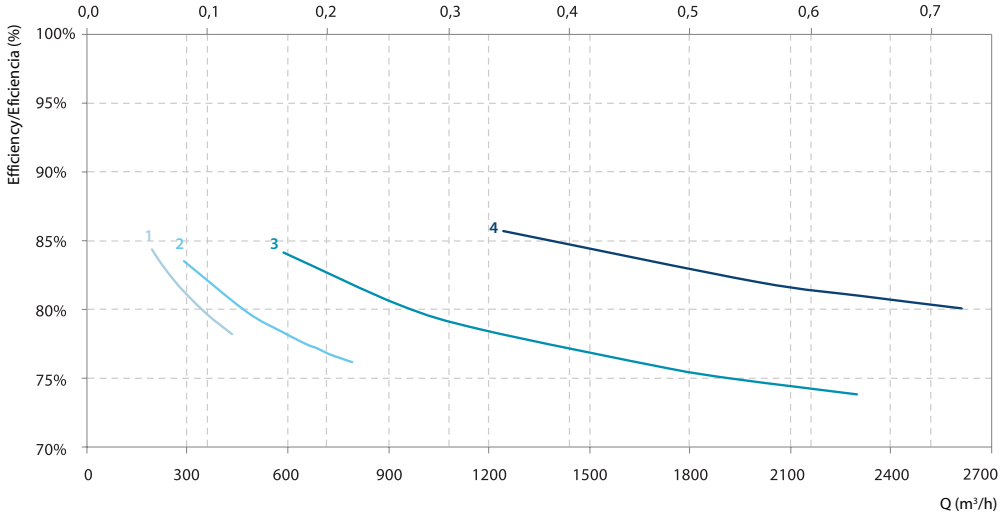

WATER COIL / batería de agua

Model	Power kW (T. int. 10ºC)	Ø Pipe	Stages	Material		
				Pipe	Fins	Frame
BA ARUMAK 1	1,6	1/2"	2	Cu	Al	Fe Zn
BA ARUMAK 2	3,2	1/2"	2	Cu	Al	Fe Zn
BA ARUMAK 3	6,8	1/2"	2	Cu	Al	Fe Zn
BA ARUMAK 4	11,1	1/2"	2	Cu	Al	Fe Zn

- BA ARUMAK 1 (ARUMAK 430 EEC)

5ºC 10ºC 15ºC Inlet temperature | Temperatura de entrada

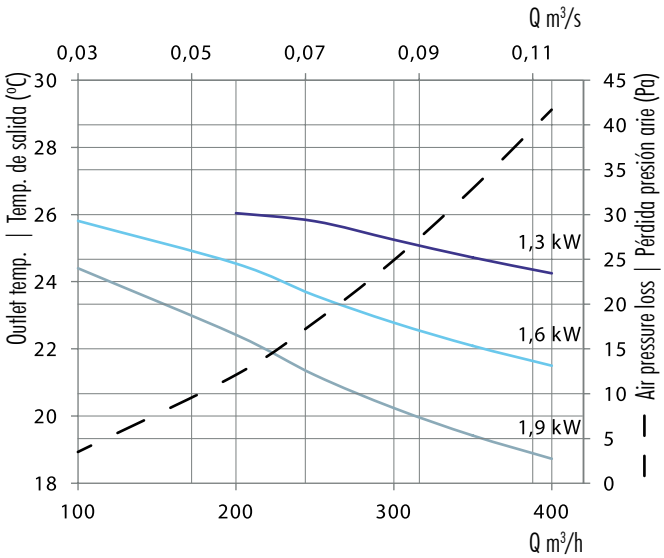

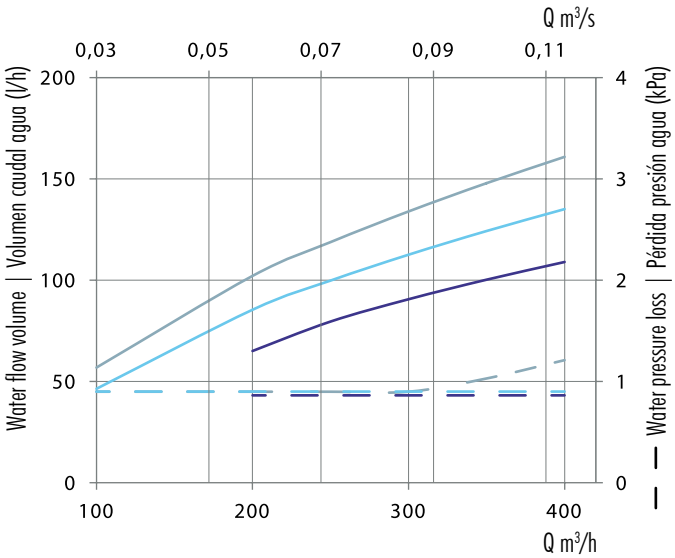

- BA ARUMAK 2 (ARUMAK 800 EEC)

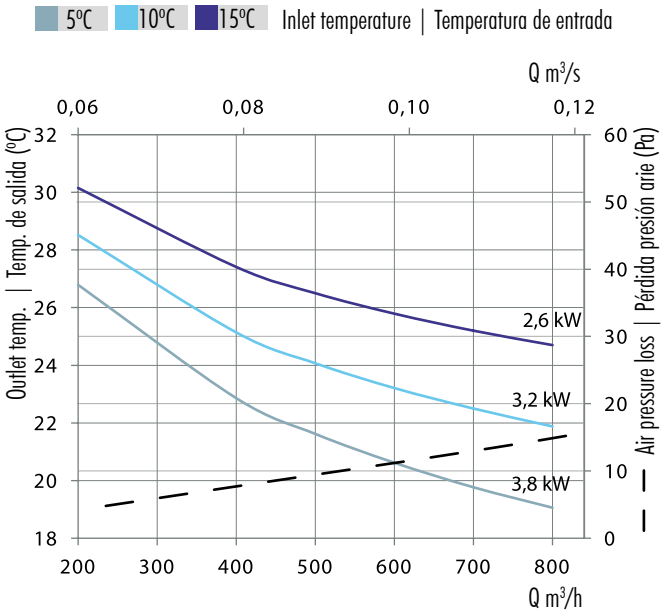

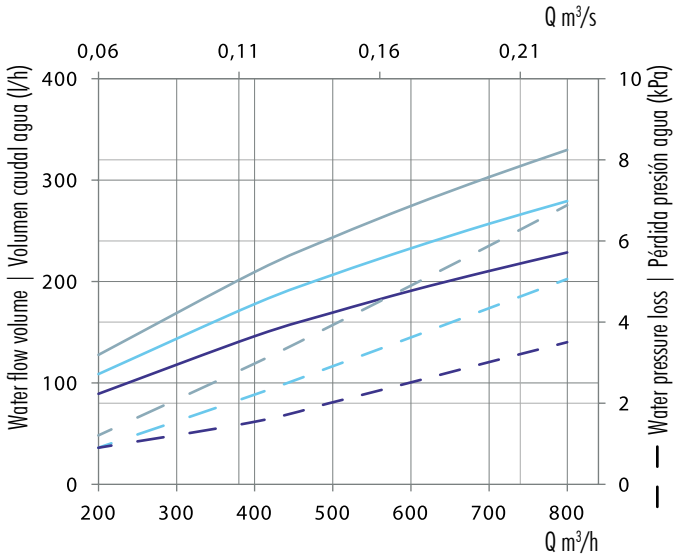

- BA ARUMAK 3 (ARUMAK 2000 EEC)

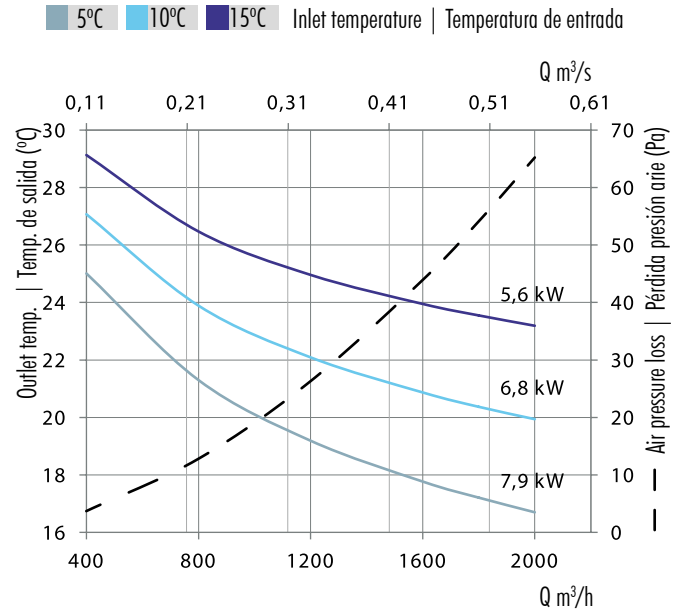

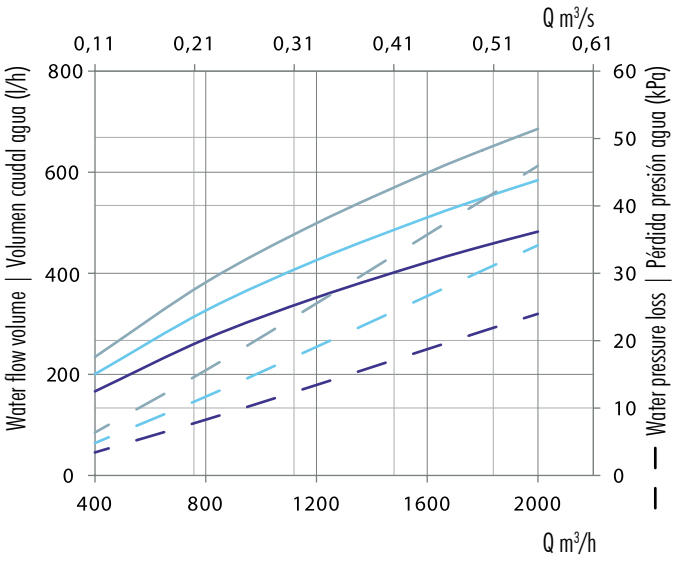

- BA ARUMAK 4 (ARUMAK 2600 EEC)

5ºC 10ºC 15ºC Inlet temperature | Temperatura de entrada

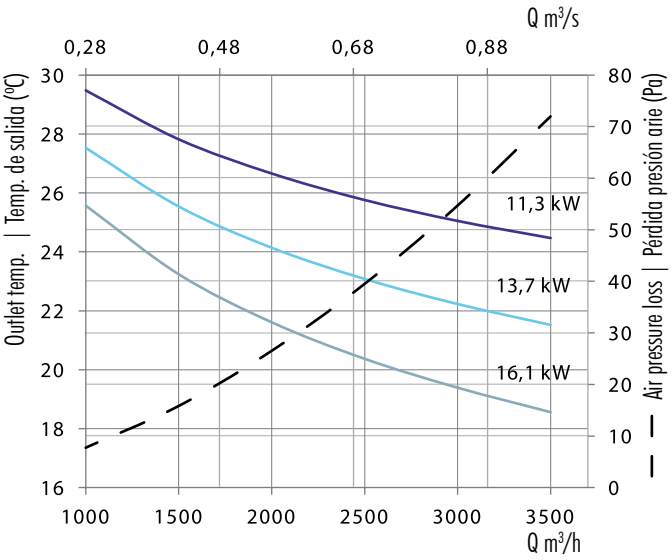

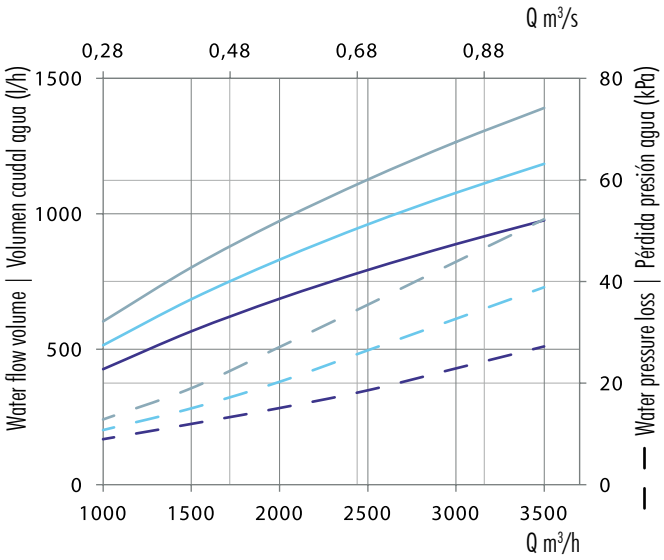

BE ELECTRICAL COIL / batería eléctrica

Model	Power kW	Voltage	Rated I (A)		Stages
			230V	400V	
BE 1ph ARUMAK 1	2	230V	8,7	-	1
BE 1ph ARUMAK 2	4	230V	17,4	-	1
BE 1ph ARUMAK 3	6	230V	26,1	-	1
BE 1ph ARUMAK 4	8	230V	34,8	-	1
BE 3ph ARUMAK 1	8	400V	-	11,6	1
BE 3ph ARUMAK 2	12	400V	-	17,4	1

DIMENSIONS / dimensiones

ARUMAK EEC HORIZONTAL

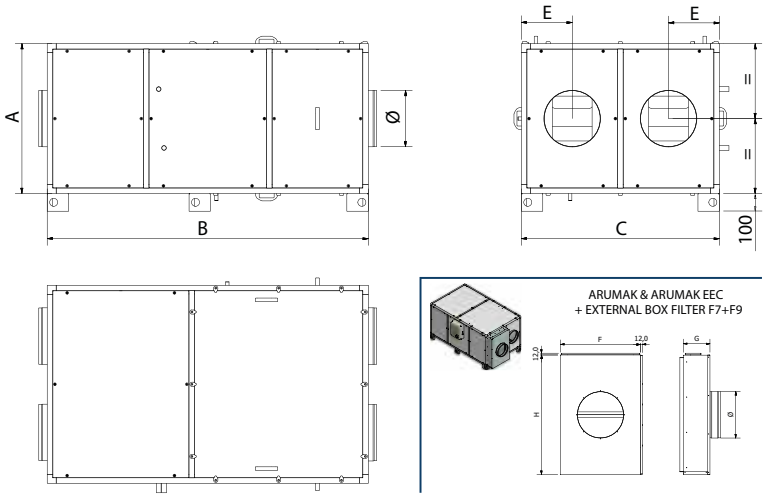

Model | Modelo	A	B	C	E	Ø
ARUMAK 430 H EEC	450	1420	900	232	200
ARUMAK 800 H EEC	550	1420	900	232	250
ARUMAK 2100 H EEC	840	1800	1100	385	315
ARUMAK 2600 H EEC	1050	2180	1340	342	400

ARUMAK EEC VERTICAL

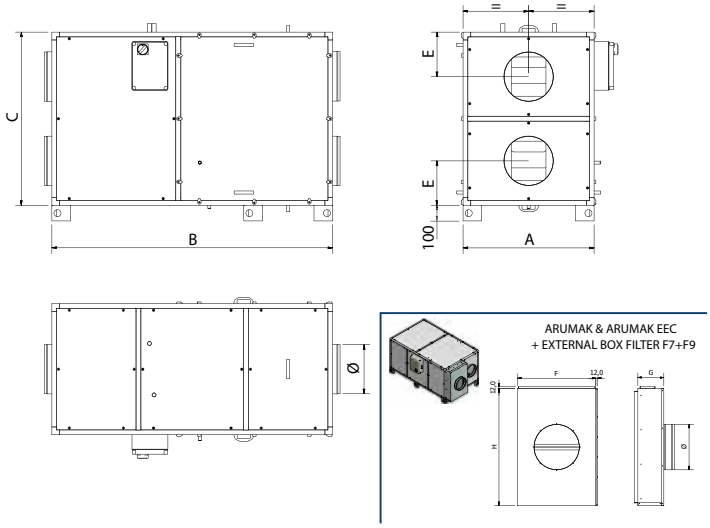

Model | Modelo	A	B	C	E	Ø
ARUMAK 430 V EEC	450	1420	900	232	200
ARUMAK 800 V EEC	550	1420	900	232	250
ARUMAK 2100 V EEC	840	1800	1100	285	315
ARUMAK 2600 V EEC	1050	2180	1340	342	400

CONNECTION DIAGRAMS / esquema de conexiones

❶

ARUMAK EEC
430, 800, 2000
BA/ BE SINGLE
PHASE RANGE

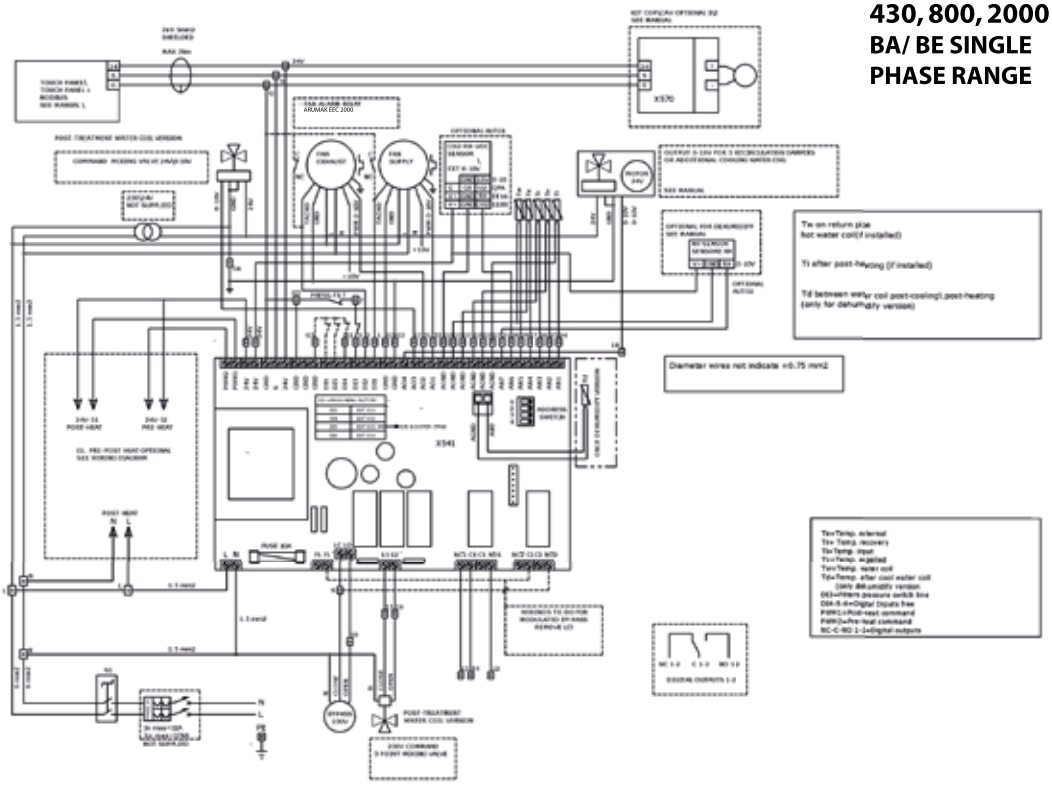

❷

ARUMAK EEC
2600-3700
BA/ BE THREE
PHASE RANGE

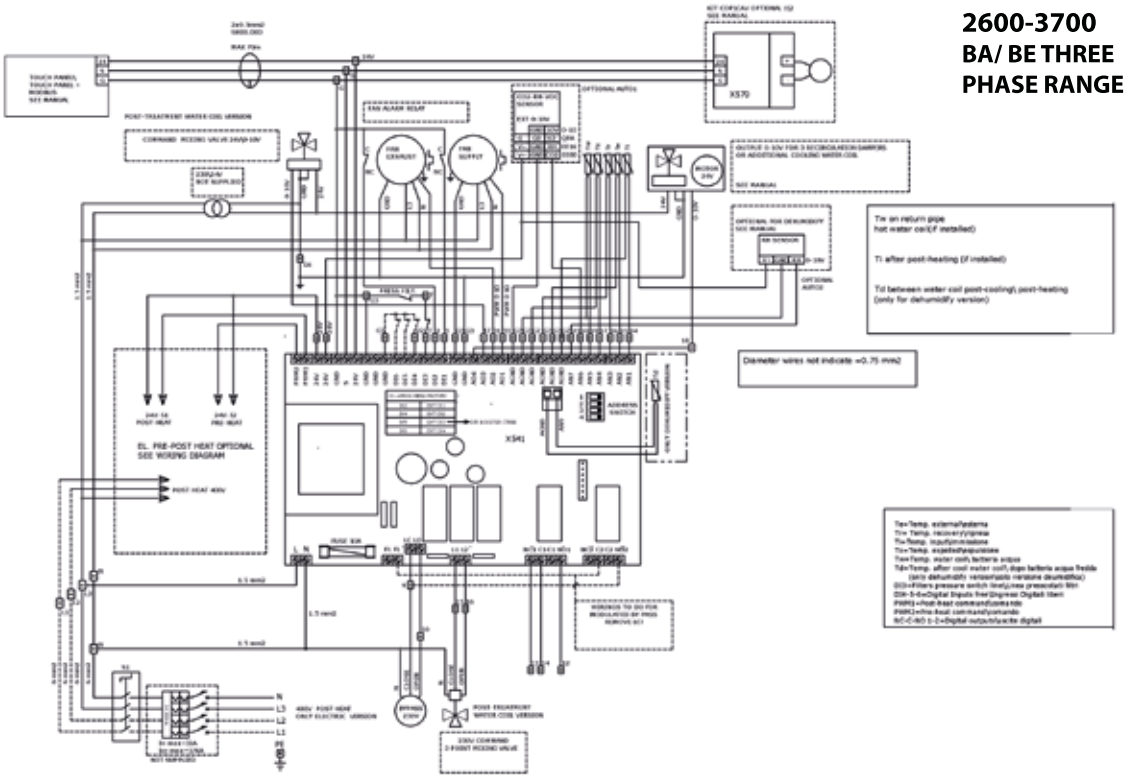

CONFIGURATION / configuraciones

FRESH AIR | AIRE NUEVO → EXHAUSTED AIR | AIRE EXTRAÍDO →

HORIZONTAL Configuración estándar: s

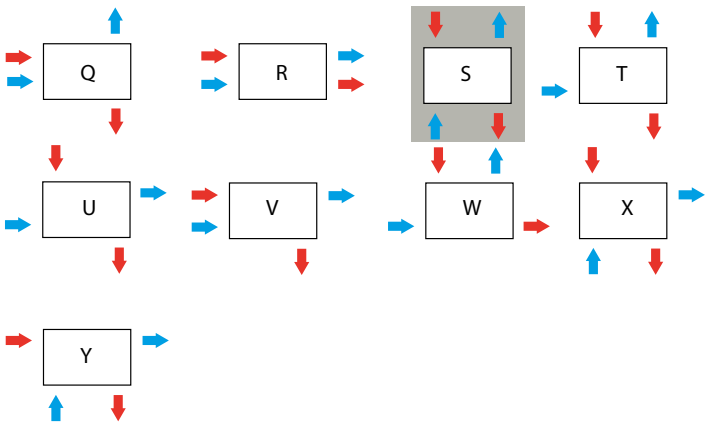

VERTICAL Configuración estándar: AV

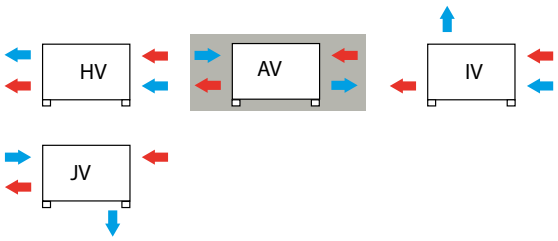

FILTERS / filtros

Replacement filters Supply / Extraction | Filtros para recambio Impulsión / Extracción ePM1 70% (F7)				
Code | Código	Model | Modelo	Dimensions | Dimensiones	Application | Aplicación	Filters for unit | Filtros por unidad *
FLTEIAK04F7	FILT.ePM1 70% ARUMAK 430/EEC 430	292 x 292 x 48	ARUMAK EEC 430	1
FLTEIAK08F7	FILT. ePM1 70% ARUMAK 800 /EEC 800	430 x 350 x 48	ARUMAK EEC 800	1
FLTEIAK20F7	FILT.ePM1 70% ARUMAK 2100/EEC 2000	490 x 390 x 48	ARUMAK EEC 2000	2
FLTEIAK26F7	FILT.ePM1 70% ARUMAK 2600-3700/EEC 2600	500 x 625 x 48	ARUMAK EEC 2600	2

Replacement filters Supply / Extraction | Filtros para recambio Impulsión / Extracción ePM1>80% (F9)				
Code | Código	Model | Modelo	Dimensions | Dimensiones	Application | Aplicación	Filters for unit | Filtros por unidad *
FLTIAK04F9	FILT. ePM1 >80% ARUMAK 430 /EEC 430	292 x 292 x 48	ARUMAK EEC 400	1
FLTIAK08F9	FILT. ePM1 >80% ARUMAK 800 /EEC 800	430 x 350 x 48	ARUMAK EEC 800	1
FLTIAK20F9	FILT. ePM1 >80% ARUMAK 2100/EEC 2000	490 x 390 x 48	ARUMAK EEC 2000	2
FLTIAK26F9	FILT. ePM1 >80% ARUMAK 2600-3700 /EEC 2600	500 x 625 x 48	ARUMAK EEC 2600	2

* When placing an order, please take into account that the filters RRP is unitary and must be multiplied by the indicated quantities for each unit of exchanger

* Al hacer el pedido debe tener en cuenta que el PVP de los filtros es unitario y debe multiplicarse por las cantidades indicadas para cada unidad de recuperador.

WEATHER PROTECTION COWL / tejadillo

Weather protection cowl | Tejadillo para lluvia HORIZONTAL			
Code | Código	Model | Modelo	Dimensions | Dimensiones	Application | Aplicación
TEJAK04H	TEJ ARUMAK /EEC 430/800 H	1620x1220x85	ARUMAK EEC 430/800 H
TEJAK20H	TEJ ARUMAK/EEC 2000/2100 H	2000x1430x85	ARUMAK EEC 2000 H
TEJAK26H	TEJ ARUMAK /EEC 2600/3700 H	2380x1660x85	ARUMAK EEC 2600 H

Weather protection cowl | Tejadillo para lluvia VERTICAL			
Code | Código	Model | Modelo	Dimensions | Dimensiones	Application | Aplicación
TEJAK04V	TEJ ARUMAK /EEC 430 V	1620x770x165	ARUMAK EEC 430 V
TEJAK08V	TEJ ARUMAK /EEC 800 V	1620x870x165	ARUMAK EEC 800 V
TEJAK20V	TEJ ARUMAK /EEC 2000/2100 V	2000x1160x165	ARUMAK EEC 2000 V
TEJAK26V	TEJ ARUMAK /EEC 2600/3700 V	2380x1370x175	ARUMAK EEC 2600 V

CONTROLS FOR ARUMAK EEC / controles para ARUMAK EEC

		CTRL-DPH	CTRL-MAX²*
			
FAN ADJUSTMENT | AJUSTES DEL VENTILADOR	Manual speed | Velocidad manual	✔	✔
	Constant airflow (CAV) | Caudal constante (CAV)	✔	✔
	Variable airflow: monozone application | Caudal variable: aplicación monozona	✔	✔
	CO2 / HR / VOC 0-10 V external. Variable flow (VAV) | CO_2 / HR / VOC 0-10 V externo. Caudal variable (VAV)	✔	✔
	Management of the airflow by detection of presence | Gestión del caudal por detección de presencia	✔	✔
	Constant pressure: Multizone application (COP) | Presión constante: aplicación multizona (COP)	✔	✔
	Night management | Gestión nocturna	✔	✔
REGULATION OF THE TEMPERATURE | REGULACIÓN DE LA TEMPERATURA	Regulation on blowing / recovery temperature | Regulación sobre la temperatura de soplado / recuperación	✔	✔
	Regulation on ambient temperature | Regulación sobre la temperatura ambiente	✔	✔
	Regulation of the electric coil/ heating water coil | Regulación de la batería eléctrica/ batería de agua caliente	✔	✔
	Possibility to manage 2 coils simultaneously fot he dehumidification function | Posibilidad de gestionar 2 baterías simultáneamente para la función de deshumidificación		✔
HEAT RECOVERY | INTERCAMBIADOR	By-pass management (free cooling/ free heating) | Control del bypass (free cooling/ free heating)	✔	✔
FILTERS | FILTROS	Indication of filter clogging | Indicación de obstrucción de filtros	✔	✔
SECURITY OF THE UNIT | SEGURIDAD DE LA UNIDAD	Post-ventilation(machine equipped with electric coil) | Post-ventilación (máquina equipada con batería eléctrica)	✔	✔
	Thermal protection of fans | Protección térmica de los ventiladores	✔	✔
	Thermal protection of electric batteries | Protección térmica de las baterías eléctricas	✔	✔
	Frost protection water bobbin | Protección contra heladas de la bobina	✔	✔
	Exchanger with frost protection | Protección contra heladas del intercambiador	✔	✔
	Energy recovery in VMC in ERP 2018 | Recuperación de energía en VMC en ERP 2018	✔	✔
	Forcing dehumidification function (under request) | Forzar la función de deshumidificación (bajo demanda)		✔
	Remote status messages: active dehumidification function (under request) | Mensajes de estado remoto: función de deshumidificación activa (bajo demanda)		✔
PROGRAMMING | PROGRAMACIÓN	Day / night and weekend | Día / noche y fin de semana	✔	✔
	Automatic summer / winter change | Cambio automático de verano / invierno		✔
	Modulating bypass management| Modulación de la gestión de bypass		✔
	Automatic prevention of exchanger cooling throught bypass regulation | Prevención automática de la refrigeración del intercambiador mediante regulación de bypass		✔
COMMUNICATION | COMUNICACIÓN	Modbus RTU - RS 485 | Modbus RTU - RS 485		✔
	Remote display and/or Modbus protocol (under request)-100 meters | Display remoto y/o protocolo Modbus (bajo demanda)- 100 metros		
TEMPERATURE INFORMATION | INFORMACIÓN DE TEMPERATURA	Outside/interior temperature | Temperatura exterior/interior	✔	✔

Control under request \| Control bajo demanda

DOMEX EEC

High efficiency counter flow heat exchanger with EC motor
Recuperador de contraflujo de alta eficiencia con motor EC



92%

2018 ErP

MANUFACTURING FEATURES

High efficiency heat recovery unit (Eff.92%) with electronic regulation, EC motor and modbus connection for an optimized and centralized management. Counter flow heat exchanger, Eurovent certified. Assembled in insulated steel casing with sandwich self-extinguishing polystyrene foam panels. With total bypass and CTRL-MAX regulation control (see options in control chart), with COP, CAV, VAV and RTU modbus. Configuration options: without heating, with electric or water battery (cold or hot). With ISO ePM1 70% / ISO ePM1 70% (F7/F7) or ISO ePM1 70% + ISO ePM1 >80% / ISO ePM1 70% (F7+F9/F7) filters. Vertical and horizontal installation versions.

CHASSIS:
• Modular structure, in 30mm extruded aluminum profile and with reinforced nylon corners.
• Sandwich panels insulated with self-extinguishing polystyrenes, thickness 25 mm and density 30 kg/m3.

HEAT EXCHANGER:
• Aluminium counter flow heat exchanger with 92% efficiency.
• Recuperator brand certified by Eurovent.

FANS:
• Two EC PLUG FAN. According to ErP 2018.

FILTERS:
• ISO ePM1 70% / ISO ePM1 70% (F7/F7) or ISO ePM1 70% + ISO ePM1 >80% / ISO ePM1 70% (F9+F7/F9) filters.

COILS:
• In the horizontal configuration, the heating module is coupled to the unit in supply sense, while in the vertical version this module is external and separated from the unit.

CONTROL:
• CTRL-MAX: automatic control of bypass, manual or automatic speed control by choosing constant flow rate (CAV), variable flow rate (VAV) and constant pressure (COP). It is necessary to install kit COP, CAV or CO2 probe for VAV. Equipped with remote display. It allows post-heating temperature regulation of the electric or water coils, failure detection, time scheduling, etc.
CAV- CONSTANT FLOW
COP- CONSTANT PRESSURE
VAV - VARIABLE FLOW (CO2 sensor).

APPLICATIONS

• Malls, small shops, banks, hostelry, schools, office buildings, public buildings.

UNDER REQUEST

• Kit COP+CAV, VAV.
• ISO ePM1 >80% / ISO ePM1 70% (F7/F9) filters.

CONFIGURATIONS
Vertical and horizontal configurations with and without coils. Consult other special configurations.
Vertical DOMEX EEC only available with electrical coil; it is not possible to install a water coil. Both coils can only be installed in CV and EV configurations.

CARACTERÍSTICAS CONSTRUCTIVAS

Unidad de recuperación de calor de alta eficiencia (Eff. 92%) con regulación electrónica, motor EC y conexión modbus para una gestión optimizada y centralizada. Con intercambiador de contraflujo certificado Eurovent, montados en cajas de acero aislados con paneles de doble pared de espuma de poliestireno autoextinguible. Con bypass total y control de regulación CTRL-MAX (ver opciones en cuadro de controles), con modos COP, CAV, VAV y modbus RTU. Diversas opciones de configuración: sin calefacción, con batería eléctrica o de agua (fría o caliente). Con filtros ISO ePM1 70% / ISO ePM1 70% (F7/F7) o ISO ePM1 70% + ISO ePM1 >80% / ISO ePM1 70% (F7+F9/F7). Versiones para instalación vertical, horizontal y exterior.

CHASIS:
• Estructura modular, en perfil de aluminio extruido de 30mm y cantoneras de nailon reforzado.
• Paneles de doble pared aislada por placas de poliestireno auto-extinguible de 25mm de espesor y una densidad de 30 Kg/m3.

INTERCAMBIADOR DE CALOR:
• Intercambiador de calor de contraflujo de aluminio con eficiencia 92%.
• Marca Recuperator certificado por Eurovent.

VENTILADORES:
• Dos ventiladores EC tipo PLUG FAN. ErP 2018.

FILTROS:
• ISO ePM1 70% / ISO ePM1 70% (F7/F7) o ISO ePM1 70% + ISO ePM1 >80% / ISO ePM1 70% (F9+F7/F9).

BATERÍAS:
• En la configuración horizontal, el módulo para la calefacción está acoplado en la unidad en el sentido de la aportación, mientras que en la versión vertical este módulo es externo y separado de la unidad.

CONTROL:
• CTRL-MAX: control automático del bypass, control manual o automático de la velocidad eligiendo caudal constante (CAV), caudal variable (VAV) y presión constante (COP). Es necesario instalar kit COP, CAV o sonda CO2 para VAV. Dotado de display remoto. Permite regulación de temperatura de post-calentamiento de las baterías eléctrica o de agua, detección de fallos, programación horaria, etc.
CAV- CAUDAL CONSTANTE
COP- PRESIÓN CONSTANTE
VAV - CAUDAL VARIABLE (sonda CO2)

APLICACIONES

• Centros comerciales, pequeñas tiendas, bancos, hostelería, escuelas, edificios de oficinas, edificios públicos.

BAJO DEMANDA

• Kit COP+CAV, VAV.
• Filtros ISO ePM1 >80% / ISO ePM1 70% (F7/F9).

CONFIGURACIONES
Configuraciones en vertical y horizontal con y sin baterías. Consultar otras configuraciones especiales.
DOMEX EEC en vertical sólo disponible con batería eléctrica; no es posible instalar batería de agua. Sólo las configuraciones CV y EV permiten ambas baterías.

ACCESSORIES / accesorios



REGD-1

Regulador de velocidad

Speed controller



FILTER

Filtros

Filters



TEJ

Tejadillo intemperie para cajas de ventilación

Weather protective roof for ventilation boxes



DCO2

Sonda de CO_2, HR, y temperatura para conducto

CO2, RH and temperature probe for duct

HORIZONTAL

HORIZONTAL ePM1 70% / ePM1 70% (F7/F7) CTRL-MAX	
Code | Código	Model | Modelo
DOM10AH1MX00F7	DOMEX 1000 CTRL-MAX EEC H
DOM16AH1MX00F7	DOMEX 1600 CTRL-MAX EEC H
DOM23AH1MX00F7	DOMEX 2300 CTRL-MAX EEC H
DOM39AH1MX00F7	DOMEX 3900 CTRL-MAX EEC H
DOM54AH1MX00F7	DOMEX 5400 CTRL-MAX EEC H
HORIZONTAL ePM1 70% / ePM1 70% (F7/F7) CTRL-MAX BE electrical coil | batería eléctrica	
Code | Código	Model | Modelo
DOM10AH1MXBE0F7	DOMEX 1000 BE CTRL-MAX EEC H
DOM16AH1MXBE0F7	DOMEX 1600 BE CTRL-MAX EEC H
DOM23AH1MXBE0F7	DOMEX 2300 BE CTRL-MAX EEC H
DOM39AH1MXBE0F7	DOMEX 3900 BE CTRL-MAX EEC H
DOM54AH1MXBE0F7	DOMEX 5400 BE CTRL-MAX EEC H
HORIZONTAL ePM1 70% / ePM1 70% (F7/F7) CTRL-MAX BE electrical coil | batería eléctrica + constant pressure | presión constante (COP)	
Code | Código	Model | Modelo
DOM10AH1MXBEPF7	DOMEX 1000 BE CTRL-MAX EEC H + COP
DOM16AH1MXBEPF7	DOMEX 1600 BE CTRL-MAX EEC H + COP
DOM23AH1MXBEPF7	DOMEX 2300 BE CTRL-MAX EEC H + COP
DOM39AH1MXBEPF7	DOMEX 3900 BE CTRL-MAX EEC H + COP
DOM54AH1MXBEPF7	DOMEX 5400 BE CTRL-MAX EEC H + COP
HORIZONTAL ePM1 70% / ePM1 70% (F7/F7) CTRL-MAX BE electrical coil | batería eléctrica + constant flow | caudal constante (CAV)	
Code | Código	Model | Modelo
DOM10AH1MXBEQF7	DOMEX 1000 BE CTRL-MAX EEC H + CAV
DOM16AH1MXBEQF7	DOMEX 1600 BE CTRL-MAX EEC H + CAV
DOM23AH1MXBEQF7	DOMEX 2300 BE CTRL-MAX EEC H + CAV
DOM39AH1MXBEQF7	DOMEX 3900 BE CTRL-MAX EEC H + CAV
DOM54AH1MXBEQF7	DOMEX 5400 BE CTRL-MAX EEC H + CAV
HORIZONTAL ePM1 70% / ePM1 70% (F7/F7) CTRL-MAX BA water coil | batería de agua	
Code | Código	Model | Modelo
DOM10AH1MXBA0F7	DOMEX 1000 BA CTRL-MAX EEC H
DOM16AH1MXBA0F7	DOMEX 1600 BA CTRL-MAX EEC H
DOM23AH1MXBA0F7	DOMEX 2300 BA CTRL-MAX EEC H
DOM39AH1MXBA0F7	DOMEX 3900 BA CTRL-MAX EEC H
DOM54AH1MXBA0F7	DOMEX 5400 BA CTRL-MAX EEC H
HORIZONTAL ePM1 70% / ePM1 70% (F7/F7) CTRL-MAX BA water coil | batería de agua + constant pressure | presión constante (COP)	
Code | Código	Model | Modelo
DOM10AH1MXBAPF7	DOMEX 1000 BA CTRL-MAX EEC H + COP
DOM16AH1MXBAPF7	DOMEX 1600 BA CTRL-MAX EEC H + COP
DOM23AH1MXBAPF7	DOMEX 2300 BA CTRL-MAX EEC H + COP
DOM39AH1MXBAPF7	DOMEX 3900 BA CTRL-MAX EEC H + COP
DOM54AH1MXBAPF7	DOMEX 5400 BA CTRL-MAX EEC H + COP
HORIZONTAL ePM1 70% / ePM1 70% (F7/F7) CTRL-MAX BA water coil | batería de agua + constant flow | caudal constante (CAV)	
Code | Código	Model | Modelo
DOM10AH1MXBAQF7	DOMEX 1000 BA CTRL-MAX EEC H + CAV
DOM16AH1MXBAQF7	DOMEX 1600 BA CTRL-MAX EEC H + CAV
DOM23AH1MXBAQF7	DOMEX 2300 BA CTRL-MAX EEC H + CAV
DOM39AH1MXBAQF7	DOMEX 3900 BA CTRL-MAX EEC H + CAV
DOM54AH1MXBAQF7	DOMEX 5400 BA CTRL-MAX EEC H + CAV

HORIZONTAL ePM1 70% / ePM1 70% (F7/F7) CTRL-MAX + constant pressure | presión constante (COP)	
Code | Código	Model | Modelo
DOM10AH1MX0PF7	DOMEX 1000 CTRL-MAX EEC H + COP
DOM16AH1MX0PF7	DOMEX 1600 CTRL-MAX EEC H + COP
DOM23AH1MX0PF7	DOMEX 2300 CTRL-MAX EEC H + COP
DOM39AH1MX0PF7	DOMEX 3900 CTRL-MAX EEC H + COP
DOM54AH1MX0PF7	DOMEX 5400 CTRL-MAX EEC H + COP
HORIZONTAL ePM1 70% / ePM1 70% (F7/F7) CTRL-MAX + constant flow | caudal constante (CAV)	
Code | Código	Model | Modelo
DOM10AH1MX0QF7	DOMEX 1000 CTRL-MAX EEC H + CAV
DOM16AH1MX0QF7	DOMEX 1600 CTRL-MAX EEC H + CAV
DOM23AH1MX0QF7	DOMEX 2300 CTRL-MAX EEC H + CAV
DOM39AH1MX0QF7	DOMEX 3900 CTRL-MAX EEC H + CAV
DOM54AH1MX0QF7	DOMEX 5400 CTRL-MAX EEC H + CAV
HORIZONTAL ePM1 70%+ ePM1>80% / ePM1 70% (F7+F9/F7) CTRL-MAX	
Code | Código	Model | Modelo
DOM10AH1MX00F9	DOMEX 1000 CTRL-MAX EEC H
DOM16AH1MX00F9	DOMEX 1600 CTRL-MAX EEC H
DOM23AH1MX00F9	DOMEX 2300 CTRL-MAX EEC H
DOM39AH1MX00F9	DOMEX 3900 CTRL-MAX EEC H
DOM54AH1MX00F9	DOMEX 5400 CTRL-MAX EEC H
HORIZONTAL ePM1 70%+ ePM1>80% / ePM1 70% (F7+F9/F7) CTRL-MAX BE electrical coil | batería eléctrica	
Code | Código	Model | Modelo
DOM10AH1MXBE0F9	DOMEX 1000 BE CTRL-MAX EEC H
DOM16AH1MXBE0F9	DOMEX 1600 BE CTRL-MAX EEC H
DOM23AH1MXBE0F9	DOMEX 2300 BE CTRL-MAX EEC H
DOM39AH1MXBE0F9	DOMEX 3900 BE CTRL-MAX EEC H
DOM54AH1MXBE0F9	DOMEX 5400 BE CTRL-MAX EEC H
HORIZONTAL ePM1 70%+ ePM1>80% / ePM1 70% (F7+F9/F7) CTRL-MAX BE electrical coil | batería eléctrica + constant pressure | presión constante (COP)	
Code | Código	Model | Modelo
DOM10AH1MXBEPF9	DOMEX 1000 BE CTRL-MAX EEC H + COP
DOM16AH1MXBEPF9	DOMEX 1600 BE CTRL-MAX EEC H + COP
DOM23AH1MXBEPF9	DOMEX 2300 BE CTRL-MAX EEC H + COP
DOM39AH1MXBEPF9	DOMEX 3900 BE CTRL-MAX EEC H + COP
DOM54AH1MXBEPF9	DOMEX 5400 BE CTRL-MAX EEC H + COP
HORIZONTAL ePM1 70%+ ePM1>80% / ePM1 70% (F7+F9/F7) CTRL-MAX BE electrical coil | batería eléctrica + constant flow | caudal constante (CAV)	
Code | Código	Model | Modelo
DOM10AH1MXBEQF9	DOMEX 1000 BE CTRL-MAX EEC H + CAV
DOM16AH1MXBEQF9	DOMEX 1600 BE CTRL-MAX EEC H + CAV
DOM23AH1MXBEQF9	DOMEX 2300 BE CTRL-MAX EEC H + CAV
DOM39AH1MXBEQF9	DOMEX 3900 BE CTRL-MAX EEC H + CAV
DOM54AH1MXBEQF9	DOMEX 5400 BE CTRL-MAX EEC H + CAV
HORIZONTAL ePM1 70%+ ePM1>80% / ePM1 70% (F7+F9/F7) CTRL-MAX BA water coil | batería de agua	
Code | Código	Model | Modelo
DOM10AH1MXBA0F9	DOMEX 1000 BA CTRL-MAX EEC H
DOM16AH1MXBA0F9	DOMEX 1600 BA CTRL-MAX EEC H
DOM23AH1MXBA0F9	DOMEX 2300 BA CTRL-MAX EEC H
DOM39AH1MXBA0F9	DOMEX 3900 BA CTRL-MAX EEC H
DOM54AH1MXBA0F9	DOMEX 5400 BA CTRL-MAX EEC H
HORIZONTAL ePM1 70%+ ePM1>80% / ePM1 70% (F7+F9/F7) CTRL-MAX BA water coil | batería de agua + constant pressure | presión constante (COP)	
Code | Código	Model | Modelo
DOM10AH1MXBAPF9	DOMEX 1000 BA CTRL-MAX EEC H + COP
DOM16AH1MXBAPF9	DOMEX 1600 BA CTRL-MAX EEC H + COP
DOM23AH1MXBAPF9	DOMEX 2300 BA CTRL-MAX EEC H + COP
DOM39AH1MXBAPF9	DOMEX 3900 BA CTRL-MAX EEC H + COP
DOM54AH1MXBAPF9	DOMEX 5400 BA CTRL-MAX EEC H + COP
HORIZONTAL ePM1 70%+ ePM1>80% / ePM1 70% (F7+F9/F7) CTRL-MAX BA water coil | batería de agua + constant flow | caudal constante (CAV)	
Code | Código	Model | Modelo
DOM10AH1MXBAQF9	DOMEX 1000 BA CTRL-MAX EEC H + CAV
DOM16AH1MXBAQF9	DOMEX 1600 BA CTRL-MAX EEC H + CAV
DOM23AH1MXBAQF9	DOMEX 2300 BA CTRL-MAX EEC H + CAV
DOM39AH1MXBAQF9	DOMEX 3900 BA CTRL-MAX EEC H + CAV
DOM54AH1MXBAQF9	DOMEX 5400 BA CTRL-MAX EEC H + CAV
HORIZONTAL ePM1 70%+ ePM1>80% / ePM1 70% (F7+F9/F7) CTRL-MAX + constant pressure | presión constante (COP)	
Code | Código	Model | Modelo
DOM10AH1MX0PF9	DOMEX 1000 CTRL-MAX EEC H + COP
DOM16AH1MX0PF9	DOMEX 1600 CTRL-MAX EEC H + COP
DOM23AH1MX0PF9	DOMEX 2300 CTRL-MAX EEC H + COP
DOM39AH1MX0PF9	DOMEX 3900 CTRL-MAX EEC H + COP
DOM54AH1MX0PF9	DOMEX 5400 CTRL-MAX EEC H + COP

HORIZONTAL ePM1 70%+ ePM1>80% / ePM1 70% (F7+F9/F7) CTRL-MAX + constant flow | caudal constante (CAV)	
Code | Código	Model | Modelo
DOM10AH1MX0QF9	DOMEX 1000 CTRL-MAX EEC H + CAV
DOM16AH1MX0QF9	DOMEX 1600 CTRL-MAX EEC H + CAV
DOM23AH1MX0QF9	DOMEX 2300 CTRL-MAX EEC H + CAV
DOM39AH1MX0QF9	DOMEX 3900 CTRL-MAX EEC H + CAV
DOM54AH1MX0QF9	DOMEX 5400 CTRL-MAX EEC H + CAV

VERTICAL

VERTICAL ePM1 70% / ePM1 70% (F7/F7) CTRL-MAX	
Code | Código	Model | Modelo
DOM10AV1MX00F7	DOMEX 1000 CTRL-MAX EEC V
DOM16AV1MX00F7	DOMEX 1600 CTRL-MAX EEC V
DOM23AV1MX00F7	DOMEX 2300 CTRL-MAX EEC V
DOM39AV1MX00F7	DOMEX 3900 CTRL-MAX EEC V
DOM54AV1MX00F7	DOMEX 5400 CTRL-MAX EEC V
VERTICAL ePM1 70% / ePM1 70% (F7/F7) CTRL-MAX BE electrical coil | batería eléctrica	
Code | Código	Model | Modelo
DOM10AV1MXBE0F7	DOMEX 1000 BE CTRL-MAX EEC V
DOM16AV1MXBE0F7	DOMEX 1600 BE CTRL-MAX EEC V
DOM23AV1MXBE0F7	DOMEX 2300 BE CTRL-MAX EEC V
DOM39AV1MXBE0F7	DOMEX 3900 BE CTRL-MAX EEC V
DOM54AV1MXBE0F7	DOMEX 5400 BE CTRL-MAX EEC V
VERTICAL ePM1 70% / ePM1 70% (F7/F7) CTRL-MAX BE electrical coil | batería eléctrica + constant pressure | presión constante (COP)	
Code | Código	Model | Modelo
DOM10AV1MXBEPF7	DOMEX 1000 BE CTRL-MAX EEC V + COP
DOM16AV1MXBEPF7	DOMEX 1600 BE CTRL-MAX EEC V + COP
DOM23AV1MXBEPF7	DOMEX 2300 BE CTRL-MAX EEC V + COP
DOM39AV1MXBEPF7	DOMEX 3900 BE CTRL-MAX EEC V + COP
DOM54AV1MXBEPF7	DOMEX 5400 BE CTRL-MAX EEC V + COP
VERTICAL ePM1 70% / ePM1 70% (F7/F7) CTRL-MAX BE electrical coil | batería eléctrica + constant flow | caudal constante (CAV)	
Code | Código	Model | Modelo
DOM10AV1MXBEQF7	DOMEX 1000 BE CTRL-MAX EEC V + CAV
DOM16AV1MXBEQF7	DOMEX 1600 BE CTRL-MAX EEC V + CAV
DOM23AV1MXBEQF7	DOMEX 2300 BE CTRL-MAX EEC V + CAV
DOM39AV1MXBEQF7	DOMEX 3900 BE CTRL-MAX EEC V + CAV
DOM54AV1MXBEQF7	DOMEX 5400 BE CTRL-MAX EEC V + CAV
VERTICAL ePM1 70% / ePM1 70% (F7/F7) CTRL-MAX BA water coil | batería de agua	
Code | Código	Model | Modelo
DOM10AV1MXBA0F7	DOMEX 1000 BA CTRL-MAX EEC V
DOM16AV1MXBA0F7	DOMEX 1600 BA CTRL-MAX EEC V
DOM23AV1MXBA0F7	DOMEX 2300 BA CTRL-MAX EEC V
DOM39AV1MXBA0F7	DOMEX 3900 BA CTRL-MAX EEC V
DOM54AV1MXBA0F7	DOMEX 5400 BA CTRL-MAX EEC V
VERTICAL ePM1 70% / ePM1 70% (F7/F7) CTRL-MAX BA water coil | batería de agua + constant pressure | presión constante (COP)	
Code | Código	Model | Modelo
DOM10AV1MXBAPF7	DOMEX 1000 BA CTRL-MAX EEC V + COP
DOM16AV1MXBAPF7	DOMEX 1600 BA CTRL-MAX EEC V + COP
DOM23AV1MXBAPF7	DOMEX 2300 BA CTRL-MAX EEC V + COP
DOM39AV1MXBAPF7	DOMEX 3900 BA CTRL-MAX EEC V + COP
DOM54AV1MXBAPF7	DOMEX 5400 BA CTRL-MAX EEC V + COP
VERTICAL ePM1 70% / ePM1 70% (F7/F7) CTRL-MAX BA water coil | batería de agua + constant flow | caudal constante (CAV)	
Code | Código	Model | Modelo
DOM10AV1MXBAQF7	DOMEX 1000 BA CTRL-MAX EEC V + CAV
DOM16AV1MXBAQF7	DOMEX 1600 BA CTRL-MAX EEC V + CAV
DOM23AV1MXBAQF7	DOMEX 2300 BA CTRL-MAX EEC V + CAV
DOM39AV1MXBAQF7	DOMEX 3900 BA CTRL-MAX EEC V + CAV
DOM54AV1MXBAQF7	DOMEX 5400 BA CTRL-MAX EEC V + CAV
VERTICAL ePM1 70% / ePM1 70% (F7/F7) CTRL-MAX + constant pressure | presión constante (COP)	
Code | Código	Model | Modelo
DOM10AV1MX0PF7	DOMEX 1000 CTRL-MAX EEC V + COP
DOM16AV1MX0PF7	DOMEX 1600 CTRL-MAX EEC V + COP
DOM23AV1MX0PF7	DOMEX 2300 CTRL-MAX EEC V + COP
DOM39AV1MX0PF7	DOMEX 3900 CTRL-MAX EEC V + COP
DOM54AV1MX0PF7	DOMEX 5400 CTRL-MAX EEC V + COP

VERTICAL ePM1 70% / ePM1 70% (F7/F7) CTRL-MAX + constant flow | caudal constante (CAV)	
Code | Código	Model | Modelo
DOM10AV1MX0QF7	DOMEX 1000 CTRL-MAX EEC V + CAV
DOM16AV1MX0QF7	DOMEX 1600 CTRL-MAX EEC V + CAV
DOM23AV1MX0QF7	DOMEX 2300 CTRL-MAX EEC V + CAV
DOM39AV1MX0QF7	DOMEX 3900 CTRL-MAX EEC V + CAV
DOM54AV1MX0QF7	DOMEX 5400 CTRL-MAX EEC V + CAV
VERTICAL ePM1 70%+ ePM1>80% / ePM1 70% (F7+F9/F7) CTRL-MAX	
Code | Código	Model | Modelo
DOM10AV1MX00F9	DOMEX 1000 CTRL-MAX EEC V
DOM16AV1MX00F9	DOMEX 1600 CTRL-MAX EEC V
DOM23AV1MX00F9	DOMEX 2300 CTRL-MAX EEC V
DOM39AV1MX00F9	DOMEX 3900 CTRL-MAX EEC V
DOM54AV1MX00F9	DOMEX 5400 CTRL-MAX EEC V
VERTICAL ePM1 70%+ ePM1>80% / ePM1 70% (F7+F9/F7) CTRL-MAX BE electrical coil | batería eléctrica	
Code | Código	Model | Modelo
DOM10AV1MXBE0F9	DOMEX 1000 BE CTRL-MAX EEC V
DOM16AV1MXBE0F9	DOMEX 1600 BE CTRL-MAX EEC V
DOM23AV1MXBE0F9	DOMEX 2300 BE CTRL-MAX EEC V
DOM39AV1MXBE0F9	DOMEX 3900 BE CTRL-MAX EEC V
DOM54AV1MXBE0F9	DOMEX 5400 BE CTRL-MAX EEC V
VERTICAL ePM1 70%+ ePM1>80% / ePM1 70% (F7+F9/F7) CTRL-MAX BE electrical coil | batería eléctrica + constant pressure | presión constante (COP)	
Code | Código	Model | Modelo
DOM10AV1MXBEPF9	DOMEX 1000 BE CTRL-MAX EEC V + COP
DOM16AV1MXBEPF9	DOMEX 1600 BE CTRL-MAX EEC V + COP
DOM23AV1MXBEPF9	DOMEX 2300 BE CTRL-MAX EEC V + COP
DOM39AV1MXBEPF9	DOMEX 3900 BE CTRL-MAX EEC V + COP
DOM54AV1MXBEPF9	DOMEX 5400 BE CTRL-MAX EEC V + COP
VERTICAL ePM1 70%+ ePM1>80% / ePM1 70% (F7+F9/F7) CTRL-MAX BE electrical coil | batería eléctrica + constant flow | caudal constante (CAV)	
Code | Código	Model | Modelo
DOM10AV1MXBEQF9	DOMEX 1000 BE CTRL-MAX EEC V + CAV
DOM16AV1MXBEQF9	DOMEX 1600 BE CTRL-MAX EEC V + CAV
DOM23AV1MXBEQF9	DOMEX 2300 BE CTRL-MAX EEC V + CAV
DOM39AV1MXBEQF9	DOMEX 3900 BE CTRL-MAX EEC V + CAV
DOM54AV1MXBEQF9	DOMEX 5400 BE CTRL-MAX EEC V + CAV
VERTICAL ePM1 70%+ ePM1>80% / ePM1 70% (F7+F9/F7) CTRL-MAX BA water coil | batería de agua	
Code | Código	Model | Modelo
DOM10AV1MXBA0F9	DOMEX 1000 BA CTRL-MAX EEC V
DOM16AV1MXBA0F9	DOMEX 1600 BA CTRL-MAX EEC V
DOM23AV1MXBA0F9	DOMEX 2300 BA CTRL-MAX EEC V
DOM39AV1MXBA0F9	DOMEX 3900 BA CTRL-MAX EEC V
DOM54AV1MXBA0F9	DOMEX 5400 BA CTRL-MAX EEC V
VERTICAL ePM1 70%+ ePM1>80% / ePM1 70% (F7+F9/F7) CTRL-MAX BA water coil | batería de agua + constant pressure | presión constante (COP)	
Code | Código	Model | Modelo
DOM10AV1MXBAPF9	DOMEX 1000 BA CTRL-MAX EEC V + COP
DOM16AV1MXBAPF9	DOMEX 1600 BA CTRL-MAX EEC V + COP
DOM23AV1MXBAPF9	DOMEX 2300 BA CTRL-MAX EEC V + COP
DOM39AV1MXBAPF9	DOMEX 3900 BA CTRL-MAX EEC V + COP
DOM54AV1MXBAPF9	DOMEX 5400 BA CTRL-MAX EEC V + COP
VERTICAL ePM1 70%+ ePM1>80% / ePM1 70% (F7+F9/F7) CTRL-MAX BA water coil | batería de agua + constant flow | caudal constante (CAV)	
Code | Código	Model | Modelo
DOM10AV1MXBAQF9	DOMEX 1000 BA CTRL-MAX EEC V + CAV
DOM16AV1MXBAQF9	DOMEX 1600 BA CTRL-MAX EEC V + CAV
DOM23AV1MXBAQF9	DOMEX 2300 BA CTRL-MAX EEC V + CAV
DOM39AV1MXBAQF9	DOMEX 3900 BA CTRL-MAX EEC V + CAV
DOM54AV1MXBAQF9	DOMEX 5400 BA CTRL-MAX EEC V + CAV
VERTICAL ePM1 70%+ ePM1>80% / ePM1 70% (F7+F9/F7) CTRL-MAX + constant flow | caudal constante (CAV)	
Code | Código	Model | Modelo
DOM10AV1MX0QF9	DOMEX 1000 CTRL-MAX EEC V + CAV
DOM16AV1MX0QF9	DOMEX 1600 CTRL-MAX EEC V + CAV
DOM23AV1MX0QF9	DOMEX 2300 CTRL-MAX EEC V + CAV
DOM39AV1MX0QF9	DOMEX 3900 CTRL-MAX EEC V + CAV
DOM54AV1MX0QF9	DOMEX 5400 CTRL-MAX EEC V + CAV
VERTICAL ePM1 70%+ ePM1>80% / ePM1 70% (F7+F9/F7) CTRL-MAX + constant pressure | presión constante (COP)	
Code | Código	Model | Modelo
DOM10AV1MX0PF9	DOMEX 1000 CTRL-MAX EEC V + COP
DOM16AV1MX0PF9	DOMEX 1600 CTRL-MAX EEC V + COP
DOM23AV1MX0PF9	DOMEX 2300 CTRL-MAX EEC V + COP
DOM39AV1MX0PF9	DOMEX 3900 CTRL-MAX EEC V + COP
DOM54AV1MX0PF9	DOMEX 5400 CTRL-MAX EEC V + COP

TECHNICAL DATA / datos técnicos

Model	I (A) 230V	Power kW	Air flow m^3/h	Efficiency %	Water coil	Electrical coil	Weight Kg	Wiring diagram
DOMEX 1000 EEC	2x1,4	2x0,17	973	93,5	BA DOMEX 1	BE 3ph DOMEX 1	105	1
DOMEX 1600 EEC	2x2,2	2x0,5	1.656	92,4	BA DOMEX 2	BE 3ph DOMEX 2	140	1
DOMEX 2300 EEC	2x2,2	2x0,5	2.299	92,6	BA DOMEX 3	BE 3ph DOMEX 3	185	1
DOMEX 3900 EEC	2x6,7	2x1,35	3.944	93,2	BA DOMEX 4	BE 3ph DOMEX 4	200	1
DOMEX 5400 EEC	2X6,0	2x1,4	5.365	93	BA DOMEX 5	BE 3ph DOMEX 5	350	1

CHARACTERISTIC CURVES / curvas características

DOMEX 1000 EEC H

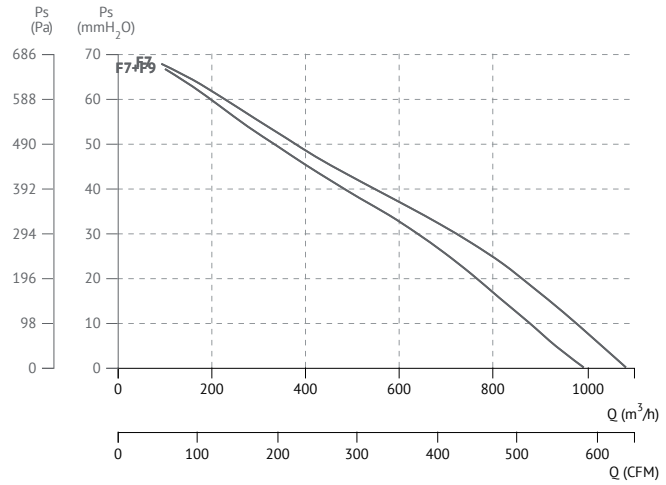

DOMEX 1600 EEC H

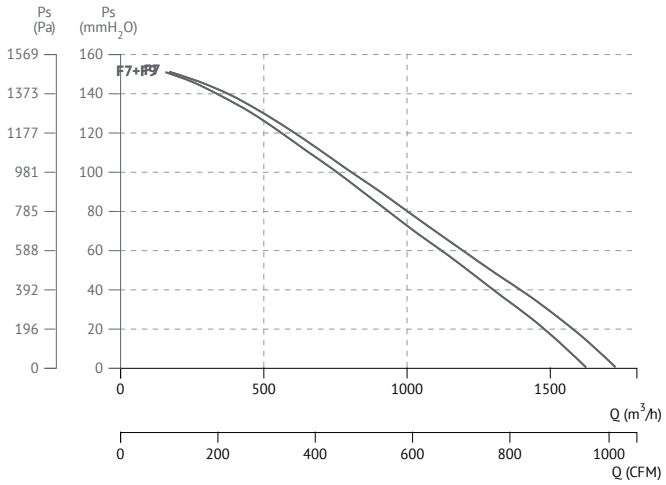

DOMEX 2300 EEC H

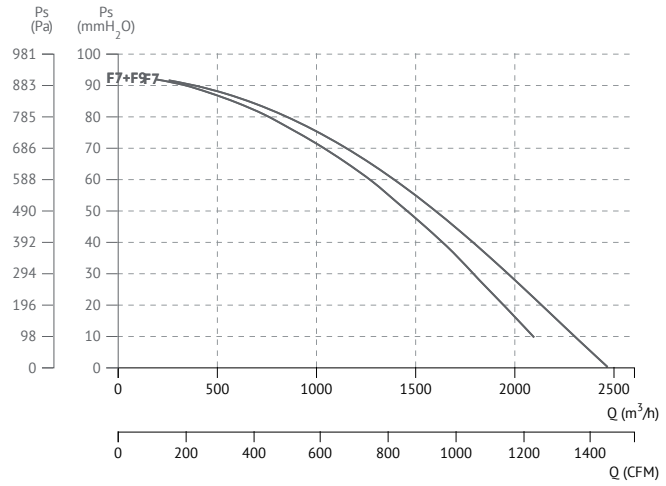

DOMEX 3900 EEC H

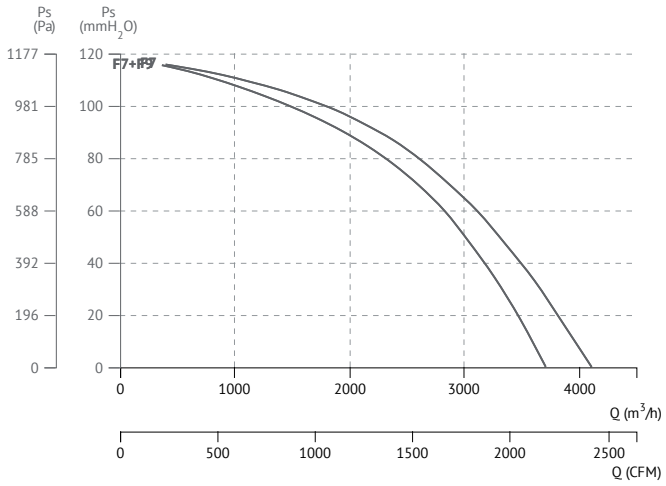

DOMEX 5400 EEC H

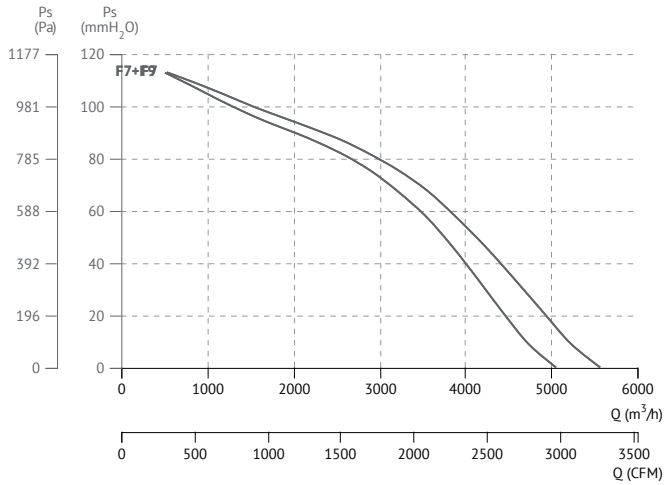

RECOVERY EFFICIENCY CURVE / curva eficiencia de recuperación

1 DOMEX 1000 EEC 2 DOMEX 1600 EEC 3 DOMEX 2300 EEC 4 DOMEX 3900 EEC 5 DOMEX 5400 EEC

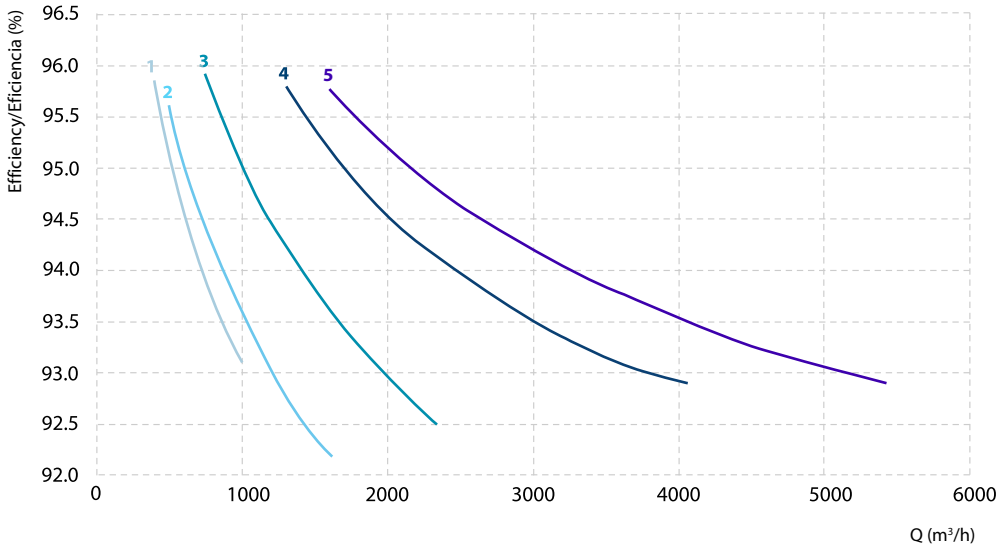

BA WATER COIL / batería de agua

Model	Power kW	Ø Pipe	Water flow l/s	Material		
				Pipe	Fins	Frame
BA DOMEX 1	8,66	1/2"	0,11	Cu	Al	Fe Zn
BA DOMEX 2	16,81	1/2"	0,21	Cu	Al	Fe Zn
BA DOMEX 3	20,4	1/2"	0,25	Cu	Al	Fe Zn
BA DOMEX 4	34,07	1/2"	0,42	Cu	Al	Fe Zn
BA DOMEX 5	46,62	3/4"	0,57	Cu	Al	Fe Zn

• BA DOMEX EEC 1

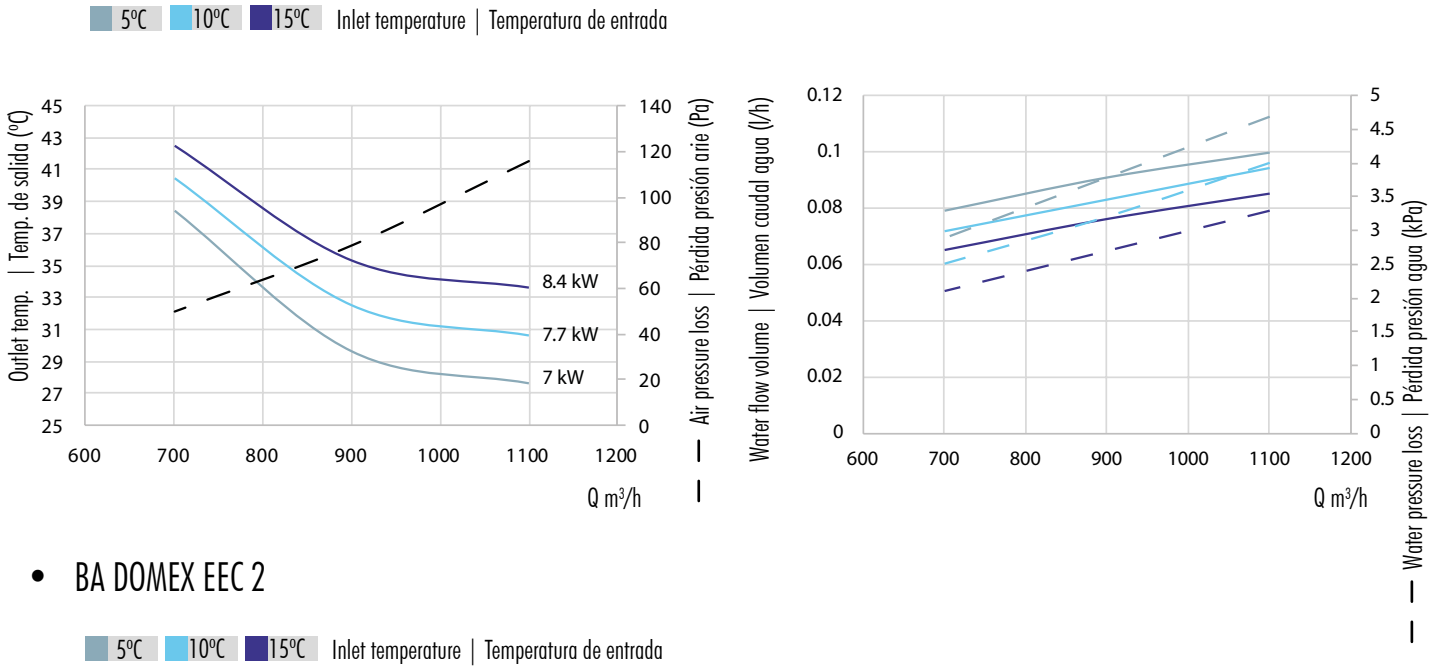

• BA DOMEX EEC 2

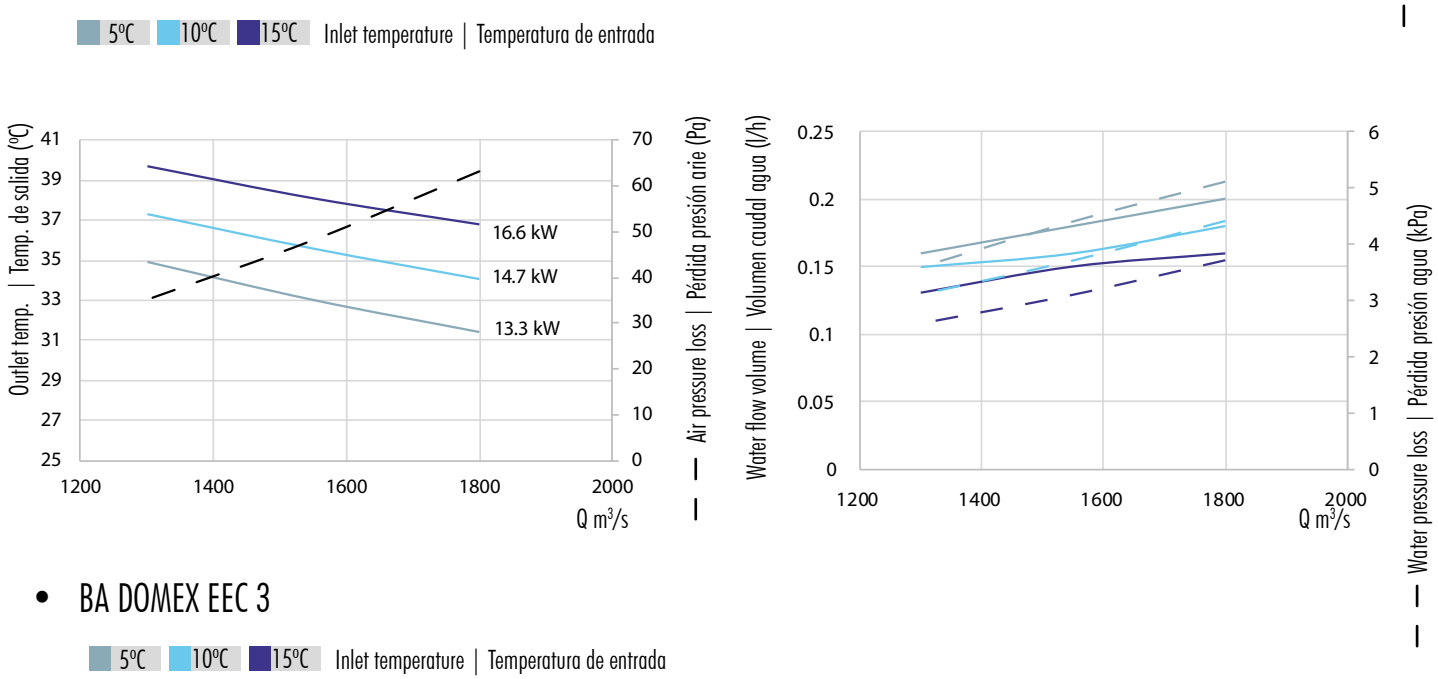

• BA DOMEX EEC 3

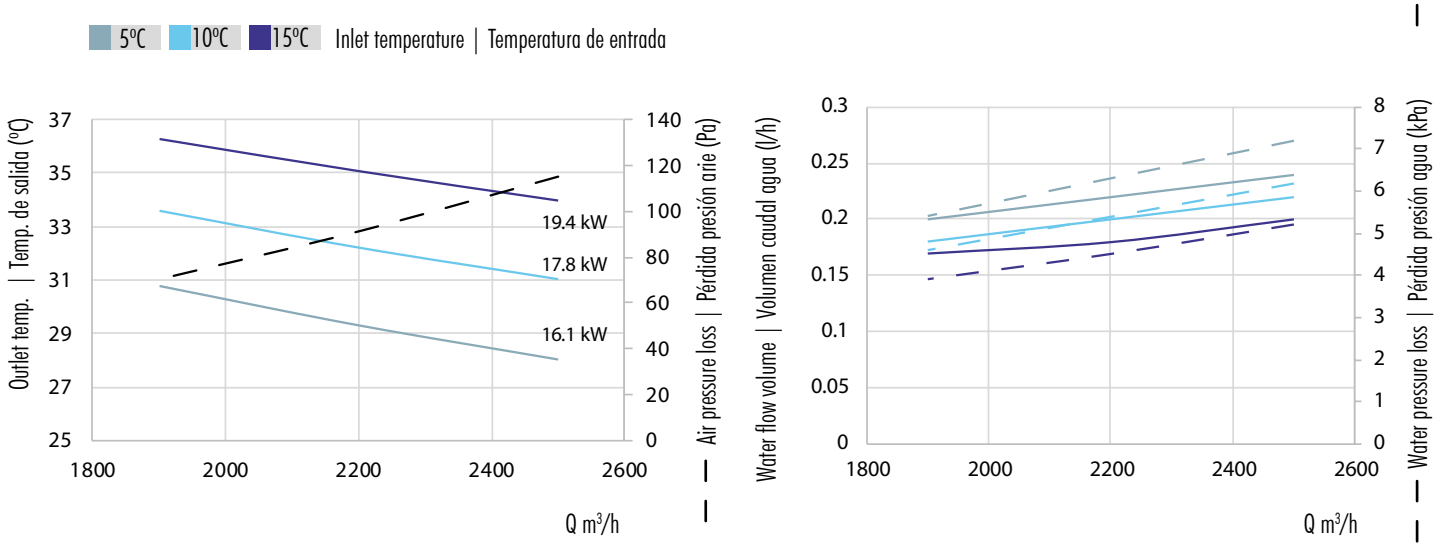

- BA DOMEX EEC 4

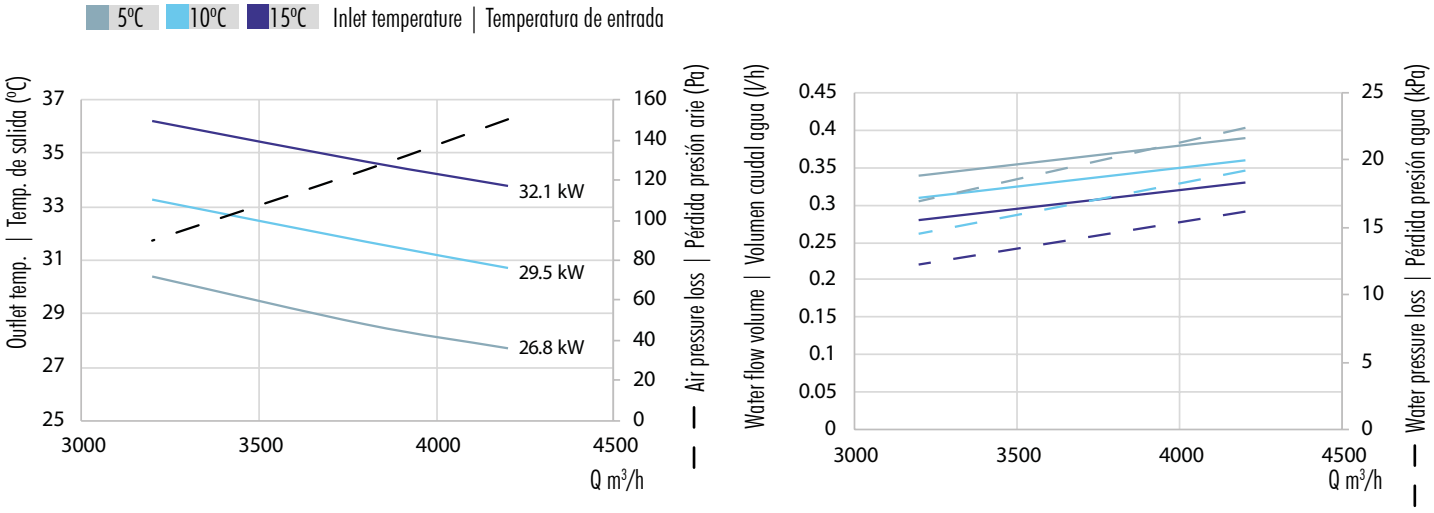

- BA DOMEX EEC 5

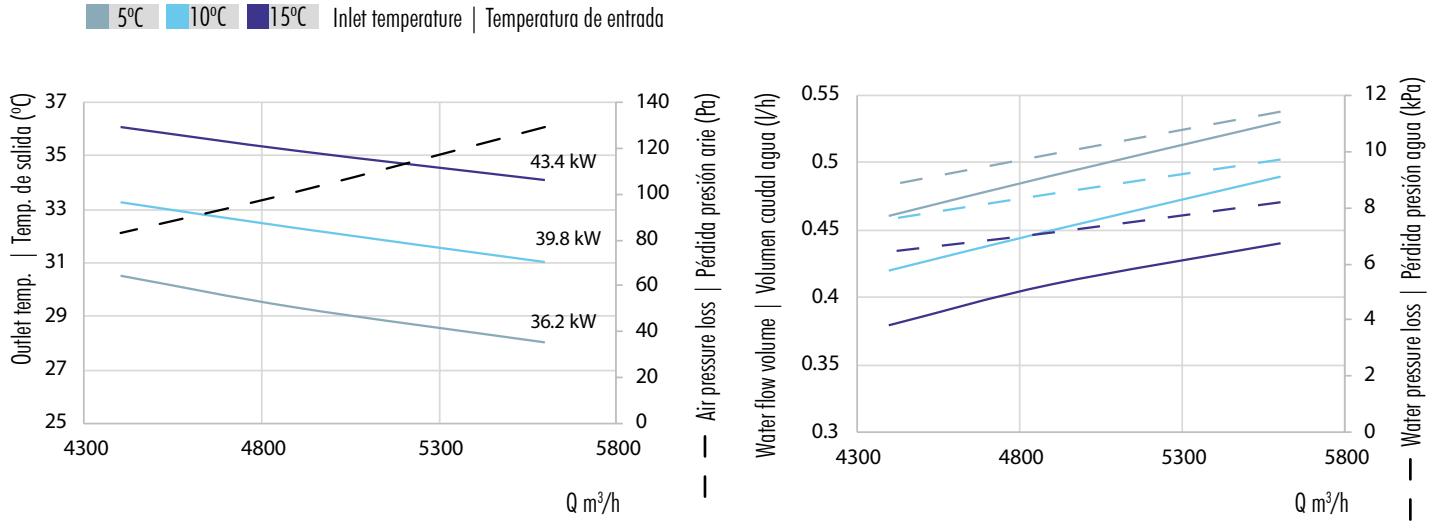

BE ELECTRICAL COIL / batería eléctrica

Model	Power kW	Voltage	Stages
BE 3ph DOMEX 1	3	400V	1
BE 3ph DOMEX 2	6	400V	2
BE 3ph DOMEX 3	12	400V	2
BE 3ph DOMEX 4	12	400V	2
BE 3ph DOMEX 5	18	400V	2
BE 3ph DOMEX 6	18	400V	2
BE 3ph DOMEX 7	27	400V	3
BE 3ph DOMEX 8	36	400V	3

• BE DOMEX 1

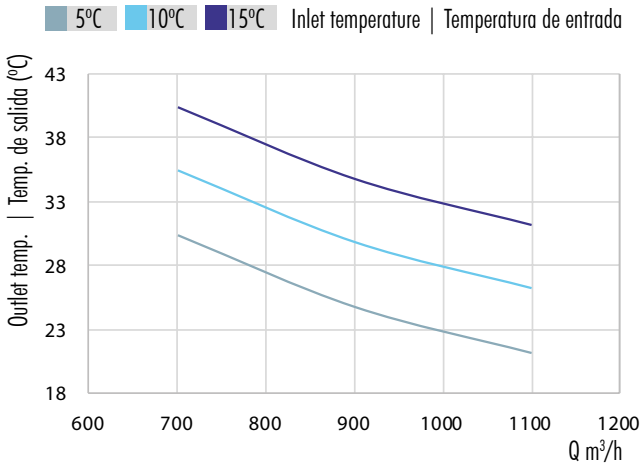

• BE DOMEX 2

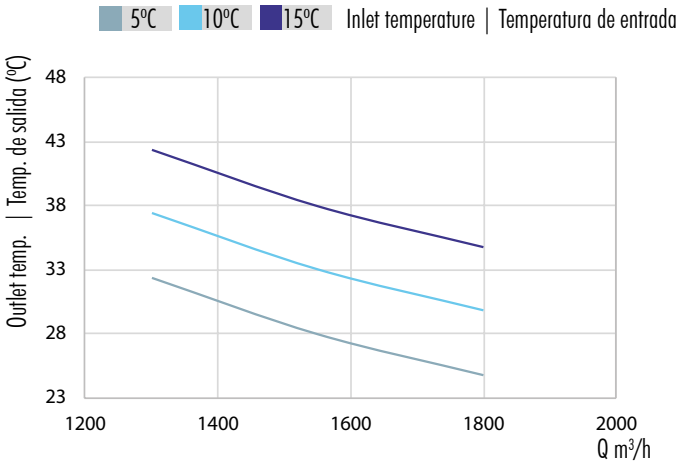

• BE DOMEX 3

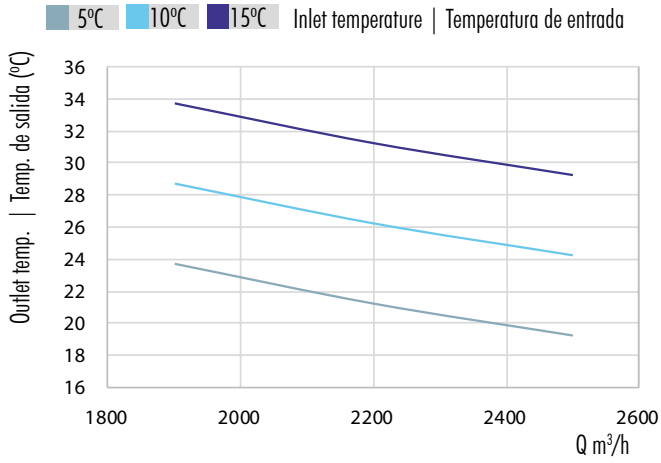

• BE DOMEX 4

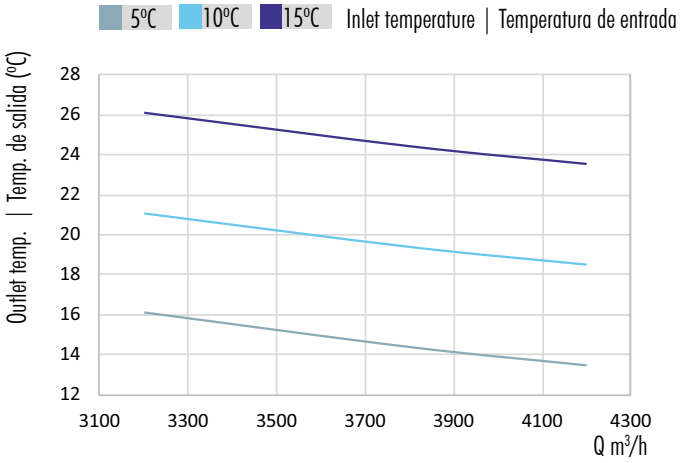

• BE DOMEX 5

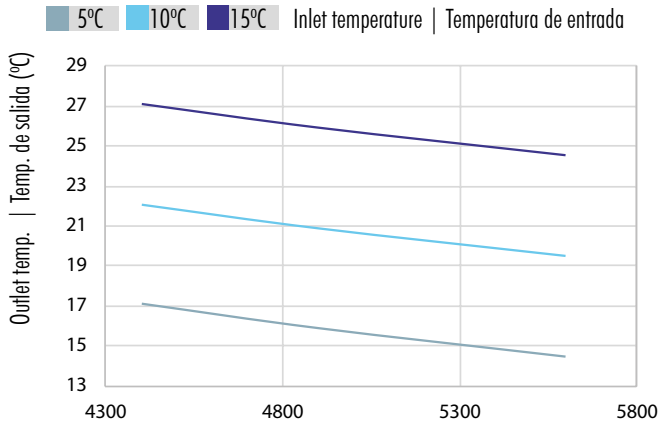

DIMENSIONS / dimensiones

DOMEX EEC HORIZONTAL

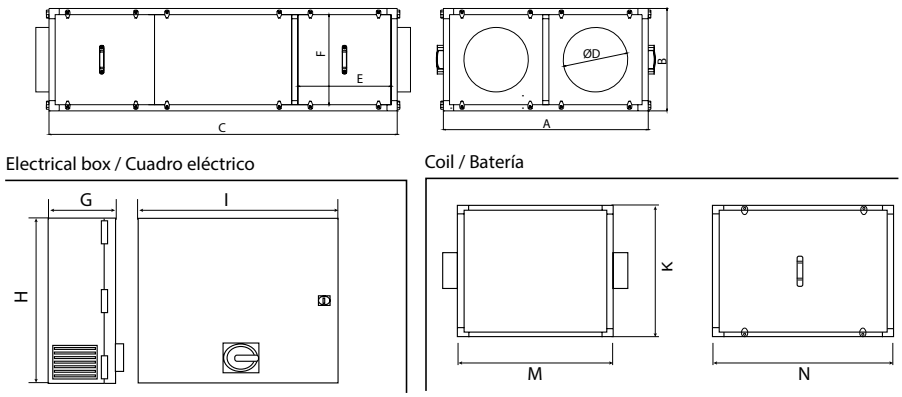

Model | Modelo	A	B	C	D	E	F	G	H	I (BA)	I (BE)	K	M	N	Ø (BA)
DOMEX 1000 EEC H	860	465	1500	315	385	405	230	600	400	500	465	430	350	1/2"
DOMEX 1600 EEC H	1000	500	1700	355	455	440	230	600	400	500	500	520	350	1/2"
DOMEX 2300 EEC H	1450	500	1900	355	610	440	230	600	400	500	500	725	350	1/2"
DOMEX 3900 EEC H	1600	650	2200	450	700	590	230	600	400	500	650	800	350	1/2"
DOMEX 5400 EEC H	1740	785	2600	450	825	725	230	600	400	500	785	870	350	3/4"

DOMEX EEC VERTICAL

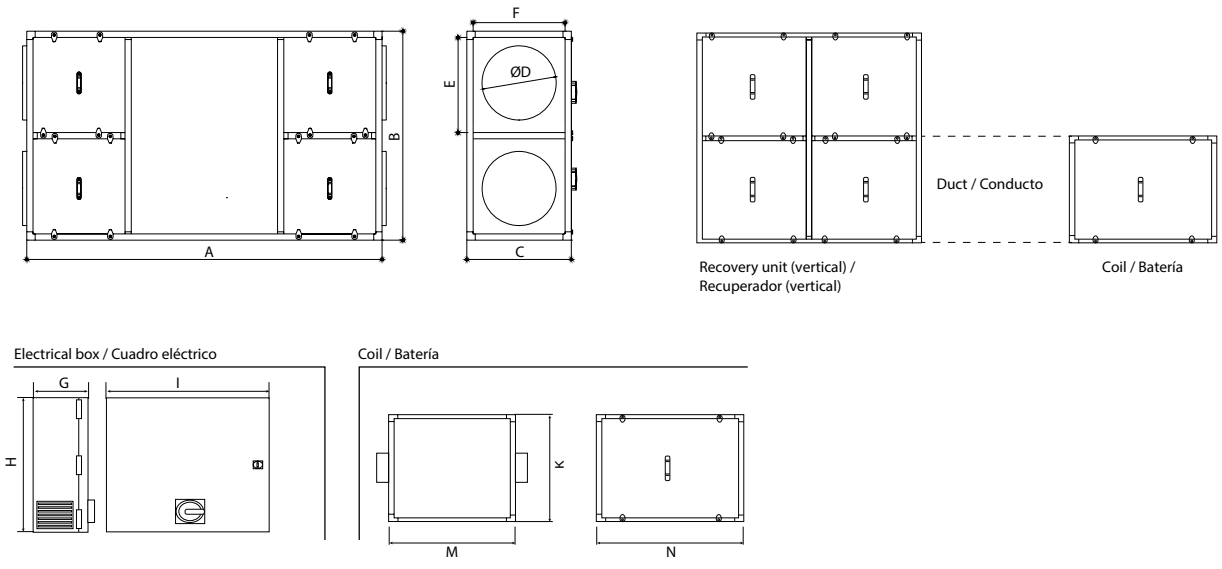

Model | Modelo	A	B	C	D	E	F	G	H	I (BA)	I (BE)	K	M	N	Ø (BA)
DOMEX 1000 EEC V	1500	860	465	315	385	405	230	600	400	500	465	430	350	1/2"
DOMEX 1600 EEC V	1700	1000	500	355	455	440	230	600	400	500	500	520	350	1/2"
DOMEX 2300 EEC V	1900	1450	500	355	600	440	230	600	400	500	500	725	350	1/2"
DOMEX 3900 EEC V	2200	1600	650	450	700	590	230	600	400	500	650	800	350	1/2"
DOMEX 5400 EEC V	2600	1740	785	450	825	725	230	600	400	500	785	870	350	3/4"

CONNECTION DIAGRAMS / esquema de conexiones

❶

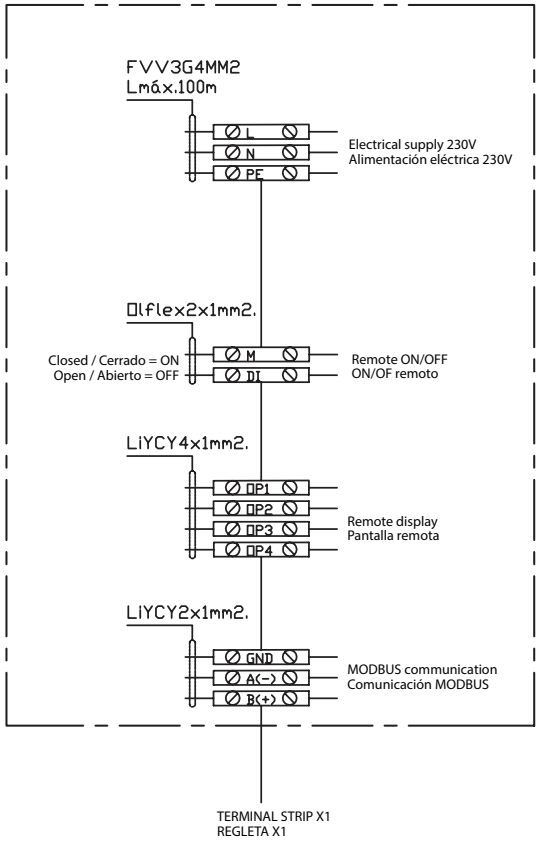

CONFIGURATION / configuraciones

FRESH AIR | AIRE NUEVO

EXHAUSTED AIR | AIRE EXTRAÍDO

cuadro eléctrico

batería BA/BE

HORIZONTAL Configuración estándar: A1

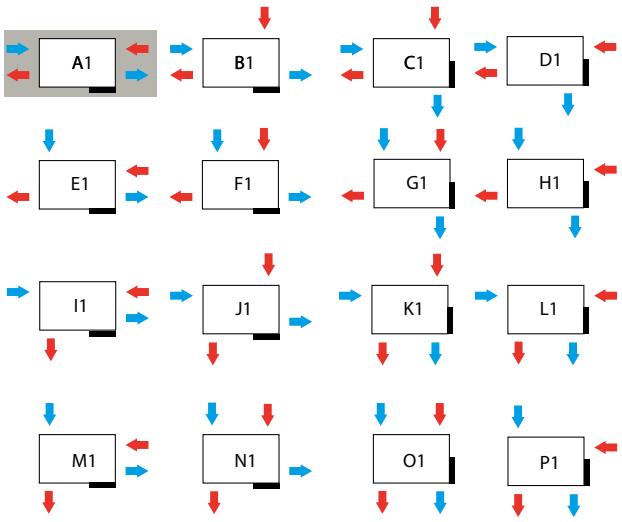

BA/BE Configuración estándar: A1

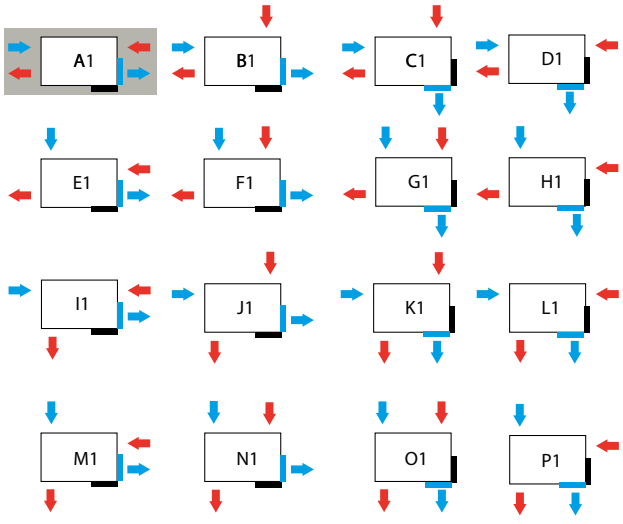

VERTICAL Configuración estándar: AV

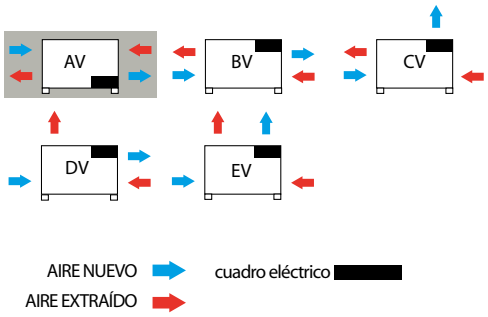

BA/BE Configuración estándar: AV

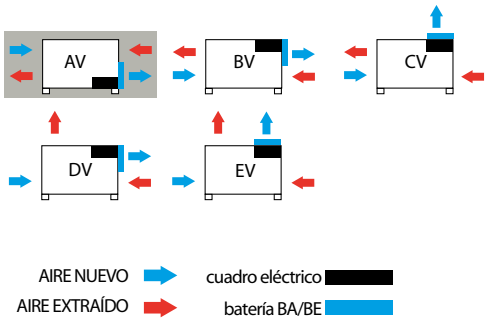

FILTERS / filtros

Replacement filters Supply / Extraction | Filtros para recambio Impulsión / Extracción ePM1 70% (F7)				
Code | Código	Model | Modelo	Dimensions | Dimensiones	Application | Aplicación	Filters for unit | Filtros por unidad *
FLTDMX10F7	FILT. ePM1 70% DOMEX EEC 1000	400x360	DOMEX EEC 1000	1
FLTDMX16F7	FILT. ePM1 70% DOMEX EEC 1600	475x395	DOMEX EEC 1600	1
FLTDMX23F7	FILT. ePM1 70% DOMEX EEC 2300	690x395	DOMEX EEC 2300	1
FLTDMX39F7	FILT. ePM1 70% DOMEX EEC 3900	770x545	DOMEX EEC 3900	1
FLTDMX54F7	FILT. ePM1 70% DOMEX EEC 5400	840x680	DOMEX EEC 5400	1

Replacement filters Supply / Extraction | Filtros para recambio Impulsión / Extracción ePM1>80% (F9)				
Code | Código	Model | Modelo	Dimensions | Dimensiones	Application | Aplicación	Filters for unit | Filtros por unidad *
FLTDMX10F9	FILT. ePM1 >80% DOMEX EEC 1000	400x360	DOMEX EEC 1000	1
FLTDMX16F9	FILT. ePM1 >80% DOMEX EEC 1600	475x395	DOMEX EEC 1600	1
FLTDMX23F9	FILT. ePM1 >80% DOMEX EEC 2300	690x395	DOMEX EEC 2300	1
FLTDMX39F9	FILT. ePM1 >80% DOMEX EEC 3900	770x545	DOMEX EEC 3900	1
FLTDMX54F9	FILT. ePM1 >80% DOMEX EEC 5400	840x680	DOMEX EEC 5400	1

* When placing an order, please take into account that the filters RRP is unitary and must be multiplied by the indicated quantities for each unit of exchanger

* Al hacer el pedido debe tener en cuenta que el PVP de los filtros es unitario y debe multiplicarse por las cantidades indicadas para cada unidad de recuperador.

WEATHER PROTECTION COWL / tejadillo

Weather protection cowl | Tejadillo para lluvia para DOMEX EEC HORIZONTAL			
Code | Código	Model | Modelo	Dimensions | Dimensiones	Application | Aplicación
TEJDMXH10	TEJ DOMEX EEC 1000 H	920x1560	DOMEX EEC 1000
TEJDMXH16	TEJ DOMEX EEC 1600 H	1060x1760	DOMEX EEC 1600
TEJDMXH23	TEJ DOMEX EEC 2300 H	1510x1960	DOMEX EEC 2300
TEJDMXH39	TEJ DOMEX EEC 3900 H	1660x2260	DOMEX EEC 3900
TEJDMXH54	TEJ DOMEX EEC 5400 H	1800x2660	DOMEX EEC 5400
Weather protection cowl for DOMEX EEC with coils | Tejadillo para lluvia para DOMEX EEC con baterías HORIZONTAL			
Code | Código	Model | Modelo	Dimensions | Dimensiones	Application | Aplicación
TEJDMXHBAT10	TEJ DOMEX EEC BE/BA 1000 H	460x350	DOMEX EEC 1000
TEJDMXHBAT16	TEJ DOMEX EEC BE/BA 1600 H	530x350	DOMEX EEC 1600
TEJDMXHBAT23	TEJ DOMEX EEC BE/BA 2300 H	755x350	DOMEX EEC 2300
TEJDMXHBAT39	TEJ DOMEX EEC BE/BA 3900 H	830x350	DOMEX EEC 3900
TEJDMXHBAT54	TEJ DOMEX EEC BE/BA 5400 H	900x350	DOMEX EEC 5400

Weather protection cowl | Tejadillo para lluvia para DOMEX EEC VERTICAL			
Code | Código	Model | Modelo	Dimensions | Dimensiones	Application | Aplicación
TEJDMXV10	TEJ DOMEX EEC 1000 V	525x1560	DOMEX EEC 1000
TEJDMXV16	TEJ DOMEX EEC 1600 V	560x1760	DOMEX EEC 1600
TEJDMXV23	TEJ DOMEX EEC 2300 V	560x1960	DOMEX EEC 2300
TEJDMXV39	TEJ DOMEX EEC 3900 V	710x2260	DOMEX EEC 3900
TEJDMXV54	TEJ DOMEX EEC 5400 V	850x2660	DOMEX EEC 5400
Weather protection cowl for DOMEX EEC with coils | Tejadillo para lluvia para DOMEX EEC con baterías VERTICAL			
Code | Código	Model | Modelo	Dimensions | Dimensiones	Application | Aplicación
TEJDMXVBAT10	TEJ DOMEX EEC BE/BA 1000 V	460x350	DOMEX EEC 1000
TEJDMXVBAT16	TEJ DOMEX EEC BE/BA 1600 V	530x350	DOMEX EEC 1600
TEJDMXVBAT23	TEJ DOMEX EEC BE/BA 2300 V	755x350	DOMEX EEC 2300
TEJDMXVBAT39	TEJ DOMEX EEC BE/BA 3900 V	830x350	DOMEX EEC 3900
TEJDMXVBAT54	TEJ DOMEX EEC BE/BA 5400 V	900x350	DOMEX EEC 5400

CONTROLS FOR DOMEX EEC / controles para DOMEX EEC

		CTRL-MAX
FAN ADJUSTMENT | AJUSTES DEL VENTILADOR	Manual speed | Velocidad manual	✔
	Constant airflow (CAV) | Caudal constante (CAV)	✔
	Variable airflow: monozone application | Caudal variable: aplicación monozona	✔
	CO2 / HR / VOC 0-10 V external. Variable flow (VAV) | CO_2 / HR / VOC 0-10 V externo. Caudal variable (VAV)	✔
	Management of the airflow by detection of presence | Gestión del caudal por detección de presencia	✔
	Constant pressure: Multizone application (COP) | Presión constante: aplicación multizona (COP)	✔
	Night management | Gestión nocturna	✔
REGULATION OF THE TEMPERATURE | REGULACIÓN DE LA TEMPERATURA	Regulation on blowing / recovery temperature | Regulación sobre la temperatura de soplado / recuperación	✔
	Regulation on ambient temperature | Regulación sobre la temperatura ambiente	✔
	Regulation of the electric coil/ heating water coil | Regulación de la batería eléctrica/ batería de agua caliente	✔
	Possibility to manage 2 coils simultaneously fot he dehumidification function | Posibilidad de gestionar 2 baterías simultáneamente para la función de deshumidificación	
HEAT RECOVERY | INTERCAMBIADOR	By-pass management (free cooling/ free heating) | Control del bypass (free cooling/ free heating)	✔
FILTERS | FILTROS	Indication of filter clogging | Indicación de obstrucción de filtros	✔
SECURITY OF THE UNIT | SEGURIDAD DE LA UNIDAD	Post-ventilation(machine equipped with electric coil) | Post-ventilación (máquina equipada con batería eléctrica)	✔
	Thermal protection of fans | Protección térmica de los ventiladores	✔
	Thermal protection of electric batteries | Protección térmica de las baterías eléctricas	✔
	Frost protection water bobbin | Protección contra heladas de la bobina	
	Exchanger with frost protection | Protección contra heladas del intercambiador	✔
	Energy recovery in VMC in ERP 2018 | Recuperación de energía en VMC en ERP 2018	✔
	Forcing dehumidification function (under request) | Forzar la función de deshumidificación (bajo demanda)	
	Remote status messages: active dehumidification function (under request) | Mensajes de estado remoto: función de deshumidificación activa (bajo demanda)	
PROGRAMMING | PROGRAMACIÓN	Day / night and weekend | Día / noche y fin de semana	✔
	Automatic summer / winter change | Cambio automático de verano / invierno	✔
	Modulating bypass management | Modulación de la gestión de bypass	
	Automatic prevention of exchanger cooling throught bypass regulation | Prevención automática de la refrigeración del intercambiador mediante regulación de bypass	
COMMUNICATION | COMUNICACIÓN	Modbus RTU - RS 485 | Modbus RTU - RS 485	✔
	Remote display and/or Modbus protocol (under request)-100 meters | Display remoto y/o protocolo Modbus (bajo demanda)- 100 metros	✔
TEMPERATURE INFORMATION | INFORMACIÓN DE TEMPERATURA	Outside/interior temperature | Temperatura exterior/interior	✔

MAKNA EEC

Large flow heat exchanger with modbus control and EC motor
Recuperador de gran caudal con control modbus y motor EC



85%

PRODUCTO DESCATALOGADO
DISCONTINUED PRODUCT

MANUFACTURING FEATURES

Medium-high efficiency heat recovery unit (Eff.85%) for large flow with EC motor and modbus connection for optimized and centralized management. Counter flow heat exchanger, Eurovent certified. Assembled in insulated steel casing with polyurethane and foam panels. With total bypass and CTRL-MAX2 regulation control (see options in control chart). Configuration options: without heating, with electric or water coil (cold or hot) integrated in the unit. With filters ISO ePM1 70% (F7) in fresh and exhaust air. Vertical installation.

CHASSIS:
• Composed of three basic modules made of extruded aluminum (two fans, filtration and heat recovery, bypass module).
• Sandwich panels made of Aluzinc, interleaved between polyurethane and foam insulation with thickness of 45 mm and density of 42 kg/m3.

HEAT EXCHANGER:
• Aluminium counter flow heat exchanger with 85% efficiency.
• Eurovent certified.

FANS:
• PLUG FAN with EC motor.

FILTERS:
• ISO ePM1 70% (F7) in fresh and exhaust air.

CONTROL:
• CTRL-MAX2: management of automatic bypass, manual or automatic speed control by choosing variable flow rate (VAV) and constant pressure (COP). Automatic management of the post-heating temperature of the electric coil or cold/ hot water coil, and modbus connection.
COP- CONSTANT PRESSURE
VAV - VARIABLE FLOW (CO2 sensor).

APPLICATIONS

• Malls, small shops, banks, hostelry, schools, office buildings, public buildings.

UNDER REQUEST

• Without control.
• With CTRL-DPH.
• Manual bypass.
• ISO ePM10 50% (M5) filter in exhaust air.
• Plug & play version (switchboard and prewired control integrated).
• Kit COP+CAV and VAV.
• Other special configurations.

CARACTERÍSTICAS CONSTRUCTIVAS

Unidad de recuperación de calor de media-alta eficiencia (Eff. 85%) de grandes caudales con motor EC y conexión modbus para una gestión optimizada y centralizada. Con intercambiador de contraflujo certificado Eurovent, montados en cajas de acero aislados con paneles de poliuretano y espuma. Con bypass total y control de regulación CTRL-MAX2 (ver opciones en cuadro de controles). Diversas opciones de configuración: sin calefacción, con batería eléctrica o de agua (fría o caliente) integradas en la unidad. Con filtros ISO ePM1 70% (F7) en impulsión y retorno. Versiones para instalación vertical.

CHASIS:
• Compuesto por tres módulos básicos hechos de aluminio extruido (dos ventiladores, filtración y recuperación de calor, módulo bypass).
• Doble capa de paneles Aluzinc, intercalados sobre poliuretano y aislamiento de espuma, con espesor de 45 mm y densidad de 42 Kg/m3.

INTERCAMBIADOR DE CALOR:
• Intercambiador de calor de contraflujo de aluminio con eficiencia 85%.
• Certificado por Eurovent

VENTILADORES:
• Ventiladores tipo PLUG FAN EEC.

FILTROS:
• ISO ePM1 70% (F7) en impulsión y retorno.

CONTROL:
• CTRL-MAX2: gestión automática del bypass, control manual o automático de velocidad eligiendo, caudal variable (VAV) y presión constante (COP). Gestión automática de la temperatura de post-calentamiento de las baterías eléctrica o de agua y conexión modbus.
COP- PRESIÓN CONSTANTE
VAV - CAUDAL VARIABLE (sonda CO2)

APLICACIONES

• Centros comerciales, pequeñas tiendas, bancos, hostelería, escuelas, edificios de oficinas, edificios públicos.

BAJO DEMANDA

• Sin control.
• Con CTRL-DPH.
• By pass manual.
• Filtros ISO ePM10 50% (M5) en retorno.
• Versión plug & play (panel de control y control precableado integrados).
• Kit COP+CAV, VAV.
• Otras configuraciones especiales.

ACCESSORIES / accesorios



REGD-1

Regulador de velocidad

Speed controller



FILTER

Filtros

Filters



TEJ

Tejadillo intemperie para cajas de ventilación

Weather protective roof for ventilation boxes



DCO2

Sonda de CO_2, HR, y temperatura para conducto

CO2, RH and temperature probe for duct

VERTICAL

VERTICAL ePM1 70%/ePM1 70% (F7/F7) CTRL-MAX2	
Code | Código	Model | Modelo
MAK09AV1MB00F7	MAKNA 9000 CTRL-MAX2
MAK14AV1MB00F7	MAKNA 14000 CTRL-MAX2
VERTICAL ePM1 70%/ePM1 70% (F7/F7) CTRL-MAX2 BE electrical coil | batería eléctrica	
Code | Código	Model | Modelo
MAK09AV1MBBE0F7	MAKNA 9000 CTRL-MAX2 +BE
MAK14AV1MBBE0F7	MAKNA 14000 CTRL-MAX2 +BE
VERTICAL ePM1 70%/ePM1 70% (F7/F7) CTRL-MAX2 BA water coil | batería de agua	
Code | Código	Model | Modelo
MAK09AV1MBBA0F7	MAKNA 9000 CTRL-MAX2+BA Vertical
MAK14AV1MBBA0F7	MAKNA 14000 CTRL-MAX2+BA Vertical
VERTICAL ePM1 70%/ePM1 70% (F7/F7) CTRL-MAX2 + constant pressure | presión constante (COP)	
Code | Código	Model | Modelo
MAK09AV1MB0PF7	MAKNA 9000 CTRL-MAX2 + COP
MAK14AV1MB0PF7	MAKNA 14000 CTRL-MAX2 + COP
VERTICAL ePM1 70%/ePM1 70% (F7/F7) CTRL-MAX2 BE + constant pressure | presión constante (COP)	
Code | Código	Model | Modelo
MAK09AV1MBBEPF7	MAKNA 9000 CTRL-MAX2+ BE + COP
MAK14AV1MBBEPF7	MAKNA 14000 CTRL-MAX2+ BE + COP
VERTICAL ePM1 70%/ePM1 70% (F7/F7) CTRL-MAX2 BA + constant pressure | presión constante (COP)	
Code | Código	Model | Modelo
MAK09AV1MBBAPF7	MAKNA 9000 CTRL-MAX2+ BA + COP
MAK14AV1MBBAPF7	MAKNA 14000 CTRL-MAX2+ BA + COP

TECHNICAL DATA / datos técnicos

Model	I (A) 400V	Power kW	Air flow m³/h	Water coil	Electrical coil	Weight Kg
MAKNA 9000 EEC	2x4,8	2x2,9	9.000	BA MAKNA 1	BE 3ph MAKNA 1	966
MAKNA 14000 EEC	2x8,4	2x5,2	14.000	BA MAKNA 2	BE 3ph MAKNA 2	1270

PRODUCTO DESCATALOGADO
DISCONTINUED PRODUCT

CHARACTERISTIC CURVES / curvas características

MAKNA 9000 EEC

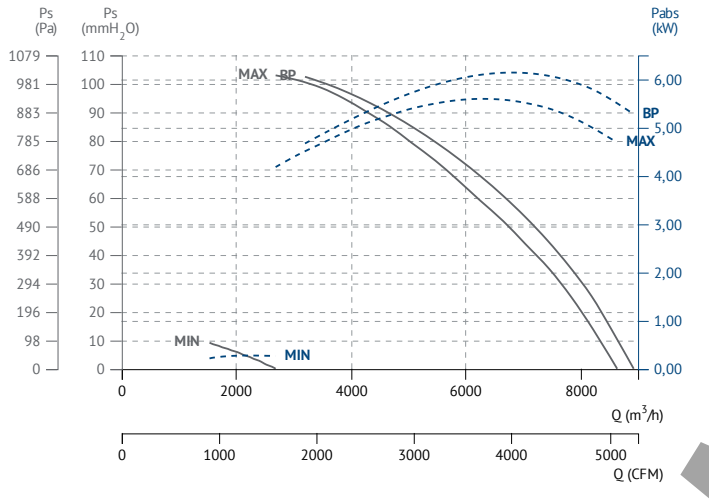

MAKNA 14000 EEC

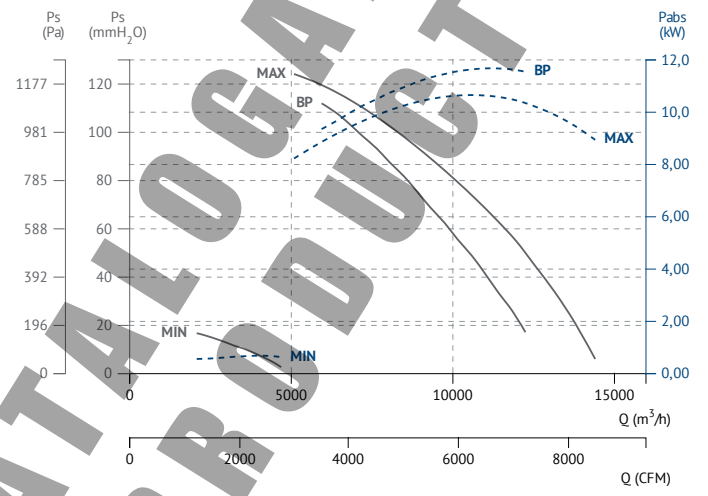

RECOVERY EFFICIENCY CURVE / curva eficiencia de recuperación

1 MAKNA 9000 EEC 2 MAKNA 14000 EEC

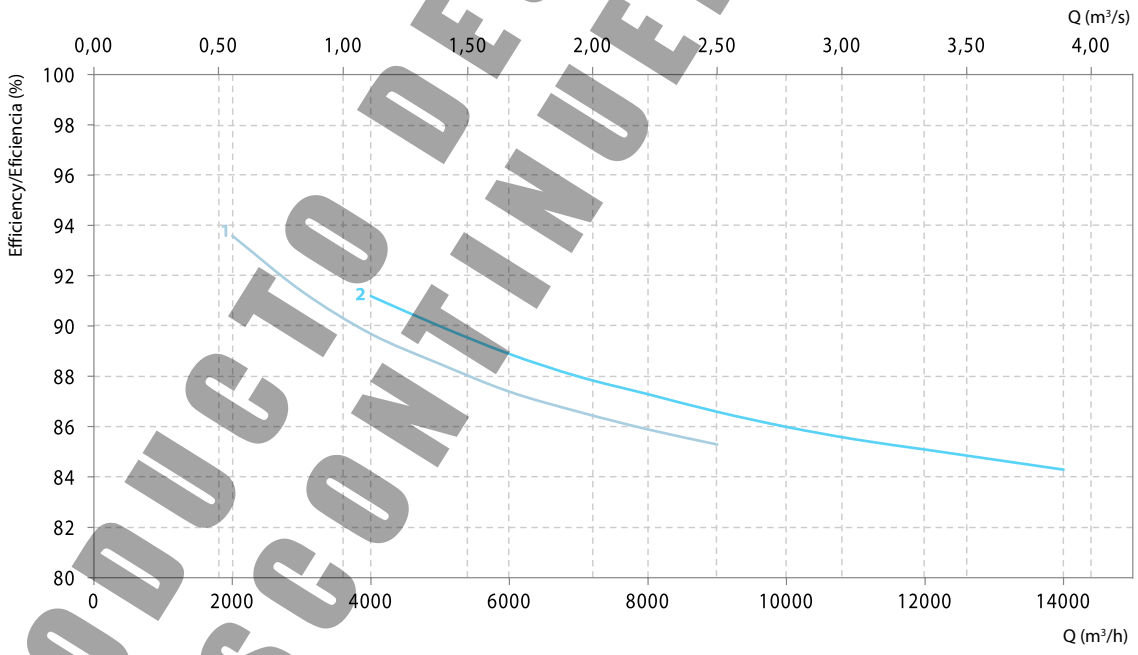

BA WATER COIL / batería de agua 45/35ºC

Model	Power kW	Ø Pipe	Material		
			Pipe	Fins	Frame
BA MAKNA 1	40	1"	Cu	Al	Fe Zn
BA MAKNA 2	66	11/4"	Cu	Al	Fe Zn

PRODUCTO DESCATALOGADO
DISCONTINUED PRODUCT

- BAF MAKNA 1

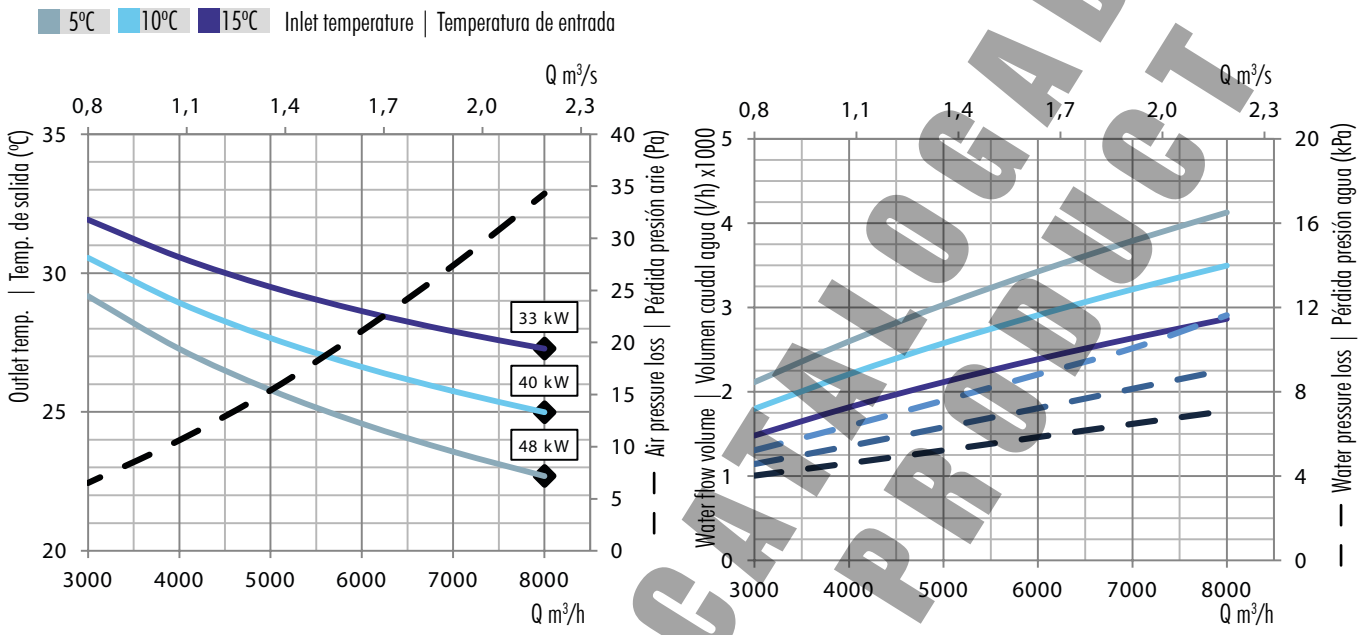

- BAF MAKNA 2

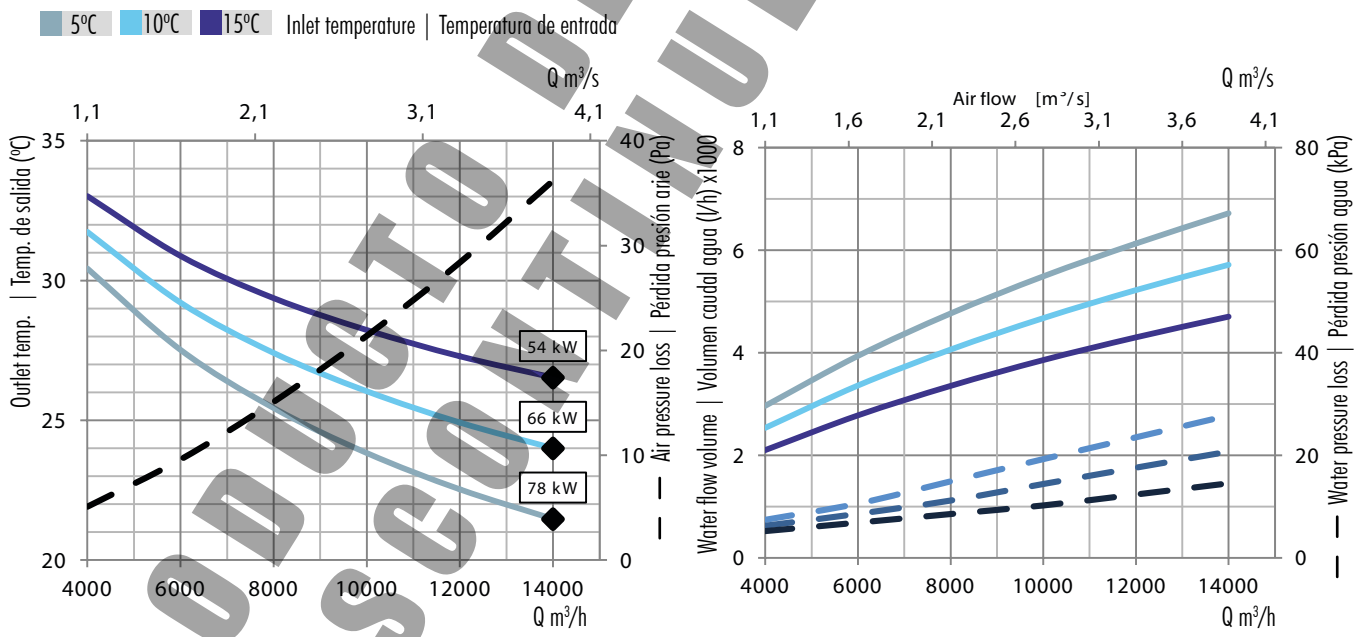

PRODUCTO DESCATALOGADO
DISCONTINUED PRODUCT

ELECTRICAL COIL / batería eléctrica

Model	Rated I (A)	Power kW	Voltage	Stages
BE 3ph MAKNA 1	34,8	24	400V	1
BE 3ph MAKNA 2	52,2	36	400V	1

DIMENSIONS / dimensiones

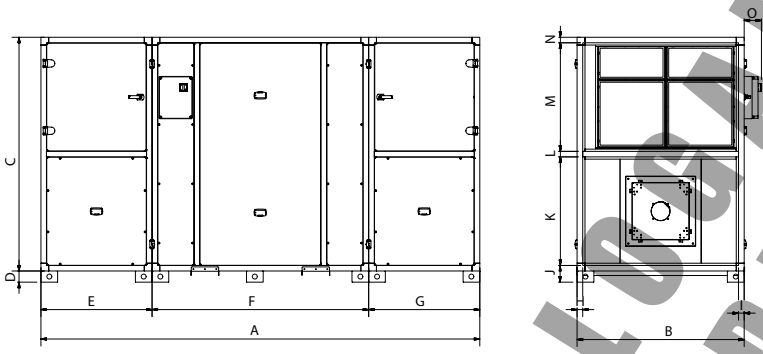

Model| Modelo	A	B	C	D	E	F	G	H	I	J	K	L	M	N	O
MAKNA 9000 EEC	3942	1500	2100	100	998	1946	998	50	50	150	975	50	975	50	155

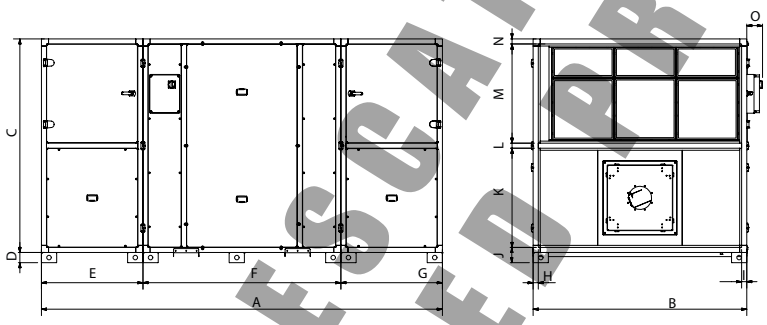

Model| Modelo	A	B	C	D	E	F	G	H	I	J	K	L	M	N	O
MAKNA 14000 EEC	3942	2100	2100	100	998	1946	998	50	50	150	975	50	975	50	155

FILTERS / filtros

Replacement filters Supply / Extraction | Filtros para recambio Impulsión / Extracción ePM10>50% (M5)				
Code | Código	Model | Modelo	Dimensions | Dimensiones	Application | Aplicación	Filters for unit | Filtros por unidad *
FLTEIMKN90M5	FILT. ePM10 >50%MAKNA 9000 EEC (A)	592 x 592 x 48	MAKNA 9000 EEC	2
FLTEIMKN91M5	FILT. ePM10 >50%MAKNA 9000 EEC (B)	592 x 287 x 48		2
FLTEIMKN14M5	FILT. ePM10 >50%MAKNA 14000 EEC(A)	592 x 592 x 48	MAKNA 14000 EEC	3
FLTEIMKN15M5	FILT. ePM10 >50%MAKNA 14000 EEC (B)	592 x 287 x 48		3

Replacement filters Supply / Extraction | Filtros para recambio Impulsión / Extracción ePM1 70% (F7)				
Code | Código	Model | Modelo	Dimensions | Dimensiones	Application | Aplicación	Filters for unit | Filtros por unidad *
FLTEIMKN90F7	FILT. ePM1 70% MAKNA 9000 EEC (A)	592 x 592 x 48	MAKNA 9000 EEC	2
FLTEIMKN91F7	FILT. ePM1 70% MAKNA 9000 EEC (B)	592 x 287 x 48		2
FLTEIMKN14F7	FILT. ePM1 70% MAKNA 14000 EEC (A)	592 x 592 x 48	MAKNA 14000 EEC	3
FLTEIMKN15F7	FILT. ePM1 70% MAKNA 14000 EEC (B)	592 x 287 x 48		3

* When placing an order, please take into account that the filters RRP is unitary and must be multiplied by the indicated quantities for each unit of exchanger
* Al hacer el pedido debe tener en cuenta que el PVP de los filtros es unitario y debe multiplicarse por las cantidades indicadas para cada unidad de recuperador.

PRODUCTO DESCATALOGADO
DISCONTINUED PRODUCT

WEATHER PROTECTION COWL / tejadillo

Weather protection cowl | Tejadillo para lluvia HORIZONTAL			
Code | Código	Model | Modelo	Dimensions | Dimensiones	Application | Aplicación
TEJMKN90	TEJ MAKNA 9000	4346x1900x35	MAKNA 9000 EEC
TEJMKN14	TEJ MAKNA 14000	4346x2500x35	MAKNA 14000 EEC
TEJDMKN90	TEJ adicional doble módulo - MAKNA 9000	998x1900x35	MAKNA 9000 EEC
TEJDMKN14	TEJ adicional doble módulo - MAKNA 14000	998x2500x35	MAKNA 14000 EEC
TEJSMKN90	TEJ adicional módulo singular - MAKNA 9000	1048x1504x1	MAKNA 9000 EEC
TESMKN14	TEJ adicional módulo singular - MAKNA 14000	1048x2140x1	MAKNA 14000 EEC

CONTROLS FOR MAKNA EEC / controles para MAKNA EEC

		CTRL-DPH *	CTRL-MAX²
			
FAN ADJUSTMENT | AJUSTES DEL VENTILADOR	Manual speed | Velocidad manual	✔	✔
	Constant airflow (CAV) | Caudal constante (CAV)	✔	✔
	Variable airflow: monozone application | Caudal variable: aplicación monozona	✔	✔
	CO2 / HR / VOC 0-10 V external. Variable flow (VAV) | CO_2 / HR / VOC 0-10 V externo. Caudal variable (VAV)	✔	✔
	Management of the airflow by detection of presence | Gestión del caudal por detección de presencia	✔	✔
	Constant pressure: Multizone application (COP) | Presión constante: aplicación multizona (COP)	✔	✔
	Night management | Gestión nocturna	✔	✔
REGULATION OF THE TEMPERATURE | REGULACIÓN DE LA TEMPERATURA	Regulation on blowing / recovery temperature | Regulación sobre la temperatura de soplado / recuperación	✔	✔
	Regulation on ambient temperature | Regulación sobre la temperatura ambiente	✔	✔
	Regulation of the electric coil/ heating water coil | Regulación de la batería eléctrica/ batería de agua caliente	✔	✔
	Possibility to manage 2 coils simultaneously fot he dehumidification function | Posibilidad de gestionar 2 baterías simultáneamente para la función de deshumidificación		✔
HEAT RECOVERY | INTERCAMBIADOR	By-pass management (free cooling/ free heating) | Control del bypass (free cooling/ free heating)	✔	✔
FILTERS | FILTROS	Indication of filter clogging | Indicación de obstrucción de filtros	✔	✔
SECURITY OF THE UNIT | SEGURIDAD DE LA UNIDAD	Post-ventilation(machine equipped with electric coil) | Post-ventilación (máquina equipada con batería eléctrica)	✔	✔
	Thermal protection of fans | Protección térmica de los ventiladores	✔	✔
	Thermal protection of electric batteries | Protección térmica de las baterías eléctricas	✔	✔
	Frost protection water bobbin | Protección contra heladas de la bobina	✔	✔
	Exchanger with frost protection | Protección contra heladas del intercambiador	✔	✔
	Energy recovery in VMC in ERP 2018 | Recuperación de energía en VMC en ERP 2018	✔	✔
	Forcing dehumidification function (under request) | Forzar la función de deshumidificación (bajo demanda)		✔
	Remote status messages: active dehumidification function (under request) | Mensajes de estado remoto: función de deshumidificación activa (bajo demanda)		✔
PROGRAMMING | PROGRAMACIÓN	Day / night and weekend | Día / noche y fin de semana	✔	✔
	Automatic summer / winter change | Cambio automático de verano / invierno		✔
	Modulating bypass management | Modulación de la gestión de bypass		✔
	Automatic prevention of exchanger cooling throught bypass regulation | Prevención automática de la refrigeración del intercambiador mediante regulación de bypass		✔
COMMUNICATION | COMUNICACIÓN	Modbus RTU - RS 485 | Modbus RTU - RS 485		✔
	Remote display and/or Modbus protocol (under request)-100 meters | Display remoto y/o protocolo Modbus (bajo demanda)- 100 metros		
TEMPERATURE INFORMATION | INFORMACIÓN DE TEMPERATURA	Outside/interior temperature | Temperatura exterior/interior	✔	✔

* Control under request | Control bajo demanda

PRODUCTO NO CATALOGADO
NOT LISTED PRODUCT

CIRKEDO EEC

Large Flow heat exchanger with modbus control and EC motor

Recuperador de gran caudal con control modbus y motor EC



84%

MANUFACTURING FEATURES

High efficiency heat recovery unit (Eff. 84%). Equipped with rotary heat exchanger (regenerative exchanger) made of aluminium, Eurovent certified, and electronic EC fans with backward impeller. This heat recovery unit is supplied in monoblock, instead of separated modules (under request).

CHASSIS:

• Made of aluminium profile frames, extruded and sandwich panels 45 mm thickness with polyurethane foam insulation. Panels and internal components are made of Aluzinc that ensures the high resistance to corrosion and rust. Two panels with hinged lid to make easier the access to filters ISO ePM1 70% (F7) for new air and ISO ePM10 50% (M5) for exhausted air.

• Designed to be installed inside buildings; it is supplied with aluminium bases 100mm height for floor installation. 6 sizes available.

• It can be supplied with post-air treatment systems (inside the unit) like: hot water coil and electrical coil with variable speed.

HEAT EXCHANGER:

• Rotary heat exchanger (regenerative exchanger) made of aluminium, with 84% efficiency.

• Eurovent certified.

FANS:

• PLUG FAN wit EC motor.

FILTERS:

• ISO ePM10 70% (F7) in fresh air and ISO ePM10 50% (M5) in exhaust air.

• Maintenance by side panel.

CONTROL:

• It is completely supplied with electrical board and control system. This unit is supplied with CTRL-DPH control but under request it can be equipped with CTRL-MAX2 control for the complete integration in domotic systems (Modbus protocol) with Ethernet connection or, upon request, with RS485 connection.

• CTRL-DPH, with a colour lighted touch panel, allows an intuitive vision of the operational status of the equipment. It allows the fan speed regulation and a weekly schedule for the automatic management of the fan.

It can be controlled from an external switch to turn on the reinforcement function. The air flow can be automatically adjusted if it is connected to a sensor of air quality. It can control any accessory for air post-treatment, the automatic bypass management and avoids brine appearance in heat exchanger by managing the san speed and warns user about the filter replacement need (the clogging status of filter is monitored by two standard differential pressure switches) or the beginning of an anomaly and its origin. Adding optional accessories (Kit COP and Kit CAV in duct installed) it is possible manage the unit in constant pressure or constant flow.

...continue on the next page

CARACTERÍSTICAS CONSTRUCTIVAS

Unidad de recuperación de calor de media alta eficiencia (Eff. 84%). Equipado con un intercambiador de calor rotativo (recuperador regenerativo) en aluminio (certificado Eurovent) y ventiladores electrónicos de tipo EC con álabes hacia atrás.
Este recuperador se suministra en monobloque, en lugar de módulos por separado (bajo demanda).

CHASIS:

• Construido con marcos de perfil de aluminio, paneles extruidos y sándwich 45 mm de espesor, aislados en espuma de poliuretano. Los paneles y componentes internos están hechos de Aluzinc, un material que asegura una alta resistencia a la corrosión y oxidación. Un par de paneles con apertura con bisagra hace fácil acceso a los filtros ISO ePM1 70% (F7) para el flujo de aire de renovación y ISO ePM10 50% (M5) para flujo de aire de extracción.

• Diseñado para instalarse dentro de edificios; se suministra con bases de aluminio de 100 mm de altura para la instalación del suelo. Disponible en 6 tamaños.

• Se puede equipar con sistemas de post tratamiento de aire (dentro de la unidad) como: batería de agua caliente y calentador eléctrico con velocidad variable.

INTERCAMBIADOR DE CALOR:

• Intercambiador de calor rotativo (recuperador regenerativo) de aluminio con eficiencia 84%.

• Certificado por Eurovent.

VENTILADORES:

• Ventiladores tipo PLUG FAN con motor EC.

FILTROS:

• ISO ePM10 70% (F7) en impulsión y ISO ePM10 50% (M5) en retorno.

• Mantenimiento por el panel lateral.

CONTROL:

• Se suministra completo con cuadro eléctrico y sistema de control; la versión viene equipada con control CTRL-DPH o versión opcional con control CTRL-MAX2 preparado para la completa integración en sistemas domóticos (protocolo Modbus) con conexión Ethernet o, previa solicitud, con la conexión RS485.

• CTRL-DPH tiene una interfaz de pantalla táctil retroiluminada en color que permite una visión intuitiva del estado operativo del equipo. Permite la regulación oportuna de la velocidad del ventilador y a un horario semanal para la gestión automática del ventilador.

Puede ser controlado desde un interruptor externo para activar la función refuerzo. Puede ajustar automáticamente el caudal de aire si está conectado a una sonda de calidad del aire; puede controlar cualquier accesorio para el tratamiento posterior al aire, gestiona el bypass de forma automática y evita la salmuera de intercambiador y avisa al usuario la necesidad de reemplazo del filtro (estado de obstrucción de los filtros monitorizado) o el origen de cualquier anomalía. Con la adición de accesorios opcionales (Kit COP y Kit CAV instalado en conducto) es posible administrar la máquina en presión constante o caudal constante.

...sigue en la página siguiente

• CTRL-MAX2, with the same features than CTRL-DPH, has the communication Modbus protocol that allows the whole unit control due to the monitoring software of domotic system. The implemented web server allows the unit control with a sales navigator with a device connected to the domotic net (remote as well) where the unit is inserted.

APPLICATIONS

• Malls, small shops, banks, hostelry, schools, office buildings, public buildings and cold environments.

UNDER REQUEST

• Plug & play version (switchboard and prewired control integrated).
• Kit COP+CAV, VAV.
• Other special configurations.
• ISO ePM10 70% (F7) filter in exhaust air
• Electrical pre-heating resistance.
• It can be equipped with air post-heating systems with a cold water coil installed outside the unit.
• Supplied in modules of 3 pieces or blocks to make easier the installation in small places.
• For cold zones, it is recommended the use of pre-heating electrical coils in order to avoid frost and damage due to sudden change in temperature of heat exchanger.

• CTRL-MAX2 tiene las mismas características que la versión CTRL-DPH con la adición del protocolo de comunicación Modbus que permite un control total de la máquina por el software de supervisión del sistema domótico. El servidor web implementado le permite interactuar con la máquina.

APLICACIONES

• Centros comerciales, tiendas, bancos, hostelería, escuelas, edificios de oficinas, edificios públicos y ambientes fríos.

BAJO DEMANDA

• Versión plug & play (panel de control y control precableado integrados).
• Kit COP+CAV, VAV.
• Filtro ISO ePM10 70% (F7) en retorno.
• Resistencia de precalentamiento eléctrico.
• Se puede equipar con sistemas de post tratamiento de aire con batería de agua fría instalada fuera de la unidad.
• Suministro por módulos de 3 piezas o bloques para facilitar la instalación en espacios reducidos.
• Para zonas frías se recomienda el uso de las baterías de precalentamiento eléctricas. Se consigue eliminar el escarchado y deterioro por cambios bruscos de temperatura del intercambiador de calor.

ACCESSORIES / accesorios



REGD-1

Regulador de velocidad

Speed controller



FILTER

Filtros

Filters



TEJ

Tejadillo intemperie para cajas de ventilación

Weather protective roof for ventilation boxes



DCO2

Sonda de CO_2, HR, y temperatura para conducto

CO2, RH and temperature probe for duct

VERTICAL

VERTICAL ePM1 70%/ePM10>50% (F7/M5) Standard CTRL-DPH without coils | sin baterías	
Code | Código	Model | Modelo
CIR10RV1PH00M5	CIRKEDO EEC V 1000 CTRL-DPH RV1
CIR20RV1PH00M5	CIRKEDO EEC V 2000 CTRL-DPH RV1
CIR22RV1PH00M5	CIRKEDO EEC V 2200 CTRL-DPH RV1
CIR30RV1PH00M5	CIRKEDO EEC V 3000 CTRL-DPH RV1
CIR50RV1PH00M5	CIRKEDO EEC V 5000 CTRL-DPH RV1
CIR75RV1PH00M5	CIRKEDO EEC V 7500 CTRL-DPH RV1
CIR22RV1PH00M5V3	CIRKEDO EEC V 2200 CTRL-DPH RV3 (3 PZ)
CIR30RV1PH00M5V3	CIRKEDO EEC V 3000 CTRL-DPH RV3 (3 PZ)
CIR50RV1PH00M5V3	CIRKEDO EEC V 5000 CTRL-DPH RV3 (3 PZ)
CIR75RV1PH00M5V3	CIRKEDO EEC V 7500 CTRL-DPH RV3 (3 PZ)

VERTICAL ePM1 70%/ePM10>50% (F7/M5) CTRL-DPH + post mixed water coil | batería de agua mixta post	
Code | Código	Model | Modelo
CIR10RV1PHBAMM5	CIRKEDO EEC V 1000 CTRL-DPH BAM RV1
CIR20RV1PHBAMM5	CIRKEDO EEC V 2000 CTRL-DPH BAM RV1
CIR22RV1PHBAMM5	CIRKEDO EEC V 2200 CTRL-DPH BAM RV1
CIR30RV1PHBAMM5	CIRKEDO EEC V 3000 CTRL-DPH BAM RV1
CIR50RV1PHBAMM5	CIRKEDO EEC V 5000 CTRL-DPH BAM RV1
CIR75RV1PHBAMM5	CIRKEDO EEC V 7500 CTRL-DPH BAM RV1
CIR22RV1PHBAMM5V3	CIRKEDO EEC V 2200 CTRL-DPH BAM RV3 (3 PZ)
CIR30RV1PHBAMM5V3	CIRKEDO EEC V 3000 CTRL-DPH BAM RV3 (3 PZ)
CIR50RV1PHBAMM5V3	CIRKEDO EEC V 5000 CTRL-DPH BAM RV3 (3 PZ)
CIR75RV1PHBAMM5V3	CIRKEDO EEC V 7500 CTRL-DPH BAM RV3 (3 PZ)

VERTICAL ePM1 70%/ePM10>50% (F7/M5) CTRL-DPH + post electrical coil | batería eléctrica post	
Code | Código	Model | Modelo
CIR10RV1PHBEM5	CIRKEDO EEC V 1000 CTRL-DPH BE RV1
CIR20RV1PHBEM5	CIRKEDO EEC V 2000 CTRL-DPH BE RV1
CIR22RV1PHBEM5	CIRKEDO EEC V 2200 CTRL-DPH BE RV1
CIR30RV1PHBEM5	CIRKEDO EEC V 3000 CTRL-DPH BE RV1
CIR50RV1PHBEM5	CIRKEDO EEC V 5000 CTRL-DPH BE RV1
CIR75RV1PHBEM5	CIRKEDO EEC V 7500 CTRL-DPH BE RV1
CIR22RV1PHBEM5V3	CIRKEDO EEC V 2200 CTRL-DPH BE RV3 (3 PZ)
CIR30RV1PHBEM5V3	CIRKEDO EEC V 3000 CTRL-DPH BE RV3 (3 PZ)
CIR50RV1PHBEM5V3	CIRKEDO EEC V 5000 CTRL-DPH BE RV3 (3 PZ)
CIR75RV1PHBEM5V3	CIRKEDO EEC V 7500 CTRL-DPH BE RV3 (3 PZ)

VERTICAL ePM1 70%/ePM10>50% (F7/M5) CTRL-DPH + post heating water coil | batería de agua caliente post	
Code | Código	Model | Modelo
CIR10RV1PHBAM5	CIRKEDO EEC V 1000 CTRL-DPH BA RV1
CIR20RV1PHBAM5	CIRKEDO EEC V 2000 CTRL-DPH BA RV1
CIR22RV1PHBAM5	CIRKEDO EEC V 2200 CTRL-DPH BA RV1
CIR30RV1PHBAM5	CIRKEDO EEC V 3000 CTRL-DPH BA RV1
CIR50RV1PHBAM5	CIRKEDO EEC V 5000 CTRL-DPH BA RV1
CIR75RV1PHBAM5	CIRKEDO EEC V 7500 CTRL-DPH BA RV1
CIR22RV1PHBAM5V3	CIRKEDO EEC V 2200 CTRL-DPH BA RV3 (3 PZ)
CIR30RV1PHBAM5V3	CIRKEDO EEC V 3000 CTRL-DPH BA RV3 (3 PZ)
CIR50RV1PHBAM5V3	CIRKEDO EEC V 5000 CTRL-DPH BA RV3 (3 PZ)
CIR75RV1PHBAM5V3	CIRKEDO EEC V 7500 CTRL-DPH BA RV3 (3 PZ)

VERTICAL ePM1 70%/ePM10>50% (F7/M5) Standard CTRL-MAX2 without coils | sin baterías	
Code | Código	Model | Modelo
CIR10RV1MX00M5	CIRKEDO EEC V 1000 CTRL MAX2/RS485 RV1
CIR20RV1MX00M5	CIRKEDO EEC V 2000 CTRL MAX2/RS485 RV1
CIR22RV1MX00M5	CIRKEDO EEC V 2200 CTRL MAX2/RS485 RV1
CIR30RV1MX00M5	CIRKEDO EEC V 3000 CTRL MAX2/RS485 RV1
CIR50RV1MX00M5	CIRKEDO EEC V 5000 CTRL MAX2/RS485 RV1
CIR75RV1MX00M5	CIRKEDO EEC V 7500 CTRL MAX2/RS485 RV1
CIR22RV1MX00M5V3	CIRKEDO EEC V 2200 CTRL MAX2/RS485 RV3 (3 PZ)
CIR30RV1MX00M5V3	CIRKEDO EEC V 3000 CTRL MAX2/RS485 RV3 (3 PZ)
CIR50RV1MX00M5V3	CIRKEDO EEC V 5000 CTRL MAX2/RS485 RV3 (3 PZ)
CIR75RV1MX00M5V3	CIRKEDO EEC V 7500 CTRL MAX2/RS485 RV3 (3 PZ)

VERTICAL ePM1 70%/ePM10>50% (F7/M5) CTRL-MAX2 + post mixed water coil | batería de agua mixta post	
Code | Código	Model | Modelo
CIR10RV1MXBAMM5	CIRKEDO EEC V 1000 CTRL MAX2/RS485 BAM RV1
CIR20RV1MXBAMM5	CIRKEDO EEC V 2000 CTRL MAX2/RS485 BAM RV1
CIR22RV1MXBAMM5	CIRKEDO EEC V 2200 CTRL MAX2/RS485 BAM RV1
CIR30RV1MXBAMM5	CIRKEDO EEC V 3000 CTRL MAX2/RS485 BAM RV1
CIR50RV1MXBAMM5	CIRKEDO EEC V 5000 CTRL MAX2/RS485 BAM RV1
CIR75RV1MXBAMM5	CIRKEDO EEC V 7500 CTRL MAX2/RS485 BAM RV1
CIR22RV1MXBAMM5V3	CIRKEDO EEC V 2200 CTRL MAX2/RS485 BAM RV3 (3 PZ)
CIR30RV1MXBAMM5V3	CIRKEDO EEC V 3000 CTRL MAX2/RS485 BAM RV3 (3 PZ)
CIR50RV1MXBAMM5V3	CIRKEDO EEC V 5000 CTRL MAX2/RS485 BAM RV3 (3 PZ)
CIR75RV1MXBAMM5V3	CIRKEDO EEC V 7500 CTRL MAX2/RS485 BAM RV3 (3 PZ)

VERTICAL ePM1 70%/ePM10>50% (F7/M5) CTRL-MAX2 + post electrical coil | batería eléctrica post	
Code | Código	Model | Modelo
CIR10RV1MXBEM5	CIRKEDO EEC V 1000 CTRL MAX2/RS485 BE RV1
CIR20RV1MXBEM5	CIRKEDO EEC V 2000 CTRL MAX2/RS485 BE RV1
CIR22RV1MXBEM5	CIRKEDO EEC V 2200 CTRL MAX2/RS485 BE RV1
CIR30RV1MXBEM5	CIRKEDO EEC V 3000 CTRL MAX2/RS485 BE RV1
CIR50RV1MXBEM5	CIRKEDO EEC V 5000 CTRL MAX2/RS485 BE RV1
CIR75RV1MXBEM5	CIRKEDO EEC V 7500 CTRL MAX2/RS485 BE RV1
CIR22RV1MXBEM5V3	CIRKEDO EEC V 2200 CTRL MAX2/RS485 BE RV3 (3 PZ)
CIR30RV1MXBEM5V3	CIRKEDO EEC V 3000 CTRL MAX2/RS485 BE RV3 (3 PZ)
CIR50RV1MXBEM5V3	CIRKEDO EEC V 5000 CTRL MAX2/RS485 BE RV3 (3 PZ)
CIR75RV1MXBEM5V3	CIRKEDO EEC V 7500 CTRL MAX2/RS485 BE RV3 (3 PZ)

VERTICAL ePM1 70%/ePM10>50% (F7/M5) CTRL-MAX2 + post heating water coil | batería de agua caliente post	
Code | Código	Model | Modelo
CIR10RV1MXBAM5	CIRKEDO EEC V 1000 CTRL MAX2/RS485 BA RV1
CIR20RV1MXBAM5	CIRKEDO EEC V 2000 CTRL MAX2/RS485 BA RV1
CIR22RV1MXBAM5	CIRKEDO EEC V 2200 CTRL MAX2/RS485 BA RV1
CIR30RV1MXBAM5	CIRKEDO EEC V 3000 CTRL MAX2/RS485 BA RV1
CIR50RV1MXBAM5	CIRKEDO EEC V 5000 CTRL MAX2/RS485 BA RV1
CIR75RV1MXBAM5	CIRKEDO EEC V 7500 CTRL MAX2/RS485 BA RV1
CIR22RV1MXBAM5V3	CIRKEDO EEC V 2200 CTRL MAX2/RS485 BA RV3 (3 PZ)
CIR30RV1MXBAM5V3	CIRKEDO EEC V 3000 CTRL MAX2/RS485 BA RV3 (3 PZ)
CIR50RV1MXBAM5V3	CIRKEDO EEC V 5000 CTRL MAX2/RS485 BA RV3 (3 PZ)
CIR75RV1MXBAM5V3	CIRKEDO EEC V 7500 CTRL MAX2/RS485 BA RV3 (3 PZ)

VERTICAL ePM1 70%/ePM1 70% (F7/F7) Standard CTRL-DPH without coils | sin baterías	
Code | Código	Model | Modelo
CIR10RV1PH00F7	CIRKEDO EEC V 1000 CTRL-DPH RV1
CIR20RV1PH00F7	CIRKEDO EEC V 2000 CTRL-DPH RV1
CIR22RV1PH00F7	CIRKEDO EEC V 2200 CTRL-DPH RV1
CIR30RV1PH00F7	CIRKEDO EEC V 3000 CTRL-DPH RV1
CIR50RV1PH00F7	CIRKEDO EEC V 5000 CTRL-DPH RV1
CIR75RV1PH00F7	CIRKEDO EEC V 7500 CTRL-DPH RV1
CIR22RV1PH00F7V3	CIRKEDO EEC V 2200 CTRL-DPH RV3 (3 PZ)
CIR30RV1PH00F7V3	CIRKEDO EEC V 3000 CTRL-DPH RV3 (3 PZ)
CIR50RV1PH00F7V3	CIRKEDO EEC V 5000 CTRL-DPH RV3 (3 PZ)
CIR75RV1PH00F7V3	CIRKEDO EEC V 7500 CTRL-DPH RV3 (3 PZ)

VERTICAL ePM1 70%/ePM1 70% (F7/F7) CTRL-DPH + post mixed water coil | batería de agua mixta post	
Code | Código	Model | Modelo
CIR10RV1PHBAMF7	CIRKEDO EEC V 1000 CTRL-DPH BAM RV1
CIR20RV1PHBAMF7	CIRKEDO EEC V 2000 CTRL-DPH BAM RV1
CIR22RV1PHBAMF7	CIRKEDO EEC V 2200 CTRL-DPH BAM RV1
CIR30RV1PHBAMF7	CIRKEDO EEC V 3000 CTRL-DPH BAM RV1
CIR50RV1PHBAMF7	CIRKEDO EEC V 5000 CTRL-DPH BAM RV1
CIR75RV1PHBAMF7	CIRKEDO EEC V 7500 CTRL-DPH BAM RV1
CIR22RV1PHBAMF7V3	CIRKEDO EEC V 2200 CTRL-DPH BAM RV3 (3 PZ)
CIR30RV1PHBAMF7V3	CIRKEDO EEC V 3000 CTRL-DPH BAM RV3 (3 PZ)
CIR50RV1PHBAMF7V3	CIRKEDO EEC V 5000 CTRL-DPH BAM RV3 (3 PZ)
CIR75RV1PHBAMF7V3	CIRKEDO EEC V 7500 CTRL-DPH BAM RV3 (3 PZ)

VERTICAL ePM1 70%/ePM1 70% (F7/F7) CTRL-DPH + post electrical coil | batería eléctrica post	
Code | Código	Model | Modelo
CIR10RV1PHBEF7	CIRKEDO EEC V 1000 CTRL-DPH BE RV1
CIR20RV1PHBEF7	CIRKEDO EEC V 2000 CTRL-DPH BE RV1
CIR22RV1PHBEF7	CIRKEDO EEC V 2200 CTRL-DPH BE RV1
CIR30RV1PHBEF7	CIRKEDO EEC V 3000 CTRL-DPH BE RV1
CIR50RV1PHBEF7	CIRKEDO EEC V 5000 CTRL-DPH BE RV1
CIR75RV1PHBEF7	CIRKEDO EEC V 7500 CTRL-DPH BE RV1
CIR22RV1PHBEF7V3	CIRKEDO EEC V 2200 CTRL-DPH BE RV3 (3 PZ)
CIR30RV1PHBEF7V3	CIRKEDO EEC V 3000 CTRL-DPH BE RV3 (3 PZ)
CIR50RV1PHBEF7V3	CIRKEDO EEC V 5000 CTRL-DPH BE RV3 (3 PZ)
CIR75RV1PHBEF7V3	CIRKEDO EEC V 7500 CTRL-DPH BE RV3 (3 PZ)

VERTICAL ePM1 70%/ePM1 70% (F7/F7) CTRL-DPH + post heating water coil | batería de agua caliente post	
Code | Código	Model | Modelo
CIR10RV1PHBAF7	CIRKEDO EEC V 1000 CTRL-DPH BA RV1
CIR20RV1PHBAF7	CIRKEDO EEC V 2000 CTRL-DPH BA RV1
CIR22RV1PHBAF7	CIRKEDO EEC V 2200 CTRL-DPH BA RV1
CIR30RV1PHBAF7	CIRKEDO EEC V 3000 CTRL-DPH BA RV1
CIR50RV1PHBAF7	CIRKEDO EEC V 5000 CTRL-DPH BA RV1
CIR75RV1PHBAF7	CIRKEDO EEC V 7500 CTRL-DPH BA RV1
CIR22RV1PHBAF7V3	CIRKEDO EEC V 2200 CTRL-DPH BA RV3 (3 PZ)
CIR30RV1PHBAF7V3	CIRKEDO EEC V 3000 CTRL-DPH BA RV3 (3 PZ)
CIR50RV1PHBAF7V3	CIRKEDO EEC V 5000 CTRL-DPH BA RV3 (3 PZ)
CIR75RV1PHBAF7V3	CIRKEDO EEC V 7500 CTRL-DPH BA RV3 (3 PZ)

VERTICAL ePM1 70%/ePM1 70% (F7/F7) Standard CTRL-MAX2 without coils | sin baterías	
Code | Código	Model | Modelo
CIR10RV1MX00F7	CIRKEDO EEC V 1000 CTRL MAX2/RS485 RV1
CIR20RV1MX00F7	CIRKEDO EEC V 2000 CTRL MAX2/RS485 RV1
CIR22RV1MX00F7	CIRKEDO EEC V 2200 CTRL MAX2/RS485 RV1
CIR30RV1MX00F7	CIRKEDO EEC V 3000 CTRL MAX2/RS485 RV1
CIR50RV1MX00F7	CIRKEDO EEC V 5000 CTRL MAX2/RS485 RV1
CIR75RV1MX00F7	CIRKEDO EEC V 7500 CTRL MAX2/RS485 RV1
CIR22RV1MX00F7V3	CIRKEDO EEC V 2200 CTRL MAX2/RS485 RV3 (3 PZ)
CIR30RV1MX00F7V3	CIRKEDO EEC V 3000 CTRL MAX2/RS485 RV3 (3 PZ)
CIR50RV1MX00F7V3	CIRKEDO EEC V 5000 CTRL MAX2/RS485 RV3 (3 PZ)
CIR75RV1MX00F7V3	CIRKEDO EEC V 7500 CTRL MAX2/RS485 RV3 (3 PZ)

VERTICAL ePM1 70%/ePM1 70% (F7/F7) CTRL-MAX2 + post mixed water coil | batería de agua mixta post	
Code | Código	Model | Modelo
CIR10RV1MXBAMF7	CIRKEDO EEC V 1000 CTRL MAX2/RS485 BAM RV1
CIR20RV1MXBAMF7	CIRKEDO EEC V 2000 CTRL MAX2/RS485 BAM RV1
CIR22RV1MXBAMF7	CIRKEDO EEC V 2200 CTRL MAX2/RS485 BAM RV1
CIR30RV1MXBAMF7	CIRKEDO EEC V 3000 CTRL MAX2/RS485 BAM RV1
CIR50RV1MXBAMF7	CIRKEDO EEC V 5000 CTRL MAX2/RS485 BAM RV1
CIR75RV1MXBAMF7	CIRKEDO EEC V 7500 CTRL MAX2/RS485 BAM RV1
CIR22RV1MXBAMF7V3	CIRKEDO EEC V 2200 CTRL MAX2/RS485 BAM RV3 (3 PZ)
CIR30RV1MXBAMF7V3	CIRKEDO EEC V 3000 CTRL MAX2/RS485 BAM RV3 (3 PZ)
CIR50RV1MXBAMF7V3	CIRKEDO EEC V 5000 CTRL MAX2/RS485 BAM RV3 (3 PZ)
CIR75RV1MXBAMF7V3	CIRKEDO EEC V 7500 CTRL MAX2/RS485 BAM RV3 (3 PZ)

VERTICAL ePM1 70%/ePM1 70% (F7/F7) CTRL-MAX2 + post electrical coil | batería eléctrica post	
Code | Código	Model | Modelo
CIR10RV1MXBEF7	CIRKEDO EEC V 1000 CTRL MAX2/RS485 BE RV1
CIR20RV1MXBEF7	CIRKEDO EEC V 2000 CTRL MAX2/RS485 BE RV1
CIR22RV1MXBEF7	CIRKEDO EEC V 2200 CTRL MAX2/RS485 BE RV1
CIR30RV1MXBEF7	CIRKEDO EEC V 3000 CTRL MAX2/RS485 BE RV1
CIR50RV1MXBEF7	CIRKEDO EEC V 5000 CTRL MAX2/RS485 BE RV1
CIR75RV1MXBEF7	CIRKEDO EEC V 7500 CTRL MAX2/RS485 BE RV1
CIR22RV1MXBEF7V3	CIRKEDO EEC V 2200 CTRL MAX2/RS485 BE RV3 (3 PZ)
CIR30RV1MXBEF7V3	CIRKEDO EEC V 3000 CTRL MAX2/RS485 BE RV3 (3 PZ)
CIR50RV1MXBEF7V3	CIRKEDO EEC V 5000 CTRL MAX2/RS485 BE RV3 (3 PZ)
CIR75RV1MXBEF7V3	CIRKEDO EEC V 7500 CTRL MAX2/RS485 BE RV3 (3 PZ)

VERTICAL ePM1 70%/ePM1 70% (F7/F7) CTRL-MAX2 + post heating water coil | batería de agua caliente post	
Code | Código	Model | Modelo
CIR10RV1MXBAF7	CIRKEDO EEC V 1000 CTRL MAX2/RS485 BA RV1
CIR20RV1MXBAF7	CIRKEDO EEC V 2000 CTRL MAX2/RS485 BA RV1
CIR22RV1MXBAF7	CIRKEDO EEC V 2200 CTRL MAX2/RS485 BA RV1
CIR30RV1MXBAF7	CIRKEDO EEC V 3000 CTRL MAX2/RS485 BA RV1
CIR50RV1MXBAF7	CIRKEDO EEC V 5000 CTRL MAX2/RS485 BA RV1
CIR75RV1MXBAF7	CIRKEDO EEC V 7500 CTRL MAX2/RS485 BA RV1
CIR22RV1MXBAF7V3	CIRKEDO EEC V 2200 CTRL MAX2/RS485 BA RV3 (3 PZ)
CIR30RV1MXBAF7V3	CIRKEDO EEC V 3000 CTRL MAX2/RS485 BA RV3 (3 PZ)
CIR50RV1MXBAF7V3	CIRKEDO EEC V 5000 CTRL MAX2/RS485 BA RV3 (3 PZ)
CIR75RV1MXBAF7V3	CIRKEDO EEC V 7500 CTRL MAX2/RS485 BA RV3 (3 PZ)

VERTICAL ePM1 70%/ePM1 70% (F7/F7) Standard CTRL-DPH without coils | sin baterías + simple Kit COP	
Code | Código	Model | Modelo
CIR10RV1PH00PF7	CIRKEDO EEC V 1000 CTRL-DPH RV1 Kit COP
CIR20RV1PH00PF7	CIRKEDO EEC V 2000 CTRL-DPH RV1 Kit COP
CIR22RV1PH00PF7	CIRKEDO EEC V 2200 CTRL-DPH RV1 Kit COP
CIR30RV1PH00PF7	CIRKEDO EEC V 3000 CTRL-DPH RV1 Kit COP
CIR50RV1PH00PF7	CIRKEDO EEC V 5000 CTRL-DPH RV1 Kit COP
CIR75RV1PH00PF7	CIRKEDO EEC V 7500 CTRL-DPH RV1 Kit COP
CIR22RV1PH00PF7V3	CIRKEDO EEC V 2200 CTRL-DPH RV3 (3 PZ) Kit COP
CIR30RV1PH00PF7V3	CIRKEDO EEC V 3000 CTRL-DPH RV3 (3 PZ) Kit COP
CIR50RV1PH00PF7V3	CIRKEDO EEC V 5000 CTRL-DPH RV3 (3 PZ) Kit COP
CIR75RV1PH00PF7V3	CIRKEDO EEC V 7500 CTRL-DPH RV3 (3 PZ) Kit COP

VERTICAL ePM1 70%/ePM1 70% (F7/F7) CTRL-DPH + post mixed water coil | batería de agua mixta post + simple Kit COP	
Code | Código	Model | Modelo
CIR10RV1PHBAMPF7	CIRKEDO EEC V 1000 CTRL-DPH BAM RV1 Kit COP
CIR20RV1PHBAMPF7	CIRKEDO EEC V 2000 CTRL-DPH BAM RV1 Kit COP
CIR22RV1PHBAMPF7	CIRKEDO EEC V 2200 CTRL-DPH BAM RV1 Kit COP
CIR30RV1PHBAMPF7	CIRKEDO EEC V 3000 CTRL-DPH BAM RV1 Kit COP
CIR50RV1PHBAMPF7	CIRKEDO EEC V 5000 CTRL-DPH BAM RV1 Kit COP
CIR75RV1PHBAMPF7	CIRKEDO EEC V 7500 CTRL-DPH BAM RV1 Kit COP
CIR22RV1PHBAMPF7V3	CIRKEDO EEC V 2200 CTRL-DPH BAM RV3 (3 PZ) Kit COP
CIR30RV1PHBAMPF7V3	CIRKEDO EEC V 3000 CTRL-DPH BAM RV3 (3 PZ) Kit COP
CIR50RV1PHBAMPF7V3	CIRKEDO EEC V 5000 CTRL-DPH BAM RV3 (3 PZ) Kit COP
CIR75RV1PHBAMPF7V3	CIRKEDO EEC V 7500 CTRL-DPH BAM RV3 (3 PZ) Kit COP

VERTICAL ePM1 70%/ePM1 70% (F7/F7) CTRL-DPH + post electrical coil | batería eléctrica post + simple Kit COP	
Code | Código	Model | Modelo
CIR10RV1PHBEPF7	CIRKEDO EEC V 1000 CTRL-DPH BE RV1 Kit COP
CIR20RV1PHBEPF7	CIRKEDO EEC V 2000 CTRL-DPH BE RV1 Kit COP
CIR22RV1PHBEPF7	CIRKEDO EEC V 2200 CTRL-DPH BE RV1 Kit COP
CIR30RV1PHBEPF7	CIRKEDO EEC V 3000 CTRL-DPH BE RV1 Kit COP
CIR50RV1PHBEPF7	CIRKEDO EEC V 5000 CTRL-DPH BE RV1 Kit COP
CIR75RV1PHBEPF7	CIRKEDO EEC V 7500 CTRL-DPH BE RV1 Kit COP
CIR22RV1PHBEPF7V3	CIRKEDO EEC V 2200 CTRL-DPH BE RV3 (3 PZ) Kit COP
CIR30RV1PHBEPF7V3	CIRKEDO EEC V 3000 CTRL-DPH BE RV3 (3 PZ) Kit COP
CIR50RV1PHBEPF7V3	CIRKEDO EEC V 5000 CTRL-DPH BE RV3 (3 PZ) Kit COP
CIR75RV1PHBEPF7V3	CIRKEDO EEC V 7500 CTRL-DPH BE RV3 (3 PZ) Kit COP

VERTICAL ePM1 70%/ePM1 70% (F7/F7) CTRL-DPH + post heating water coil | batería de agua caliente post + simple Kit COP	
Code | Código	Model | Modelo
CIR10RV1PHBAPF7	CIRKEDO EEC V 1000 CTRL-DPH BA RV1 Kit COP
CIR20RV1PHBAPF7	CIRKEDO EEC V 2000 CTRL-DPH BA RV1 Kit COP
CIR22RV1PHBAPF7	CIRKEDO EEC V 2200 CTRL-DPH BA RV1 Kit COP
CIR30RV1PHBAPF7	CIRKEDO EEC V 3000 CTRL-DPH BA RV1 Kit COP
CIR50RV1PHBAPF7	CIRKEDO EEC V 5000 CTRL-DPH BA RV1 Kit COP
CIR75RV1PHBAPF7	CIRKEDO EEC V 7500 CTRL-DPH BA RV1 Kit COP
CIR22RV1PHBAPF7V3	CIRKEDO EEC V 2200 CTRL-DPH BA RV3 (3 PZ) Kit COP
CIR30RV1PHBAPF7V3	CIRKEDO EEC V 3000 CTRL-DPH BA RV3 (3 PZ) Kit COP
CIR50RV1PHBAPF7V3	CIRKEDO EEC V 5000 CTRL-DPH BA RV3 (3 PZ) Kit COP
CIR75RV1PHBAPF7V3	CIRKEDO EEC V 7500 CTRL-DPH BA RV3 (3 PZ) Kit COP

VERTICAL ePM1 70%/ePM1 70% (F7/F7) Standard CTRL-MAX2 without coils | sin baterías + simple Kit COP	
Code | Código	Model | Modelo
CIR10RV1MX00PF7	CIRKEDO EEC V 1000 CTRL MAX2/RS485 RV1 Kit COP
CIR20RV1MX00PF7	CIRKEDO EEC V 2000 CTRL MAX2/RS485 RV1 Kit COP
CIR22RV1MX00PF7	CIRKEDO EEC V 2200 CTRL MAX2/RS485 RV1 Kit COP
CIR30RV1MX00PF7	CIRKEDO EEC V 3000 CTRL MAX2/RS485 RV1 Kit COP
CIR50RV1MX00PF7	CIRKEDO EEC V 5000 CTRL MAX2/RS485 RV1 Kit COP
CIR75RV1MX00PF7	CIRKEDO EEC V 7500 CTRL MAX2/RS485 RV1 Kit COP
CIR22RV1MX00PF7V3	CIRKEDO EEC V 2200 CTRL MAX2/RS485 RV3 (3 PZ) Kit COP
CIR30RV1MX00PF7V3	CIRKEDO EEC V 3000 CTRL MAX2/RS485 RV3 (3 PZ) Kit COP
CIR50RV1MX00PF7V3	CIRKEDO EEC V 5000 CTRL MAX2/RS485 RV3 (3 PZ) Kit COP
CIR75RV1MX00PF7V3	CIRKEDO EEC V 7500 CTRL MAX2/RS485 RV3 (3 PZ) Kit COP

VERTICAL ePM1 70%/ePM1 70% (F7/F7) CTRL-MAX2 + post mixed water coil | batería de agua mixta post + simple Kit COP	
Code | Código	Model | Modelo
CIR10RV1MXBAMPF7	CIRKEDO EEC V 1000 CTRL MAX2/RS485 BAM RV1 Kit COP
CIR20RV1MXBAMPF7	CIRKEDO EEC V 2000 CTRL MAX2/RS485 BAM RV1 Kit COP
CIR22RV1MXBAMPF7	CIRKEDO EEC V 2200 CTRL MAX2/RS485 BAM RV1 Kit COP
CIR30RV1MXBAMPF7	CIRKEDO EEC V 3000 CTRL MAX2/RS485 BAM RV1 Kit COP
CIR50RV1MXBAMPF7	CIRKEDO EEC V 5000 CTRL MAX2/RS485 BAM RV1 Kit COP
CIR75RV1MXBAMPF7	CIRKEDO EEC V 7500 CTRL MAX2/RS485 BAM RV1 Kit COP
CIR22RV1MXBAMPF7V3	CIRKEDO EEC V 2200 CTRL MAX2/RS485 BAM RV3 (3 PZ) Kit COP
CIR30RV1MXBAMPF7V3	CIRKEDO EEC V 3000 CTRL MAX2/RS485 BAM RV3 (3 PZ) Kit COP
CIR50RV1MXBAMPF7V3	CIRKEDO EEC V 5000 CTRL MAX2/RS485 BAM RV3 (3 PZ) Kit COP
CIR75RV1MXBAMPF7V3	CIRKEDO EEC V 7500 CTRL MAX2/RS485 BAM RV3 (3 PZ) Kit COP

VERTICAL ePM1 70%/ePM1 70% (F7/F7) CTRL-MAX2 + post electrical coil | batería eléctrica post + simple Kit COP	
Code | Código	Model | Modelo
CIR10RV1MXBEPF7	CIRKEDO EEC V 1000 CTRL MAX2/RS485 BE RV1 Kit COP
CIR20RV1MXBEPF7	CIRKEDO EEC V 2000 CTRL MAX2/RS485 BE RV1 Kit COP
CIR22RV1MXBEPF7	CIRKEDO EEC V 2200 CTRL MAX2/RS485 BE RV1 Kit COP
CIR30RV1MXBEPF7	CIRKEDO EEC V 3000 CTRL MAX2/RS485 BE RV1 Kit COP
CIR50RV1MXBEPF7	CIRKEDO EEC V 5000 CTRL MAX2/RS485 BE RV1 Kit COP
CIR75RV1MXBEPF7	CIRKEDO EEC V 7500 CTRL MAX2/RS485 BE RV1 Kit COP
CIR22RV1MXBEPF7V3	CIRKEDO EEC V 2200 CTRL MAX2/RS485 BE RV3 (3 PZ) Kit COP
CIR30RV1MXBEPF7V3	CIRKEDO EEC V 3000 CTRL MAX2/RS485 BE RV3 (3 PZ) Kit COP
CIR50RV1MXBEPF7V3	CIRKEDO EEC V 5000 CTRL MAX2/RS485 BE RV3 (3 PZ) Kit COP
CIR75RV1MXBEPF7V3	CIRKEDO EEC V 7500 CTRL MAX2/RS485 BE RV3 (3 PZ) Kit COP

VERTICAL ePM1 70%/ePM1 70% (F7/F7) CTRL-MAX2 + post heating water coil | batería de agua caliente post + simple Kit COP	
Code | Código	Model | Modelo
CIR10RV1MXBAPF7	CIRKEDO EEC V 1000 CTRL MAX2/RS485 BA RV1 Kit COP
CIR20RV1MXBAPF7	CIRKEDO EEC V 2000 CTRL MAX2/RS485 BA RV1 Kit COP
CIR22RV1MXBAPF7	CIRKEDO EEC V 2200 CTRL MAX2/RS485 BA RV1 Kit COP
CIR30RV1MXBAPF7	CIRKEDO EEC V 3000 CTRL MAX2/RS485 BA RV1 Kit COP
CIR50RV1MXBAPF7	CIRKEDO EEC V 5000 CTRL MAX2/RS485 BA RV1 Kit COP
CIR75RV1MXBAPF7	CIRKEDO EEC V 7500 CTRL MAX2/RS485 BA RV1 Kit COP
CIR22RV1MXBAPF7V3	CIRKEDO EEC V 2200 CTRL MAX2/RS485 BA RV3 (3 PZ) Kit COP
CIR30RV1MXBAPF7V3	CIRKEDO EEC V 3000 CTRL MAX2/RS485 BA RV3 (3 PZ) Kit COP
CIR50RV1MXBAPF7V3	CIRKEDO EEC V 5000 CTRL MAX2/RS485 BA RV3 (3 PZ) Kit COP
CIR75RV1MXBAPF7V3	CIRKEDO EEC V 7500 CTRL MAX2/RS485 BA RV3 (3 PZ) Kit COP

VERTICAL ePM1 70%/ePM1 70% (F7/F7) Standard CTRL-DPH without coils | sin baterías + simple Kit CAV	
Code | Código	Model | Modelo
CIR10RV1PH00QF7	CIRKEDO EEC V 1000 CTRL-DPH RV1 KIT CAV
CIR20RV1PH00QF7	CIRKEDO EEC V 2000 CTRL-DPH RV1 KIT CAV
CIR22RV1PH00QF7	CIRKEDO EEC V 2200 CTRL-DPH RV1 KIT CAV
CIR30RV1PH00QF7	CIRKEDO EEC V 3000 CTRL-DPH RV1 KIT CAV
CIR50RV1PH00QF7	CIRKEDO EEC V 5000 CTRL-DPH RV1 KIT CAV
CIR75RV1PH00QF7	CIRKEDO EEC V 7500 CTRL-DPH RV1 KIT CAV
CIR22RV1PH00QF7V3	CIRKEDO EEC V 2200 CTRL-DPH RV3 (3 PZ) KIT CAV
CIR30RV1PH00QF7V3	CIRKEDO EEC V 3000 CTRL-DPH RV3 (3 PZ) KIT CAV
CIR50RV1PH00QF7V3	CIRKEDO EEC V 5000 CTRL-DPH RV3 (3 PZ) KIT CAV
CIR75RV1PH00QF7V3	CIRKEDO EEC V 7500 CTRL-DPH RV3 (3 PZ) KIT CAV

VERTICAL ePM1 70%/ePM1 70% (F7/F7) CTRL-DPH + post mixed water coil | batería de agua mixta post + simple Kit CAV	
Code | Código	Model | Modelo
CIR10RV1PHBAMQF7	CIRKEDO EEC V 1000 CTRL-DPH BAM RV1 KIT CAV
CIR20RV1PHBAMQF7	CIRKEDO EEC V 2000 CTRL-DPH BAM RV1 KIT CAV
CIR22RV1PHBAMQF7	CIRKEDO EEC V 2200 CTRL-DPH BAM RV1 KIT CAV
CIR30RV1PHBAMQF7	CIRKEDO EEC V 3000 CTRL-DPH BAM RV1 KIT CAV
CIR50RV1PHBAMQF7	CIRKEDO EEC V 5000 CTRL-DPH BAM RV1 KIT CAV
CIR75RV1PHBAMQF7	CIRKEDO EEC V 7500 CTRL-DPH BAM RV1 KIT CAV
CIR22RV1PHBAMQF7V3	CIRKEDO EEC V 2200 CTRL-DPH BAM RV3 (3 PZ) KIT CAV
CIR30RV1PHBAMQF7V3	CIRKEDO EEC V 3000 CTRL-DPH BAM RV3 (3 PZ) KIT CAV
CIR50RV1PHBAMQF7V3	CIRKEDO EEC V 5000 CTRL-DPH BAM RV3 (3 PZ) KIT CAV
CIR75RV1PHBAMQF7V3	CIRKEDO EEC V 7500 CTRL-DPH BAM RV3 (3 PZ) KIT CAV

VERTICAL ePM1 70%/ePM1 70% (F7/F7) CTRL-DPH + post electrical coil | batería eléctrica post + simple Kit CAV	
Code | Código	Model | Modelo
CIR10RV1PHBEQF7	CIRKEDO EEC V 1000 CTRL-DPH BE RV1 KIT CAV
CIR20RV1PHBEQF7	CIRKEDO EEC V 2000 CTRL-DPH BE RV1 KIT CAV
CIR22RV1PHBEQF7	CIRKEDO EEC V 2200 CTRL-DPH BE RV1 KIT CAV
CIR30RV1PHBEQF7	CIRKEDO EEC V 3000 CTRL-DPH BE RV1 KIT CAV
CIR50RV1PHBEQF7	CIRKEDO EEC V 5000 CTRL-DPH BE RV1 KIT CAV
CIR75RV1PHBEQF7	CIRKEDO EEC V 7500 CTRL-DPH BE RV1 KIT CAV
CIR22RV1PHBEQF7V3	CIRKEDO EEC V 2200 CTRL-DPH BE RV3 (3 PZ) KIT CAV
CIR30RV1PHBEQF7V3	CIRKEDO EEC V 3000 CTRL-DPH BE RV3 (3 PZ) KIT CAV
CIR50RV1PHBEQF7V3	CIRKEDO EEC V 5000 CTRL-DPH BE RV3 (3 PZ) KIT CAV
CIR75RV1PHBEQF7V3	CIRKEDO EEC V 7500 CTRL-DPH BE RV3 (3 PZ) KIT CAV

VERTICAL ePM1 70%/ePM1 70% (F7/F7) CTRL-DPH + post heating water coil | batería de agua caliente post + simple Kit CAV	
Code | Código	Model | Modelo
CIR10RV1PHBAQF7	CIRKEDO EEC V 1000 CTRL-DPH BA RV1 KIT CAV
CIR20RV1PHBAQF7	CIRKEDO EEC V 2000 CTRL-DPH BA RV1 KIT CAV
CIR22RV1PHBAQF7	CIRKEDO EEC V 2200 CTRL-DPH BA RV1 KIT CAV
CIR30RV1PHBAQF7	CIRKEDO EEC V 3000 CTRL-DPH BA RV1 KIT CAV
CIR50RV1PHBAQF7	CIRKEDO EEC V 5000 CTRL-DPH BA RV1 KIT CAV
CIR75RV1PHBAQF7	CIRKEDO EEC V 7500 CTRL-DPH BA RV1 KIT CAV
CIR22RV1PHBAQF7V3	CIRKEDO EEC V 2200 CTRL-DPH BA RV3 (3 PZ) KIT CAV
CIR30RV1PHBAQF7V3	CIRKEDO EEC V 3000 CTRL-DPH BA RV3 (3 PZ) KIT CAV
CIR50RV1PHBAQF7V3	CIRKEDO EEC V 5000 CTRL-DPH BA RV3 (3 PZ) KIT CAV
CIR75RV1PHBAQF7V3	CIRKEDO EEC V 7500 CTRL-DPH BA RV3 (3 PZ) KIT CAV

VERTICAL ePM1 70%/ePM1 70% (F7/F7) Standard CTRL-MAX2 without coils | sin baterías + simple Kit CAV	
Code | Código	Model | Modelo
CIR10RV1MX00QF7	CIRKEDO EEC V 1000 CTRL MAX2/RS485 RV1 KIT CAV
CIR20RV1MX00QF7	CIRKEDO EEC V 2000 CTRL MAX2/RS485 RV1 KIT CAV
CIR22RV1MX00QF7	CIRKEDO EEC V 2200 CTRL MAX2/RS485 RV1 KIT CAV
CIR30RV1MX00QF7	CIRKEDO EEC V 3000 CTRL MAX2/RS485 RV1 KIT CAV
CIR50RV1MX00QF7	CIRKEDO EEC V 5000 CTRL MAX2/RS485 RV1 KIT CAV
CIR75RV1MX00QF7	CIRKEDO EEC V 7500 CTRL MAX2/RS485 RV1 KIT CAV
CIR22RV1MX00QF7V3	CIRKEDO EEC V 2200 CTRL MAX2/RS485 RV3 (3 PZ) KIT CAV
CIR30RV1MX00QF7V3	CIRKEDO EEC V 3000 CTRL MAX2/RS485 RV3 (3 PZ) KIT CAV
CIR50RV1MX00QF7V3	CIRKEDO EEC V 5000 CTRL MAX2/RS485 RV3 (3 PZ) KIT CAV
CIR75RV1MX00QF7V3	CIRKEDO EEC V 7500 CTRL MAX2/RS485 RV3 (3 PZ) KIT CAV

VERTICAL ePM1 70%/ePM1 70% (F7/F7) CTRL-MAX2 + post mixed water coil | batería de agua mixta post + simple Kit CAV	
Code | Código	Model | Modelo
CIR10RV1MXBAMQF7	CIRKEDO EEC V 1000 CTRL MAX2/RS485 BAM RV1 KIT CAV
CIR20RV1MXBAMQF7	CIRKEDO EEC V 2000 CTRL MAX2/RS485 BAM RV1 KIT CAV
CIR22RV1MXBAMQF7	CIRKEDO EEC V 2200 CTRL MAX2/RS485 BAM RV1 KIT CAV
CIR30RV1MXBAMQF7	CIRKEDO EEC V 3000 CTRL MAX2/RS485 BAM RV1 KIT CAV
CIR50RV1MXBAMQF7	CIRKEDO EEC V 5000 CTRL MAX2/RS485 BAM RV1 KIT CAV
CIR75RV1MXBAMQF7	CIRKEDO EEC V 7500 CTRL MAX2/RS485 BAM RV1 KIT CAV
CIR22RV1MXBAMQF7V3	CIRKEDO EEC V 2200 CTRL MAX2/RS485 BAM RV3 (3 PZ) KIT CAV
CIR30RV1MXBAMQF7V3	CIRKEDO EEC V 3000 CTRL MAX2/RS485 BAM RV3 (3 PZ) KIT CAV
CIR50RV1MXBAMQF7V3	CIRKEDO EEC V 5000 CTRL MAX2/RS485 BAM RV3 (3 PZ) KIT CAV
CIR75RV1MXBAMQF7V3	CIRKEDO EEC V 7500 CTRL MAX2/RS485 BAM RV3 (3 PZ) KIT CAV

VERTICAL ePM1 70%/ePM1 70% (F7/F7) CTRL-MAX2 + post electrical coil | batería eléctrica post + simple Kit CAV	
Code | Código	Model | Modelo
CIR10RV1MXBEQF7	CIRKEDO EEC V 1000 CTRL MAX2/RS485 BE RV1 KIT CAV
CIR20RV1MXBEQF7	CIRKEDO EEC V 2000 CTRL MAX2/RS485 BE RV1 KIT CAV
CIR22RV1MXBEQF7	CIRKEDO EEC V 2200 CTRL MAX2/RS485 BE RV1 KIT CAV
CIR30RV1MXBEQF7	CIRKEDO EEC V 3000 CTRL MAX2/RS485 BE RV1 KIT CAV
CIR50RV1MXBEQF7	CIRKEDO EEC V 5000 CTRL MAX2/RS485 BE RV1 KIT CAV
CIR75RV1MXBEQF7	CIRKEDO EEC V 7500 CTRL MAX2/RS485 BE RV1 KIT CAV
CIR22RV1MXBEQF7V3	CIRKEDO EEC V 2200 CTRL MAX2/RS485 BE RV3 (3 PZ) KIT CAV
CIR30RV1MXBEQF7V3	CIRKEDO EEC V 3000 CTRL MAX2/RS485 BE RV3 (3 PZ) KIT CAV
CIR50RV1MXBEQF7V3	CIRKEDO EEC V 5000 CTRL MAX2/RS485 BE RV3 (3 PZ) KIT CAV
CIR75RV1MXBEQF7V3	CIRKEDO EEC V 7500 CTRL MAX2/RS485 BE RV3 (3 PZ) KIT CAV

VERTICAL ePM1 70%/ePM1 70% (F7/F7) CTRL-MAX2 + post heating water coil | batería de agua caliente post + simple Kit CAV	
Code | Código	Model | Modelo
CIR10RV1MXBAQF7	CIRKEDO EEC V 1000 CTRL MAX2/RS485 BA RV1 KIT CAV
CIR20RV1MXBAQF7	CIRKEDO EEC V 2000 CTRL MAX2/RS485 BA RV1 KIT CAV
CIR22RV1MXBAQF7	CIRKEDO EEC V 2200 CTRL MAX2/RS485 BA RV1 KIT CAV
CIR30RV1MXBAQF7	CIRKEDO EEC V 3000 CTRL MAX2/RS485 BA RV1 KIT CAV
CIR50RV1MXBAQF7	CIRKEDO EEC V 5000 CTRL MAX2/RS485 BA RV1 KIT CAV
CIR75RV1MXBAQF7	CIRKEDO EEC V 7500 CTRL MAX2/RS485 BA RV1 KIT CAV
CIR22RV1MXBAQF7V3	CIRKEDO EEC V 2200 CTRL MAX2/RS485 BA RV3 (3 PZ) KIT CAV
CIR30RV1MXBAQF7V3	CIRKEDO EEC V 3000 CTRL MAX2/RS485 BA RV3 (3 PZ) KIT CAV
CIR50RV1MXBAQF7V3	CIRKEDO EEC V 5000 CTRL MAX2/RS485 BA RV3 (3 PZ) KIT CAV
CIR75RV1MXBAQF7V3	CIRKEDO EEC V 7500 CTRL MAX2/RS485 BA RV3 (3 PZ) KIT CAV

WALL / MURAL

WALL | MURAL ePM1 70%/ePM10>50% (F7/M5) Standard CTRL-DPH without coils | sin baterías	
Code | Código	Model | Modelo
CIR10RM1PH00M5	CIRKEDO EEC M 1000 CTRL-DPH RM1
CIR20RM1PH00M5	CIRKEDO EEC M 2000 CTRL-DPH RM1
CIR22RM1PH00M5	CIRKEDO EEC M 2200 CTRL-DPH RM1
CIR30RM1PH00M5	CIRKEDO EEC M 3000 CTRL-DPH RM1
CIR50RM1PH00M5	CIRKEDO EEC M 5000 CTRL-DPH RM1
CIR75RM1PH00M5	CIRKEDO EEC M 7500 CTRL-DPH RM1
CIR22RM1PH00M5V3	CIRKEDO EEC M 2200 CTRL-DPH RM3 (3 PZ)
CIR30RM1PH00M5V3	CIRKEDO EEC M 3000 CTRL-DPH RM3 (3 PZ)
CIR50RM1PH00M5V3	CIRKEDO EEC M 5000 CTRL-DPH RM3 (3 PZ)
CIR75RM1PH00M5V3	CIRKEDO EEC M 7500 CTRL-DPH RM3 (3 PZ)

WALL | MURAL ePM1 70%/ePM10>50% (F7/M5) CTRL-DPH + post mixed water coil | batería de agua mixta post	
Code | Código	Model | Modelo
CIR10RM1PHBAMM5	CIRKEDO EEC M 1000 CTRL-DPH BAM RM1
CIR20RM1PHBAMM5	CIRKEDO EEC M 2000 CTRL-DPH BAM RM1
CIR22RM1PHBAMM5	CIRKEDO EEC M 2200 CTRL-DPH BAM RM1
CIR30RM1PHBAMM5	CIRKEDO EEC M 3000 CTRL-DPH BAM RM1
CIR50RM1PHBAMM5	CIRKEDO EEC M 5000 CTRL-DPH BAM RM1
CIR75RM1PHBAMM5	CIRKEDO EEC M 7500 CTRL-DPH BAM RM1
CIR22RM1PHBAMM5V3	CIRKEDO EEC M 2200 CTRL-DPH BAM RM3 (3 PZ)
CIR30RM1PHBAMM5V3	CIRKEDO EEC M 3000 CTRL-DPH BAM RM3 (3 PZ)
CIR50RM1PHBAMM5V3	CIRKEDO EEC M 5000 CTRL-DPH BAM RM3 (3 PZ)
CIR75RM1PHBAMM5V3	CIRKEDO EEC M 7500 CTRL-DPH BAM RM3 (3 PZ)

WALL | MURAL ePM1 70%/ePM10>50% (F7/M5) CTRL-DPH + post electrical coil | batería eléctrica post	
Code | Código	Model | Modelo
CIR10RM1PHBEM5	CIRKEDO EEC M 1000 CTRL-DPH BE RM1
CIR20RM1PHBEM5	CIRKEDO EEC M 2000 CTRL-DPH BE RM1
CIR22RM1PHBEM5	CIRKEDO EEC M 2200 CTRL-DPH BE RM1
CIR30RM1PHBEM5	CIRKEDO EEC M 3000 CTRL-DPH BE RM1
CIR50RM1PHBEM5	CIRKEDO EEC M 5000 CTRL-DPH BE RM1
CIR75RM1PHBEM5	CIRKEDO EEC M 7500 CTRL-DPH BE RM1
CIR22RM1PHBEM5V3	CIRKEDO EEC M 2200 CTRL-DPH BE RM3 (3 PZ)
CIR30RM1PHBEM5V3	CIRKEDO EEC M 3000 CTRL-DPH BE RM3 (3 PZ)
CIR50RM1PHBEM5V3	CIRKEDO EEC M 5000 CTRL-DPH BE RM3 (3 PZ)
CIR75RM1PHBEM5V3	CIRKEDO EEC M 7500 CTRL-DPH BE RM3 (3 PZ)

WALL | MURAL ePM1 70%/ePM10>50% (F7/M5) CTRL-DPH + post heating water coil | batería de agua caliente post	
Code | Código	Model | Modelo
CIR10RM1PHBAM5	CIRKEDO EEC M 1000 CTRL-DPH BA RM1
CIR20RM1PHBAM5	CIRKEDO EEC M 2000 CTRL-DPH BA RM1
CIR22RM1PHBAM5	CIRKEDO EEC M 2200 CTRL-DPH BA RM1
CIR30RM1PHBAM5	CIRKEDO EEC M 3000 CTRL-DPH BA RM1
CIR50RM1PHBAM5	CIRKEDO EEC M 5000 CTRL-DPH BA RM1
CIR75RM1PHBAM5	CIRKEDO EEC M 7500 CTRL-DPH BA RM1
CIR22RM1PHBAM5V3	CIRKEDO EEC M 2200 CTRL-DPH BA RM3 (3 PZ)
CIR30RM1PHBAM5V3	CIRKEDO EEC M 3000 CTRL-DPH BA RM3 (3 PZ)
CIR50RM1PHBAM5V3	CIRKEDO EEC M 5000 CTRL-DPH BA RM3 (3 PZ)
CIR75RM1PHBAM5V3	CIRKEDO EEC M 7500 CTRL-DPH BA RM3 (3 PZ)

WALL | MURAL ePM1 70%/ePM10>50% (F7/M5) Standard CTRL-MAX2 without coils | sin baterías	
Code | Código	Model | Modelo
CIR10RM1MX00M5	CIRKEDO EEC M 1000 CTRL MAX2/RS485 RM1
CIR20RM1MX00M5	CIRKEDO EEC M 2000 CTRL MAX2/RS485 RM1
CIR22RM1MX00M5	CIRKEDO EEC M 2200 CTRL MAX2/RS485 RM1
CIR30RM1MX00M5	CIRKEDO EEC M 3000 CTRL MAX2/RS485 RM1
CIR50RM1MX00M5	CIRKEDO EEC M 5000 CTRL MAX2/RS485 RM1
CIR75RM1MX00M5	CIRKEDO EEC M 7500 CTRL MAX2/RS485 RM1
CIR22RM1MX00M5V3	CIRKEDO EEC M 2200 CTRL MAX2/RS485 RM3 (3 PZ)
CIR30RM1MX00M5V3	CIRKEDO EEC M 3000 CTRL MAX2/RS485 RM3 (3 PZ)
CIR50RM1MX00M5V3	CIRKEDO EEC M 5000 CTRL MAX2/RS485 RM3 (3 PZ)
CIR75RM1MX00M5V3	CIRKEDO EEC M 7500 CTRL MAX2/RS485 RM3 (3 PZ)

WALL | MURAL ePM1 70%/ePM10>50% (F7/M5) CTRL-MAX2 + post mixed water coil | batería de agua mixta post	
Code | Código	Model | Modelo
CIR10RM1MXBAMM5	CIRKEDO EEC M 1000 CTRL MAX2/RS485 BAM RM1
CIR20RM1MXBAMM5	CIRKEDO EEC M 2000 CTRL MAX2/RS485 BAM RM1
CIR22RM1MXBAMM5	CIRKEDO EEC M 2200 CTRL MAX2/RS485 BAM RM1
CIR30RM1MXBAMM5	CIRKEDO EEC M 3000 CTRL MAX2/RS485 BAM RM1
CIR50RM1MXBAMM5	CIRKEDO EEC M 5000 CTRL MAX2/RS485 BAM RM1
CIR75RM1MXBAMM5	CIRKEDO EEC M 7500 CTRL MAX2/RS485 BAM RM1
CIR22RM1MXBAMM5V3	CIRKEDO EEC M 2200 CTRL MAX2/RS485 BAM RM3 (3 PZ)
CIR30RM1MXBAMM5V3	CIRKEDO EEC M 3000 CTRL MAX2/RS485 BAM RM3 (3 PZ)
CIR50RM1MXBAMM5V3	CIRKEDO EEC M 5000 CTRL MAX2/RS485 BAM RM3 (3 PZ)
CIR75RM1MXBAMM5V3	CIRKEDO EEC M 7500 CTRL MAX2/RS485 BAM RM3 (3 PZ)

WALL | MURAL ePM1 70%/ePM10>50% (F7/M5) CTRL-MAX2 + post electrical coil | batería eléctrica post	
Code | Código	Model | Modelo
CIR10RM1MXBEM5	CIRKEDO EEC M 1000 CTRL MAX2/RS485 BE RM1
CIR20RM1MXBEM5	CIRKEDO EEC M 2000 CTRL MAX2/RS485 BE RM1
CIR22RM1MXBEM5	CIRKEDO EEC M 2200 CTRL MAX2/RS485 BE RM1
CIR30RM1MXBEM5	CIRKEDO EEC M 3000 CTRL MAX2/RS485 BE RM1
CIR50RM1MXBEM5	CIRKEDO EEC M 5000 CTRL MAX2/RS485 BE RM1
CIR75RM1MXBEM5	CIRKEDO EEC M 7500 CTRL MAX2/RS485 BE RM1
CIR22RM1MXBEM5V3	CIRKEDO EEC M 2200 CTRL MAX2/RS485 BE RM3 (3 PZ)
CIR30RM1MXBEM5V3	CIRKEDO EEC M 3000 CTRL MAX2/RS485 BE RM3 (3 PZ)
CIR50RM1MXBEM5V3	CIRKEDO EEC M 5000 CTRL MAX2/RS485 BE RM3 (3 PZ)
CIR75RM1MXBEM5V3	CIRKEDO EEC M 7500 CTRL MAX2/RS485 BE RM3 (3 PZ)

WALL | MURAL ePM1 70%/ePM10>50% (F7/M5) CTRL-MAX2 + post heating water coil | batería de agua caliente post	
Code | Código	Model | Modelo
CIR10RM1MXBAM5	CIRKEDO EEC M 1000 CTRL MAX2/RS485 BA RM1
CIR20RM1MXBAM5	CIRKEDO EEC M 2000 CTRL MAX2/RS485 BA RM1
CIR22RM1MXBAM5	CIRKEDO EEC M 2200 CTRL MAX2/RS485 BA RM1
CIR30RM1MXBAM5	CIRKEDO EEC M 3000 CTRL MAX2/RS485 BA RM1
CIR50RM1MXBAM5	CIRKEDO EEC M 5000 CTRL MAX2/RS485 BA RM1
CIR75RM1MXBAM5	CIRKEDO EEC M 7500 CTRL MAX2/RS485 BA RM1
CIR22RM1MXBAM5V3	CIRKEDO EEC M 2200 CTRL MAX2/RS485 BA RM3 (3 PZ)
CIR30RM1MXBAM5V3	CIRKEDO EEC M 3000 CTRL MAX2/RS485 BA RM3 (3 PZ)
CIR50RM1MXBAM5V3	CIRKEDO EEC M 5000 CTRL MAX2/RS485 BA RM3 (3 PZ)
CIR75RM1MXBAM5V3	CIRKEDO EEC M 7500 CTRL MAX2/RS485 BA RM3 (3 PZ)

WALL | MURAL ePM1 70%/ePM1 70% (F7/F7) Standard CTRL-DPH without coils | sin baterías	
Code | Código	Model | Modelo
CIR10RM1PH00F7	CIRKEDO EEC M 1000 CTRL-DPH RM1
CIR20RM1PH00F7	CIRKEDO EEC M 2000 CTRL-DPH RM1
CIR22RM1PH00F7	CIRKEDO EEC M 2200 CTRL-DPH RM1
CIR30RM1PH00F7	CIRKEDO EEC M 3000 CTRL-DPH RM1
CIR50RM1PH00F7	CIRKEDO EEC M 5000 CTRL-DPH RM1
CIR75RM1PH00F7	CIRKEDO EEC M 7500 CTRL-DPH RM1
CIR22RM1PH00F7V3	CIRKEDO EEC M 2200 CTRL-DPH RM3 (3 PZ)
CIR30RM1PH00F7V3	CIRKEDO EEC M 3000 CTRL-DPH RM3 (3 PZ)
CIR50RM1PH00F7V3	CIRKEDO EEC M 5000 CTRL-DPH RM3 (3 PZ)
CIR75RM1PH00F7V3	CIRKEDO EEC M 7500 CTRL-DPH RM3 (3 PZ)

WALL | MURAL ePM1 70%/ePM1 70% (F7/F7) CTRL-DPH + post mixed water coil | batería de agua mixta post	
Code | Código	Model | Modelo
CIR10RM1PHBAMF7	CIRKEDO EEC M 1000 CTRL-DPH BAM RM1
CIR20RM1PHBAMF7	CIRKEDO EEC M 2000 CTRL-DPH BAM RM1
CIR22RM1PHBAMF7	CIRKEDO EEC M 2200 CTRL-DPH BAM RM1
CIR30RM1PHBAMF7	CIRKEDO EEC M 3000 CTRL-DPH BAM RM1
CIR50RM1PHBAMF7	CIRKEDO EEC M 5000 CTRL-DPH BAM RM1
CIR75RM1PHBAMF7	CIRKEDO EEC M 7500 CTRL-DPH BAM RM1
CIR22RM1PHBAMF7V3	CIRKEDO EEC M 2200 CTRL-DPH BAM RM3 (3 PZ)
CIR30RM1PHBAMF7V3	CIRKEDO EEC M 3000 CTRL-DPH BAM RM3 (3 PZ)
CIR50RM1PHBAMF7V3	CIRKEDO EEC M 5000 CTRL-DPH BAM RM3 (3 PZ)
CIR75RM1PHBAMF7V3	CIRKEDO EEC M 7500 CTRL-DPH BAM RM3 (3 PZ)

WALL | MURAL ePM1 70%/ePM1 70% (F7/F7) CTRL-DPH + post electrical coil | batería eléctrica post	
Code | Código	Model | Modelo
CIR10RM1PHBEF7	CIRKEDO EEC M 1000 CTRL-DPH BE RM1
CIR20RM1PHBEF7	CIRKEDO EEC M 2000 CTRL-DPH BE RM1
CIR22RM1PHBEF7	CIRKEDO EEC M 2200 CTRL-DPH BE RM1
CIR30RM1PHBEF7	CIRKEDO EEC M 3000 CTRL-DPH BE RM1
CIR50RM1PHBEF7	CIRKEDO EEC M 5000 CTRL-DPH BE RM1
CIR75RM1PHBEF7	CIRKEDO EEC M 7500 CTRL-DPH BE RM1
CIR22RM1PHBEF7V3	CIRKEDO EEC M 2200 CTRL-DPH BE RM3 (3 PZ)
CIR30RM1PHBEF7V3	CIRKEDO EEC M 3000 CTRL-DPH BE RM3 (3 PZ)
CIR50RM1PHBEF7V3	CIRKEDO EEC M 5000 CTRL-DPH BE RM3 (3 PZ)
CIR75RM1PHBEF7V3	CIRKEDO EEC M 7500 CTRL-DPH BE RM3 (3 PZ)

WALL | MURAL ePM1 70%/ePM1 70% (F7/F7) CTRL-DPH + post heating water coil | batería de agua caliente post	
Code | Código	Model | Modelo
CIR10RM1PHBAF7	CIRKEDO EEC M 1000 CTRL-DPH BA RM1
CIR20RM1PHBAF7	CIRKEDO EEC M 2000 CTRL-DPH BA RM1
CIR22RM1PHBAF7	CIRKEDO EEC M 2200 CTRL-DPH BA RM1
CIR30RM1PHBAF7	CIRKEDO EEC M 3000 CTRL-DPH BA RM1
CIR50RM1PHBAF7	CIRKEDO EEC M 5000 CTRL-DPH BA RM1
CIR75RM1PHBAF7	CIRKEDO EEC M 7500 CTRL-DPH BA RM1
CIR22RM1PHBAF7V3	CIRKEDO EEC M 2200 CTRL-DPH BA RM3 (3 PZ)
CIR30RM1PHBAF7V3	CIRKEDO EEC M 3000 CTRL-DPH BA RM3 (3 PZ)
CIR50RM1PHBAF7V3	CIRKEDO EEC M 5000 CTRL-DPH BA RM3 (3 PZ)
CIR75RM1PHBAF7V3	CIRKEDO EEC M 7500 CTRL-DPH BA RM3 (3 PZ)

WALL | MURAL ePM1 70%/ePM1 70% (F7/F7) Standard CTRL-MAX2 without coils | sin baterías	
Code | Código	Model | Modelo
CIR10RM1MX00F7	CIRKEDO EEC M 1000 CTRL MAX2/RS485 RM1
CIR20RM1MX00F7	CIRKEDO EEC M 2000 CTRL MAX2/RS485 RM1
CIR22RM1MX00F7	CIRKEDO EEC M 2200 CTRL MAX2/RS485 RM1
CIR30RM1MX00F7	CIRKEDO EEC M 3000 CTRL MAX2/RS485 RM1
CIR50RM1MX00F7	CIRKEDO EEC M 5000 CTRL MAX2/RS485 RM1
CIR75RM1MX00F7	CIRKEDO EEC M 7500 CTRL MAX2/RS485 RM1
CIR22RM1MX00F7V3	CIRKEDO EEC M 2200 CTRL MAX2/RS485 RM3 (3 PZ)
CIR30RM1MX00F7V3	CIRKEDO EEC M 3000 CTRL MAX2/RS485 RM3 (3 PZ)
CIR50RM1MX00F7V3	CIRKEDO EEC M 5000 CTRL MAX2/RS485 RM3 (3 PZ)
CIR75RM1MX00F7V3	CIRKEDO EEC M 7500 CTRL MAX2/RS485 RM3 (3 PZ)

WALL | MURAL ePM1 70%/ePM1 70% (F7/F7) CTRL-MAX2 + post mixed water coil | batería de agua mixta post	
Code | Código	Model | Modelo
CIR10RM1MXBAMF7	CIRKEDO EEC M 1000 CTRL MAX2/RS485 BAM RM1
CIR20RM1MXBAMF7	CIRKEDO EEC M 2000 CTRL MAX2/RS485 BAM RM1
CIR22RM1MXBAMF7	CIRKEDO EEC M 2200 CTRL MAX2/RS485 BAM RM1
CIR30RM1MXBAMF7	CIRKEDO EEC M 3000 CTRL MAX2/RS485 BAM RM1
CIR50RM1MXBAMF7	CIRKEDO EEC M 5000 CTRL MAX2/RS485 BAM RM1
CIR75RM1MXBAMF7	CIRKEDO EEC M 7500 CTRL MAX2/RS485 BAM RM1
CIR22RM1MXBAMF7V3	CIRKEDO EEC M 2200 CTRL MAX2/RS485 BAM RM3 (3 PZ)
CIR30RM1MXBAMF7V3	CIRKEDO EEC M 3000 CTRL MAX2/RS485 BAM RM3 (3 PZ)
CIR50RM1MXBAMF7V3	CIRKEDO EEC M 5000 CTRL MAX2/RS485 BAM RM3 (3 PZ)
CIR75RM1MXBAMF7V3	CIRKEDO EEC M 7500 CTRL MAX2/RS485 BAM RM3 (3 PZ)

WALL | MURAL ePM1 70%/ePM1 70% (F7/F7) CTRL-MAX2 + post electrical coil | batería eléctrica post	
Code | Código	Model | Modelo
CIR10RM1MXBEF7	CIRKEDO EEC M 1000 CTRL MAX2/RS485 BE RM1
CIR20RM1MXBEF7	CIRKEDO EEC M 2000 CTRL MAX2/RS485 BE RM1
CIR22RM1MXBEF7	CIRKEDO EEC M 2200 CTRL MAX2/RS485 BE RM1
CIR30RM1MXBEF7	CIRKEDO EEC M 3000 CTRL MAX2/RS485 BE RM1
CIR50RM1MXBEF7	CIRKEDO EEC M 5000 CTRL MAX2/RS485 BE RM1
CIR75RM1MXBEF7	CIRKEDO EEC M 7500 CTRL MAX2/RS485 BE RM1
CIR22RM1MXBEF7V3	CIRKEDO EEC M 2200 CTRL MAX2/RS485 BE RM3 (3 PZ)
CIR30RM1MXBEF7V3	CIRKEDO EEC M 3000 CTRL MAX2/RS485 BE RM3 (3 PZ)
CIR50RM1MXBEF7V3	CIRKEDO EEC M 5000 CTRL MAX2/RS485 BE RM3 (3 PZ)
CIR75RM1MXBEF7V3	CIRKEDO EEC M 7500 CTRL MAX2/RS485 BE RM3 (3 PZ)

WALL | MURAL ePM1 70%/ePM1 70% (F7/F7) CTRL-MAX2 + post heating water coil | batería de agua caliente post	
Code | Código	Model | Modelo
CIR10RM1MXBAF7	CIRKEDO EEC M 1000 CTRL MAX2/RS485 BA RM1
CIR20RM1MXBAF7	CIRKEDO EEC M 2000 CTRL MAX2/RS485 BA RM1
CIR22RM1MXBAF7	CIRKEDO EEC M 2200 CTRL MAX2/RS485 BA RM1
CIR30RM1MXBAF7	CIRKEDO EEC M 3000 CTRL MAX2/RS485 BA RM1
CIR50RM1MXBAF7	CIRKEDO EEC M 5000 CTRL MAX2/RS485 BA RM1
CIR75RM1MXBAF7	CIRKEDO EEC M 7500 CTRL MAX2/RS485 BA RM1
CIR22RM1MXBAF7V3	CIRKEDO EEC M 2200 CTRL MAX2/RS485 BA RM3 (3 PZ)
CIR30RM1MXBAF7V3	CIRKEDO EEC M 3000 CTRL MAX2/RS485 BA RM3 (3 PZ)
CIR50RM1MXBAF7V3	CIRKEDO EEC M 5000 CTRL MAX2/RS485 BA RM3 (3 PZ)
CIR75RM1MXBAF7V3	CIRKEDO EEC M 7500 CTRL MAX2/RS485 BA RM3 (3 PZ)

WALL | MURAL ePM1 70%/ePM1 70% (F7/F7) Standard CTRL-DPH without coils | sin baterías + simple Kit COP	
Code | Código	Model | Modelo
CIR10RM1PH00PF7	CIRKEDO EEC M 1000 CTRL-DPH RM1 Kit COP
CIR20RM1PH00PF7	CIRKEDO EEC M 2000 CTRL-DPH RM1 Kit COP
CIR22RM1PH00PF7	CIRKEDO EEC M 2200 CTRL-DPH RM1 Kit COP
CIR30RM1PH00PF7	CIRKEDO EEC M 3000 CTRL-DPH RM1 Kit COP
CIR50RM1PH00PF7	CIRKEDO EEC M 5000 CTRL-DPH RM1 Kit COP
CIR75RM1PH00PF7	CIRKEDO EEC M 7500 CTRL-DPH RM1 Kit COP
CIR22RM1PH00PF7V3	CIRKEDO EEC M 2200 CTRL-DPH RM3 (3 PZ) Kit COP
CIR30RM1PH00PF7V3	CIRKEDO EEC M 3000 CTRL-DPH RM3 (3 PZ) Kit COP
CIR50RM1PH00PF7V3	CIRKEDO EEC M 5000 CTRL-DPH RM3 (3 PZ) Kit COP
CIR75RM1PH00PF7V3	CIRKEDO EEC M 7500 CTRL-DPH RM3 (3 PZ) Kit COP

WALL | MURAL ePM1 70%/ePM1 70% (F7/F7) CTRL-DPH + post mixed water coil | batería de agua mixta post + simple Kit COP	
Code | Código	Model | Modelo
CIR10RM1PHBAMPF7	CIRKEDO EEC M 1000 CTRL-DPH BAM RM1 Kit COP
CIR20RM1PHBAMPF7	CIRKEDO EEC M 2000 CTRL-DPH BAM RM1 Kit COP
CIR22RM1PHBAMPF7	CIRKEDO EEC M 2200 CTRL-DPH BAM RM1 Kit COP
CIR30RM1PHBAMPF7	CIRKEDO EEC M 3000 CTRL-DPH BAM RM1 Kit COP
CIR50RM1PHBAMPF7	CIRKEDO EEC M 5000 CTRL-DPH BAM RM1 Kit COP
CIR75RM1PHBAMPF7	CIRKEDO EEC M 7500 CTRL-DPH BAM RM1 Kit COP
CIR22RM1PHBAMPF7V3	CIRKEDO EEC M 2200 CTRL-DPH BAM RM3 (3 PZ) Kit COP
CIR30RM1PHBAMPF7V3	CIRKEDO EEC M 3000 CTRL-DPH BAM RM3 (3 PZ) Kit COP
CIR50RM1PHBAMPF7V3	CIRKEDO EEC M 5000 CTRL-DPH BAM RM3 (3 PZ) Kit COP
CIR75RM1PHBAMPF7V3	CIRKEDO EEC M 7500 CTRL-DPH BAM RM3 (3 PZ) Kit COP

WALL | MURAL ePM1 70%/ePM1 70% (F7/F7) CTRL-DPH + post electrical coil | batería eléctrica post + simple Kit COP	
Code | Código	Model | Modelo
CIR10RM1PHBEPF7	CIRKEDO EEC M 1000 CTRL-DPH BE RM1 Kit COP
CIR20RM1PHBEPF7	CIRKEDO EEC M 2000 CTRL-DPH BE RM1 Kit COP
CIR22RM1PHBEPF7	CIRKEDO EEC M 2200 CTRL-DPH BE RM1 Kit COP
CIR30RM1PHBEPF7	CIRKEDO EEC M 3000 CTRL-DPH BE RM1 Kit COP
CIR50RM1PHBEPF7	CIRKEDO EEC M 5000 CTRL-DPH BE RM1 Kit COP
CIR75RM1PHBEPF7	CIRKEDO EEC M 7500 CTRL-DPH BE RM1 Kit COP
CIR22RM1PHBEPF7V3	CIRKEDO EEC M 2200 CTRL-DPH BE RM3 (3 PZ) Kit COP
CIR30RM1PHBEPF7V3	CIRKEDO EEC M 3000 CTRL-DPH BE RM3 (3 PZ) Kit COP
CIR50RM1PHBEPF7V3	CIRKEDO EEC M 5000 CTRL-DPH BE RM3 (3 PZ) Kit COP
CIR75RM1PHBEPF7V3	CIRKEDO EEC M 7500 CTRL-DPH BE RM3 (3 PZ) Kit COP

WALL | MURAL ePM1 70%/ePM1 70% (F7/F7) CTRL-DPH + post heating water coil | batería de agua caliente post + simple Kit COP	
Code | Código	Model | Modelo
CIR10RM1PHBAPF7	CIRKEDO EEC M 1000 CTRL-DPH BA RM1 Kit COP
CIR20RM1PHBAPF7	CIRKEDO EEC M 2000 CTRL-DPH BA RM1 Kit COP
CIR22RM1PHBAPF7	CIRKEDO EEC M 2200 CTRL-DPH BA RM1 Kit COP
CIR30RM1PHBAPF7	CIRKEDO EEC M 3000 CTRL-DPH BA RM1 Kit COP
CIR50RM1PHBAPF7	CIRKEDO EEC M 5000 CTRL-DPH BA RM1 Kit COP
CIR75RM1PHBAPF7	CIRKEDO EEC M 7500 CTRL-DPH BA RM1 Kit COP
CIR22RM1PHBAPF7V3	CIRKEDO EEC M 2200 CTRL-DPH BA RM3 (3 PZ) Kit COP
CIR30RM1PHBAPF7V3	CIRKEDO EEC M 3000 CTRL-DPH BA RM3 (3 PZ) Kit COP
CIR50RM1PHBAPF7V3	CIRKEDO EEC M 5000 CTRL-DPH BA RM3 (3 PZ) Kit COP
CIR75RM1PHBAPF7V3	CIRKEDO EEC M 7500 CTRL-DPH BA RM3 (3 PZ) Kit COP

WALL | MURAL ePM1 70%/ePM1 70% (F7/F7) Standard CTRL-MAX2 without coils | sin baterías + simple Kit COP	
Code | Código	Model | Modelo
CIR10RM1MX00PF7	CIRKEDO EEC M 1000 CTRL MAX2/RS485 RM1 Kit COP
CIR20RM1MX00PF7	CIRKEDO EEC M 2000 CTRL MAX2/RS485 RM1 Kit COP
CIR22RM1MX00PF7	CIRKEDO EEC M 2200 CTRL MAX2/RS485 RM1 Kit COP
CIR30RM1MX00PF7	CIRKEDO EEC M 3000 CTRL MAX2/RS485 RM1 Kit COP
CIR50RM1MX00PF7	CIRKEDO EEC M 5000 CTRL MAX2/RS485 RM1 Kit COP
CIR75RM1MX00PF7	CIRKEDO EEC M 7500 CTRL MAX2/RS485 RM1 Kit COP
CIR22RM1MX00PF7V3	CIRKEDO EEC M 2200 CTRL MAX2/RS485 RM3 (3 PZ) Kit COP
CIR30RM1MX00PF7V3	CIRKEDO EEC M 3000 CTRL MAX2/RS485 RM3 (3 PZ) Kit COP
CIR50RM1MX00PF7V3	CIRKEDO EEC M 5000 CTRL MAX2/RS485 RM3 (3 PZ) Kit COP
CIR75RM1MX00PF7V3	CIRKEDO EEC M 7500 CTRL MAX2/RS485 RM3 (3 PZ) Kit COP

WALL | MURAL ePM1 70%/ePM1 70% (F7/F7) CTRL-MAX2 + post mixed water coil | batería de agua mixta post + simple Kit COP	
Code | Código	Model | Modelo
CIR10RM1MXBAMPF7	CIRKEDO EEC M 1000 CTRL MAX2/RS485 BAM RM1 Kit COP
CIR20RM1MXBAMPF7	CIRKEDO EEC M 2000 CTRL MAX2/RS485 BAM RM1 Kit COP
CIR22RM1MXBAMPF7	CIRKEDO EEC M 2200 CTRL MAX2/RS485 BAM RM1 Kit COP
CIR30RM1MXBAMPF7	CIRKEDO EEC M 3000 CTRL MAX2/RS485 BAM RM1 Kit COP
CIR50RM1MXBAMPF7	CIRKEDO EEC M 5000 CTRL MAX2/RS485 BAM RM1 Kit COP
CIR75RM1MXBAMPF7	CIRKEDO EEC M 7500 CTRL MAX2/RS485 BAM RM1 Kit COP
CIR22RM1MXBAMPF7V3	CIRKEDO EEC M 2200 CTRL MAX2/RS485 BAM RM3 (3 PZ) Kit COP
CIR30RM1MXBAMPF7V3	CIRKEDO EEC M 3000 CTRL MAX2/RS485 BAM RM3 (3 PZ) Kit COP
CIR50RM1MXBAMPF7V3	CIRKEDO EEC M 5000 CTRL MAX2/RS485 BAM RM3 (3 PZ) Kit COP
CIR75RM1MXBAMPF7V3	CIRKEDO EEC M 7500 CTRL MAX2/RS485 BAM RM3 (3 PZ) Kit COP

WALL | MURAL ePM1 70%/ePM1 70% (F7/F7) CTRL-MAX2 + post electrical coil | batería eléctrica post + simple Kit COP	
Code | Código	Model | Modelo
CIR10RM1MXBEPF7	CIRKEDO EEC M 1000 CTRL MAX2/RS485 BE RM1 Kit COP
CIR20RM1MXBEPF7	CIRKEDO EEC M 2000 CTRL MAX2/RS485 BE RM1 Kit COP
CIR22RM1MXBEPF7	CIRKEDO EEC M 2200 CTRL MAX2/RS485 BE RM1 Kit COP
CIR30RM1MXBEPF7	CIRKEDO EEC M 3000 CTRL MAX2/RS485 BE RM1 Kit COP
CIR50RM1MXBEPF7	CIRKEDO EEC M 5000 CTRL MAX2/RS485 BE RM1 Kit COP
CIR75RM1MXBEPF7	CIRKEDO EEC M 7500 CTRL MAX2/RS485 BE RM1 Kit COP
CIR22RM1MXBEPF7V3	CIRKEDO EEC M 2200 CTRL MAX2/RS485 BE RM3 (3 PZ) Kit COP
CIR30RM1MXBEPF7V3	CIRKEDO EEC M 3000 CTRL MAX2/RS485 BE RM3 (3 PZ) Kit COP
CIR50RM1MXBEPF7V3	CIRKEDO EEC M 5000 CTRL MAX2/RS485 BE RM3 (3 PZ) Kit COP
CIR75RM1MXBEPF7V3	CIRKEDO EEC M 7500 CTRL MAX2/RS485 BE RM3 (3 PZ) Kit COP

WALL | MURAL ePM1 70%/ePM1 70% (F7/F7) CTRL-MAX2 + post heating water coil | batería de agua caliente post + simple Kit COP	
Code | Código	Model | Modelo
CIR10RM1MXBAPF7	CIRKEDO EEC M 1000 CTRL MAX2/RS485 BA RM1 Kit COP
CIR20RM1MXBAPF7	CIRKEDO EEC M 2000 CTRL MAX2/RS485 BA RM1 Kit COP
CIR22RM1MXBAPF7	CIRKEDO EEC M 2200 CTRL MAX2/RS485 BA RM1 Kit COP
CIR30RM1MXBAPF7	CIRKEDO EEC M 3000 CTRL MAX2/RS485 BA RM1 Kit COP
CIR50RM1MXBAPF7	CIRKEDO EEC M 5000 CTRL MAX2/RS485 BA RM1 Kit COP
CIR75RM1MXBAPF7	CIRKEDO EEC M 7500 CTRL MAX2/RS485 BA RM1 Kit COP
CIR22RM1MXBAPF7V3	CIRKEDO EEC M 2200 CTRL MAX2/RS485 BA RM3 (3 PZ) Kit COP
CIR30RM1MXBAPF7V3	CIRKEDO EEC M 3000 CTRL MAX2/RS485 BA RM3 (3 PZ) Kit COP
CIR50RM1MXBAPF7V3	CIRKEDO EEC M 5000 CTRL MAX2/RS485 BA RM3 (3 PZ) Kit COP
CIR75RM1MXBAPF7V3	CIRKEDO EEC M 7500 CTRL MAX2/RS485 BA RM3 (3 PZ) Kit COP

WALL | MURAL ePM1 70%/ePM1 70% (F7/F7) Standard CTRL-DPH without coils | sin baterías + simple Kit CAV	
Code | Código	Model | Modelo
CIR10RM1PH00QF7	CIRKEDO EEC M 1000 CTRL-DPH RM1 KIT CAV
CIR20RM1PH00QF7	CIRKEDO EEC M 2000 CTRL-DPH RM1 KIT CAV
CIR22RM1PH00QF7	CIRKEDO EEC M 2200 CTRL-DPH RM1 KIT CAV
CIR30RM1PH00QF7	CIRKEDO EEC M 3000 CTRL-DPH RM1 KIT CAV
CIR50RM1PH00QF7	CIRKEDO EEC M 5000 CTRL-DPH RM1 KIT CAV
CIR75RM1PH00QF7	CIRKEDO EEC M 7500 CTRL-DPH RM1 KIT CAV
CIR22RM1PH00QF7V3	CIRKEDO EEC M 2200 CTRL-DPH RM3 (3 PZ) KIT CAV
CIR30RM1PH00QF7V3	CIRKEDO EEC M 3000 CTRL-DPH RM3 (3 PZ) KIT CAV
CIR50RM1PH00QF7V3	CIRKEDO EEC M 5000 CTRL-DPH RM3 (3 PZ) KIT CAV
CIR75RM1PH00QF7V3	CIRKEDO EEC M 7500 CTRL-DPH RM3 (3 PZ) KIT CAV

WALL | MURAL ePM1 70%/ePM1 70% (F7/F7) CTRL-DPH + post mixed water coil | batería de agua mixta post + simple Kit CAV	
Code | Código	Model | Modelo
CIR10RM1PHBAMQF7	CIRKEDO EEC M 1000 CTRL-DPH BAM RM1 KIT CAV
CIR20RM1PHBAMQF7	CIRKEDO EEC M 2000 CTRL-DPH BAM RM1 KIT CAV
CIR22RM1PHBAMQF7	CIRKEDO EEC M 2200 CTRL-DPH BAM RM1 KIT CAV
CIR30RM1PHBAMQF7	CIRKEDO EEC M 3000 CTRL-DPH BAM RM1 KIT CAV
CIR50RM1PHBAMQF7	CIRKEDO EEC M 5000 CTRL-DPH BAM RM1 KIT CAV
CIR75RM1PHBAMQF7	CIRKEDO EEC M 7500 CTRL-DPH BAM RM1 KIT CAV
CIR22RM1P HBAMQF7V3	CIRKEDO EEC M 2200 CTRL-DPH BAM RM3 (3 PZ) KIT CAV
CIR30RM1PHBAMQF7V3	CIRKEDO EEC M 3000 CTRL-DPH BAM RM3 (3 PZ) KIT CAV
CIR50RM1PHBAMQF7V3	CIRKEDO EEC M 5000 CTRL-DPH BAM RM3 (3 PZ) KIT CAV
CIR75RM1PHBAMQF7V3	CIRKEDO EEC M 7500 CTRL-DPH BAM RM3 (3 PZ) KIT CAV

WALL | MURAL ePM1 70%/ePM1 70% (F7/F7) CTRL-DPH + post electrical coil | batería eléctrica post + simple Kit CAV	
Code | Código	Model | Modelo
CIR10RM1PHBEQF7	CIRKEDO EEC M 1000 CTRL-DPH BE RM1 KIT CAV
CIR20RM1PHBEQF7	CIRKEDO EEC M 2000 CTRL-DPH BE RM1 KIT CAV
CIR22RM1PHBEQF7	CIRKEDO EEC M 2200 CTRL-DPH BE RM1 KIT CAV
CIR30RM1PHBEQF7	CIRKEDO EEC M 3000 CTRL-DPH BE RM1 KIT CAV
CIR50RM1PHBEQF7	CIRKEDO EEC M 5000 CTRL-DPH BE RM1 KIT CAV
CIR75RM1PHBEQF7	CIRKEDO EEC M 7500 CTRL-DPH BE RM1 KIT CAV
CIR22RM1PHBEQF7V3	CIRKEDO EEC M 2200 CTRL-DPH BE RM3 (3 PZ) KIT CAV
CIR30RM1PHBEQF7V3	CIRKEDO EEC M 3000 CTRL-DPH BE RM3 (3 PZ) KIT CAV
CIR50RM1PHBEQF7V3	CIRKEDO EEC M 5000 CTRL-DPH BE RM3 (3 PZ) KIT CAV
CIR75RM1PHBEQF7V3	CIRKEDO EEC M 7500 CTRL-DPH BE RM3 (3 PZ) KIT CAV

WALL | MURAL ePM1 70%/ePM1 70% (F7/F7) CTRL-DPH + post heating water coil | batería de agua caliente post + simple Kit CAV	
Code | Código	Model | Modelo
CIR10RM1PHBAQF7	CIRKEDO EEC M 1000 CTRL-DPH BA RM1 KIT CAV
CIR20RM1PHBAQF7	CIRKEDO EEC M 2000 CTRL-DPH BA RM1 KIT CAV
CIR22RM1PHBAQF7	CIRKEDO EEC M 2200 CTRL-DPH BA RM1 KIT CAV
CIR30RM1PHBAQF7	CIRKEDO EEC M 3000 CTRL-DPH BA RM1 KIT CAV
CIR50RM1PHBAQF7	CIRKEDO EEC M 5000 CTRL-DPH BA RM1 KIT CAV
CIR75RM1PHBAQF7	CIRKEDO EEC M 7500 CTRL-DPH BA RM1 KIT CAV
CIR22RM1PHBAQF7V3	CIRKEDO EEC M 2200 CTRL-DPH BA RM3 (3 PZ) KIT CAV
CIR30RM1PHBAQF7V3	CIRKEDO EEC M 3000 CTRL-DPH BA RM3 (3 PZ) KIT CAV
CIR50RM1PHBAQF7V3	CIRKEDO EEC M 5000 CTRL-DPH BA RM3 (3 PZ) KIT CAV
CIR75RM1PHBAQF7V3	CIRKEDO EEC M 7500 CTRL-DPH BA RM3 (3 PZ) KIT CAV

WALL | MURAL ePM1 70%/ePM1 70% (F7/F7) Standard CTRL-MAX2 without coils | sin baterías + simple Kit CAV	
Code | Código	Model | Modelo
CIR10RM1MX00QF7	CIRKEDO EEC M 1000 CTRL MAX2/RS485 RM1 KIT CAV
CIR20RM1MX00QF7	CIRKEDO EEC M 2000 CTRL MAX2/RS485 RM1 KIT CAV
CIR22RM1MX00QF7	CIRKEDO EEC M 2200 CTRL MAX2/RS485 RM1 KIT CAV
CIR30RM1MX00QF7	CIRKEDO EEC M 3000 CTRL MAX2/RS485 RM1 KIT CAV
CIR50RM1MX00QF7	CIRKEDO EEC M 5000 CTRL MAX2/RS485 RM1 KIT CAV
CIR75RM1MX00QF7	CIRKEDO EEC M 7500 CTRL MAX2/RS485 RM1 KIT CAV
CIR22RM1MX00QF7V3	CIRKEDO EEC M 2200 CTRL MAX2/RS485 RM3 (3 PZ) KIT CAV
CIR30RM1MX00QF7V3	CIRKEDO EEC M 3000 CTRL MAX2/RS485 RM3 (3 PZ) KIT CAV
CIR50RM1MX00QF7V3	CIRKEDO EEC M 5000 CTRL MAX2/RS485 RM3 (3 PZ) KIT CAV
CIR75RM1MX00QF7V3	CIRKEDO EEC M 7500 CTRL MAX2/RS485 RM3 (3 PZ) KIT CAV

WALL | MURAL ePM1 70%/ePM1 70% (F7/F7) CTRL-MAX2 + post mixed water coil | batería de agua mixta post + simple Kit CAV	
Code | Código	Model | Modelo
CIR10RM1MXBAMQF7	CIRKEDO EEC M 1000 CTRL MAX2/RS485 BAM RM1 KIT CAV
CIR20RM1MXBAMQF7	CIRKEDO EEC M 2000 CTRL MAX2/RS485 BAM RM1 KIT CAV
CIR22RM1MXBAMQF7	CIRKEDO EEC M 2200 CTRL MAX2/RS485 BAM RM1 KIT CAV
CIR30RM1MXBAMQF7	CIRKEDO EEC M 3000 CTRL MAX2/RS485 BAM RM1 KIT CAV
CIR50RM1MXBAMQF7	CIRKEDO EEC M 5000 CTRL MAX2/RS485 BAM RM1 KIT CAV
CIR75RM1MXBAMQF7	CIRKEDO EEC M 7500 CTRL MAX2/RS485 BAM RM1 KIT CAV
CIR22RM1MXBAMQF7V3	CIRKEDO EEC M 2200 CTRL MAX2/RS485 BAM RM3 (3 PZ) KIT CAV
CIR30RM1MXBAMQF7V3	CIRKEDO EEC M 3000 CTRL MAX2/RS485 BAM RM3 (3 PZ) KIT CAV
CIR50RM1MXBAMQF7V3	CIRKEDO EEC M 5000 CTRL MAX2/RS485 BAM RM3 (3 PZ) KIT CAV
CIR75RM1MXBAMQF7V3	CIRKEDO EEC M 7500 CTRL MAX2/RS485 BAM RM3 (3 PZ) KIT CAV

WALL | MURAL ePM1 70%/ePM1 70% (F7/F7) CTRL-MAX2 + post electrical coil | batería eléctrica post + simple Kit CAV	
Code | Código	Model | Modelo
CIR10RM1MXBEQF7	CIRKEDO EEC M 1000 CTRL MAX2/RS485 BE RM1 KIT CAV
CIR20RM1MXBEQF7	CIRKEDO EEC M 2000 CTRL MAX2/RS485 BE RM1 KIT CAV
CIR22RM1MXBEQF7	CIRKEDO EEC M 2200 CTRL MAX2/RS485 BE RM1 KIT CAV
CIR30RM1MXBEQF7	CIRKEDO EEC M 3000 CTRL MAX2/RS485 BE RM1 KIT CAV
CIR50RM1MXBEQF7	CIRKEDO EEC M 5000 CTRL MAX2/RS485 BE RM1 KIT CAV
CIR75RM1MXBEQF7	CIRKEDO EEC M 7500 CTRL MAX2/RS485 BE RM1 KIT CAV
CIR22RM1MXBEQF7V3	CIRKEDO EEC M 2200 CTRL MAX2/RS485 BE RM3 (3 PZ) KIT CAV
CIR30RM1MXBEQF7V3	CIRKEDO EEC M 3000 CTRL MAX2/RS485 BE RM3 (3 PZ) KIT CAV
CIR50RM1MXBEQF7V3	CIRKEDO EEC M 5000 CTRL MAX2/RS485 BE RM3 (3 PZ) KIT CAV
CIR75RM1MXBEQF7V3	CIRKEDO EEC M 7500 CTRL MAX2/RS485 BE RM3 (3 PZ) KIT CAV

WALL | MURAL ePM1 70%/ePM1 70% (F7/F7) CTRL-MAX2 + post heating water coil | batería de agua caliente post + simple Kit CAV	
Code | Código	Model | Modelo
CIR10RM1MXBAQF7	CIRKEDO EEC M 1000 CTRL MAX2/RS485 BA RM1 KIT CAV
CIR20RM1MXBAQF7	CIRKEDO EEC M 2000 CTRL MAX2/RS485 BA RM1 KIT CAV
CIR22RM1MXBAQF7	CIRKEDO EEC M 2200 CTRL MAX2/RS485 BA RM1 KIT CAV
CIR30RM1MXBAQF7	CIRKEDO EEC M 3000 CTRL MAX2/RS485 BA RM1 KIT CAV
CIR50RM1MXBAQF7	CIRKEDO EEC M 5000 CTRL MAX2/RS485 BA RM1 KIT CAV
CIR75RM1MXBAQF7	CIRKEDO EEC M 7500 CTRL MAX2/RS485 BA RM1 KIT CAV
CIR22RM1MXBAQF7V3	CIRKEDO EEC M 2200 CTRL MAX2/RS485 BA RM3 (3 PZ) KIT CAV
CIR30RM1MXBAQF7V3	CIRKEDO EEC M 3000 CTRL MAX2/RS485 BA RM3 (3 PZ) KIT CAV
CIR50RM1MXBAQF7V3	CIRKEDO EEC M 5000 CTRL MAX2/RS485 BA RM3 (3 PZ) KIT CAV
CIR75RM1MXBAQF7V3	CIRKEDO EEC M 7500 CTRL MAX2/RS485 BA RM3 (3 PZ) KIT CAV

TECHNICAL DATA / datos técnicos

Model	V phase	I (A)		Power kW	Air flow m^3/h	Water coil	Electrical coil	Weight Kg Vertical / Wall	Wiring diagram
CIRKEDO EEC 1000	230V 1F	2x1,4	-	2x0,17	1.050	BA CIRKEDO M/V 1	BE 1ph CIRKEDO 1	190/160	1
CIRKEDO EEC 2000	230V 1F	2x2,8	-	2x0,45	2.300	BA CIRKEDO M/V 2	BE 1ph CIRKEDO 2	240/200	1
CIRKEDO EEC 2200	230V 1F	2x2,8	-	2x0,45	2.400	BA CIRKEDO M/V 3	BE 3ph CIRKEDO 3	300/260	1
CIRKEDO EEC 3000	400V 3F	-	2x1,6	2x1	3.400	BA CIRKEDO M/V 4	BE 3ph CIRKEDO 4	350/320	2
CIRKEDO EEC 5000	400V 3F	-	2x1,7	2x1,1	5.200	BA CIRKEDO M/V 5	BE 3ph CIRKEDO 5	400/390	2
CIRKEDO EEC 7500	400V 3F	-	2x1,7	2x2.7	7.600	BA CIRKEDO M/V 6	BE 3ph CIRKEDO 6	530/520	2

CHARACTERISTIC CURVES / curvas características

CIRKEDO EEC 1000

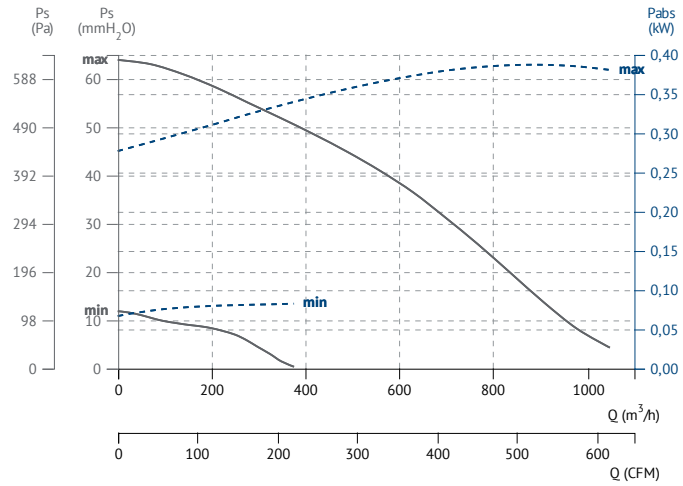

CIRKEDO EEC 2000

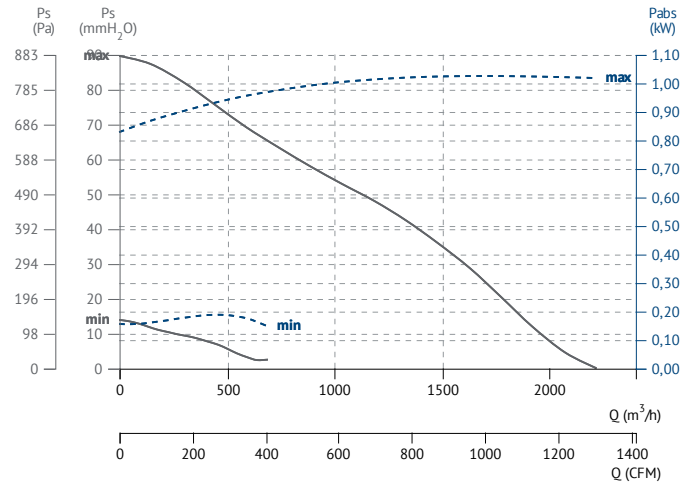

CIRKEDO EEC 2200

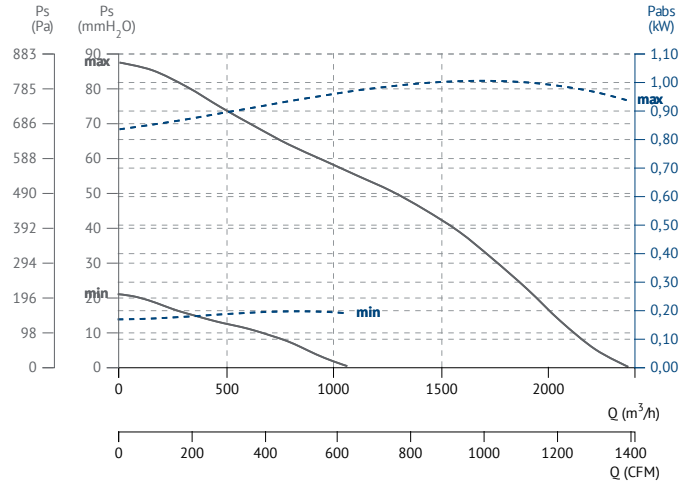

CIRKEDO EEC 3000

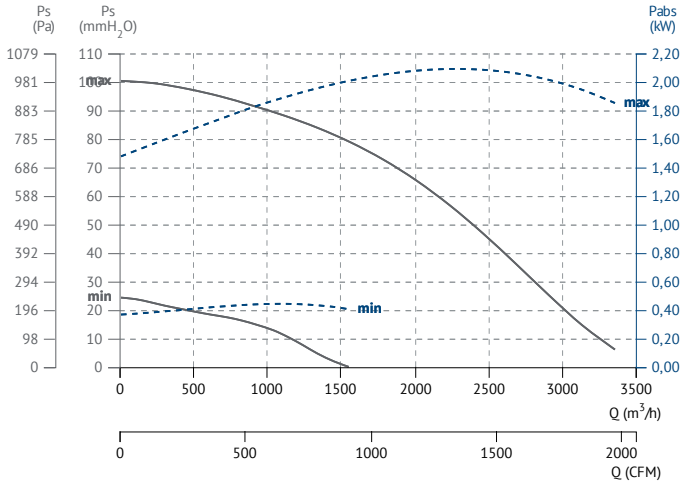

CIRKEDO EEC 5000

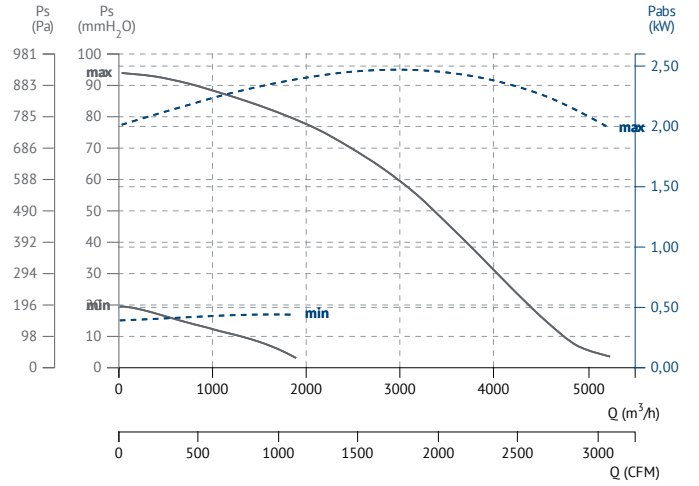

CIRKEDO EEC 7500

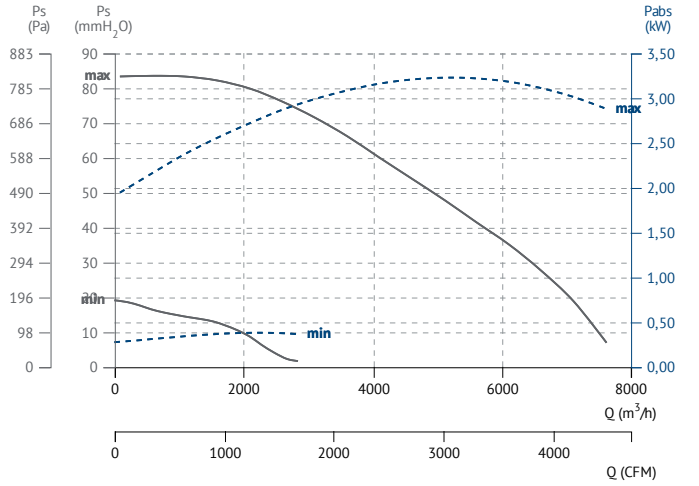

RECOVERY EFFICIENCY CURVE / curva eficiencia de recuperación

1 CIRKEDO 1000 EEC
2 CIRKEDO 2000 EEC
3 CIRKEDO 2200 EEC
4 CIRKEDO 3000 EEC
5 CIRKEDO 5000 EEC
6 CIRKEDO 7500 EEC

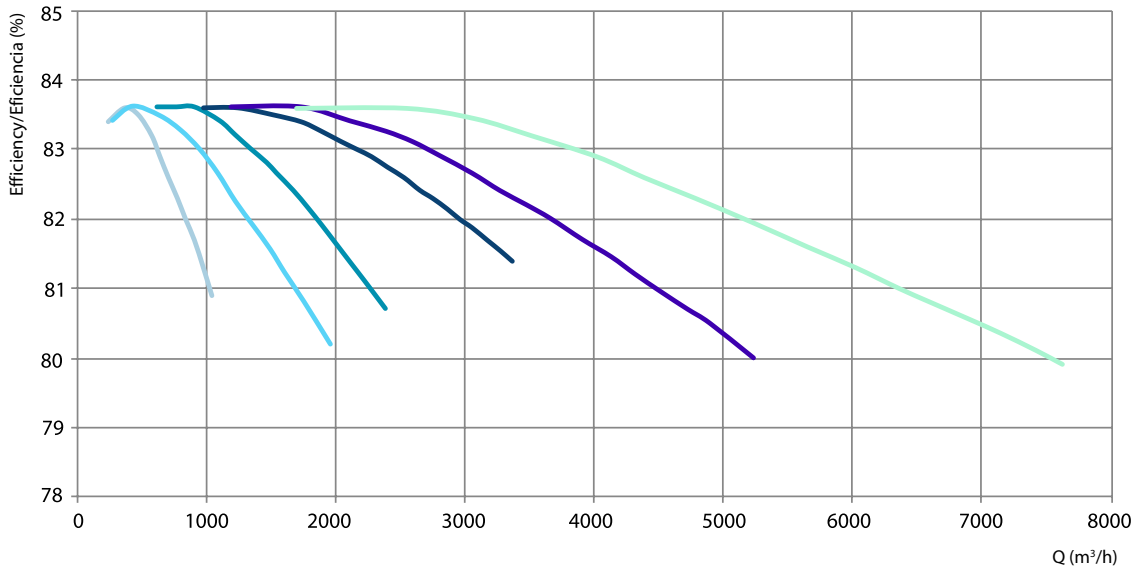

BA HEATING WATER COIL / batería de agua caliente - WALL / MURAL

WALL | MURAL						
Model	Power kW	Ø Pipe	Stages	Material		
				Pipe	Fins	Frame
BA CIRKEDO M 1	4.4	1/2"	2	Cu	Al	Fe Zn
BA CIRKEDO M 2	8.2	1/2"	2	Cu	Al	Fe Zn
BA CIRKEDO M 3	9.1	1/2"	2	Cu	Al	Fe Zn
BA CIRKEDO M 4	15.4	1/2"	3	Cu	Al	Fe Zn
BA CIRKEDO M 5	21.7	3/4"	4	Cu	Al	Fe Zn
BA CIRKEDO M 6	33.3	1"	3	Cu	Al	Fe Zn

• BA CIRKEDO EEC W | M 1

5ºC 10ºC 15ºC Inlet temperature | Temperatura de entrada

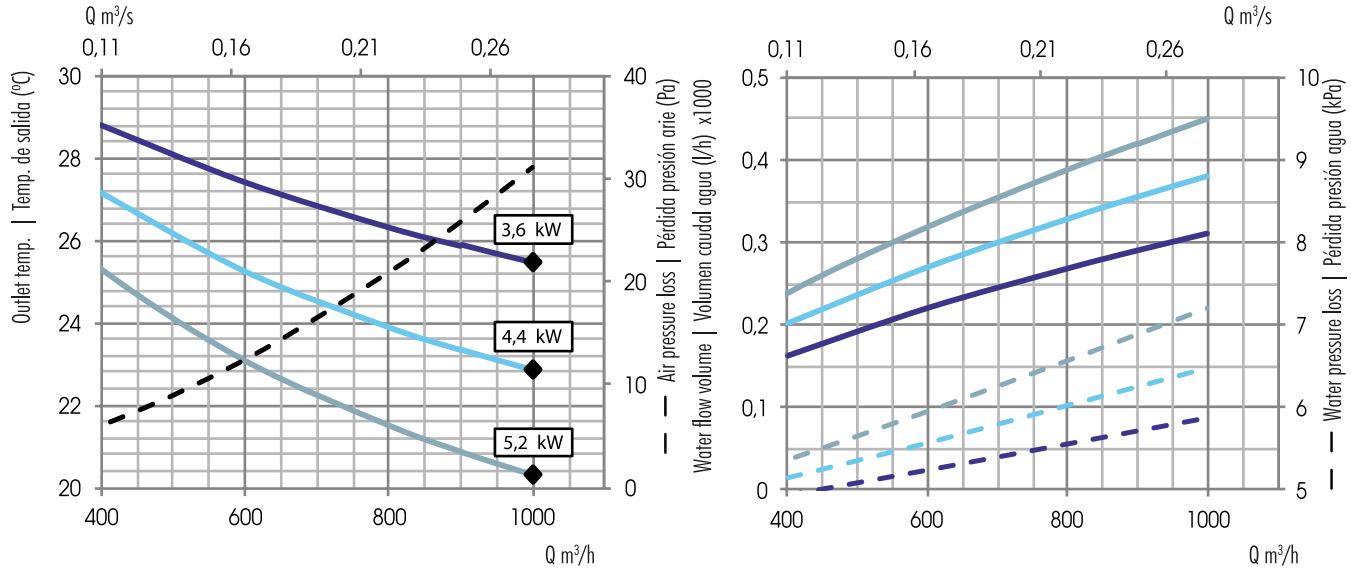

• BA CIRKEDO EEC W | M 2

5ºC 10ºC 15ºC Inlet temperature | Temperatura de entrada

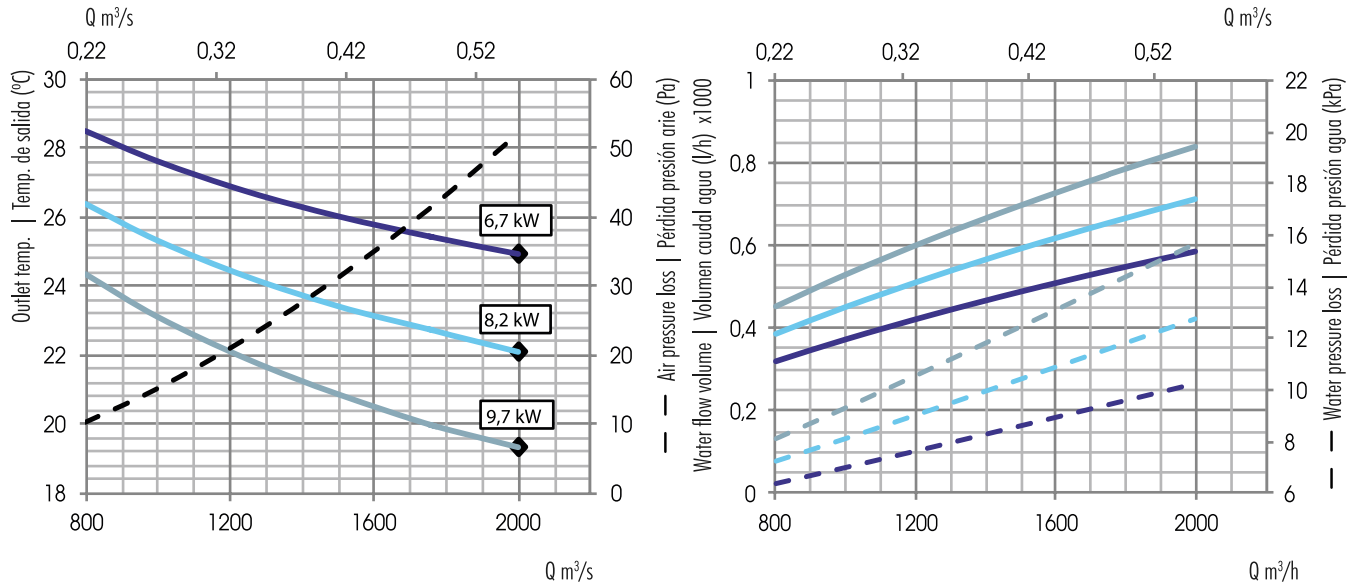

• BA CIRKEDO EEC W | M 3

5ºC 10ºC 15ºC Inlet temperature | Temperatura de entrada

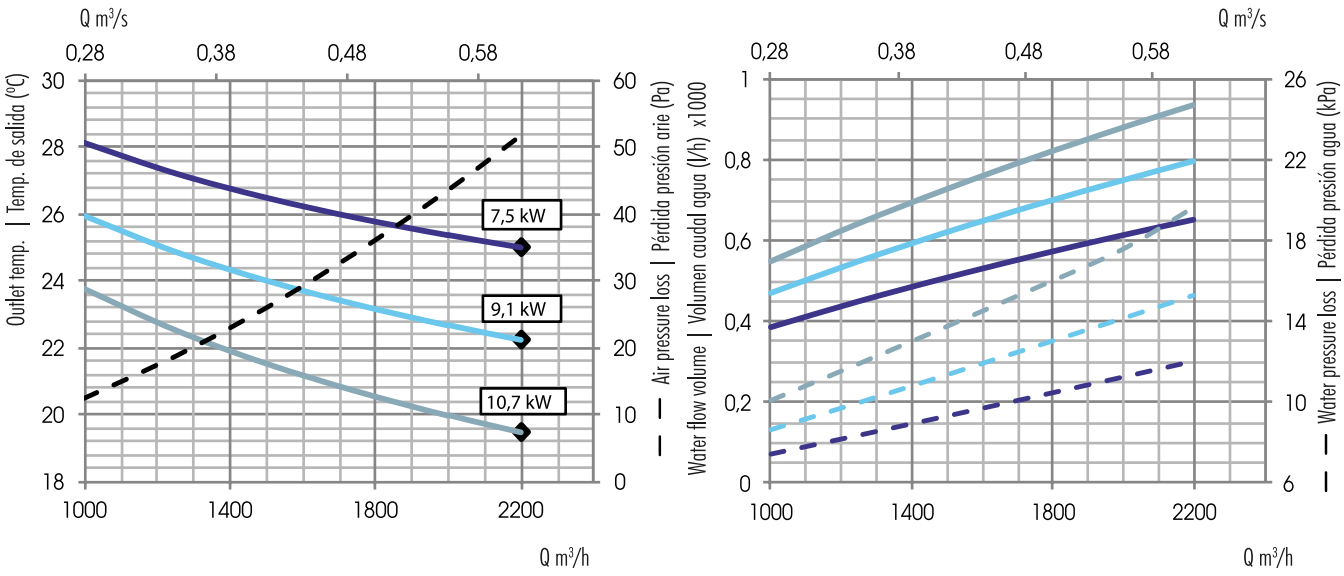

• BA CIRKEDO EEC W | M 4

5ºC 10ºC 15ºC Inlet temperature | Temperatura de entrada

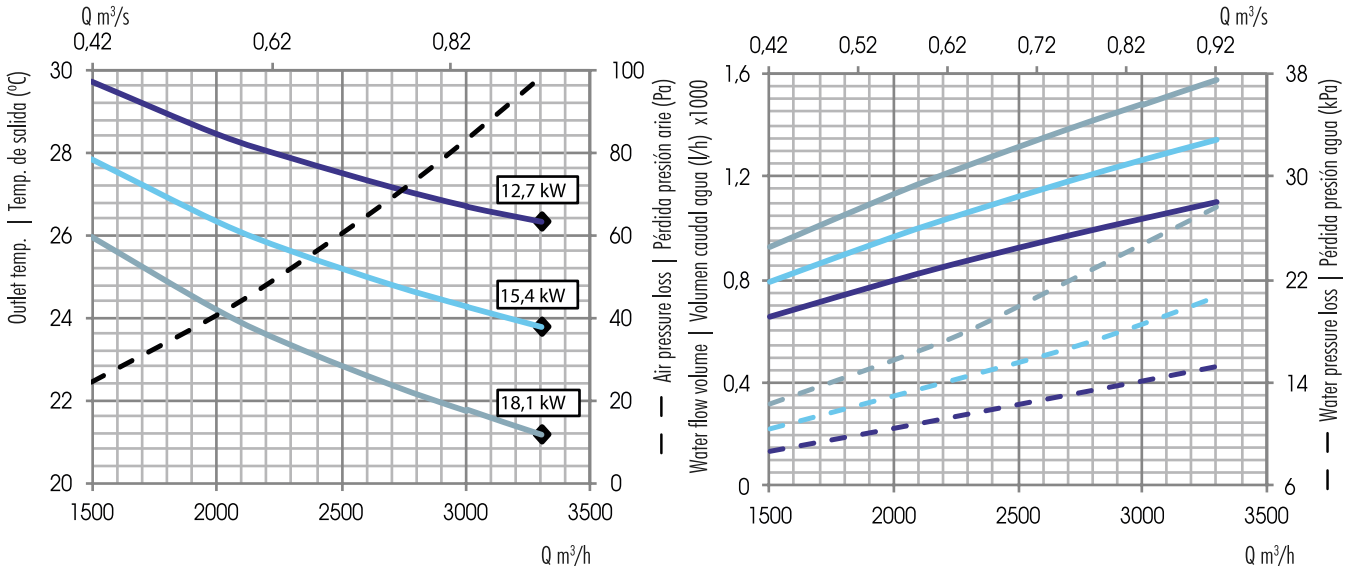

• BA CIRKEDO EEC W | M 5

5ºC 10ºC 15ºC Inlet temperature | Temperatura de entrada

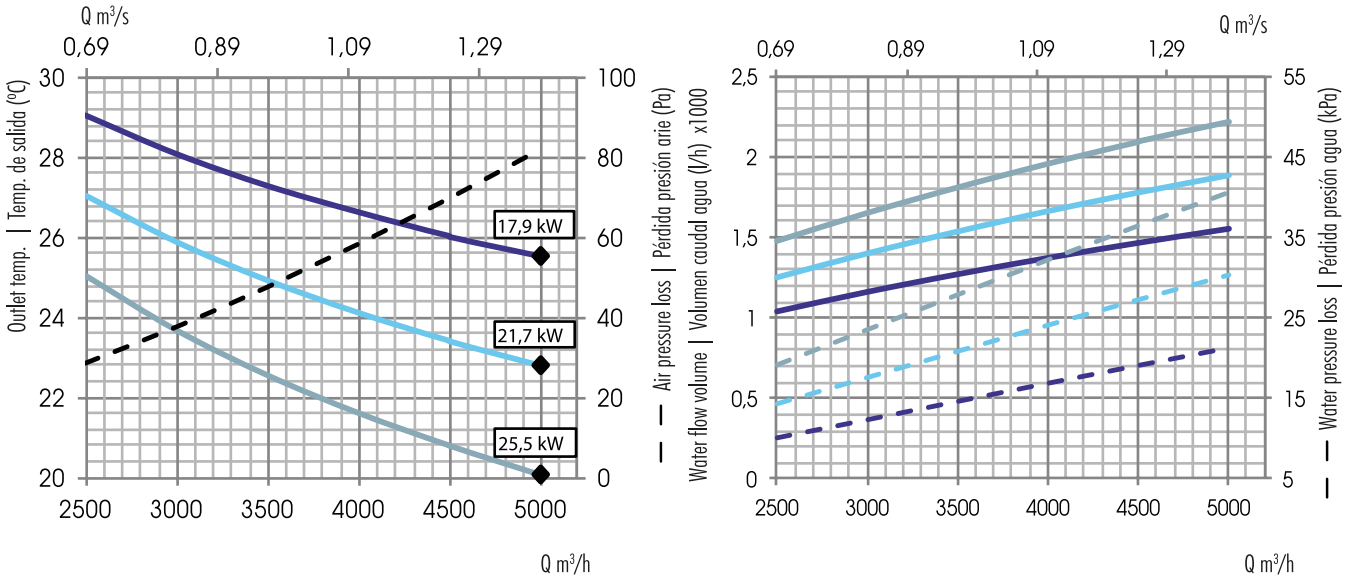

• BA CIRKEDO EEC W | M 6

5ºC 10ºC 15ºC Inlet temperature | Temperatura de entrada

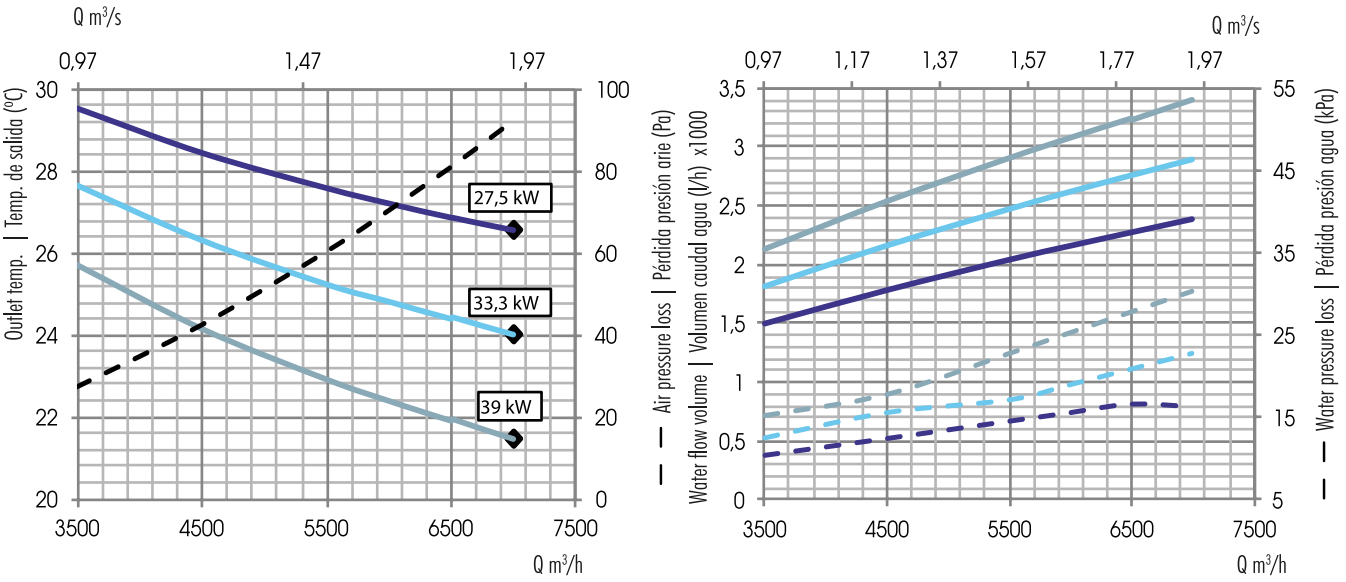

BA HEATING WATER COIL / batería de agua caliente - VERTICAL

VERTICAL						
Model	Power kW	Ø Pipe	Stages	Material		
				Pipe	Fins	Frame
BA CIRKEDO V 1	4.0	1/2"	2	Cu	Al	Fe Zn
BA CIRKEDO V 2	7.5	3/4"	2	Cu	Al	Fe Zn
BA CIRKEDO V 3	8.4	1/2"	2	Cu	Al	Fe Zn
BA CIRKEDO V 4	12.6	3/4"	2	Cu	Al	Fe Zn
BA CIRKEDO V 5	17.9	3/4"	2	Cu	Al	Fe Zn
BA CIRKEDO V 6	25.3	3/4"	2	Cu	Al	Fe Zn

- BA CIRKEDO EEC V1

5ºC 10ºC 15ºC Inlet temperature | Temperatura de entrada

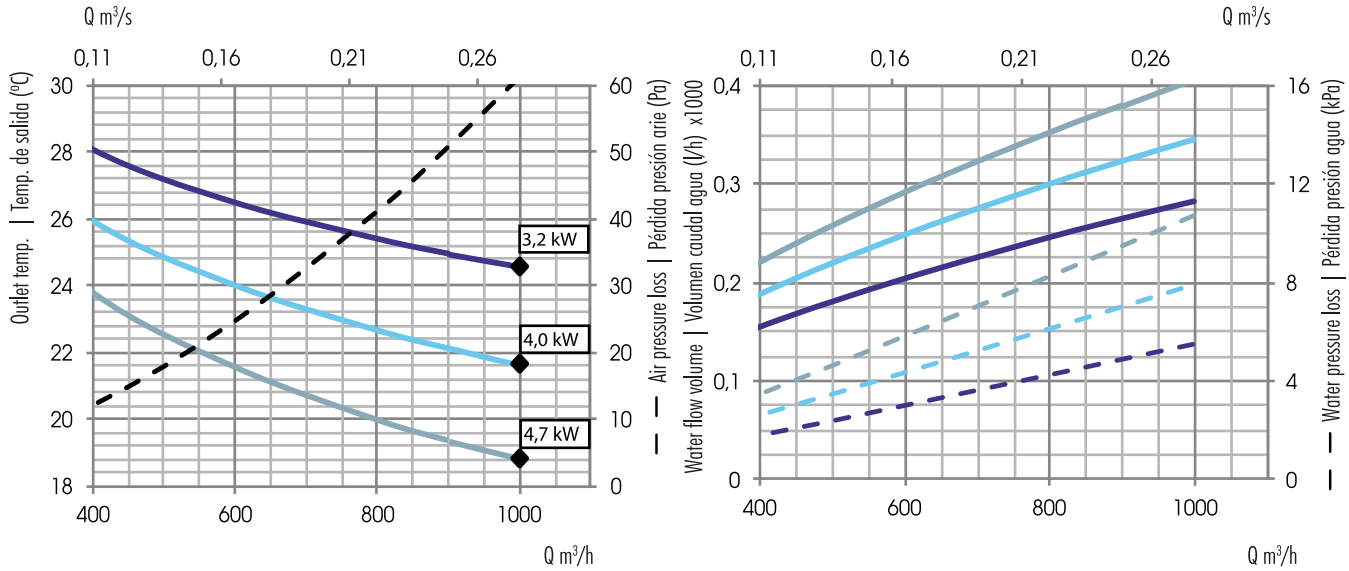

- BA CIRKEDO EEC V2

5ºC 10ºC 15ºC Inlet temperature | Temperatura de entrada

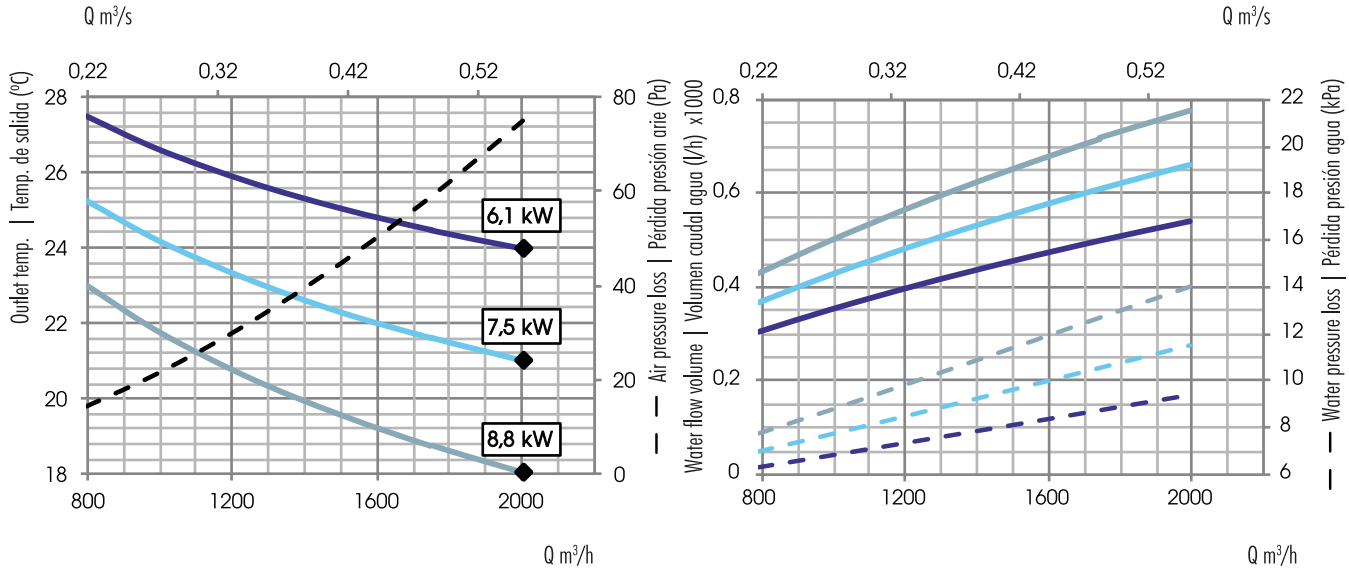

• BA CIRKEDO EEC V3

5ºC 10ºC 15ºC Inlet temperature | Temperatura de entrada

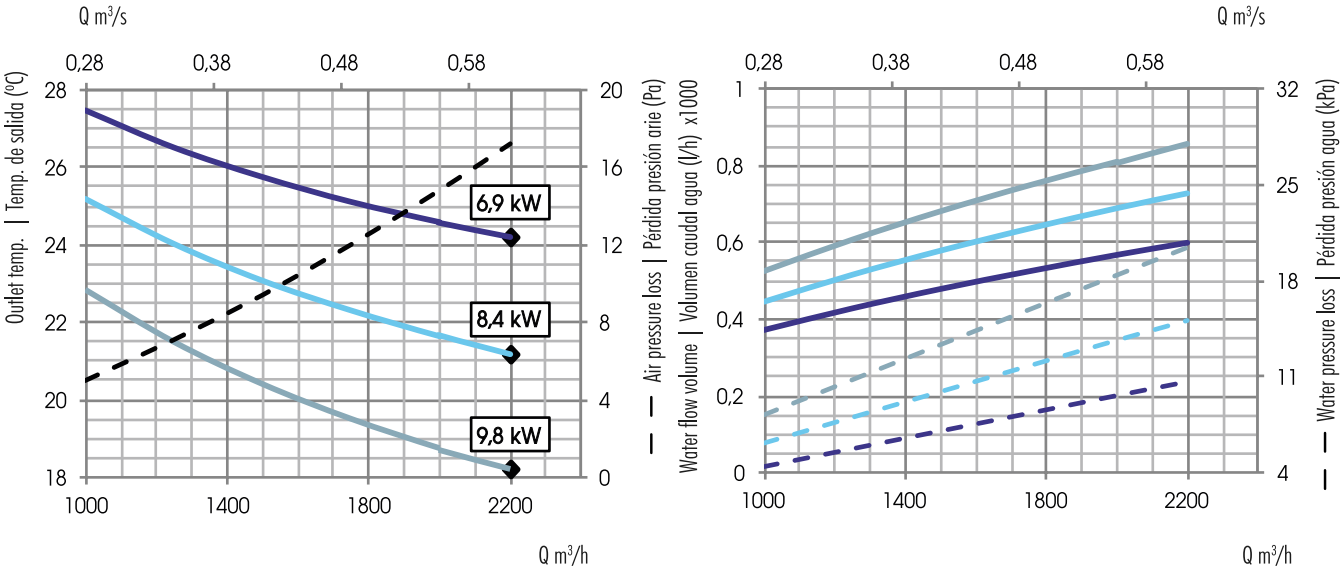

• BA CIRKEDO EEC V4

5ºC 10ºC 15ºC Inlet temperature | Temperatura de entrada

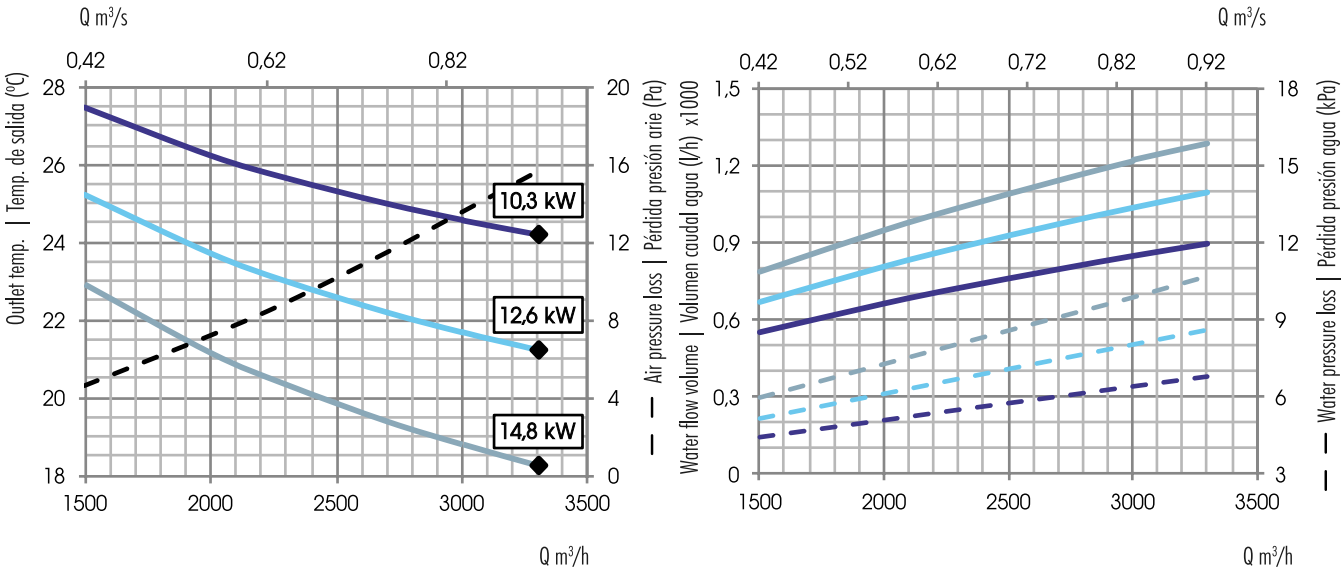

• BA CIRKEDO EEC V5

5ºC 10ºC 15ºC Inlet temperature | Temperatura de entrada

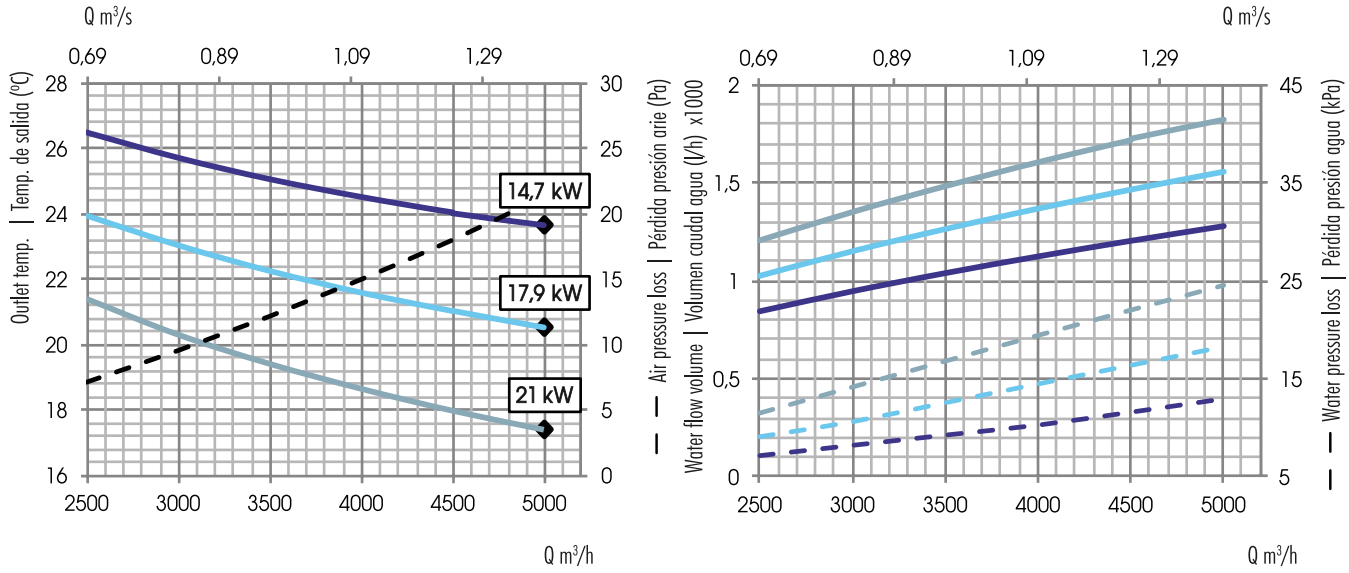

• BA CIRKEDO EEC V6

5ºC 10ºC 15ºC Inlet temperature | Temperatura de entrada

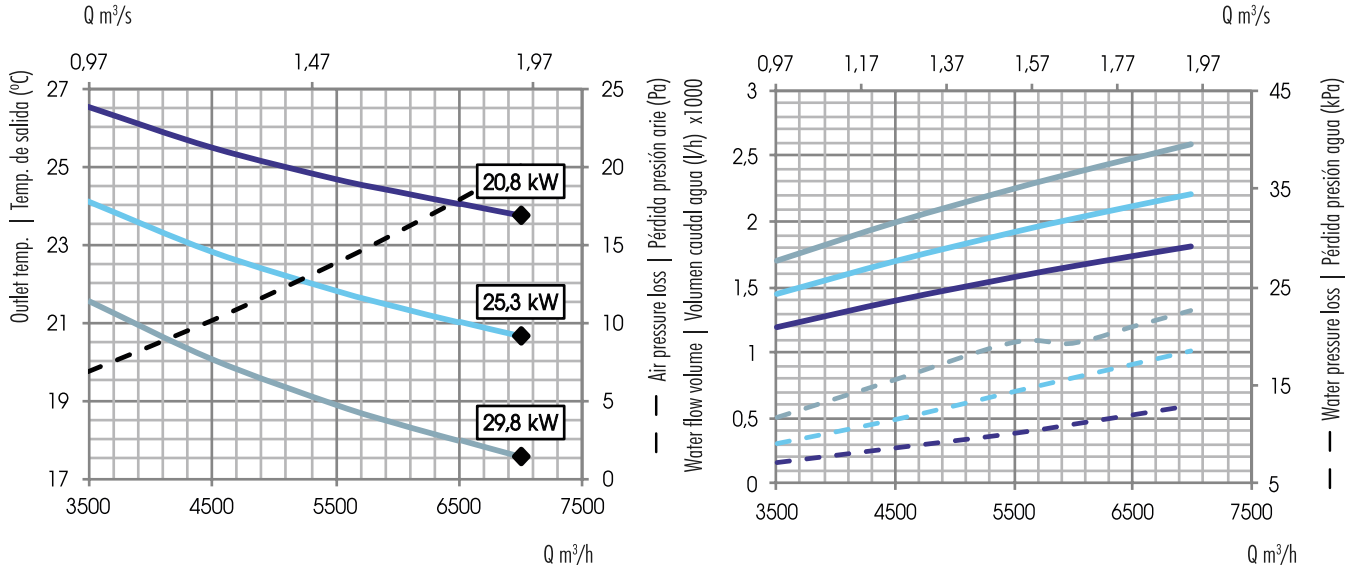

BAF COOL WATER COIL / batería de agua fría - WALL / MURAL - VERTICAL

Model	Power kW	Ø Pipe	Stages	Material		
				Pipe	Fins	Frame
BAF CIRKEDO 1	4,1	3/4"	4	Cu	Al	Fe Zn
BAF CIRKEDO 2	9,2	1"	4	Cu	Al	Fe Zn
BAF CIRKEDO 3	3,9	3/4"	4	Cu	Al	Fe Zn
BAF CIRKEDO 4	18,3	1"	3	Cu	Al	Fe Zn
BAF CIRKEDO 5	26	1"	3	Cu	Al	Fe Zn
BAF CIRKEDO 6	41	11,2"	4	Cu	Al	Fe Zn

- BAF CIRKEDO EEC V1

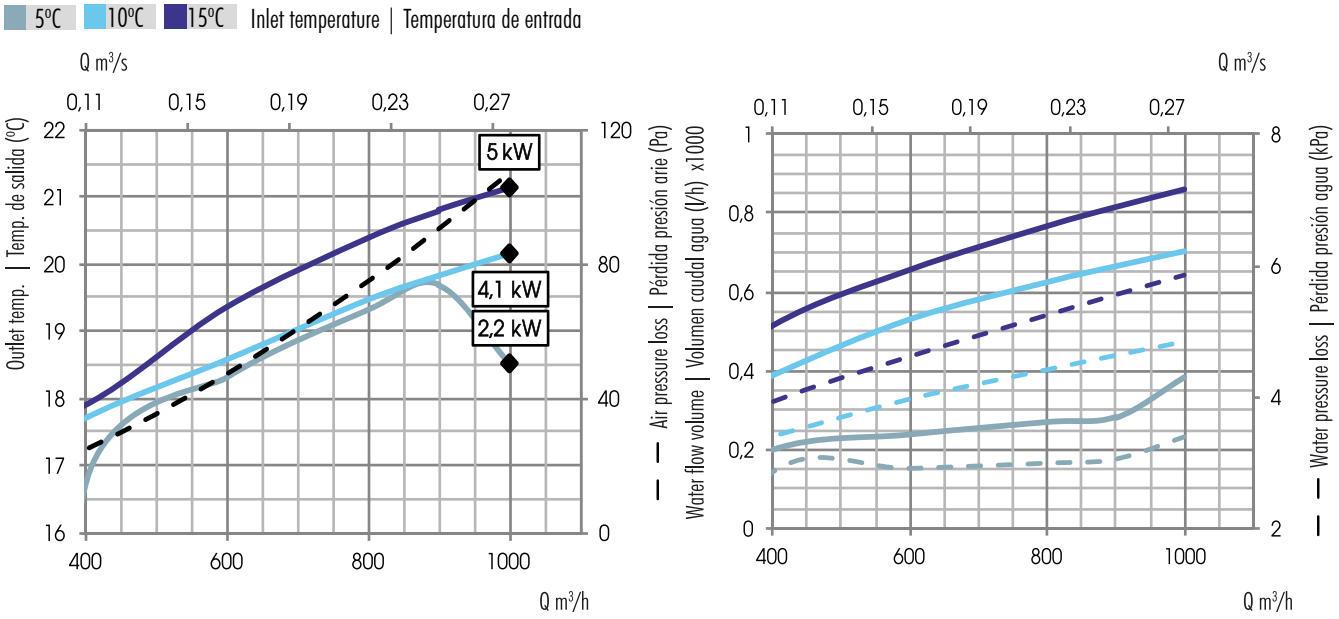

- BAF CIRKEDO EEC V2

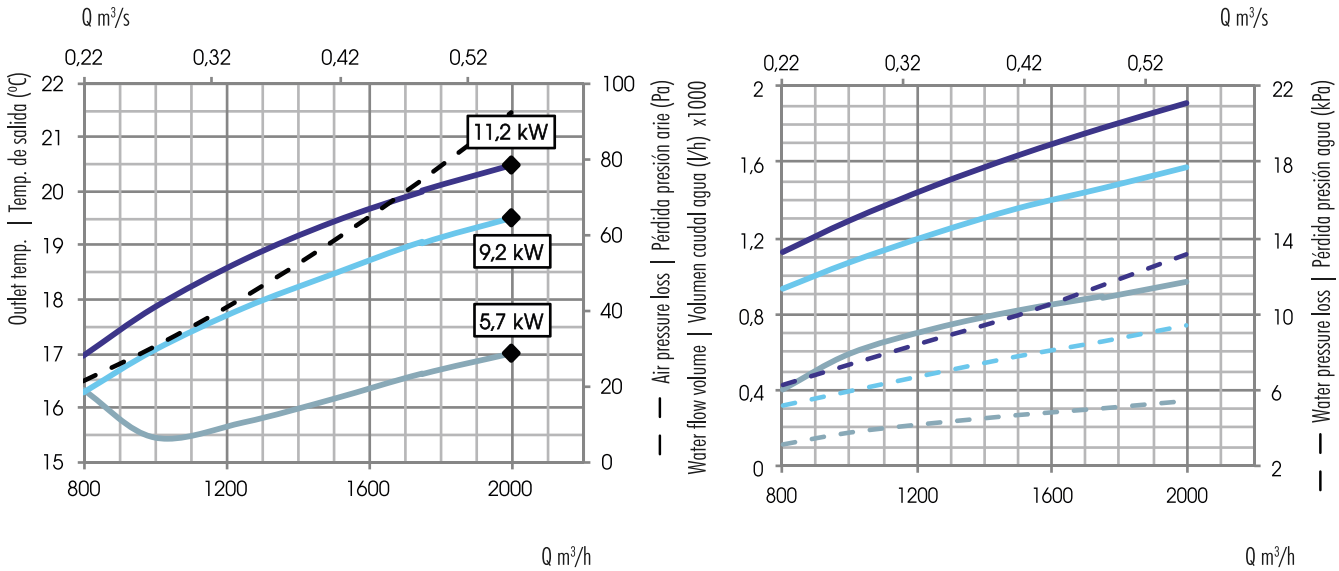

• BAF CIRKEDO EEC V3

5ºC 10ºC 15ºC Inlet temperature | Temperatura de entrada

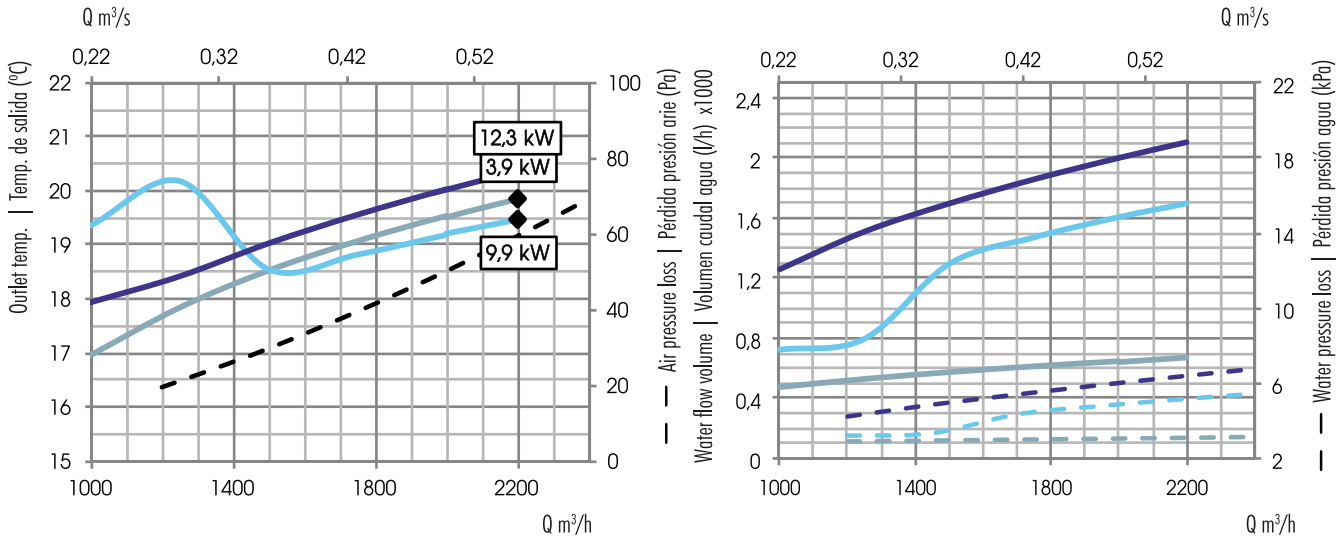

• BAF CIRKEDO EEC V4

5ºC 10ºC 15ºC Inlet temperature | Temperatura de entrada

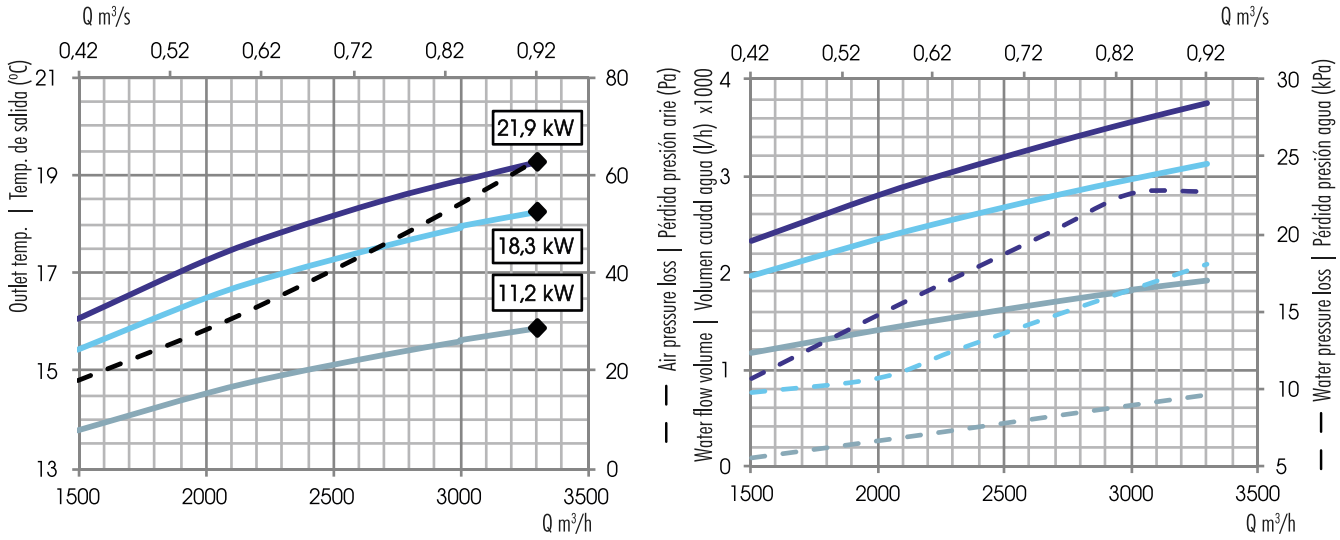

- BAF CIRKEDO EEC V5

5ºC 10ºC 15ºC Inlet temperature | Temperatura de entrada

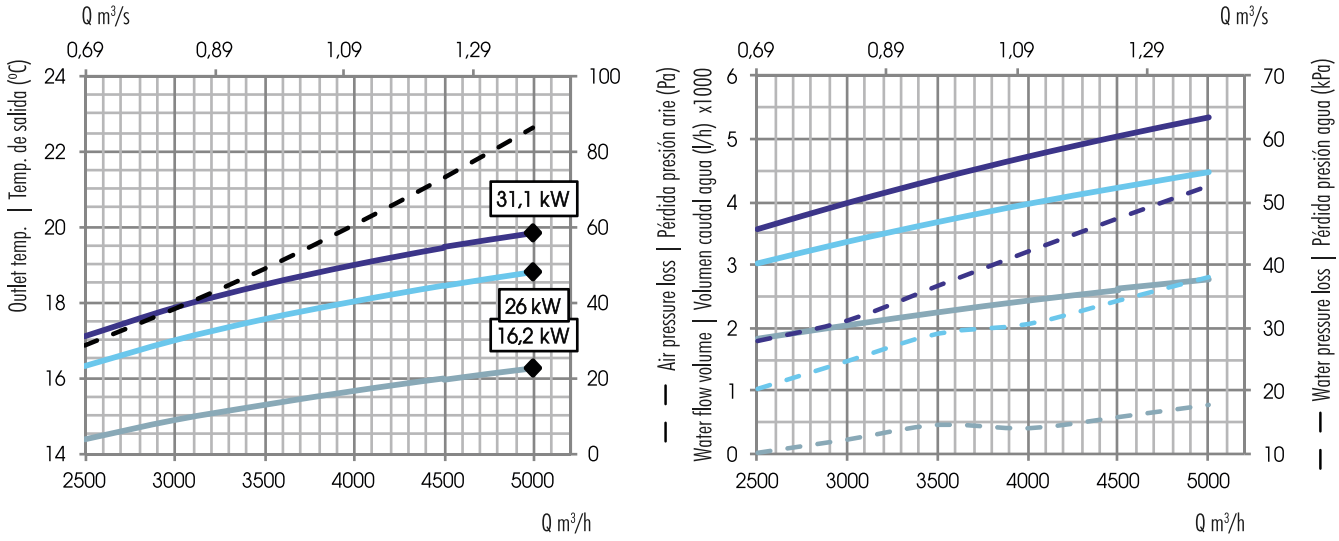

- BAF CIRKEDO EEC V6

5ºC 10ºC 15ºC Inlet temperature | Temperatura de entrada

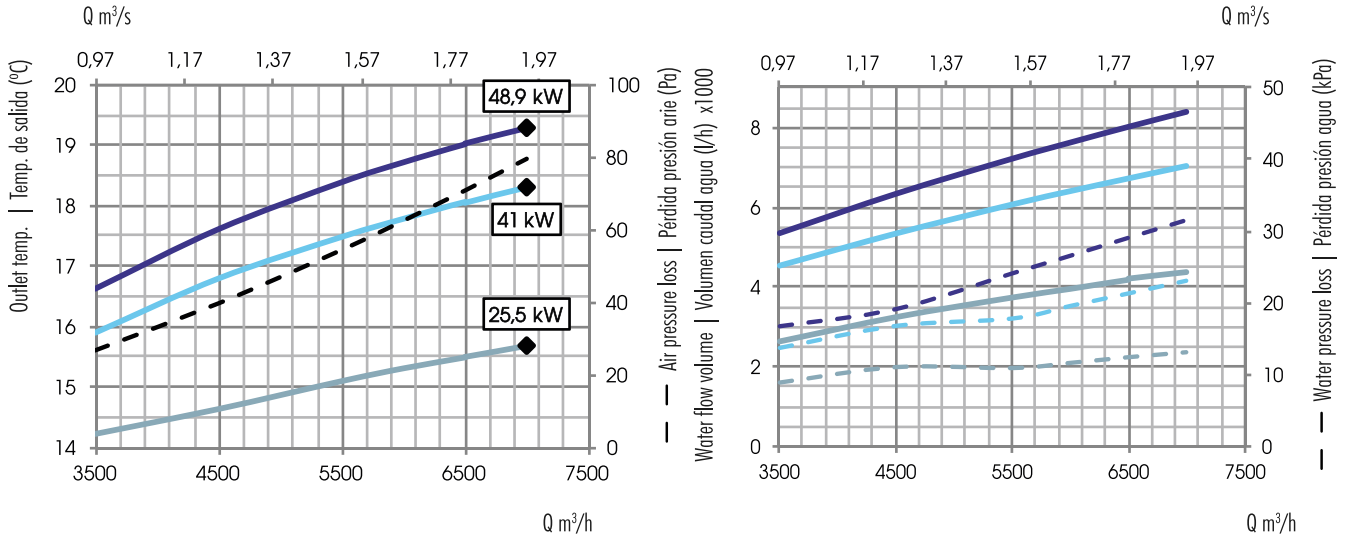

BE ELECTRICAL COIL / batería eléctrica - VERTICAL- WALL / MURAL

Model	Power kW	Voltage	Rated I (A)		Stages
			230V	400V	
BE 1ph CIRKEDO 1	4	230V	17,4	-	1
BE 1ph CIRKEDO 2	6	230V	26,1	-	1
BE 3ph CIRKEDO 3	8	400V	-	11,6	1
BE 3ph CIRKEDO 4	12	400V	-	17,4	1
BE 3ph CIRKEDO 5	16	400V	-	23,2	1
BE 3ph CIRKEDO 6	24	400V	-	34,8	1

DIMENSIONS / dimensiones
CIRKEDO WALL / MURAL - RM1

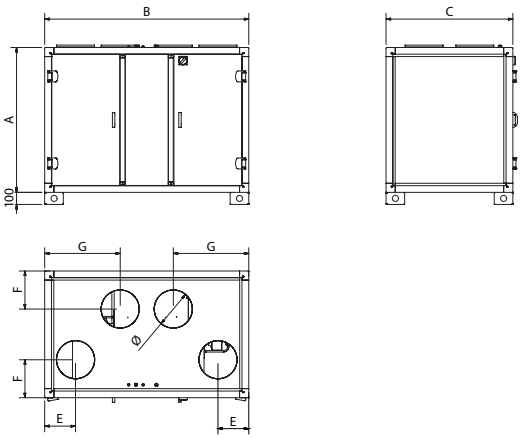

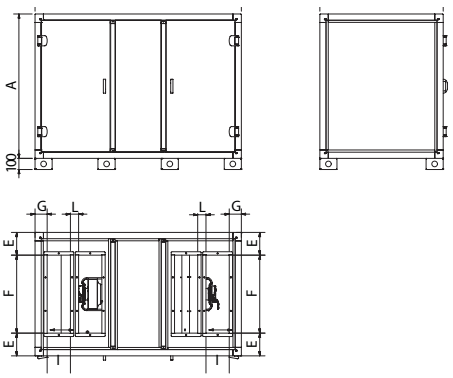

CIRKEDO WALL / MURAL (mm) - 1000/2000								
Model | Modelo	A	B	C	Ø	E	F	G	W|Peso (kg)
CIRKEDO 1000 M	1120	1450	808	250	212	257	532	190
CIRKEDO 2000 M	1200	1690	1050	315	255	315	625	240

CIRKEDO WALL / MURAL (mm) - 2200 a 7500									
Model | Modelo	A	B	C	E	F	G	I	L	W|Peso (kg)
CIRKEDO 2200 M	1294	1850	1106	203	700	109	208	74	300
CIRKEDO 3000 M	1405	2000	1356	178	1000	119	208	74	350
CIRKEDO 5000 M	1530	2300	1482	241	1000	109	308	66	400
CIRKEDO 7500 M	1780	2600	1732	266	1200	119	308	120	530

CIRKEDO VERTICAL - RV1

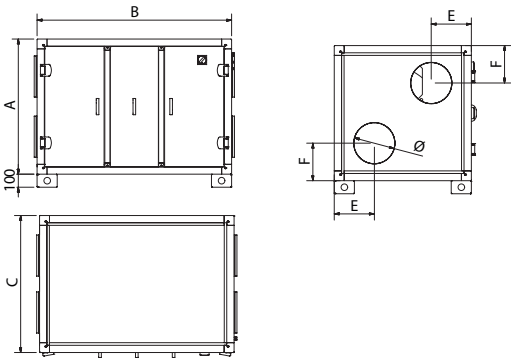

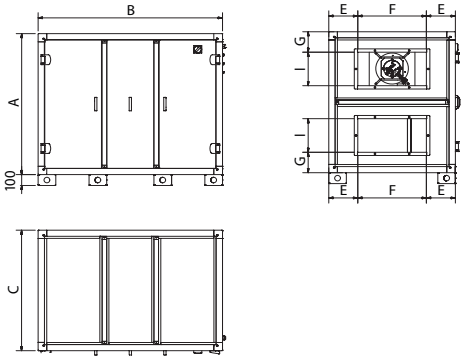

CIRKEDO VERTICAL (mm) - 1000/2000							
Model | Modelo	A	B	C	Ø	E	F	W|Peso (kg)
CIRKEDO 1000 V	923	1344	808	250	277	257	160
CIRKEDO 2000 V	1035	1490	1056	315	307	287	200

CIRKEDO VERTICAL (mm) - 2200 a 7500								
Model | Modelo	A	B	C	E	F	G	I	W|Peso (kg)
CIRKEDO 2200 V	1294	1610	1106	253	600	188	308	260
CIRKEDO 3000 V	1405	1700	1356	328	700	165	408	320
CIRKEDO 5000 V	1530	2020	1482	341	800	196	408	390
CIRKEDO 7500 V	1780	2400	1732	366	1000	209	508	520

CIRKEDO WALL / MURAL- VERTICAL MODULAR - RM3 / RV3

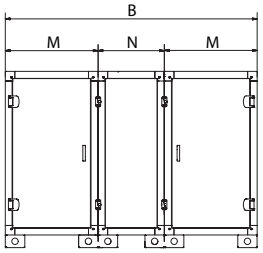

CIRKEDO M/V MODULAR (mm) - 2200 a 7500			
Model | Modelo	B	M	N
CIRKEDO 2200V	1753	614	525
CIRKEDO 3000 V	1843	634	575
CIRKEDO 5000 V	2163	779	605
CIRKEDO 7500 V	2543	914	715
CIRKEDO 2200 M	1993	734	525
CIRKEDO 3000 M	2143	784	575
CIRKEDO 5000 M	2443	919	605
CIRKEDO 7500 M	2743	1014	715

CONNECTION DIAGRAMS / esquema de conexiones

1

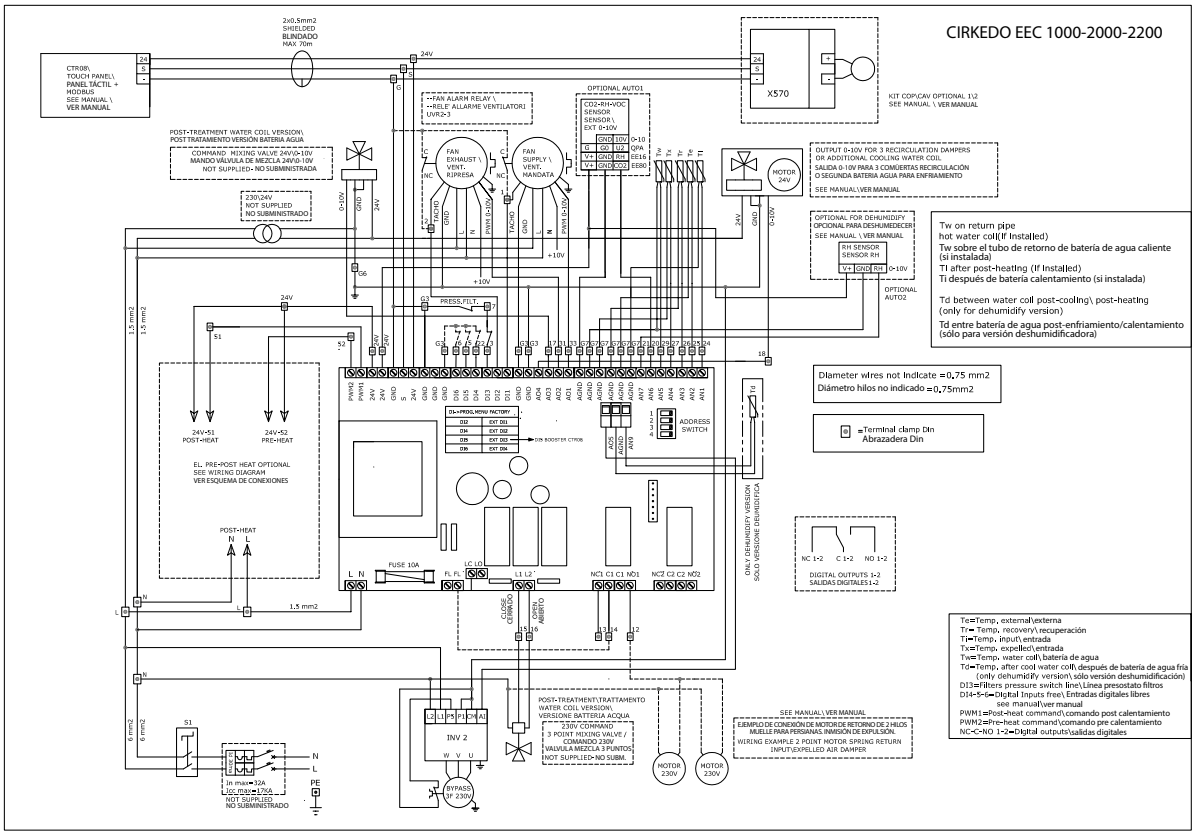

2

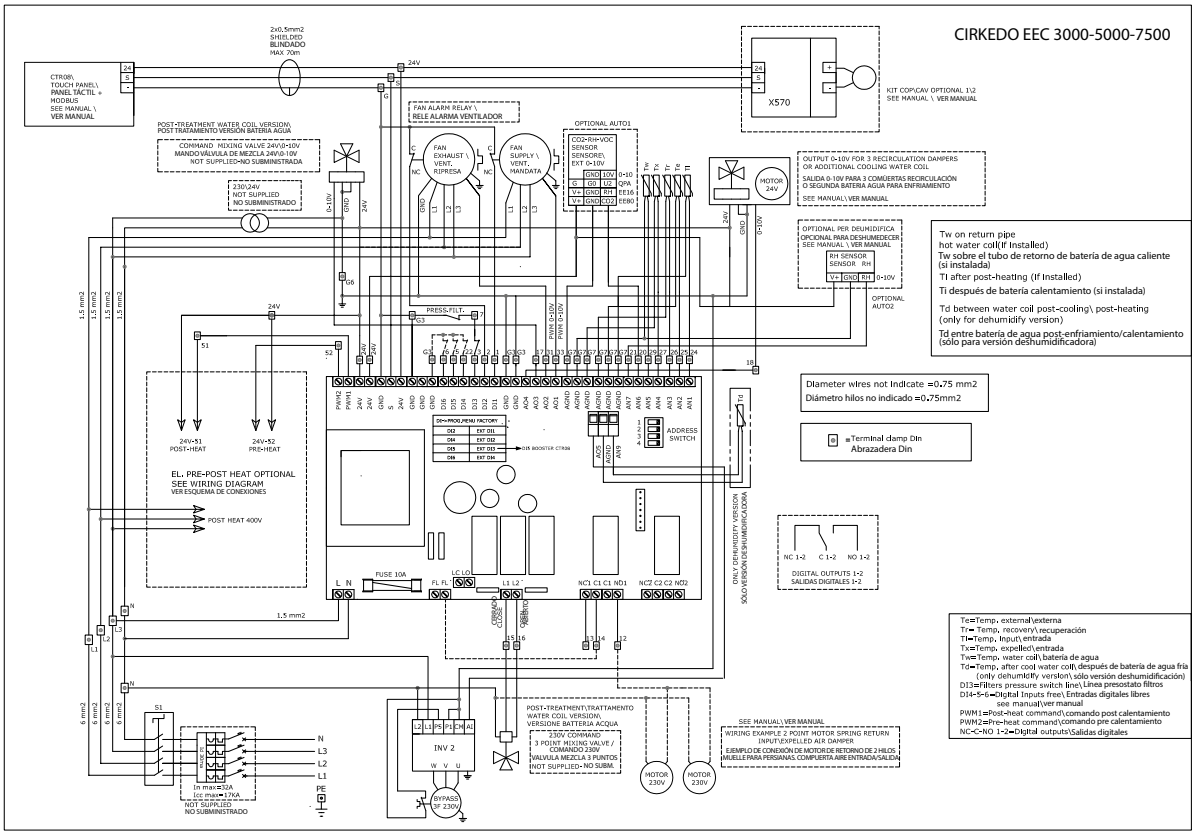

CONFIGURATION / configuraciones

FRESH AIR | AIRE NUEVO

EXHAUSTED AIR | AIRE EXTRAÍDO

MURAL Configuración estándar: RM1-RM3

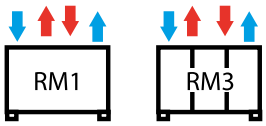

VERTICAL Configuración estándar: RV1-RV3

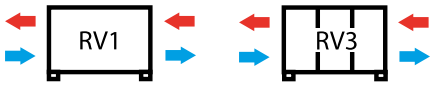

FILTERS / filtros

Replacement filters Supply / Extraction | Filtros para recambio Impulsión / Extracción ePM10 >50%(ex. M5)				
Code | Código	Model | Modelo	Dimensions | Dimensiones	Application | Aplicación	Filters for unit | Filtros por unidad *
FLTCIR10M5	Filtro ePM10 >50% 625x400x048 mm	625x400x048	Cirkedo EEC 1000	1x
KFLTCIR20M5	KIT - Filtro ePM10 >50% 2uds. 460x400x048 mm	460x400x048	Cirkedo EEC 2000	2x
KFLTCIR22M5	KIT - Filtro ePM10 >50% 1ud. 592x592x048 mm y 1ud. 592x287x048 mm	592x592x048 + 592x287x048	Cirkedo EEC 2200	1x
KFLTCIR30M5	KIT - Filtro ePM10 >50% 2uds. 592x592x048 mm	592x592x048	Cirkedo EEC 3000-5000	2x
KFLTCIR75M5	KIT - Filtro ePM10 >50% 2uds. 592x592x048 mm y 1ud. 592x287x048 mm	592x592x048 + 592x287x048	Cirkedo EEC 7500	2x

Replacement filters Supply / Extraction| Filtros para recambio Impulsión / Extracción ePM1 70% (ex. F7)				
Code | Código	Model | Modelo	Dimensions | Dimensiones	Application | Aplicación	Filters for unit | Filtros por unidad *
FLTCIR10F7	Filtro ePM2,5 70% 625x400x048 mm	625x400x048	Cirkedo EEC 1000	1x
KFLTCIR20F7	KIT - Filtro ePM1 70% 2uds. 460x400x048 mm	460x400x048	Cirkedo EEC 2000	2x
KFLTCIR22F7	KIT - Filtro ePM1 70% 1ud. 592x592x048 mm y 1ud. 592x287x048 mm	592x592x048 + 592x287x048	Cirkedo EEC 2200	1x
KFLTCIR30F7	KIT - Filtro ePM1 70% 2uds. 592x592x048 mm	592x592x048	Cirkedo EEC 3000-5000	2x
KFLTCIR75F7	KIT - Filtro ePM1 70% 2uds. 592x592x048 mm y 1ud. 592x287x048 mm	592x592x048 + 592x287x048	Cirkedo EEC 7500	2x

* When placing an order, please take into account that the filters RRP is unitary and must be multiplied by the indicated quantities for each unit of exchanger

* Al hacer el pedido debe tener en cuenta que el PVP de los filtros es unitario y debe multiplicarse por las cantidades indicadas para cada unidad de recuperador.

WEATHER PROTECTION COWL / tejadillo

Weather protection cowl | Tejadillo para lluvia HORIZONTAL			
Code | Código	Model | Modelo	Dimensions | Dimensiones	Application | Aplicación
TEJCIR10	TEJ CIRKEDO EEC 1000	1600 x 1050	Cirkedo EEC 1000
TEJCIR20	TEJ CIRKEDO EEC 2000	1770 x 1370	Cirkedo EEC 2000
TEJCIR22	TEJ CIRKEDO EEC 2200	1950 x 1450	Cirkedo EEC 2200
TEJCIR22RV3	TEJ CIRKEDO EEC 2200 RV3	1951 x 1450	Cirkedo EEC 2200 RV3
TEJCIR30	TEJ CIRKEDO EEC 3000	2080 x 1780	Cirkedo EEC 3000
TEJCIR30RV3	TEJ CIRKEDO EEC 3000 RV3	2080 x 1780	Cirkedo EEC 3000 RV3
TEJCIR50	TEJ CIRKEDO EEC 5000	2400 x 1900	Cirkedo EEC 5000
TEJCIR50RV3	TEJ CIRKEDO EEC 5000 RV3	2400 x 1900	Cirkedo EEC 5000 RV3
TEJCIR75	TEJ CIRKEDO EEC 7500	2880 x 2180	Cirkedo EEC 7500
TEJCIR75RV3	TEJ CIRKEDO EEC 7500 RV3	2880 x 2180	Cirkedo EEC 7500 RV3

CONTROLS FOR CIRKEDO EEC | controles para CIRKEDO EEC

		CTRL-DPH	CTRL-MAX² *
			
FAN ADJUSTMENT | AJUSTES DEL VENTILADOR	Manual speed | Velocidad manual	✔	✔
	Constant airflow (CAV) | Caudal constante (CAV)	✔	✔
	Variable airflow: monozone application | Caudal variable: aplicación monozona	✔	✔
	CO2 / HR / VOC 0-10 V external. Variable flow (VAV) | CO_2 / HR / VOC 0-10 V externo. Caudal variable (VAV)	✔	✔
	Management of the airflow by detection of presence | Gestión del caudal por detección de presencia	✔	✔
	Constant pressure: Multizone application (COP) | Presión constante: aplicación multizona (COP)	✔	✔
	Night management | Gestión nocturna	✔	✔
REGULATION OF THE TEMPERATURE | REGULACIÓN DE LA TEMPERATURA	Regulation on blowing / recovery temperature | Regulación sobre la temperatura de soplado / recuperación	✔	✔
	Regulation on ambient temperature | Regulación sobre la temperatura ambiente	✔	✔
	Regulation of the electric coil/ heating water coil | Regulación de la batería eléctrica/ batería de agua caliente	✔	✔
	Possibility to manage 2 coils simultaneously fot he dehumidification function | Posibilidad de gestionar 2 baterías simultáneamente para la función de deshumidificación		✔
HEAT RECOVERY | INTERCAMBIADOR	By-pass management (free cooling/ free heating) | Control del bypass (free cooling/ free heating)	✔	✔
FILTERS | FILTROS	Indication of filter clogging | Indicación de obstrucción de filtros	✔	✔
SECURITY OF THE UNIT | SEGURIDAD DE LA UNIDAD	Post-ventilation(machine equipped with electric coil) | Post-ventilación (máquina equipada con batería eléctrica)	✔	✔
	Thermal protection of fans | Protección térmica de los ventiladores	✔	✔
	Thermal protection of electric batteries | Protección térmica de las baterías eléctricas	✔	✔
	Frost protection water bobbin | Protección contra heladas de la bobina	✔	✔
	Exchanger with frost protection | Protección contra heladas del intercambiador	✔	✔
	Energy recovery in VMC in ERP 2018 | Recuperación de energía en VMC en ERP 2018	✔	✔
	Forcing dehumidification function (under request) | Forzar la función de deshumidificación (bajo demanda)		✔
	Remote status messages: active dehumidification function (under request) | Mensajes de estado remoto: función de deshumidificación activa (bajo demanda)		✔
PROGRAMMING | PROGRAMACIÓN	Day / night and weekend | Día / noche y fin de semana	✔	✔
	Automatic summer / winter change | Cambio automático de verano / invierno		✔
	Modulating bypass management | Modulación de la gestión de bypass		✔
	Automatic prevention of exchanger cooling throught bypass regulation | Prevención automática de la refrigeración del intercambiador mediante regulación de bypass		✔
COMMUNICATION | COMUNICACIÓN	Modbus RTU - RS 485 | Modbus RTU - RS 485		✔
	Remote display and/or Modbus protocol (under request)-100 meters | Display remoto y/o protocolo Modbus (bajo demanda)- 100 metros		
TEMPERATURE INFORMATION | INFORMACIÓN DE TEMPERATURA	Outside/interior temperature | Temperatura exterior/interior	✔	✔

* Control under request | Control bajo demanda

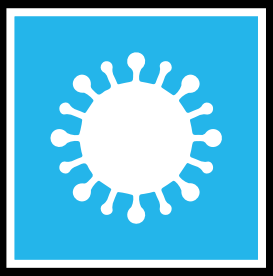

Air purifiers

Purificadores de aire

REINTAIR®

Plug & play purifiers to turn any indoor space into a virusfree environment

Purificadores portátiles para convertir cualquier espacio interior en un ambiente libre de virus



FILTERS HEPA CERTIFIED ACCORDING TO EN 1822

110 V + info 60Hz

50 60 Hz

EEC PM MOTORS

• REINTAIR® by Casals air purifiers are plug & play sets (no installation required) to convert any interior space into an environment free of contaminating particles and thus leave a much healthier air.
• It is designed to reduce the viral load of the rooms given the constant air renewals that it carries out.

| MANUFACTURING FEATURES
• High efficiency purification unit built in soundproof steel structure, galvanized
for corrosion resistance.
• Available in two different sizes:
1. REINTAIR® S EC up to 300m³/h for indoor spaces (2,5m high) of up to 45m².
2. REINTAIR® L EC up to 600m³/h for indoor spaces (2,5m high) of up to 90m².

CHASIS:
• Soundproof 30mm extruded aluminum profile, nylon corners and pre lacquered steel sandwich panels, RAL 9006, class M0, with 25mm internal rockwool insulation class A1 (non combustible) and 90Kg/m³ density. Panels come with quick release fastening system for easy assembly and disassembly whenever required, whether for cleaning, maintenance or panel repositioning.
• Filters are located in the perforated side panels, with handles and fastening system. This ease of access optimizes maintenance and filter replacement procedures. Filter replacement and manipulation of the REINTAIR® is recommended with the appropriate PPE's.
• REINTAIR® purifiers are equipped with 4 wheels with brakes on the base for ease of mobility throughout the interior spaces.

FAN:
• Equipped with high efficiency single inlet - backward impeller with selfcleaning system, made of polyamide, statically and dynamically balanced at the factory.

FILTERS:
• Dual filtering stage at each end of the REINTAIR® comprised of 2x Iso Coarse
65% (G4) + 2x HEPA H14.
• 4 filters per purification unit.
• The Iso Coarse 65% pre-filters increase the life of the absolute filters HEPA H14.

MOTOR:
• Low consumption EC (electronically commutated) Technology exterior rotor motor. IP-44 protection and class B insulation. Standard voltage 230V 50Hz/60Hz.

CONTROL PANEL:
• All REINTAIR® air purifiers are equipped with a master control panel located on one side of the structure.
• This control panel allows for control of the following parameters:
1. On/Off of the air Purifier.

• Los purificadores de aire REINTAIR® by Casals son conjuntos portátiles (no requieren instalación) para convertir cualquier espacio interior en un ambiente libre de partículas contaminantes y dejar así un aire mucho más saludable.
• Está diseñado para reducir la carga viral de las estancias dadas las renovaciones de aire constantes que lleva a cabo

| CARACTERÍSTICAS CONSTRUCTIVAS
• Unidad de purificación de aire de alta eficiencia en estructura soundproof (insonorizada) de acero galvanizado resistente a la corrosión.
• Disponible en dos tamaños constructivos:
1. REINTAIR® S EC hasta 300m³/h para espacios interiores de hasta 45m².
2. REINTAIR® L EC hasta 600m³/h para espacios interiores de hasta 90m².

CHASIS:
• Estructura soundproof de perfil de aluminio de 30mm, esquinas de nylon y panel sándwich de acero prelacado RAL 9006, clase M0, con aislamiento interno de lana de roca de 25mm de espesor clase A1 (no combustible) y 90kg/m³ de densidad. Los paneles disponen de fastening system (sistema de fijación rápida) para el montaje y desmontaje sencillo cada vez que se requiera, ya sea para tareas de limpieza, mantenimiento o intercambios de paneles.
• Los filtros se ubican en los paneles laterales perforados, con tiradores y fastening system. Su fácil acceso optimiza el mantenimiento y rapidez del cambio de filtros. Se recomienda realizar el cambio de filtros y manipulación de los REINTAIR® con EPIs adecuados.
• Los equipos REINTAIR® disponen de 4 ruedas equipadas con freno en la base para fácil movilidad de los equipos en los espacios interiores.

VENTILADOR:
• Equipado con turbina de poliamida de simple aspiración de álabes hacia atrás (a reacción) de alto rendimiento con sistema autolimpiante. Equilibrada estática y dinámicamente en origen.

FILTROS:
• Doble etapa de filtración en cada extremo del REINTAIR® compuesto por 2x ISO Coarse 65% (G4) + 2x HEPA H14.
• 4 filtros por unidad de purificación.
• Los prefiltros ISO Coarse 65% aumentan la vida útil de los filtros absolutos HEPA H14.

MOTOR:
• Motor bajo consumo con tecnología EC (conmutación electrónica) de rotor exterior. Protección IP-44 y aislamientos clase B. Voltaje estándar 230V 50/60Hz.

PANEL DE CONTROL:
Todos los equipos REINTAIR® van equipados con un panel de control maestro del equipo ubicado en el lateral de la estructura.

AIR PURIFIER

Purificadores de aire

ADVANTAGES

Reduction of dust particles, odors and contaminating microorganisms. Thus creating a healthier environment. Ideal for people with allergies and asthma.

Aside from a healthier work environment, our air purifiers reduce the need for cleaning by removing a large portion of the dust that is generated daily.

Double filtration stage with two ABSOLUTE HEPA H14 filter packages and a Molecular filter that in a matter of hours will reduce a large number of particles in the air such as microorganisms, bacteria, viruses, molecules, etc.

Equipped with high efficiency and silent fans to guarantee low energy consumption.

VENTAJAS

Reducción de partículas de polvo, olores y microorganismos contaminantes. Creando así un ambiente más saludable. Ideal para personas con alergias y asma. Aparte de un ambiente de trabajo más saludable, nuestros purificadores de aire disminuyen la necesidad de limpieza, ya que eliminan una gran porción del polvo que se genera diariamente.

Doble etapa de filtración con dos paquetes filtrantes ABSOLUTE HEPA H14 y filtro Molecular que en cuestión de horas reducirá un gran número de partículas en el aire como microorganismos, bacterias, virus, moléculas, etc.

Equipados con ventiladores de alta eficiencia y silenciosos para garantizar un bajo consumo energético.

2. Automatic function – Autonomous.
3. Flow adjustment, 0 being the lowest and 10 the highest.
4. Schedule control for night mode optimization and thus favouring low energy consumption when the interior spaces are empty.
5. Clogged filter alarm and maintenance indication.

| APPLICATIONS

• Designed for all kind of indoor spaces where high-quality air purification is required since REINTAIR® purifiers are equipped with high-efficiency HEPA H14 filters.
• Designed to be easily moved in indoor spaces, which makes them the best solution for:
• Ventilation of workstations.
• The health sector (waiting rooms, corridors, rooms, field hospitals, common areas, clinics, pharmacies, etc.).
• The tertiary and industrial sector (offices, hotels, universities, schools, public institutions, warehouses, living rooms in restaurants).
• The residential sector (single-family flats and houses).

| UNDER REQUEST

• Differential pressure switch (INT PS) installation onto the REINTAIR® unit for optimization of filter clogging state.

• Este panel de control permite controlar los siguientes parámetros:
1. On/Off del purificador de aire.
2. Funcionamiento automático – Autónomo.
3. Caudal ajustable siendo 0 el mínimo y 10 el máximo.
4. Control horario para optimización del modo noche y favorecer así el bajo consumo energético cuando los espacios interiores estén vacíos.
5. Alarma de colmatación de filtros e indicación de mantenimiento.

| APLICACIONES

Diseñados para todo tipo de espacios interiores como:

En definitiva, para cualquier espacio público donde se requiera una purificación del aire de alta calidad dado que los purificadores REINTAIR® están equipados con filtros de alta eficiencia HEPA H14.

• Ideados para ser movidos fácilmente en espacios interiores, lo que los convierte en la mejor solución para:
• La ventilación de puestos de trabajo.
• El sector sanitario (salas de espera, pasillos, habitaciones, hospitales de campaña, zonas comunes, clínicas, farmacias...).
• El sector terciario e industrial (oficinas, hoteles, universidades, colegios, instituciones públicas, almacenes, salas de estar en res-taurantes).
• El sector residencial (pisos unifamiliares y casas).

| BAJO DEMANDA

• Instalar en la unidad REINTAIR® un interruptor de presión diferencial (INT PS) para la optimización del estado de colmatación de filtros.

ACCESSORIES / accesorios

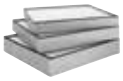

HEPA 14

Filtro de alta eficiencia HEPA H14 de larga duración.

High efficiency filter HEPA H14. Long life duration.



ISO COARSE 65% (G4)

Pre-filtro plegado con fibras de vidrio y marco galvanizado o de cartón.

Folded prefilter with fiberglass paper and galvanized or carton frame.

SINGLE PHASE RANGE / serie monofásica

Code	Model	Rated I (A) 230V	Rated Power kW	Max. Air flow m³/h	Sound dB (A)	Weight Kg
REIN2-300EC	REINTAIR® S 300 EC	1,08	0,14	300	41	30
REIN2-600EC	REINTAIR® L 600 EC	1,28	0,17	600	44	43

DIMENSIONS / dimensiones (mm)

REINTAIR® S

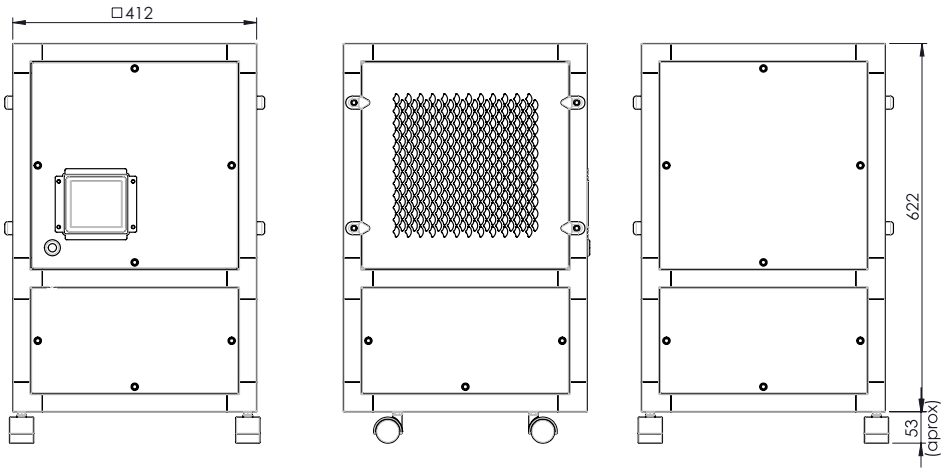

REINTAIR® L

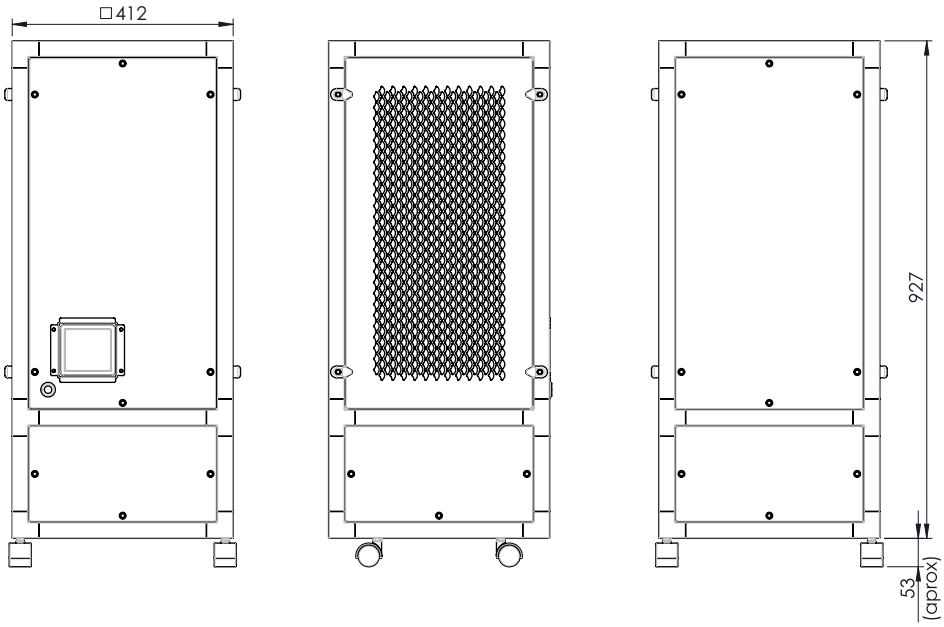

REINTAIR® WARRIOR

Plug & play purifiers to turn any indoor space into a virusfree environment

Purificadores portátiles para convertir cualquier espacio interior en un ambiente libre de virus



110 V + info 60Hz | 50 60 Hz | EEC PM MOTORS

• REINTAIR® WARRIOR by Casals air purifiers are plug & play sets (no installation required) to convert any interior space into an environment free of contaminating particles and thus leave a much healthier air.
• It is designed to reduce the viral load of the rooms.
• All REINTAIR® WARRIOR units are fitted with the PHOTOCATALYSIS-UVC TOWER by Casals, which consists of a UV-C light lamp and a photocatalysis system that destroys the particles previously captured by the filters.

| MANUFACTURING FEATURES
• High efficiency purification unit built in soundproof steel structure, galvanized for corrosion resistance.
• Available in EC in two different sizes:
1. REINTAIR® S EC up to 300m³/h for indoor spaces (2,5m high) of up to 45m².
2. REINTAIR® L EC up to 600m³/h for indoor spaces (2,5m high) of up to 90m².

CHASIS:
• Soundproof 30mm extruded aluminum profile, nylon corners and prelacquered steel sandwich panels, RAL 9006, class M0, with 25mm internal rockwool insulation class A1 (non combustible) and 90Kg/m³ density. Panels come with quick release fastening system for easy assembly and disassembly whenever required, whether for cleaning, maintenance or panel repositioning.
• Filters are located in the perforated side panels, with handles and fastening system. This ease of access optimizes maintenance and filter replacement procedures. Filter replacement and manipulation of the REINTAIR® WARRIOR is recommended with the appropriate PPE's.
• REINTAIR® WARRIOR purifiers are equipped with 4 wheels with brakes on the base for ease of mobility throughout the interior spaces.

FAN:
• Equipped with high efficiency single inlet - backward impeller with self-cleaning system, made of polyamide, statically and dynamically balanced at the factory.

FILTERS:
• Dual filtering stage at each end of the REINTAIR® comprised of 2x ISO Coarse 65% (G4) + 2x HEPA H14.
• 4 filters per purification unit.
• The ISO Coarse 65% pre-filters increase the life of the absolute filters HEPA H14.

MOTORS:
Low consumption EC (electronically commutated) Technology exterior rotor motor. IP-44 protection and class B insulation. Standard voltage 230V 50Hz/60Hz.

CONTROL PANEL:
• All REINTAIR® air purifiers are equipped with a master control panel located on one side of the

• Los purificadores de aire REINTAIR® WARRIOR by Casals son conjuntos portátiles (no requieren instalación) para convertir cualquier espacio interior en un ambiente libre de partículas contaminantes y dejar así un aire mucho más saludable.
• Está diseñado para reducir la carga viral de las estancias.
• Todos los equipos REINTAIR® WARRIOR llevan instalado la PHOTOCATALYSIS-UVC TOWER by Casals, compuesta por una lámpara de luz ultravioleta UV-C y un sistema de fotocatálisis que permite destruir las partículas captadas previamente por los filtros.

| CARACTERÍSTICAS CONSTRUCTIVAS
• Unidad de purificación de aire de alta eficiencia en estructura soundproof (insonorizada) de acero galvanizado resistente a la corrosión.
• Disponible en motor EC en dos tamaños constructivos:
1. REINTAIR® S EC hasta 300m³/h para espacios interiores de hasta 45m².
2. REINTAIR® L EC hasta 600m³/h para espacios interiores de hasta 90m².

CHASIS:
• Estructura soundproof de perfil de aluminio de 30mm, esquinas de nylon y panel sándwich de acero prelacado RAL 9006, clase M0, con aislamiento interno de lana de roca de 25mm de espesor clase A1 (no combustible) y 90kg/m³ de densidad. Los paneles disponen de fastening system (sistema de fijación rápida) para el montaje y desmontaje sencillo cada vez que se requiera, ya sea para tareas de limpieza, mantenimiento o intercambios de paneles.
• Los filtros se ubican en los paneles laterales perforados, con tiradores y fastening system. Su fácil acceso optimiza el mantenimiento y rapidez del cambio de filtros. Se recomienda realizar el cambio de filtros y manipulación de los REINTAIR® WARRIOR con EPIs adecuados.
• Los equipos REINTAIR® WARRIOR disponen de 4 ruedas equipadas con freno en la base para fácil movilidad de los equipos en los espacios interiores.

VENTILADOR:
• Equipado con turbina de poliamida de simple aspiración de álabes hacia atrás (a reacción) de alto rendimiento con sistema autolimpiante. Equilibrada estática y dinámicamente en origen.

FILTROS:
• Doble etapa de filtración en cada extremo del REINTAIR® WARRIOR compuesto por 2x ISO Coarse 65% (G4) + 2x HEPA H14.
• 4 filtros por unidad de purificación.
• Los prefiltros ISO Coarse 65% aumentan la vida útil de los filtros absolutos HEPA H14.

MOTORES:
Motor bajo consumo con tecnología EC (conmutación electrónica) de rotor exterior. Protección IP-44 y aislamientos clase B. Voltaje estándar 230V 50/60Hz

PANEL DE CONTROL:
Todos los equipos REINTAIR® WARRIOR van equipados con un panel de control maestro del equipo



VERSION / VERSIONES WARRIOR

• ***PHOTOCATALYSIS-UVC TOWER by Casals*** *carries out a photocatalytic oxidation process thatcombines UVC irradiation with a substance (catalyst) titanium dioxide (TiO2) which results in a reaction that changes harmful contaminants (bacteria, viruses and volatile organic compounds or VOC's) into H2O, CO2 and detritus.*
The air purification process of using photocatalytic oxidation works by using an existing air system that pulls air through the PURIFIERS which passes through the professionally installed ultraviolet light/ titanium dioxide chamber.
As the malignant contaminant-filled ambient air circulates through these chamber the microbes are "attacked" by free hydroxyl radicals and superoxide ions (created by UV light and titanium dioxide) breaking their cellular structure apart and destroying both the intracellular mass and DNA/HNA chromosomes.
The result is harmless water molecules, carbon dioxide and detritus.

• ***PHOTOCATALYSIS-UVC TOWER by Casals*** *lleva a cabo un proceso de oxidación fotocatalítica que combina la radiación UV-C con una sustancia (catalizador) dióxido de titanio (TiO2) que produce una reacción que transforma los contaminantes dañinos (bacterias, virus y compuestos orgánicos volátiles o VOC's) en H_2O, CO_2 y detritos.*
El proceso de purificación de aire mediante el uso de oxidación fotocatalítica funciona mediante el uso de un sistema de aire existente que extrae el aire a través del PURIFICADOR que, a su vez, pasa a través de la cámara de luz ultravioleta/dióxido de titanio instalada profesionalmente. A medida que el aire ambiente lleno de contaminantes dañinos circula a través de esta cámara, los microbios son "atacados" por radicales hidróxilos libres e iones de superóxido (creados por la luz ultravioleta y el dióxido de titanio) que rompen su estructura celular y destruyen tanto la masa intracelular como el cromosoma ADN/HNA.
El resultado son moléculas de agua inofensivas, dióxido de carbono y detritos.

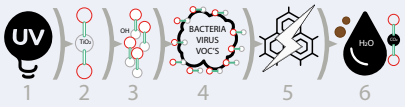

1. Ultraviolet light / Luz ultravioleta
2. Titanium dioxide catalyst / Catalizador de dióxido de titanio
3. Created free hydroxyl radicals and superoxide ions / Radicales hidróxilos libres e iones de superóxido creados
4. Attack of harmful pollutants / Ataque de los contaminantes dañinos
5. Destruction of the cell structure / Destrucción de la estructura celular
6. Water molecules carbon dioxide and detritus / Moléculas de agua, dióxido de carbono y detritos

structure.
• This control panel allows for control of the following parameters:
1. On/Off of the air Purifier.
2. Automatic function – Autonomous.
3. Flow adjustment, 0 being the lowest and 10 the highest.
4. Schedule control for night mode optimization and thus favouring low energy consumption when the interior spaces are empty.
5. Clogged filter alarm and maintenance indication.

| APPLICATIONS

• Designed for all kind of indoor spaces where high-quality air purification is required since REINTAIR® purifiers are equipped with high-efficiency HEPA H14 filters.
• Designed to be easily moved in indoor spaces, which makes them the best solution for:
• Ventilation of workstations.
• The health sector (waiting rooms, corridors, rooms, field hospitals, common areas, clinics, pharmacies, etc.).
• The tertiary and industrial sector (offices, hotels, universities, schools, public institutions, warehouses, living rooms in restaurants).
• The residential sector (single-family flats and houses).

ubicado en el lateral de la estructura.
• Este panel de control permite controlar los siguientes parámetros:
1. On/Off del purificador de aire.
2. Funcionamiento automático – Autónomo.
3. Caudal ajustable siendo 0 el mínimo y 10 el máximo.
4. Control horario para optimización del modo noche y favorecer así el bajo consumo energético cuando los espacios interiores estén vacíos.
5. Alarma de colmatación de filtros e indicación de mantenimiento.

| APLICACIONES

Diseñados para todo tipo de espacios interiores como: En definitiva, para cualquier espacio público donde se requiera una purificación del aire de alta calidad dado que los purificadores REINTAIR® WARRIOR están equipados con filtros de alta eficiencia HEPA H14.
• Ideados para ser movidos fácilmente en espacios interiores, lo que los convierte en la mejor solución para:
• La ventilación de puestos de trabajo.
• El sector sanitario (salas de espera, pasillos, habitaciones, hospitales de campaña, zonas comunes, clínicas, farmacias...).
• El sector terciario e industrial (oficinas, hoteles, universidades, colegios, instituciones públicas, almacenes, salas de estar en res-taurantes).
• El sector residencial (pisos unifamiliares y casas).

ACCESSORIES / accesorios

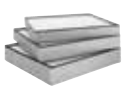

HEPA 14

Filtro de alta eficiencia HEPA H14 de larga duración.

High efficiency filter HEPA H14. Long life duration.



ISO COARSE 65% (G4)

Pre-filtro plegado con fibras de vidrio y marco galvanizado o de cartón.

Folded prefilter with fiberglass paper and galvanized or carton frame.

SINGLE PHASE RANGE / serie monofásica

Code	Model	Rated I (A) 230V	Rated Power kW	Max. Air flow m³/h	Sound dB (A)	Weight Kg
REIN2-300ECW	REINTAIR® WARRIOR S 300 EC	1,08	0,14	300	41	30
REIN2-600ECW	REINTAIR® WARRIOR L 600 EC	1,28	0,17	600	44	43

DIMENSIONS / dimensiones (mm)

REINTAIR® WARRIOR S

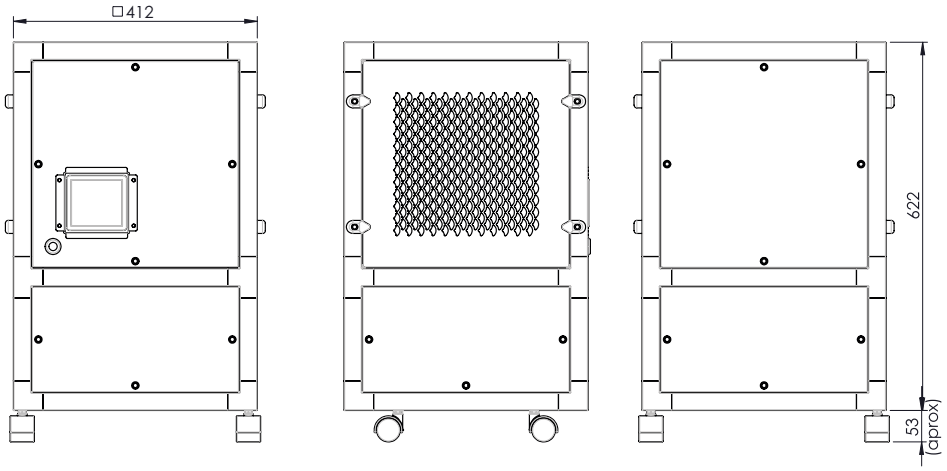

REINTAIR® WARRIOR L

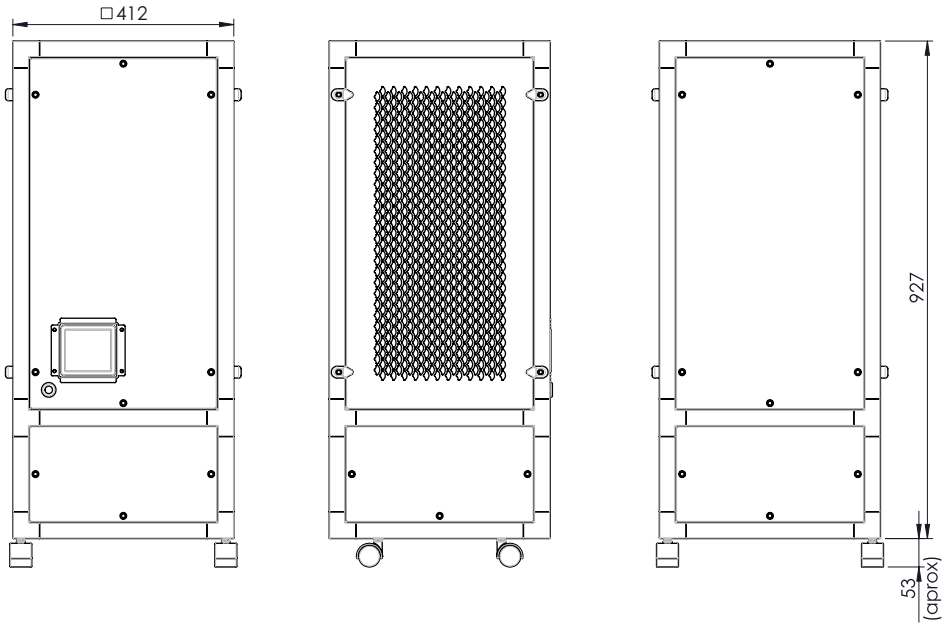

FILTERS FOR REINTAIR® & REINTAIR® WARRIOR / filtros para REINTAIR® & REINTAIR® WARRIOR

HEPA H14



| DESCRIPTION

Mini pleated filter of fiberglass paper and galvanized frame.
High efficiency filter HEPA H14. Long life duration.
FILTER FOR FILTER-SUPPORT CASING FOR REINTAIR® & REINTAIR® WARRIOR.
• Application: HEPA filter for clean rooms and LAF benches.
• Type: HEPA-Filter.
• Gasket: Polyurethane, endless foamed.
• Media: Glass fiber.
• Separators: Hot-melt beads.
• Sealant: Polyurethane (2-K-sealant).
• Grid: Mild steel white (RAL 9010) epoxy paint.
• Efficiency acc. EN 1822:2009: H14.
• MPPS Efficiency acc. EN 1822:2009: ≥99,995% at MPPS.
• Recommended final pressure drop: 2x initial pressure drop.
• Maximum pressure drop: MD: 500 Pa.
• Temperature/Humidity: 70ºC / 100% RH.
• Remarks: Individually tested acc. EN 1822:2009 requirements. Other editions on request.

| ADVANTAGES

• Microbial inert components.
• Chemically resistant to inactivation and cleaning and formaldehyde procedures..

| DESCRIPCIÓN

Filtro mini pliegue de papel de fibra de vidrio y marco galvanizado.
Filtro de alta eficiencia HEPA H14 de larga duración.
FILTRO PARA CAJÓN PORTAFILTROS PARA REINTAIR® & REINTAIR® WARRIOR.
• Junta: poliuretano, relleno de espuma.
• Materiales: fibra de vidrio.
• Separadores: collares de Unión termofusibles.
• Sellador: poliuretano (sellador 2-K).
• Rejilla: pintura epoxi blanca de acero (RAL 9010).
• Eficiencia acc. EN 1822: 2009: H14.
• Eficiencia MPPS acc. EN 1822: 2009: ≥99,995% en MPPS con caída de presión final recomendada: 2x caída de presión inicial Máxima caída de presión: 500 Pa temperatura / Humedad: 70ºC / 100% HR.
• Observaciones: individualmente probado acc. Requisitos EN 1822: 2009. Otras ediciones bajo pedido.

| VENTAJAS

• Componentes inertes microbianos.
• Químicamente resistente a los procedimientos de inactivación y limpieza y formaldehído.

Code	Model	Dimensions	Application	Air flow m³/h	Initial Pressure Loss (Pa)	Media Area (m²)	Weight Kg
FH14REIN600	FILT. HEPA H14	305x610x68	REINTAIR® & REINTAIR® WARRIOR	300	130	5,5	4
FH14-610X610	FILT. HEPA H14	610x610x68	REINTAIR® & REINTAIR® WARRIOR	600	130	11,3	7

ISO COARSE 65% (G4)



| DESCRIPTION

Mini pleated filter of fiberglass paper and galvanized or carton frame.
Medium efficiency filter ISO COARSE 50% (G4). Long life duration.
FILTER FOR FILTER-SUPPORT CASING FOR REINTAIR® & REINTAIR® WARRIOR.
Clasification EN ISO 16890 y EN 779-2012.
• Pre filter for comfort air conditioning applications.
• Frame Metal or carton.
• Dimensions Filter front dimensions according EN 15805.
• Temperature max 80ºC.
• RH. max 100%.

| ADVANTAGES

• Low pressure loss
• Robust construction for reliable operation.
• Rigid frame for demanding applications.
• Fire classified M1.

| DESCRIPCIÓN

Filtro mini pliegue de papel de fibra de vidrio y marco galvanizado o de cartón.
Filtro de eficiencia media ISO COARSE 50% (G4) de larga duración.
FILTRO PARA CAJÓN PORTAFILTROS PARA REINTAIR® & REINTAIR® WARRIOR.
Clasificación EN ISO 16890 y EN 779-2012.
• Aplicación: Prefiltrado para retener las partículas más gruesas, central de tratamiento del aire.
• Marco: Metal o Cartón.
• Dimensiones: Dimensiones frontales según norma EN 15805.
• Temperatura máx (servicio continuo): 80°C.
• Humedad relativa máx: 100%.

| VENTAJAS

• Baja pérdida de carga.
• Construcción robusta para un funcionamiento fiable.
• Marco rigido para aplicaciones heavy duty
• Clasificación de reacción al fuego M1.

Code	Model	Dimensions	Application	Air flow m³/h	Initial Pressure Loss (Pa)	Media Area (m²)	Weight Kg
FG4REINT287	FILT. ISO COARSE 65% (G4)	287x592x20	REINTAIR® & REINTAIR® WARRIOR	475	50	0,3	0,31
FG4-592X592M	FILT. ISO COARSE 65% (G4)	592x592x20	REINTAIR® & REINTAIR® WARRIOR	950	50	0,6	0,61

REINTDECK

Centralized and decentralized, integrable and combinable false ceiling purifiers
Purificadores para falso techo centralizados y descentralizados, integrables y combinables



FILTERS HEPA CERTIFIED ACCORDING TO EN1822

EEC PM MOTORS 50 60 Hz

• REINTDECK by Casals air purifiers convert any indoor space into an environment free of contaminating particles and thus leave a much healthier air.
• It is designed to reduce the viral load of the rooms given the constant air renewals that it carries out.
• This version allows it to be connected to the ducts and to conduct the purified air through up to 4 interchangeable ways.

| MANUFACTURING FEATURES
• High efficiency purification unit built in soundproof steel structure, galvanized for corrosion resistance.
• Available with electric motor (EC):
1. REINTDECK 1800 /EC up to 1800m³/h for indoor spaces up to 182 m² with 3 renovations/hour, installation height 3m. Centralized model to be ducted in false ceiling, Armstrong type false ceiling plate replacement.

CHASIS:
• Soundproof 30mm extruded aluminum profile, nylon corners and pre lacquered steel sandwich panels, RAL 9006, class M0, with 25mm internal rockwool insulation class A1 (non combustible) and 90Kg/m³ density. Panels come with quick release fastening system for easy assembly and disassembly whenever required, whether for cleaning, maintenance or panel repositioning.
• Filters are located in the perforated side panels, with handles and fastening system. This ease of access optimizes maintenance and filter replacement procedures. Filter replacement and manipulation of the REINTDECK is recommended with the appropriate PPE's.

FAN:
• Equipped with high efficiency single inlet - backward impeller with self-cleaning system, made of polyamide, statically and dynamically balanced at the factory.

FILTERS:
REINTDECK 1800 EC FILTERS:
• Triple filtering stage at each panel, comprised of 5x ISO Coarse 65% (G4) + 5 ISO ePM1 70% (F7) + 5 HEPA H14.
• 15 filters per purification unit.
• The ISO Coarse 65% pre-filters increase the life of the absolute filters HEPA H14.

MOTORS:
• Low consumption EC (electronically commutated) Technology exterior rotor motor. IP-44 protection and class Binsulation. Standard voltage 230V 50Hz/60Hz.

CONTROL PANEL:
• All REINTDECK air purifiers are equipped with a master control panel located on one side of the structure.
• This control panel allows for control of the following parameters:
1. On/Off of the air Purifier.
2. Automatic function – Autonomous.

• Los purificadores de aire REINTDECK by Casals son equipos capaces de convertir cualquier espacio interior en un ambiente libre de partículas contaminantes y dejar así un aire mucho más saludable.
• Está diseñado para reducir la carga viral de las estancias dadas las constantes renovaciones de aire que lleva a cabo.
• Esta versión permite conectarla a los conductos y conducir el aire purificado por hasta 4 vías que se pueden intercambiar.

| CARACTERÍSTICAS CONSTRUCTIVAS
• Unidades de purificación de aire de alta eficiencia en estructura soundproof (insonorizada) de acero galvanizado resistente a la corrosión.
• Disponible con motor (EC):
1. REINTDECK 1800 /EC hasta 1800m³/h para espacios interiores de hasta 182 m² con 3 renovaciones/hora, altura de instalación 3m. Modelo centralizado por conductos en falso techo, aspiración por substitución de placa falso techo tipo Armstrong.

CHASIS:
• Estructura soundproof de perfil de aluminio de 30mm, esquinas de nylon y panel sándwich de acero lacado RAL 9006, clase M0, con aislamiento interno de lana de roca de 25mm de espesor clase A1 (no combustible) y 90kg/m³ de densidad. Los paneles disponen de fastening system (sistema de fijación rápida) para el montaje y desmontaje sencillo cada vez que se requiera, ya sea para tareas de limpieza, mantenimiento o intercambios de paneles.
• Los filtros se ubican en los paneles laterales y inferiores perforados, con tiradores y fastening system . Su fácil acceso optimiza el mantenimiento y rapidez del cambio de filtros. Se recomienda realizar el cambio de filtros y manipulación de los REINTDECK con EPIs adecuados.

VENTILADOR:
• Equipado con turbina de poliamida de simple aspiración de álabes hacia atrás (a reacción) de alto rendimiento con sistema autolimpiante. Equilibrada estática y dinámicamente en origen.

FILTROS:
FILTROS REINTDECK 1800 EC:
• Triple etapa de filtración en cada panel, compuesto por 5 x ISO Coarse 65% (G4) + 5 filtros ISO ePM1 70% (F7) + 5 HEPA H-14.
• 15 filtros por unidad de purificación.
• Los prefiltros ISO Coarse 65% e ISO ePM1 70% aumentan la vida útil de los filtros absolutos HEPA H-14..

MOTORES:
• Motores de bajo consumo con tecnología EC (conmutación electrónica) de rotor exterior. Protección IP-44 y aislamientos clase B. Voltaje estándar 230V 50/60Hz.

PANEL DE CONTROL:
• Todos los equipos REINTDECK van equipados con un panel de control maestro.
• Este panel de control permite controlar los si-

3. Flow adjustment, 0 being the lowest and 10 the highest.
4. Schedule control for night mode optimization and thus favouring low energy consumption when the interior spaces are empty.
5. Clogged filter alarm and maintenance indication.
6. Modbus RS-485 included.

| APPLICATIONS

• Designed for all kind of indoor spaces such as:
• Supermarkets
• Pavilions
• Gyms
• Restaurants
• Health sector
• Offices
• Hotels
• Homes
• Colleges and universities
• In short, for any public space where high-quality air purification is required since REINTDECK purifiers are equipped with high-efficiency HEPA H-14 filters.
• Designed to be installed in indoor spaces in false ceilings, which makes them the best solution for:
• Ventilation of workstations.
• The health sector (waiting rooms, corridors, rooms, field hospitals, common areas, clinics, pharmacies, etc.).
• The tertiary and industrial sector (gyms, pavilions, supermarkets, offices, hotels, universities, schools, public institutions, warehouses, living rooms in restaurants, shops, etc.).

guientes parámetros:
1. On/Off del purificador de aire.
2. Funcionamiento automático – Autónomo.
3. Caudal ajustable siendo 0 el mínimo y 10 el máximo.
4. Control horario para optimización del modo noche y favorecer así el bajo consumo energético cuando los espacios interiores estén vacíos.
5. Alarma de colmatación de filtros e indicación de mantenimiento.
6. Incorpora Modbus RS-485.

| APLICACIONES

• Diseñados para todo tipo de espacios interiores como:
• Supermercados
• Pabellones
• Gimnasios
• Restaurantes
• Sector sanitario
• Oficinas
• Hoteles
• Hogares
• Colegios y universidades
• En definitiva, para cualquier espacio público donde se requiera una purificación del aire de alta calidad dado que los purificadores REINTDECK están equipados con filtros absolutos de alta eficiencia HEPA H-14 (EN 1822 99,995%).
• Ideados para ser instalados en espacios interiores en falso techo, lo que los convierte en la mejor solución para:
• La purificación en los puestos de trabajo.
• El sector sanitario (salas de espera, pasillos, habitaciones, hospitales de campaña, zonas comunes, clínicas, farmacias…).
• El sector terciario e industrial (gimnasios, pabellones, supermercados, oficinas, hoteles, universidades, colegios, instituciones públicas, almacenes, salas de estar en res- taurantes, tiendas, etc.).

ACCESSORIES / accesorios

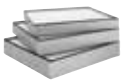

HEPA 14

Filtro de alta eficiencia HEPA H14 de larga duración.

High efficiency filter HEPA H14. Long life duration.



ISO COARSE 65% (G4)

Pre-filtro plegado con fibras de vidrio y marco galvanizado o de cartón.

Folded prefilter with fiberglass paper and galvanized or carton frame.



ISO ePM1 70% (F7)

Filtro de alta eficiencia ePM1 55% (F7) de larga duración.

High efficiency filter ePM1 55% (F7). Long life duration.

SINGLE PHASE RANGE / serie monofásica

Code	Model	R.P.M.	Rated I (A) 230V	Rat. Power W	Max. Air flow m^3/h	Sound dB (A)	Weight Kg	Connection diagram
REINT1800EC	REINTDECK 1800 EC	1870	2,08	460	1800	45	96	1

DIMENSIONS / dimensiones (mm)

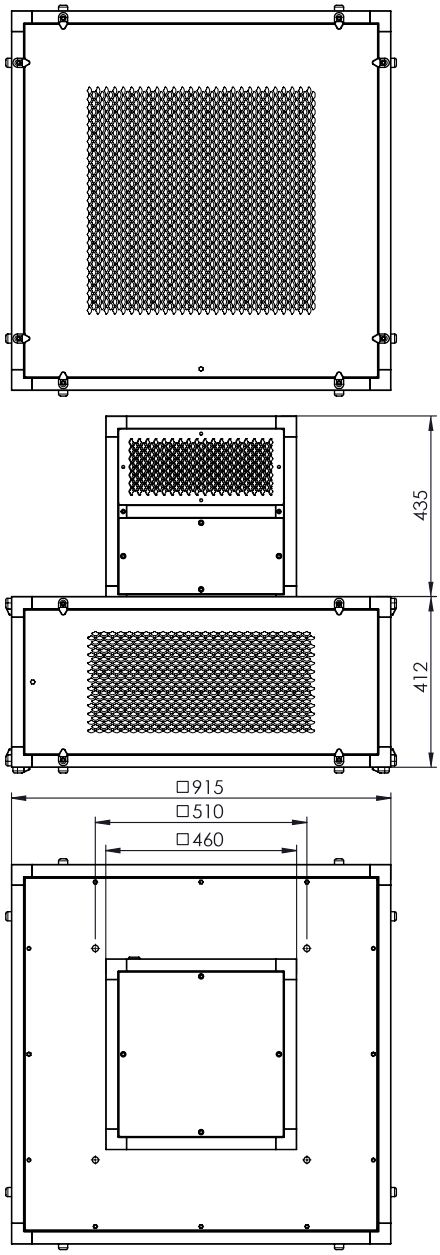

CONNECTION DIAGRAMS / esquema de conexiones

❶

Signal Señal	Colour Color	Specification Especificación
L	Brown Marrón	AC 220V/50Hz
N	Blue Azul	AC 220V/50Hz
Pe	Yellow-Green Amarillo-Verde	⏚

Signal Señal	Colour Color	Specification Especificación
Vcc	Red Rojo	DC 10V
Vsp	Yellow Amarillo	0-10 DC/PWM
GND	Black Nergo	⏚
FG	White Blanco	1 Pulse/R

CHARACTERISTIC CURVES / curvas características

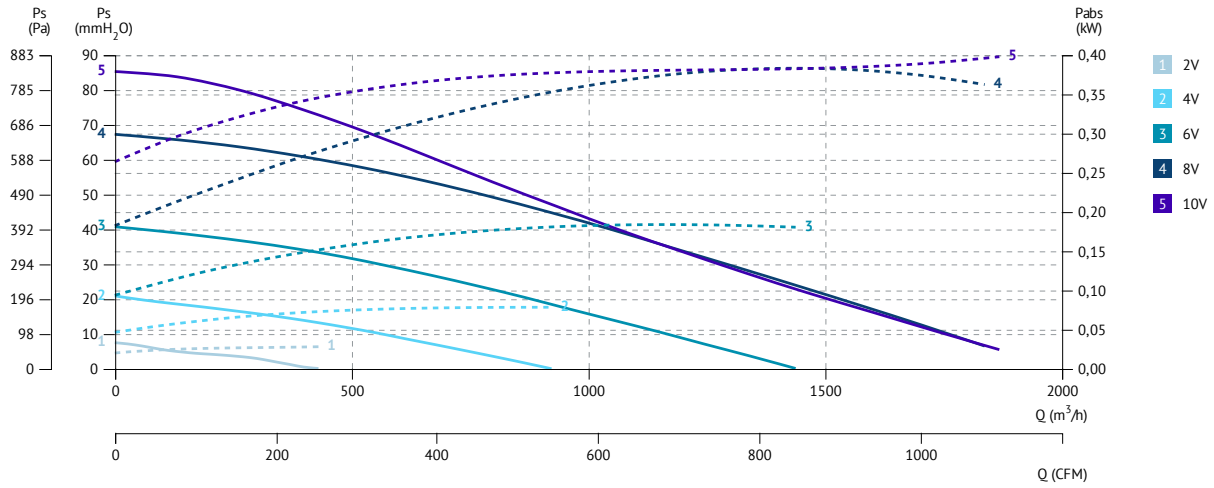

REINTDECK WARRIOR

Centralized and decentralized, integrable and combinable false ceiling purifiers
Purificadores para falso techo centralizados y descentralizados, integrables y combinables



EEC PM MOTORS 50 60 Hz

• REINTDECK WARRIOR by Casals air purifiers convert any indoor space into an environment free of contaminating particles and thus leave a much healthier air.
• It is designed to reduce the viral load of the rooms.
• All REINTDECK WARRIOR equipments have installed the PHOTOCATALYSIS-UVC TOWER by Casals, composed by a UV-C light lamp and a photocatalysis system that allows destroying the particles previously captured by the filters.
• This version allows it to be connected to the ducts and to conduct the purified air through up to 4 interchangeable ways.

| MANUFACTURING FEATURES
• High efficiency purification unit built in soundproof steel structure, galvanized for corrosion resistance.
• Available with electric motor (EC):
1. REINTDECK WARRIOR 1800/EC up to 1800m³/h for indoor spaces up to 182 m² with 3 renovations/hour, installation height 3m. Centralized model to be ducted in false ceiling, Armstrong type false ceiling plate replacement.

CHASIS:
• Soundproof 30mm extruded aluminum profile, nylon corners and pre lacquered steel sandwich panels, RAL 9006, class M0, with 25mm internal rockwool insulation class A1 (non combustible) and 90Kg/m³ density. Panels come with quick release fastening system for easy assembly and disassembly whenever required, whether for cleaning, maintenance or panel repositioning.
• Filters are located in the perforated side panels, with handles and fastening system. This ease of access optimizes maintenance and filter replacement procedures. Filter replacement and manipulation of the REINTDECK WARRIOR is recommended with the appropriate PPE's.

FAN:
• Equipped with high efficiency single inlet - backward impeller with self-cleaning system, made of polyamide, statically and dynamically balanced at the factory.

FILTERS:
REINTDECK WARRIOR1800 EC FILTERS:
• Triple filtering stage at each panel, comprised of 5x ISO Coarse 65% (G4) + 5 ISO ePM1 70% (F7) + 5 HEPA H14.
• 15 filters per purification unit.
• The ISO Coarse 65% pre-filters increase the life of the absolute filters HEPA H14.

MOTORS:
• Low consumption EC (electronically commutated) Technology exterior rotor motor. IP-44 protection and class Binsulation. Standard voltage 230V 50Hz/60Hz.

CONTROL PANEL:
• All REINTDECK WARRIOR air purifiers are equipped with a master control panel located on one side of

• Los purificadores de aire REINTDECK WARRIOR by Casals son equipos capaces de convertir cualquier espacio interior en un ambiente libre de partículas contaminantes y dejar así un aire mucho más saludable.
• Está diseñado para reducir la carga viral de las estancias.
• Todos los equipos REINTDECK WARRIOR llevan instalado la PHOTOCATALYSIS-UVC TOWER by Casals, compuesta por una lámpara de luz ultravioleta UV-C y un sistema de fotocatálisis que permite destruir las partículas captadas previamente por los filtros.
• Esta versión permite conectarla a los conductos y conducir el aire purificado por hasta 4 vías que se pueden intercambiar.

| CARACTERÍSTICAS CONSTRUCTIVAS
• Unidades de purificación de aire de alta eficiencia en estructura soundproof (insonorizada) de acero galvanizado resistente a la corrosión.
• Disponible con motor (EC):
1. REINTDECK WARRIOR 1800/EC hasta 1800m³/h para espacios interiores de hasta 182 m² con 3 renovaciones/hora, altura de instalación 3m. Modelo centralizado por conductos en falso techo, aspiración por substitución de placa falso techo tipo Armstrong.

CHASIS:
• Estructura soundproof de perfil de aluminio de 30mm, esquinas de nylon y panel sándwich de acero lacado RAL 9006, clase M0, con aislamiento interno de lana de roca de 25mm de espesor clase A1 (no combustible) y 90kg/m³ de densidad. Los paneles disponen de fastening system (sistema de fijación rápida) para el montaje y desmontaje sencillo cada vez que se requiera, ya sea para tareas de limpieza, mantenimiento o intercambios de paneles.
• Los filtros se ubican en los paneles laterales y inferiores perforados, con tiradores y fastening system . Su fácil acceso optimiza el mantenimiento y rapidez del cambio de filtros. Se recomienda realizar el cambio de filtros y manipulación de los REINTDECK WARRIOR con EPIs adecuados.

VENTILADOR:
• Equipado con turbina de poliamida de simple aspiración de álabes hacia atrás (a reacción) de alto rendimiento con sistema autolimpiante. Equilibrada estática y dinámicamente en origen.

FILTROS:
FILTROS REINTDECK WARRIOR 1800 EC:
• Triple etapa de filtración en cada panel, compuesto por 5 x ISO Coarse 65% (G4) + 5 filtros ISO ePM1 70% (F7) + 5 HEPA H-14.
• 15 filtros por unidad de purificación.
• Los prefiltros ISO Coarse 65% e ISO ePM1 70% aumentan la vida útil de los filtros absolutos HEPA H-14..

MOTORES:
• Motores de bajo consumo con tecnología EC (conmutación electrónica) de rotor exterior. Protección IP-44 y aislamientos clase B. Voltaje estándar 230V 50/60Hz.



VERSION / VERSIONES WARRIOR

*• **PHOTOCATALYSIS-UVC TOWER by Casals** carries out a photocatalytic oxidation process thatcombines UVC irradiation with a substance (catalyst) titanium dioxide (TiO2) which results in a reaction that changes harmful contaminants (bacteria, viruses and volatile organic compounds or VOC's) into H2O, CO2 and detritus.*
The air purification process of using photocatalytic oxidation works by using an existing air system that pulls air through the PURIFIERS which passes through the professionally installed ultraviolet light/ titanium dioxide chamber.
As the malignant contaminant-filled ambient air circulates through these chamber the microbes are "attacked" by free hydroxyl radicals and superoxide ions (created by UV light and titanium dioxide) breaking their cellular structure apart and destroying both the intracellular mass and DNA/HNA chromosomes.
The result is harmless water molecules, carbon dioxide and detritus.

*• **PHOTOCATALYSIS-UVC TOWER by Casals** lleva a cabo un proceso de oxidación fotocatalítica que combina la radiación UV-C con una sustancia (catalizador) dióxido de titanio (TiO2) que produce una reacción que transforma los contaminantes dañinos (bacterias, virus y compuestos orgánicos volátiles o VOC's) en H_2O, CO_2 y detritos.*
El proceso de purificación de aire mediante el uso de oxidación fotocatalítica funciona mediante el uso de un sistema de aire existente que extrae el aire a través del PURIFICADOR que, a su vez, pasa a través de la cámara de luz ultravioleta/dióxido de titanio instalada profesionalmente. A medida que el aire ambiente lleno de contaminantes dañinos circula a través de esta cámara, los microbios son "atacados" por radicales hidróxilos libres e iones de superóxido (creados por la luz ultravioleta y el dióxido de titanio) que rompen su estructura celular y destruyen tanto la masa intracelular como el cromosoma ADN/HNA.
El resultado son moléculas de agua inofensivas, dióxido de carbono y detritos.

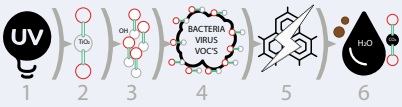

1. Ultraviolet light / Luz ultravioleta
2. Titanium dioxide catalyst / Catalizador de dióxido de titanio
3. Created free hydroxyl radicals and superoxide ions / Radicales hidróxilos libres e iones de superóxido creados
4. Attack of harmful pollutants / Ataque de los contaminantes dañinos
5. Destruction of the cell structure / Destrucción de la estructura celular
6. Water molecules carbon dioxide and detritus / Moléculas de agua, dióxido de carbono y detritos

the structure.
• This control panel allows for control of the following parameters:
1. On/Off of the air Purifier.
2. Automatic function – Autonomous.
3. Flow adjustment, 0 being the lowest and 10 the highest.
4. Schedule control for night mode optimization and thus favouring low energy consumption when the interior spaces are empty.
5. Clogged filter alarm and maintenance indication.
6. Modbus RS-485 included.

| APPLICATIONS

• Designed for all kind of indoor spaces such as:
• Supermarkets
• Pavilions
• Gyms
• Restaurants
• Health sector
• Offices
• Hotels
• Homes
• Colleges and universities
• In short, for any public space where high-quality air purification is required since REINTDECK WARRIOR purifiers are equipped with high-efficiency HEPA H-14 filters.
• Designed to be installed in indoor spaces in false ceilings, which makes them the best solution for:
• Ventilation of workstations.
• The health sector (waiting rooms, corridors, rooms, field hospitals, common areas, clinics, pharmacies, etc.).
• The tertiary and industrial sector (gyms, pavilions, supermarkets, offices, hotels, universities, schools, public institutions, warehouses, living rooms in restaurants, shops, etc.).

PANEL DE CONTROL:
• Todos los equipos REINTDECK WARRIOR van equipados con un panel de control maestro.
• Este panel de control permite controlar los siguientes parámetros:
1. On/Off del purificador de aire.
2. Funcionamiento automático – Autónomo.
3. Caudal ajustable siendo 0 el mínimo y 10 el máximo.
4. Control horario para optimización del modo noche y favorecer así el bajo consumo energético cuando los espacios interiores estén vacíos.
5. Alarma de colmatación de filtros e indicación de mantenimiento.
6. Incorpora Modbus RS-485.

| APLICACIONES

• Diseñados para todo tipo de espacios interiores como:
• Supermercados
• Pabellones
• Gimnasios
• Restaurantes
• Sector sanitario
• Oficinas
• Hoteles
• Hogares
• Colegios y universidades
• En definitiva, para cualquier espacio público donde se requiera una purificación del aire de alta calidad dado que los purificadores REINTDECK WARRIOR están equipados con filtros absolutos de alta eficiencia HEPA H-14 (EN 1822 99,995%).
• Ideados para ser instalados en espacios interiores en falso techo, lo que los convierte en la mejor solución para:
• La purificación en los puestos de trabajo.
• El sector sanitario (salas de espera, pasillos, habitaciones, hospitales de campaña, zonas comunes, clínicas, farmacias…).
• El sector terciario e industrial (gimnasios, pabellones, supermercados, oficinas, hoteles, universidades, colegios, instituciones públicas, almacenes, salas de estar en res- taurantes, tiendas, etc.).

ACCESSORIES / accesorios



ISO COARSE 65% (G4)

Pre-filtro plegado con fibras de vidrio y marco galvanizado o de cartón.

Folded prefilter with fiberglass paper and galvanized or carton frame.



ISO ePM1 70% (F7)

Filtro de alta eficiencia ePM1 55% (F7) de larga duración.

High efficiency filter ePM1 55% (F7). Long life duration.

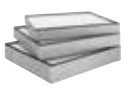

HEPA 14

Filtro de alta eficiencia HEPA H14 de larga duración.

High efficiency filter HEPA H14.
Long life duration.

SINGLE PHASE RANGE / serie monofásica

Code	Model	R.P.M.	Rated I (A) 230V	Rat. Power W	Max. Air flow m^3/h	Sound dB (A)	Weight Kg	Connection diagram
REINT1800ECW	REINTDECK WARRIOR 1800 EC	1870	2,08	460	1800	45	96	1

DIMENSIONS / dimensiones (mm)

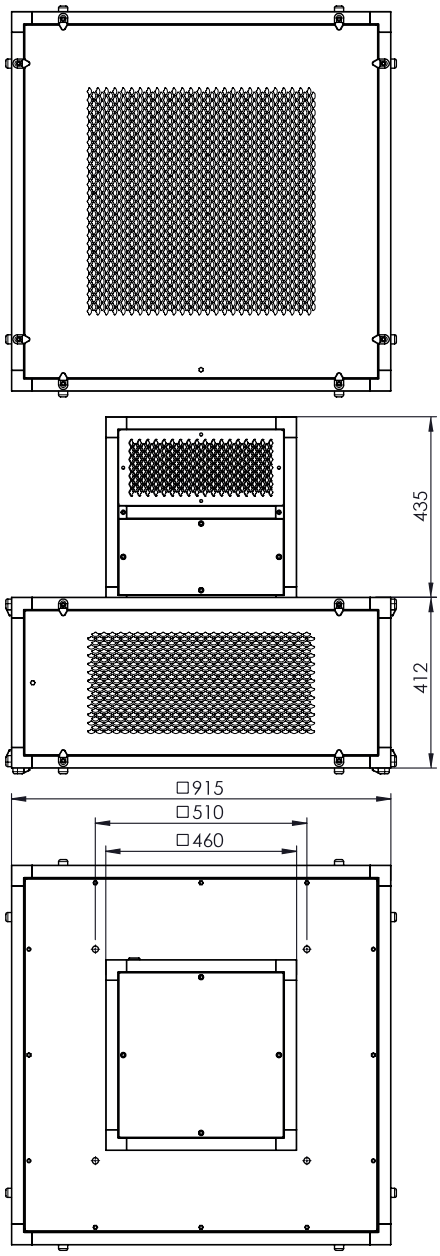

CONNECTION DIAGRAMS / esquema de conexiones

❶

Signal Señal	Colour Color	Specification Especificación
L	Brown Marrón	AC 220V/50Hz
N	Blue Azul	AC 220V/50Hz
Pe	Yellow-Green Amarillo-Verde	⏚

Signal Señal	Colour Color	Specification Especificación
Vcc	Red Rojo	DC 10V
Vsp	Yellow Amarillo	0-10 DC/PWM
GND	Black Nergo	⏚
FG	White Blanco	1 Pulse/R

CHARACTERISTIC CURVES / curvas características

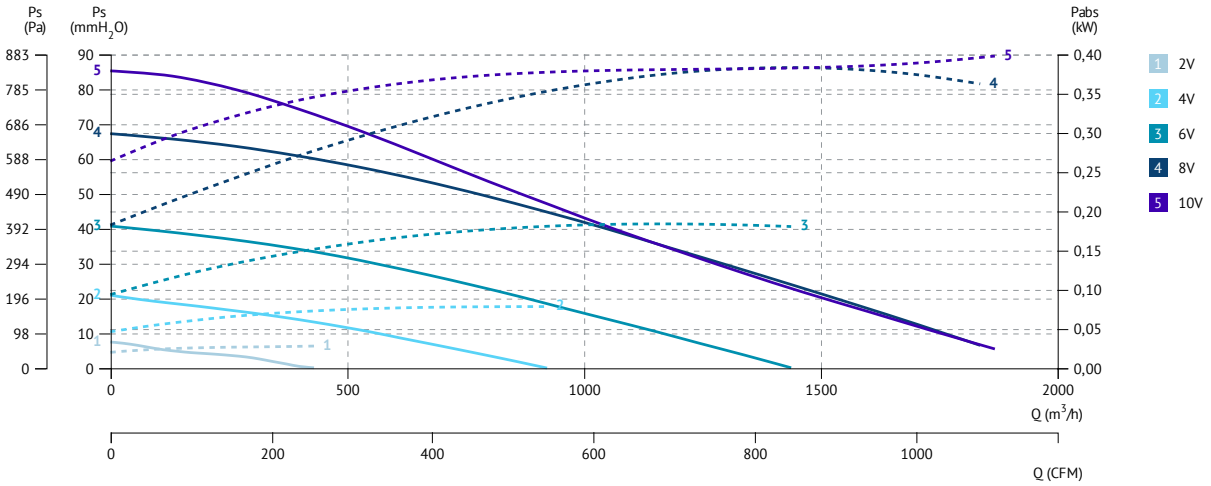

FILTERS FOR REINTDECK & REINTDECK WARRIOR / filtros para REINTDECK & REINTDECK WARRIOR

HEPA H14



| DESCRIPTION

Mini pleated filter of fiberglass paper and galvanized frame.
High efficiency filter HEPA H14. Long life duration.
FILTER FOR FILTER-SUPPORT CASING FOR REINTDECK & REINTDECK WARRIOR.

- Application: HEPA filter for clean rooms and LAF benches.
- Type: HEPA-Filter.
- Gasket: Polyurethane, endless foamed.
- Media: Glass fiber.
- Separators: Hot-melt beads.
- Sealant: Polyurethane (2-K-sealant).
- Grid: Mild steel white (RAL 9010) epoxy paint.
- Efficiency acc. EN 1822:2009: H14.
- MPPS Efficiency acc. EN 1822:2009: ≥99,995% at MPPS.
- Recommended final pressure drop: 2x initial pressure drop.
- Maximum pressure drop: MD: 500 Pa.
- Temperature/Humidity: 70ºC / 100% RH.
- Remarks: Individually tested acc. EN 1822:2009 requirements. Other editions on request.

| ADVANTAGES

- Microbial inert components.
- Chemically resistant to inactivation and cleaning and formaldehyde procedures.

| DESCRIPCIÓN

Filtro mini pliegue de papel de fibra de vidrio y marco galvanizado.
Filtro de alta eficiencia HEPA H14 de larga duración.
FILTRO PARA CAJÓN PORTAFILTROS PARA REINTDECK & REINTDECK WARRIOR.

- Junta: poliuretano, relleno de espuma.
- Materiales: fibra de vidrio.
- Separadores: collares de Unión termofusibles.
- Sellador: poliuretano (sellador 2-K).
- Rejilla: pintura epoxi blanca de acero (RAL 9010).
- Eficiencia acc. EN 1822: 2009: H14.
- Eficiencia MPPS acc. EN 1822: 2009: ≥99,995% en MPPS con caída de presión final recomendada: 2x caída de presión inicial Máxima caída de presión: 500 Pa temperatura / Humedad: 70ºC / 100% HR.
- Observaciones: individualmente probado acc. Requisitos EN 1822: 2009. Otras ediciones bajo pedido.

| VENTAJAS

- Componentes inertes microbianos.
- Químicamente resistente a los procedimientos de inactivación y limpieza y formaldehído.

Code	Model	Dimensions	Application	Air flow m³/h	Initial Pressure Loss (Pa)	Media Area (m²)	Weight Kg
FH14REIN600	FILT. HEPA H14	305x610x68	REINTDECK & REINTDECK WARRIOR	300	130	5,5	4
FH14-610X610	FILT. HEPA H14	610x610x68	REINTDECK & REINTDECK WARRIOR	600	130	11,3	7

ePM1 55% (F7)



| DESCRIPTION

Mini pleated filter of fiberglass paper and galvanized frame.
High efficiency filter ePM1 55% (F7). Long life duration.
FILTER FOR FILTER-SUPPORT CASING FOR REINTDECK & REINTDECK WARRIOR.
Clasification EN ISO 16890 y EN 779-2012.
• Pre filter for comfort air conditioning applications.
• Frame Metal.
• Dimensions Filter front dimensions according EN 15805.
• Rec. final pressure drop acc. EN 13053 Initial pressure drop + 50 Pa or initial pressure drop x3 (whichever is lower)
• Max airflow 1,1 x nominal flow.
• Temperature max 70ºC.
• RH. max 100%.
• Installation Options Front and side access housings and frames are available.

| ADVANTAGES

• Low pressure loss
• Robust construction for reliable operation.
• Rigid frame for demanding applications.
• Fire classified M1.

| DESCRIPCIÓN

Filtro mini pliegue de papel de fibra de vidrio y marco galvanizado.
Filtro de alta eficiencia ePM1 55% (F7) de larga duración.
FILTRO PARA CAJÓN PORTAFILTROS PARA REINTDECK & REINTDECK WARRIOR.
Clasificación EN ISO 16890 y EN 779-2012.
• Aplicación: Prefiltrado para retener las partículas más gruesas, central de tratamiento del aire.
• Marco: Metal.
• Dimensiones: Dimensiones frontales según norma EN 15805.
• Pérdida de carga final rec. EN 13053: Pérdida de carga inicial + 100 Pa o Pérdida de carga x3 (lo que sea menor).
• Caudal máximo: 1,1 x caudal nominal.
• Temperatura máx (servicio continuo): 70ºC.
• Humedad relativa máx: 100%.

| VENTAJAS

• Baja pérdida de carga.
• Construcción robusta para un funcionamiento fiable.
• Marco rigido para aplicaciones heavy duty.
• Clasificación de reacción al fuego M1.

Code	Model	Dimensions	Application	Air flow m^3/h	Initial Pressure Loss (Pa)	Media Area (m^2)	Weight Kg
FF7-610X305M	FILT. ePM1 55% (F7)	305x610x48	REINTDECK & REINTDECK WARRIOR	950	90	3,13	2,5
FF7-610X610M	FILT. ePM1 55% (F7)	610x610x48	REINTDECK & REINTDECK WARRIOR	3185	90	6,5	5

ISO COARSE 65% (G4)



| DESCRIPTION

Mini pleated filter of fiberglass paper and galvanized or carton frame.
Medium efficiency filter ISO COARSE 50% (G4). Long life duration.
FILTER FOR FILTER-SUPPORT CASING FOR REINTDECK & REINTDECK WARRIOR.
Clasification EN ISO 16890 y EN 779-2012.
• Pre filter for comfort air conditioning applications.
• Frame Metal or carton.
• Dimensions Filter front dimensions according EN 15805.
• Temperature max 80ºC.
• RH. max 100%.

| ADVANTAGES

• Low pressure loss
• Robust construction for reliable operation.
• Rigid frame for demanding applications.
• Fire classified M1.

| DESCRIPCIÓN

Filtro mini pliegue de papel de fibra de vidrio y marco galvanizado o de cartón.
Filtro de eficiencia media ISO COARSE 50% (G4) de larga duración.
FILTRO PARA CAJÓN PORTAFILTROS PARA REINTDECK & REINTDECK WARRIOR .
Clasificación EN ISO 16890 y EN 779-2012.
• Aplicación: Prefiltrado para retener las partículas más gruesas, central de tratamiento del aire.
• Marco: Metal o Cartón.
• Dimensiones: Dimensiones frontales según norma EN 15805.
• Temperatura máx (servicio continuo): 80ºC.
• Humedad relativa máx: 100%.

| VENTAJAS

• Baja pérdida de carga.
• Construcción robusta para un funcionamiento fiable.
• Marco rigido para aplicaciones heavy duty
• Clasificación de reacción al fuego M1.

Code	Model	Dimensions	Application	Air flow m^3/h	Initial Pressure Loss (Pa)	Media Area (m^2)	Weight Kg
FG4REINT287	FILT. ISO COARSE 65% (G4)	287x592x20	REINTDECK & REINTDECK WARRIOR	475	50	0,3	0,31
FG4-592X592M	FILT. ISO COARSE 65% (G4)	592x592x20	REINTDECK & REINTDECK WARRIOR	950	50	0,6	0,61

REINTDECK EASY

Decentralized model, hang-up installation

Purificador descentralizado con instalación por cuelgue



FILTERS HEPA CERTIFIED ACCORDING TO EN 1822

EEC PM MOTORS

50 60 Hz

• REINTDECK EASY by Casals air purifiers convert any indoor space into an environment free of contaminating particles and thus leave a much healthier air.
• It is designed to reduce the viral load of the rooms given the constant air renewals that it carries out.
• This decentralized version does not need to duct air and in a single unit the polluted air can be intaken through the lower panel, the air is filtered with a double stage, and clean air is provided by filtering it again with 4 absolute filters HEPA-14 through side panels with linear and adjustable diffusers.

| MANUFACTURING FEATURES

• High efficiency purification unit built in soundproof steel structure, galvanized for corrosion resistance.
• Available with electric motor (EC):
1. REINTDECK EASY 1200/EC up to 1200m³/h for indoor spaces up to 126m² with 3 renovations/hour, installation height 3m. Decentralized model, hang-up installation.

CHASIS:
• Soundproof 30mm extruded aluminum profile, nylon corners and pre lacquered steel sandwich panels, RAL 9006, class M0, with 25mm internal rockwool insulation class A1 (non combustible) and 90Kg/m³ density. Panels come with quick release fastening system for easy assembly and disassembly whenever required, whether for cleaning, maintenance or panel repositioning.
• Filters are located in the perforated side panels, with handles and fastening system. This ease of access optimizes maintenance and filter replacement procedures. Filter replacement and manipulation of the REINTDECK is recommended with the appropriate PPE's.

FAN:
• Equipped with high efficiency single inlet - backward impeller with self-cleaning system, made of polyamide, statically and dynamically balanced at the factory.

FILTERS:
REINTDECK EASY 1200 EC FILTERS:
• One filtration stage in 4 supply panels with adjustable diffusers comprised of 1 absolute filter HEPA-14 in each panel.
• Double filtration stage in inlet panel consisting of 1 filter ISO Coarse 65% (G4) + 1 filter ISO ePM1 70% (F7).
• 6 filters per purification unit.
• The ISO Coarse 65% pre-filters increase the life of the absolute filters HEPA H14.

MOTORS:
• Low consumption EC (electronically commutated) Technology exterior rotor motor. IP-44 protec tion and class Binsulation. Standard voltage 230V 50Hz/60Hz.

CONTROL PANEL:
• All REINTDECK EASY air purifiers are equipped with a master control panel located on one side of

• Los purificadores de aire REINTDECK EASY by Casals son equipos capaces de convertir cualquier espacio interior en un ambiente libre de partículas contaminantes y dejar así un aire mucho más saludable.
• Está diseñado para reducir la carga viral de las estancias dadas las constantes renovaciones de aire que lleva a cabo.
• Esta versión descentralizada no necesita conducir el aire y en una sola unidad se puede aspirar el aire contaminado a través del panel inferior, se filtra el aire con una doble etapa, y se aporta aire limpio filtrándolo nuevamente con 4 filtros absolutos HEPA-14 a través de los paneles laterales con difusores lineales y orientables.

| CARACTERÍSTICAS CONSTRUCTIVAS

• Unidades de purificación de aire de alta eficiencia en estructura soundproof (insonorizada) de acero galvanizado resistente a la corrosión.
• Disponible con motor (EC):
1. REINTDECK EASY 1200/EC hasta 1200m³/h para espacios interiores de hasta 126m² con 3 renovaciones/hora, altura de instalación 3m. Modelo descentralizado con instalación por cuelgue.

CHASIS:
• Estructura soundproof de perfil de aluminio de 30mm, esquinas de nylon y panel sándwich de acero lacado RAL 9006, clase M0, con aislamiento interno de lana de roca de 25mm de espesor clase A1 (no combustible) y 90kg/m³ de densidad. Los paneles disponen de fastening system (sistema de fijación rápida) para el montaje y desmontaje sencillo cada vez que se requiera, ya sea para tareas de limpieza, mantenimiento o intercambios de paneles.
• Los filtros se ubican en los paneles laterales y inferiores perforados, con tiradores y fastening system . Su fácil acceso optimiza el mantenimiento y rapidez del cambio de filtros. Se recomienda realizar el cambio de filtros y manipulación de los REINTDECK con EPIs adecuados.

VENTILADOR:
• Equipado con turbina de poliamida de simple aspiración de álabes hacia atrás (a reacción) de alto rendimiento con sistema autolimpiante. Equilibrada estática y dinámicamente en origen.

FILTROS:
FILTROS REINTDECK EASY 1200 EC:
• Una etapa de filtración en los 4 paneles de impulsión con difusores orientables compuesto por 1 filtro absoluto HEPA-14 en cada panel.
• Doble etapa de filtración en el panel de aspiración compuesto por 1 filtro ISO Coarse 65% (G4) + filtro ISO ePM1 70% (F7).
• 6 filtros por unidad de purificación.
• Los prefiltros ISO Coarse 65% e ISO ePM1 70% aumentan la vida útil de los filtros absolutos HEPA H-14.

MOTORES:
• Motores de bajo consumo con tecnología EC (conmutación electrónica) de rotor exterior. Protección IP-44 y aislamientos clase B. Voltaje están-

the structure.
• This control panel allows for control of the following parameters:
1. On/Off of the air Purifier.
2. Automatic function – Autonomous.
3. Flow adjustment, 0 being the lowest and 10 the highest.
4. Schedule control for night mode optimization and thus favouring low energy consumption when the interior spaces are empty.
5. Clogged filter alarm and maintenance indication.
6. Modbus RS-485 included.

| APPLICATIONS
• Designed for all kind of indoor spaces such as:
• Supermarkets
• Pavilions
• Gyms
• Restaurants
• Health sector
• Offices
• Hotels
• Homes
• Colleges and universities
• In short, for any public space where high-quality air purification is required since REINTDECK EASY purifiers are equipped with high-efficiency HEPA H-14 filters.
• Designed to be installed in interior spaces by simple hanging, which makes them the best solution for:
• Ventilation of workstations.
• The health sector (waiting rooms, corridors, rooms, field hospitals, common areas, clinics, pharmacies, etc.).
• The tertiary and industrial sector (gyms, pavilions, supermarkets, offices, hotels, universities, schools, public institutions, warehouses, living rooms in restaurants, shops, etc.).

dar 230V 50/60Hz.

PANEL DE CONTROL:
• Todos los equipos REINTDECK EASY van equipados con un panel de control maestro.
• Este panel de control permite controlar los siguientes parámetros:
1. On/Off del purificador de aire.
2. Funcionamiento automático – Autónomo.
3. Caudal ajustable siendo 0 el mínimo y 10 el máximo.
4. Control horario para optimización del modo noche y favorecer así el bajo consumo energético cuando los espacios interiores estén vacíos.
5. Alarma de colmatación de filtros e indicación de mantenimiento.
6. Incorpora Modbus RS-485.

APLICACIONES
• Diseñados para todo tipo de espacios interiores como:
• Supermercados
• Pabellones
• Gimnasios
• Restaurantes
• Sector sanitario
• Oficinas
• Hoteles
• Hogares
• Colegios y universidades
• En definitiva, para cualquier espacio público donde se requiera una purificación del aire de alta calidad dado que los purificadores REINTDECK EASY están equipados con filtros absolutos de alta eficiencia HEPA H-14 (EN 1822 99,995%).
• Ideados para ser instalados en espacios interiores por simple cuelgue, lo que los convierte en la mejor solución para:
• La purificación en los puestos de trabajo.
• El sector sanitario (salas de espera, pasillos, habitaciones, hospitales de campaña, zonas comunes, clínicas, farmacias…).
• El sector terciario e industrial (gimnasios, pabellones, supermercados, oficinas, hoteles, universidades, colegios, instituciones públicas, almacenes, salas de estar en res- taurantes, tiendas, etc.).

ACCESSORIES / accesorios

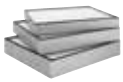

HEPA 14
Filtro de alta eficiencia HEPA H14 de larga duración.
High efficiency filter HEPA H14. Long life duration.



ISO COARSE 65% (G4)
Pre-filtro plegado con fibras de vidrio y marco galvanizado o de cartón.
Folded prefilter with fiberglass paper and galvanized or carton frame.



ISO ePM1 70% (F7)
Filtro de alta eficiencia ePM1 55% (F7) de larga duración.
High efficiency filter ePM1 55% (F7). Long life duration.

SINGLE PHASE RANGE / serie monofásica

Code	Model	R.P.M.	Rated I (A) 230V	Rat. Power W	Max. Air flow m³/h	Sound dB (A)	Weight Kg	Connection diagram
REINE1200EC	REINTDECK EASY 1200 EC	1551	0,77	460	1200	41	-	1

DIMENSIONS / dimensiones (mm)

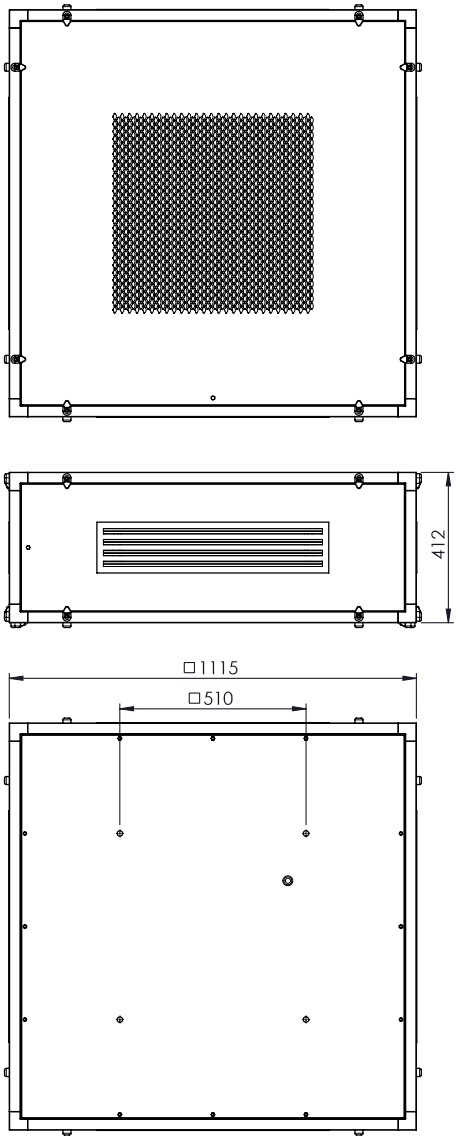

CONNECTION DIAGRAMS / esquema de conexiones

❶

Signal Señal	Colour Color	Specification Especificación
L	Brown Marrón	AC 220V/50Hz
N	Blue Azul	AC 220V/50Hz
Pe	Yellow-Green Amarillo-Verde	⏚

Signal Señal	Colour Color	Specification Especificación
Vcc	Red Rojo	DC 10V
Vsp	Yellow Amarillo	0-10 DC/PWM
GND	Black Nergo	⏚
FG	White Blanco	1 Pulse/R

CHARACTERISTIC CURVES / curvas características

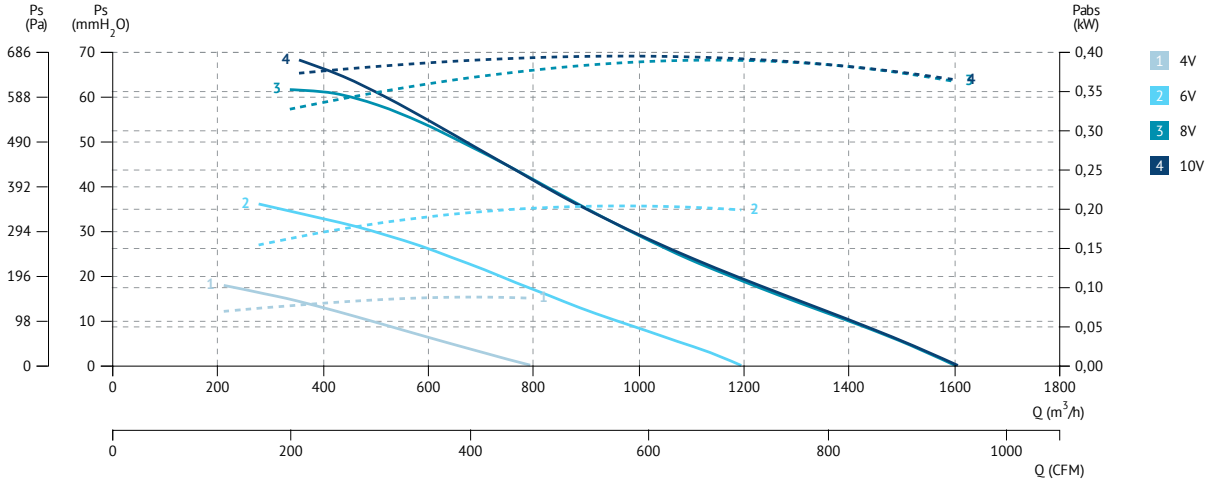

REINTDECK EASY WARRIOR

Decentralized model, hang-up installation

Purificador descentralizado con instalación por cuelgue



FILTERS HEPA CERTIFIED ACCORDING TO EN1822

EEC PM MOTORS

50 60 Hz

• REINTDECK EASY WARRIOR by Casals air purifiers convert any indoor space into an environment free of contaminating particles and thus leave a much healthier air.
• It is designed to reduce the viral load of the rooms.
• All REINTDECK WARRIOR equipments have installed the PHOTOCATALYSIS-UVC TOWER by Casals, composed by a UV-C light lamp and a photocatalysis system that allows destroying the particles previously captured by the filters.
• This decentralized version does not need to duct air and in a single unit the polluted air can be intaken through the lower panel, the air is filtered with a double stage, and clean air is provided by filtering it again with 4 absolute filters HEPA-14 through side panels with linear and adjustable diffusers.

| MANUFACTURING FEATURES

• High efficiency purification unit built in soundproof steel structure, galvanized for corrosion resistance.
• Available with electric motor (EC):
1. REINTDECK EASY WARRIOR 1200/EC up to 1200m³/h for indoor spaces up to 126m² with 3 renovations/hour, installation height 3m. Decentralized model, hang-up installation.

CHASIS:
• Soundproof 30mm extruded aluminum profile, nylon corners and pre lacquered steel sandwich panels, RAL 9006, class M0, with 25mm internal rockwool insulation class A1 (non combustible) and 90Kg/m³ density. Panels come with quick release fastening system for easy assembly and disassembly whenever required, whether for cleaning, maintenance or panel repositioning.
• Filters are located in the perforated side panels, with handles and fastening system. This ease of access optimizes maintenance and filter replacement procedures. Filter replacement and manipulation of the REINTDECK EASY WARRIOR is recommended with the appropriate PPE's.

FAN:
• Equipped with high efficiency single inlet - backward impeller with self-cleaning system, made of polyamide, statically and dynamically balanced at the factory.

FILTERS:
REINTDECK EASY WARRIOR 1200 EC FILTERS:
• One filtration stage in 4 supply panels with adjustable diffusers comprised of 1 absolute filter HEPA-14 in each panel.
• Double filtration stage in inlet panel consisting of 1 filter ISO Coarse 65% (G4) + 1 filter ISO ePM1 70% (F7).
• 6 filters per purification unit.
• The ISO Coarse 65% pre-filters increase the life of the absolute filters HEPA H14.

MOTORS:
• Low consumption EC (electronically commutated) Technology exterior rotor motor. IP-44 protec

• Los purificadores de aire REINTDECK EASY WARRIOR by Casals son equipos capaces de convertir cualquier espacio interior en un ambiente libre de partículas contaminantes y dejar así un aire mucho más saludable.
• Está diseñado para reducir la carga viral de las estancias.
• Todos los equipos REINTDECK EASY WARRIOR llevan instalado la PHOTOCATALYSIS-UVC TOWER by Casals, compuesta por una lámpara de luz ultravioleta UV-C y un sistema de fotocatálisis que permite destruir las partículas captadas previamente por los filtros.
• Esta versión descentralizada no necesita conducir el aire y en una sola unidad se puede aspirar el aire contaminado a través del panel inferior, se filtra el aire con una doble etapa, y se aporta aire limpio filtrándolo nuevamente con 4 filtros absolutos HEPA-14 a través de los paneles laterales con difusores lineales y orientables.

| CARACTERÍSTICAS CONSTRUCTIVAS

• Unidades de purificación de aire de alta eficiencia en estructura soundproof (insonorizada) de acero galvanizado resistente a la corrosión.
• Disponible con motor (EC):
1. REINTDECK EASY WARRIOR 1200/EC hasta 1200m³/h para espacios interiores de hasta 126m² con 3 renovaciones/hora, altura de instalación 3m. Modelo descentralizado con instalación por cuelgue.

CHASIS:
• Estructura soundproof de perfil de aluminio de 30mm, esquinas de nylon y panel sándwich de acero lacado RAL 9006, clase M0, con aislamiento interno de lana de roca de 25mm de espesor clase A1 (no combustible) y 90kg/m³ de densidad. Los paneles disponen de fastening system (sistema de fijación rápida) para el montaje y desmontaje sencillo cada vez que se requiera, ya sea para tareas de limpieza, mantenimiento o intercambios de paneles.
• Los filtros se ubican en los paneles laterales y inferiores perforados, con tiradores y fastening system . Su fácil acceso optimiza el mantenimiento y rapidez del cambio de filtros. Se recomienda realizar el cambio de filtros y manipulación de los REINTDECK EASY WARRIOR con EPIs adecuados.

VENTILADOR:
• Equipado con turbina de poliamida de simple aspiración de álabes hacia atrás (a reacción) de alto rendimiento con sistema autolimpiante. Equilibrada estática y dinámicamente en origen.

FILTROS:
FILTROS REINTDECK EASY WARRIOR 1200 EC:
• Una etapa de filtración en los 4 paneles de impulsión con difusores orientables compuesto por 1 filtro absoluto HEPA-14 en cada panel.
• Doble etapa de filtración en el panel de aspiración compuesto por 1 filtro ISO Coarse 65% (G4) + filtro ISO ePM1 70% (F7).
• 6 filtros por unidad de purificación.
• Los prefiltros ISO Coarse 65% e ISO ePM1 70% aumentan la vida útil de los filtros absolutos HEPA H-14.



VERSION / VERSIONES WARRIOR

*• **PHOTOCATALYSIS-UVC TOWER by Casals** carries out a photocatalytic oxidation process thatcombines UVC irradiation with a substance (catalyst) titanium dioxide (TiO2) which results in a reaction that changes harmful contaminants (bacteria, viruses and volatile organic compounds or VOC's) into H2O, CO2 and detritus.*
The air purification process of using photocatalytic oxidation works by using an existing air system that pulls air through the PURIFIERS which passes through the professionally installed ultraviolet light/ titanium dioxide chamber.
As the malignant contaminant-filled ambient air circulates through these chamber the microbes are "attacked" by free hydroxyl radicals and superoxide ions (created by UV light and titanium dioxide) breaking their cellular structure apart and destroying both the intracellular mass and DNA/HNA chromosomes.
The result is harmless water molecules, carbon dioxide and detritus.

*• **PHOTOCATALYSIS-UVC TOWER by Casals** lleva a cabo un proceso de oxidación fotocatalítica que combina la radiación UV-C con una sustancia (catalizador) dióxido de titanio (TiO2) que produce una reacción que transforma los contaminantes dañinos (bacterias, virus y compuestos orgánicos volátiles o VOC's) en H_2O, CO_2 y detritos.*
El proceso de purificación de aire mediante el uso de oxidación fotocatalítica funciona mediante el uso de un sistema de aire existente que extrae el aire a través del PURIFICADOR que, a su vez, pasa a través de la cámara de luz ultravioleta/dióxido de titanio instalada profesionalmente. A medida que el aire ambiente lleno de contaminantes dañinos circula a través de esta cámara, los microbios son "atacados" por radicales hidróxilos libres e iones de superóxido (creados por la luz ultravioleta y el dióxido de titanio) que rompen su estructura celular y destruyen tanto la masa intracelular como el cromosoma ADN/HNA.
El resultado son moléculas de agua inofensivas, dióxido de carbono y detritos.

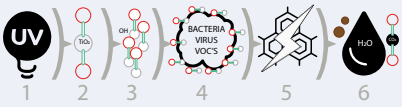

1. Ultraviolet light / Luz ultravioleta
2. Titanium dioxide catalyst / Catalizador de dióxido de titanio
3. Created free hydroxyl radicals and superoxide ions / Radicales hidróxilos libres e iones de superóxido creados
4. Attack of harmful pollutants / Ataque de los contaminantes dañinos
5. Destruction of the cell structure / Destrucción de la estructura celular
6. Water molecules carbon dioxide and detritus / Moléculas de agua, dióxido de carbono y detritos

tion and class Binsulation. Standard voltage 230V 50Hz/60Hz.

CONTROL PANEL:
• All REINTDECK and REINTDECK EASY WARRIOR air purifiers are equipped with a master control panel located on one side of the structure.
• This control panel allows for control of the following parameters:
1. On/Off of the air Purifier.
2. Automatic function – Autonomous.
3. Flow adjustment, 0 being the lowest and 10 the highest.
4. Schedule control for night mode optimization and thus favouring low energy consumption when the interior spaces are empty.
5. Clogged filter alarm and maintenance indication.
6. Modbus RS-485 included.

| APPLICATIONS
• Designed for all kind of indoor spaces such as:
• Supermarkets
• Pavilions
• Gyms
• Restaurants
• Health sector
• Offices
• Hotels
• Homes
• Colleges and universities
• In short, for any public space where high-quality air purification is required since REINTDECK EASY WARRIOR purifiers are equipped with high-efficiency HEPA H-14 filters.
• Designed to be installed in interior spaces by simple hanging, which makes them the best solution for:
• Ventilation of workstations.
• The health sector (waiting rooms, corridors, rooms, field hospitals, common areas, clinics, pharmacies, etc.).
• The tertiary and industrial sector (gyms, pavilions, supermarkets, offices, hotels, universities, schools, public institutions, warehouses, living rooms in restaurants, shops, etc.).

MOTORES:
• Motores de bajo consumo con tecnología EC (conmutación electrónica) de rotor exterior. Protección IP-44 y aislamientos clase B. Voltaje estándar 230V 50/60Hz.

PANEL DE CONTROL:
• Todos los equipos REINTDECK EASY WARRIOR van equipados con un panel de control maestro.
• Este panel de control permite controlar los siguientes parámetros:
1. On/Off del purificador de aire.
2. Funcionamiento automático – Autónomo.
3. Caudal ajustable siendo 0 el mínimo y 10 el máximo.
4. Control horario para optimización del modo noche y favorecer así el bajo consumo energético cuando los espacios interiores estén vacíos.
5. Alarma de colmatación de filtros e indicación de mantenimiento.
6. Incorpora Modbus RS-485.

| APLICACIONES
• Diseñados para todo tipo de espacios interiores como:
• Supermercados
• Pabellones
• Gimnasios
• Restaurantes
• Sector sanitario
• Oficinas
• Hoteles
• Hogares
• Colegios y universidades
• En definitiva, para cualquier espacio público donde se requiera una purificación del aire de alta calidad dado que los purificadores REINTDECK EASY WARRIOR están equipados con filtros absolutos de alta eficiencia HEPA H-14 (EN 1822 99,995%).
• Ideados para ser instalados en espacios interiores por simple cuelgue, lo que los convierte en la mejor solución para:
• La purificación en los puestos de trabajo.
• El sector sanitario (salas de espera, pasillos, habitaciones, hospitales de campaña, zonas comunes, clínicas, farmacias…).
• El sector terciario e industrial (gimnasios, pabellones, supermercados, oficinas, hoteles, universidades, colegios, instituciones públicas, almacenes, salas de estar en res- taurantes, tiendas, etc.).

ACCESSORIES / accesorios



ISO COARSE 65% (G4)
Pre-filtro plegado con fibras de vidrio y marco galvanizado o de cartón.
Folded prefilter with fiberglass paper and galvanized or carton frame.



ISO ePM1 70% (F7)
Filtro de alta eficiencia ePM1 55% (F7) de larga duración.
High efficiency filter ePM1 55% (F7). Long life duration.

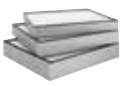

HEPA 14
Filtro de alta eficiencia HEPA H14 de larga duración.
High efficiency filter HEPA H14.
Long life duration.

SINGLE PHASE RANGE / serie monofásica

Code	Model	R.P.M.	Rated I (A) 230V	Rat. Power W	Max. Air flow m³/h	Sound dB (A)	Weight Kg	Connection diagram
REINE1200ECW	REINTDECK EASY WARRIOR 1200 EC	1551	0,77	460	1200	41	-	1

DIMENSIONS / dimensiones (mm)

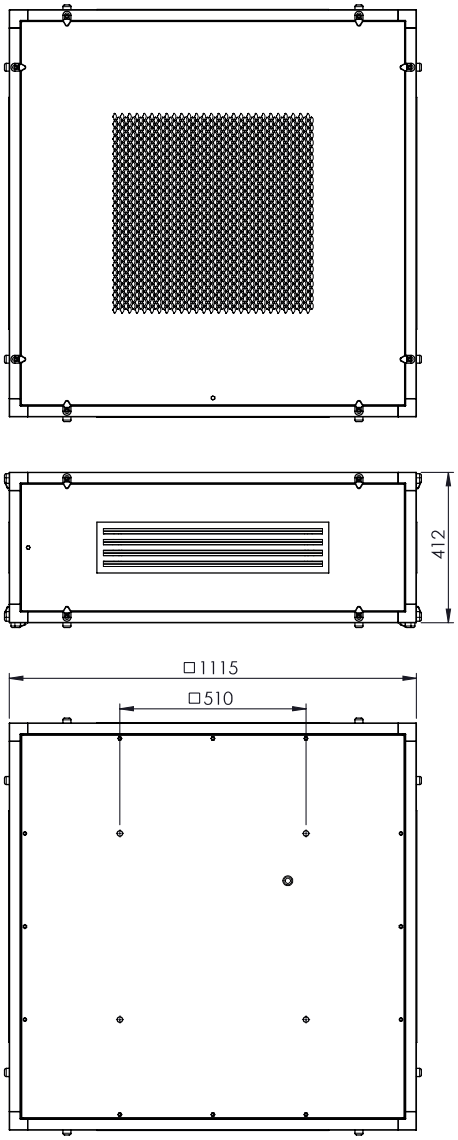

CONNECTION DIAGRAMS / esquema de conexiones

❶

Signal Señal	Colour Color	Specification Especificación
L	Brown Marrón	AC 220V/50Hz
N	Blue Azul	AC 220V/50Hz
Pe	Yellow-Green Amarillo-Verde	⏚

Signal Señal	Colour Color	Specification Especificación
Vcc	Red Rojo	DC 10V
Vsp	Yellow Amarillo	0-10 DC/PWM
GND	Black Nergo	⏚
FG	White Blanco	1 Pulse/R

CHARACTERISTIC CURVES / curvas características

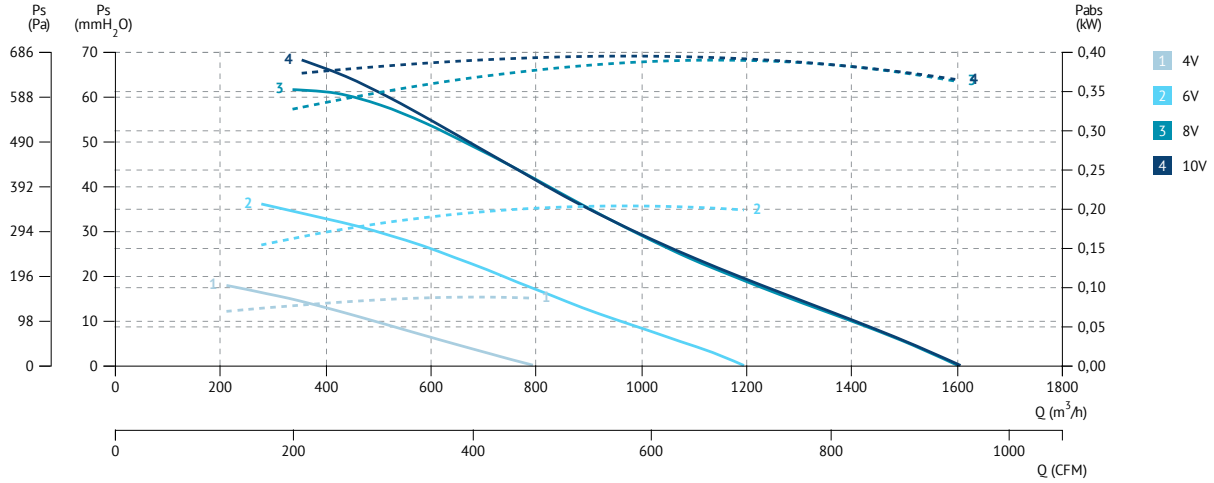

FILTERS FOR REINTDECK EASY & REINTDECK EASY WARRIOR / filtros para REINTDECK EASY & REINTDECK EASY WARRIOR

HEPA H14



| DESCRIPTION

Mini pleated filter of fiberglass paper and galvanized frame.
High efficiency filter HEPA H14. Long life duration.
FILTER FOR FILTER-SUPPORT CASING FOR REINTDECK EASY & REINTDECK EASY WARRIOR.
• Application: HEPA filter for clean rooms and LAF benches.
• Type: HEPA-Filter.
• Gasket: Polyurethane, endless foamed.
• Media: Glass fiber.
• Separators: Hot-melt beads.
• Sealant: Polyurethane (2-K-sealant).
• Grid: Mild steel white (RAL 9010) epoxy paint.
• Efficiency acc. EN 1822:2009: H14.
• MPPS Efficiency acc. EN 1822:2009: ≥99,995% at MPPS.
• Recommended final pressure drop: 2x initial pressure drop.
• Maximum pressure drop: MD: 500 Pa.
• Temperature/Humidity: 70ºC / 100% RH.
• Remarks: Individually tested acc. EN 1822:2009 requirements. Other editions on request.

| ADVANTAGES

• Microbial inert components.
• Chemically resistant to inactivation and cleaning and formaldehyde procedures.

| DESCRIPCIÓN

Filtro mini pliegue de papel de fibra de vidrio y marco galvanizado.
Filtro de alta eficiencia HEPA H14 de larga duración.
FILTRO PARA CAJÓN PORTAFILTROS PARA REINTDECK EASY & REINTDECK EASY WARRIOR.
• Junta: poliuretano, relleno de espuma.
• Materiales: fibra de vidrio.
• Separadores: collares de Unión termofusibles.
• Sellador: poliuretano (sellador 2-K).
• Rejilla: pintura epoxi blanca de acero (RAL 9010).
• Eficiencia acc. EN 1822: 2009: H14.
• Eficiencia MPPS acc. EN 1822: 2009: ≥99,995% en MPPS con caída de presión final recomendada: 2x caída de presión inicial Máxima caída de presión: 500 Pa temperatura / Humedad: 70ºC / 100% HR.
• Observaciones: individualmente probado acc. Requisitos EN 1822: 2009. Otras ediciones bajo pedido.

| VENTAJAS

• Componentes inertes microbianos.
• Químicamente resistente a los procedimientos de inactivación y limpieza y formaldehído.

Code	Model	Dimensions	Application	Air flow m³/h	Initial Pressure Loss (Pa)	Media Area (m²)	Weight Kg
FH14REIN600	FILT. HEPA H14	305x610x68	REINTDECK EASY & REINTDECK EASY WARRIOR	300	130	5,5	4
FH14-610X610	FILT. HEPA H14	610x610x68	REINTDECK EASY & REINTDECK EASY WARRIOR	600	130	11,3	7

ePM1 55% (F7)



| DESCRIPTION

Mini pleated filter of fiberglass paper and galvanized frame.
High efficiency filter ePM1 55% (F7). Long life duration.
FILTER FOR FILTER-SUPPORT CASING FOR REINTDECK EASY & REINTDECK EASY WARRIOR.
Clasification EN ISO 16890 y EN 779-2012.
• Pre filter for comfort air conditioning applications.
• Frame Metal.
• Dimensions Filter front dimensions according EN 15805.
• Rec. final pressure drop acc. EN 13053 Initial pressure drop + 50 Pa or initial pressure drop x3 (whichever is lower)
• Max airflow 1,1 x nominal flow.
• Temperature max 70ºC.
• RH. max 100%.
• Installation Options Front and side access housings and frames are available.

| ADVANTAGES

• Low pressure loss
• Robust construction for reliable operation.
• Rigid frame for demanding applications.
• Fire classified M1.

| DESCRIPCIÓN

Filtro mini pliegue de papel de fibra de vidrio y marco galvanizado.
Filtro de alta eficiencia ePM1 55% (F7) de larga duración.
FILTRO PARA CAJÓN PORTAFILTROS PARA REINTDECK EASY & REINTDECK EASY WARRIOR.
Clasificación EN ISO 16890 y EN 779-2012.
• Aplicación: Prefiltrado para retener las partículas más gruesas, central de tratamiento del aire.
• Marco: Metal.
• Dimensiones: Dimensiones frontales según norma EN 15805.
• Pérdida de carga final rec. EN 13053: Pérdida de carga inicial + 100 Pa o Pérdida de carga x3 (lo que sea menor).
• Caudal máximo: 1,1 x caudal nominal.
• Temperatura máx (servicio continuo): 70°C.
• Humedad relativa máx: 100%.

| VENTAJAS

• Baja pérdida de carga.
• Construcción robusta para un funcionamiento fiable.
• Marco rigido para aplicaciones heavy duty.
• Clasificación de reacción al fuego M1.

Code	Model	Dimensions	Application	Air flow m^3/h	Initial Pressure Loss (Pa)	Media Area (m^2)	Weight Kg
FF7-610X305M	FILT. ePM1 55% (F7)	305x610x48	REINTDECK EASY & REINTDECK EASY WARRIOR	950	90	3,13	2,5
FF7-610X610M	FILT. ePM1 55% (F7)	610x610x48	REINTDECK EASY & REINTDECK EASY WARRIOR	3185	90	6,5	5

ISO COARSE 65% (G4)



| DESCRIPTION

Mini pleated filter of fiberglass paper and galvanized or carton frame.
Medium efficiency filter ISO COARSE 50% (G4). Long life duration.
FILTER FOR FILTER-SUPPORT CASING FOR REINTDECK EASY & REINTDECK EASY WARRIOR.
Clasification EN ISO 16890 y EN 779-2012.
• Pre filter for comfort air conditioning applications.
• Frame Metal or carton.
• Dimensions Filter front dimensions according EN 15805.
• Temperature max 80ºC.
• RH. max 100%.

| ADVANTAGES

• Low pressure loss
• Robust construction for reliable operation.
• Rigid frame for demanding applications.
• Fire classified M1.

| DESCRIPCIÓN

Filtro mini pliegue de papel de fibra de vidrio y marco galvanizado o de cartón.
Filtro de eficiencia media ISO COARSE 50% (G4) de larga duración.
FILTRO PARA CAJÓN PORTAFILTROS PARA REINTDECK EASY & REINTDECK EASY WARRIOR.
Clasificación EN ISO 16890 y EN 779-2012.
• Aplicación: Prefiltrado para retener las partículas más gruesas, central de tratamiento del aire.
• Marco: Metal o Cartón.
• Dimensiones: Dimensiones frontales según norma EN 15805.
• Temperatura máx (servicio continuo): 80°C.
• Humedad relativa máx: 100%.

| VENTAJAS

• Baja pérdida de carga.
• Construcción robusta para un funcionamiento fiable.
• Marco rigido para aplicaciones heavy duty
• Clasificación de reacción al fuego M1.

Code	Model	Dimensions	Application	Air flow m^3/h	Initial Pressure Loss (Pa)	Media Area (m^2)	Weight Kg
FG4REINT287	FILT. ISO COARSE 65% (G4)	287x592x20	REINTDECK EASY & REINTDECK EASY WARRIOR	475	50	0,3	0,31
FG4-592X592M	FILT. ISO COARSE 65% (G4)	592x592x20	REINTDECK EASY & REINTDECK EASY WARRIOR	950	50	0,6	0,61

CURAT SYSTEM

In line system for air cleaning and renovation in healthcare environments
Sistema en conducto para la renovación y limpieza de aire en entornos de atención sanitaria



FILTERS HEPA CERTIFIED ACCORDING TO EN1822

EEC PM MOTORS 50 60 Hz

The efficiency of air renewal indicates the distribution efficiency of fresh air in the room, while the ventilation efficiency indicates the removal efficiency of airborne contaminants in the room. The efficiency of air renewal can be calculated from the hourly air changes and the mean air age of the room.
Lack of ventilation or low ventilation rates are associated with higher rates of infection or outbreaks of airborne diseases. A higher ventilation rate can provide a better dilution of airborne contaminated Wells cores and consequently reduce the risk of airborne infection (by reducing the viral load in the environment). For this reason, better ventilated areas with CURAT SYSTEM have a lower risk of transmission of COVID19 and other airborne infections. According to the Wells–Riley equation, the probability of infection by infectious Wells cores is inversely proportional to the ventilation rate. 12 renovations/hour just running 10 minutes manage to dilute Wells cores more than 70%.
The CURAT SYSTEM is an integrated solution designed to ensure the level of indoor air quality (IAQ) by renewing and filtering the air in the room. Specially thought to guarantee the leakages of the air renewal in rooms or rooms with patients with contagious diseases that are easily spread by air.
CURAT SYSTEM must be installed in conduit and with 3 stages of filtration in impulsion and 2 in extraction. Filtration modules they are equipped with particularly high efficiency HEPA filters and certified filter holder drawers in accordance with EN 1886 2006 guaranteeing the L1 tightness classification up to +/- 5000Pa for the HCPCR and up to +/- 1000Pa for the CPCR.

| VERSIONS

1. KIT CURAT BASIC

Filter-holder box (CPCR) for supply and extraction air* + Filters + Ventilation boxes.
Under request KIT SMART CURAT BASIC.
* The extracting CPCR filter box will be positioned before the ventilation box. On the other hand, in impulsion they will go before the ventilation box. Ensuring clean renewed air free of contaminants.

2. KIT CURAT RECOVERY

Filter-holder box (CPCR) + Filters in supply and extraction before the exchanger, avoiding non-transmissibility due to possible leaks in the structure, both from its location and from the exchanger itself due to pressure differential (+ -), always operating in depression, with H13 filter with gasket sealing + Energy recovery unit.
* A CPCR filter-holder box is positioned before the extracting air of the energy recovery unit and another CPCR in supply, protecting the energy recovery always from contaminated air.

3. KIT CURAT HEALTH & KIT CURAT RECOVERY HEALTH

For healthcare environments where we need a higher leakage rating on the filter-holder box, we will use two types of filter-holder box.
Filter-holder boxes (CPCR & HCPCR) in supply and

La eficacia de la renovación del aire indica la eficacia de distribución del aire fresco en la habitación, mientras que la eficacia de ventilación indica la eficacia de eliminación de los contaminantes de transmisión aérea de la habitación. La eficacia de la renovación del aire puede calcularse a partir de los cambios de aire por hora y la media de la edad del aire de la habitación.
La falta de ventilación o unas tasas de ventilación bajas están asociadas con mayores tasas de infección o brotes de enfermedades de transmisión aérea. Una tasa de ventilación mayor puede proporcionar una mejor dilución de los núcleos de Wells contaminados suspendidos en el aire y, en consecuencia, reducir el riesgo de infección por transmisión aérea (reduciendo la carga vírica en ambiente). Por este motivo, las zonas mejor ventiladas con CURAT SYSTEM tienen un riesgo menor de transmisión del COVID19 y de otras infecciones de transmisión aérea. Según la ecuación de Wells–Riley, la probabilidad de infección por los núcleos de Wells infecciosos es inversamente proporcional a la tasa de ventilación. 12 renovaciones/hora tan solo funcionando 10 minutos consiguen diluir los núcleos de Wells más de un 70%.
CURAT SYSTEM es una solución integral diseñada para asegurar el nivel de calidad de aire interior (IAQ indoor air quality) mediante la renovación y filtración del aire de la sala. Especialmente pensado para garantizar la estanqueidad de la renovación del aire en salas o habitaciones con pacientes con enfermedades contagiosas de fácil propagación aérea.
CURAT SYSTEM debe ser instalado en conducto y con 3 etapas de filtración en impulsión y 2 en extracción. Los módulos de filtración están equipados con filtros de alta eficiencia particular HEPA y con cajones portafiltros certificados conformes a la normativa EN 1886 2006 garantizando la clasificación de estanqueidad L1 hasta +/- 5000Pa para el HCPCR y hasta +/- 1000Pa el CPCR.

| VERSIONES

1. KIT CURAT BASIC

Cajones portafiltros (CPCR) en impulsión y extracción* + Filtros + Cajas de ventilación.
Bajo demanda KIT SMART CURAT BASIC.
* Los cajones portafiltros CPCR en extracción, se posicionarán antes de la caja de ventilación. Por otro lado, en impulsión irán antes de la caja de ventilación asegurando un aire renovado limpio libre de contaminantes.

2. KIT CURAT RECOVERY

Cajones portafiltros (CPCR) + Filtros en impulsión y extracción antes del intercambiador*, evitando la no transmisibilidad por posibles fugas en la estructura tanto de su ubicación como la del propio intercambiador por diferencial de presiones (+-), funcionando siempre en depresión, con filtro H13 con junta de estanqueidad + Recuperador de energía.
* Se posiciona un cajón CPCR antes del recuperador de energía en extracción y otro CPCR en impulsión protegiendo el recuperador de energía en todo momento del aire contaminado

extraction* + Filters + Ventilation boxes.
Under request KIT SMART CURAT HEALTH.
* The filter-holder boxes will be positioned in series CPCR + HCPCR in their last filtration stage in extraction, they will be positioned before the ventilation box. On the other hand, in impulsion they will go before the ventilation box. Ensuring clean renewed air free of contaminants. The HCPCR box has a bag in – bag out system to change the filters avoiding the entrance of contaminants in the system during maintenance.

| APPLICATIONS

Exhaust of contaminated air and clean air supply free of polluting agents (particles, micro-organisms, molecules, bacteria, virus).
The CURAT BASIC & CURAT RECOVERY systems are designed for inline installation, indoor or outdoor assembly, they are suitable for:
Air renewal in buildings and industries (Tertiary sector).
Maximum working temperature 55ºC.

The CURAT BASIC HEALTH and CURAT RECOVERY HEALTH systems are designed according to the strictest leakage regulations EN 1886 2006 and are suitable for the following healthcare environments:
Field hospitals, hospital & clinic waiting rooms, hospital hallways, hospital or clinic rooms, dental clinics, common areas (reception, pharmacies, warehouses).

3. KIT CURAT HEALTH & KIT CURAT RECOVERY HEALTH

Para sectores sanitarios donde se necesita una clasificación de estanqueidad superior en los cajones portafiltros usaremos dos tipos de cajones portafiltros. En estos casos tendremos: Cajones portafiltros (CPCR y HCPCR) en impulsión y extracción* + Filtros + Cajas de ventilación.
Bajo demanda KIT SMART CURAT HEALTH.
* Los cajones se posicionarán en serie CPCR + HCPCR en su última etapa en extracción, antes de la caja de ventilación. Por otro lado, en impulsión irán antes de la caja de ventilación asegurando un aire renovado limpio libre de contaminantes. Los HCPCR tienen un sistema de cambio de filtros bag in – bag out para un seguro mantenimiento del sistema libre de microorganismos dentro.

| APLICACIONES

Extracción de aire contaminado e impulsión de aire limpio tratado libre de agentes contaminantes (partículas, microorganismos, moléculas, bacteria, virus).
Los sistemas CURAT BASIC y CURAT RECOVERY están diseñados para la instalación en conducto, en interior o intemperie, son indicados para:
Renovación de aire en todo tipo de edificios e industrias (sector terciario).
Temperatura máxima de trabajo en continuo: 55ºC.

Los sistemas CURAT BASIC HEALTH y CURAT RECOVERY HEALTH están diseñados acorde las más estrictas normativas de fugas EN 1886 2006 y son aptos para los siguientes sectores sanitarios:
Hospitales de campaña, salas de espera hospitales y clínicas, pasillos de hospital, habitaciones de hospitales o clínicas, clínicas dentales, zonas comunes (recepción, farmacias, almacenes de material sanitario.

ACCESSORIES / accesorios

ePM1 55% (F7)
ePM1 80% (F9)
HEPA 13
HEPA 14
ACTIVE CARBON

KIT CURAT BASIC

SUPPLY VENTILATION BOXES / cajas de ventilación para impulsión

KIT CURAT BASIC	Supply fan	CPCR supply	Nº stages
KCURATBSI1	BOX BD PLUS 9/7 EEC	CPCR M 0,5	3 (G4 PL + F7 MD+ H13 CM)
KCURATBSI2	BOX BD PLUS 10/8 EEC	CPCR M 1	3 (G4 PL + F7 MD+ H13 CM)
KCURATBSI3	BOX BV PLUS 15/15 2,2 KW 1100 RPM	CPCR M 1,5	3 (G4 PL + F7 MD+ H13 CM)
KCURATBSI4	BOX BV PLUS 18/18 3 KW 950 RPM	CPCR M 2	3 (G4 PL + F7 MD+ H13 CM)
KCURATBSI5	BOX BV PLUS 18/18 4 KW 950 RPM	CPCR M 3	3 (G4 PL + F7 MD+ H13 CM)

SMART SYSTEM	fan	SFC	KIT CURAT BASIC
KCURATBSI1SMT	BOX BD PLUS 9/7 EEC	NO	KCURATBSI1
KCURATBSI2SMT	BOX BD PLUS 10/8 EEC	NO	KCURATBSI2
KCURATBSI3SMT	BOX BV PLUS 15/15 2,2 KW 1100 RPM	SFC 400 III 5A	KCURATBSI3
KCURATBSI4SMT	BOX BV PLUS 18/18 3 KW 950 RPM	SFC 400 III 8A	KCURATBSI4
KCURATBSI5SMT	BOX BV PLUS 18/18 4 KW 950 RPM	SFC 400 III 12A	KCURATBSI5

EXTRACTION VENTILATION BOXES / cajas de ventilación para extracción

KIT CURAT BASIC	Supply fan	CPCR extraction	Nº stages
KCURATBSE1	BOX BD PLUS 9/7 EEC	CPCR S 0,5	2 (F7 PL + H13 MD)
KCURATBSE2	BOX BD PLUS 10/8 EEC	CPCR S 1	2 (F7 PL + H13 MD)
KCURATBSE3	BOX BV PLUS 15/15 2,2 KW 1100 RPM	CPCR S 1,5	2 (F7 PL + H13 MD)
KCURATBSE4	BOX BV PLUS 18/18 3 KW 950 RPM	CPCR S 2	2 (F7 PL + H13 MD)
KCURATBSE5	BOX BV PLUS 18/18 4 KW 950 RPM	CPCR S 3	2 (F7 PL + H13 MD)

SMART SYSTEM	fan	SFC	KIT CURAT BASIC
KCURATBSE1SMT	BOX BD PLUS 9/7 EEC	NO	KCURATBSE1
KCURATBSE2SMT	BOX BD PLUS 10/8 EEC	NO	KCURATBSE2
KCURATBSE3SMT	BOX BV PLUS 15/15 2,2 KW 1100 RPM	SFC 400 III 5A	KCURATBSE3
KCURATBSE4SMT	BOX BV PLUS 18/18 3 KW 950 RPM	SFC 400 III 8A	KCURATBSE4
KCURATBSE5SMT	BOX BV PLUS 18/18 4 KW 950 RPM	SFC 400 III 12A	KCURATBSE5

KIT CURAT RECOVERY

SUPPLY AND EXTRACTION / impulsión y extracción

KIT CURAT RECOVERY SMART SYSTEM	EC energy recovery unit for supply & extraction	2 x INT PS	CPCR supply	Nº stages	Nº filter / stage
KCURATRV1	RECUPERADOR HASTA 2000 m3/H = ABRENSA EEC 3000 H CTRL MAX KIT CAV	INTPS (2ut.)	CPCR M 0,5	3 (G4 PL + F7 MD + H13 CM)	1
KCURATRV2	RECUPERADOR HASTA 4000 m3/H = ABRENSA EEC 6700 H CTRL MAX KIT CAV	INTPS (2ut.)	CPCR M 1	3 (G4 PL + F7 MD + H13 CM)	1
KCURATRV3	RECUPERADOR HASTA 6000 m3/H = MAKNA 9000 CTRL-MAX2 + CAV	INTPS (2ut.)	CPCR M 1,5	3 (G4 PL + F7 MD + H13 CM)	2
KCURATRV4	RECUPERADOR HASTA 8000 m3/H = MAKNA 14000 CTRL-MAX2 + CAV	INTPS (2ut.)	CPCR M 2	3 (G4 PL + F7 MD + H13 CM)	2
KCURATRV5	RECUPERADOR HASTA 12000 m3/H = MAKNA 14000 CTRL-MAX2 + CAV	INTPS (2ut.)	CPCR M 3	3 (G4 PL + F7 MD + H13 CM)	3

KIT CURAT BASIC HEALTH

SUPPLY VENTILATION BOXES / cajas de ventilación para impulsión

KIT CURAT BASIC HEALTH	Supply fan	CPCR supply	Nº stages	Nº filter / stages	Dim. filter CPCR
KCURATHTI1	BOX BD PLUS 9/7 EEC	CPCR S 1	2 (G4 PL + F7 BS)	1	592 x 592
KCURATHTI2	BOX BD PLUS 10/8 EEC	CPCR S 1	2 (G4 PL + F7 BS)	1	592 x 592
KCURATHTI3	BOX BV PLUS 15/15 2,2kW 1100	CPCR S 2	2 (G4 PL + F7 BS)	2	592 x 592 + 592 x 592
KCURATHTI4	BOX BV PLUS 18/18 3 KW 950 RPM	CPCR S 2	2 (G4 PL + F7 BS)	2	592 x 592 + 592 x 592
KCURATHTI5	BOX BV PLUS 18/18 4 KW 950 RPM	CPCR S 3	2 (G4 PL + F7 BS)	3	592 x 592 + 592 x 592 + 592 x 592

SMART SYSTEM	fan	SFC	KIT CURAT BASIC HEALTH
KCURATHTI1SMT	BOX BD PLUS 9/7 EEC	NO	KCURATHTI1
KCURATHTI2SMT	BOX BD PLUS 10/8 EEC	NO	KCURATHTI2
KCURATHTI3SMT	BOX BV PLUS 15/15 2,2 KW 1100 RPM	SFC 400 III 5A	KCURATHTI3
KCURATHTI4SMT	BOX BV PLUS 18/18 3 KW 950 RPM	SFC 400 III 8A	KCURATHTI4
KCURATHTI5SMT	BOX BV PLUS 18/18 4 KW 950 RPM	SFC 400 III 12A	KCURATHTI5

Nº filter / stage	Dim. filter CPCR	12 ren./h rooms x m² Height 2,5m	Airflow (m³/h)	Initial pressure drop (Pa)
1	287 x 592	66	1500 - 2000	400 - 450
1	592 x 592	133	3500 - 4000	400 - 450
2	287 x 592 + 592 x 592	200	5000 - 6000	400 - 450
2	592 x 592 + 592 x 592	266	7000 - 8000	400 - 450
3	592 x 592 + 592 x 592 + 592 x 592	400	9000 - 12000	400 - 450

REG FILTER	DPS	INT PS
REGFILT	300671202	INTPS
REGFILT	300671202	INTPS
REGFILT	300671202	INTPS
REGFILT	300671202	INTPS
REGFILT	300671202	INTPS

Nº filter / stage	Dim. filter CPCR	12 ren./h rooms x m² Height 2,5m	Airflow (m³/h)	Initial pressure drop (Pa)
1	287 x 592	66	1500 - 2000	370 - 420
1	592 x 592	133	3500 - 4000	370 - 420
2	287 x 592 + 592 x 592	200	5000 - 6000	370 - 420
2	592 x 592 + 592 x 592	266	7000 - 8000	370 - 420
3	592 x 592 + 592 x 592 + 592 x 592	400	9000 - 12000	370 - 420

REG FILTER	DPS	INT PS
REGFILT	300671202	INTPS
REGFILT	300671202	INTPS
REGFILT	300671202	INTPS
REGFILT	300671202	INTPS
REGFILT	300671202	INTPS

CPCR extraction	Nº stages	Nº filter / stage	Dim. filters CPCR	12 ren./h rooms x m² Height 2,5m	Airflow (m³/h)	Initial pressure drop in supply (Pa)	Initial pressure drop in extraction (Pa)
CPCR S 0,5	2 (F7 PL + H13 MD)	1	287 x 592	66	1500 - 2000	400 - 450	370 - 420
CPCR S 1	2 (F7 PL + H13 MD)	1	592 x 592	133	3500 - 4000	400 - 450	370 - 420
CPCR S 1,5	2 (F7 PL + H13 MD)	2	287 x 592 + 592 x 592	200	5000 - 6000	400 - 450	370 - 420
CPCR S 2	2 (F7 PL + H13 MD)	2	592 x 592 + 592 x 592	266	7000 - 8000	400 - 450	370 - 420
CPCR S 3	2 (F7 PL + H13 MD)	3	592 x 592 + 592 x 592 + 592 x 592	400	9000 - 12000	400 - 450	370 - 420

HCPCR supply	Nº stages	Nº HCPCR	Nº filter (1 stage)	Dim. filters HCPCR	12 ren./h rooms x m² Height 2,5m	Airflow (m³/h)	Initial pressure drop (Pa)
HCPCR 1	1 (H13 CM)	1	1	610x610	66	1500 - 2000	200 - 250
HCPCR 1	1 (H13 CM)	1	1	610x610	133	3500 - 4000	400 - 450
HCPCR 1	1 (H13 CM)	2	2	610 x 610 + 610 x 610	200	5000 - 6000	310- 360
HCPCR 1	1 (H13 CM)	2	2	610 x 610 + 610 x 610	266	7000 - 8000	400 - 450
HCPCR 1	1 (H13 CM)	3	3	610 x 610 + 610 x 610 + 610 x 610	400	9000 - 12000	400 - 450

REG FILTER	DPS	INT PS
REGFILT	300671202	INTPS
REGFILT	300671202	INTPS
REGFILT	300671202	INTPS
REGFILT	300671202	INTPS
REGFILT	300671202	INTPS

EXTRACTION VENTILATION BOXES / cajas de ventilación para extracción

KIT CURAT BASIC HEALTH	Extraction fan	CPCR extraction	Nº stages	Nº filter / stage	Dim. filter CPCR	HCPCR
KCURATHTE1	BOX BD PLUS 9/7 EEC	CPCR S 1	1 (F7 BS)	1	592 x 592	HCP
KCURATHTE2	BOX BD PLUS 10/8 EEC	CPCR S 1	1 (F7 BS)	1	592 x 592	HCP
KCURATHTE3	BOX BV PLUS 15/15 2,2kW 1100	CPCR S 2	1 (F7 BS)	2	592 x 592 + 592 x 592	HCP
KCURATHTE4	BOX BV PLUS 18/18 3 KW 950 RPM	CPCR S 2	1 (F7 BS)	2	592 x 592 + 592 x 592	HCP
KCURATHTE5	BOX BV PLUS 18/18 4 KW 950 RPM	CPCR S 3	1 (F7 BS)	3	592 x 592 + 592 x 592 + 592 x 592	HCP

SMART SYSTEM	fan	SFC	KIT CURAT BASIC HEALTH
KCURATHTE1SMT	BOX BD PLUS 9/7 EEC	NO	KCURATHTE1
KCURATHTE2SMT	BOX BD PLUS 10/8 EEC	NO	KCURATHTE2
KCURATHTE3SMT	BOX BV PLUS 15/15 2,2 KW 1100 RPM	SFC 400 III 5A	KCURATHTE3
KCURATHTE4SMT	BOX BV PLUS 18/18 3 KW 950 RPM	SFC 400 III 8A	KCURATHTE4
KCURATHTE5SMT	BOX BV PLUS 18/18 4 KW 950 RPM	SFC 400 III 12A	KCURATHTE5

KIT CURAT RECOVERY HEALTH

SUPPLY AND EXTRACTION / impulsión y extracción

KIT CURAT RECOVERY HEALTH SMART SYSTEM	EC energy recovery unit for supply & extraction	2 x INT PS	CPCR supply	Nº stages	Nº filter/ stages	HCPCR supply	N º stages	Nº HCPCR	Nº filter/ stages
KCURATRVH1	RECUPERADOR HASTA 2000 m3/H = ABRENSA EEC 3000 H CTRL MAX KIT CAV	INTPS (2ut.)	CPCR S 1	2 (G4 PL + F7 BS)	1	HCPCR 1	1 (H13 CM)	1	1
KCURATRVH2	RECUPERADOR HASTA 4000 m3/H = ABRENSA EEC 6700 H CTRL MAX KIT CAV	INTPS (2ut.)	CPCR S 1	2 (G4 PL + F7 BS)	1	HCPCR 1	1 (H13 CM)	1	1
KCURATRVH3	RECUPERADOR HASTA 6000 m3/H = MAKNA 9000 CTRL-MAX2 + CAV	INTPS (2ut.)	CPCR S 2	2 (G4 PL + F7 BS)	2	HCPCR 1	1 (H13 CM)	2	2
KCURATRVH4	RECUPERADOR HASTA 8000 m3/H = MAKNA 14000 CTRL-MAX2 + CAV	INTPS (2ut.)	CPCR S 2	2 (G4 PL + F7 BS)	2	HCPCR 1	1 (H13 CM)	2	2
KCURATRVH5	RECUPERADOR HASTA 12000 m3/H = MAKNA 14000 CTRL-MAX2 + CAV	INTPS (2ut.)	CPCR S 3	2 (G4 PL + F7 BS)	3	HCPCR 1	1 (H13 CM)	3	3

FILTERS / filtros

ePM1 55% (F7)

Description PL
Mini pleated filter of fiberglass paper and galvanized frame.
High efficiency filter ePM1 50% (F7). Long life duration.
FILTER FOR FILTER-SUPPORT CASING FOR RECATNGULAR DUCTS (CPCR)
Clasification EN ISO 16890 y EN 779-2012.

Description BS
Bag filter for dust manufactured in sintétic fiber and with galvanised 25mm frame.
High efficiency filter ePM1 50% (F7). Long life duration.
FILTER FOR FILTER-SUPPORT CASING FOR RECATNGULAR DUCTS (CPCR)
Clasification EN ISO 16890 y EN 779-2012.

Description MD
V-Bank filter for dust manufactured in micronized fiberglass with 25mm polystyrene frame.
High efficiency filter ePM1 55% (F7). Long life duration.
FILTER FOR FILTER-SUPPORT CASING FOR RECATNGULAR DUCTS (CPCR)
Clasification EN ISO 16890 y EN 779-2012.

Descripción PL
Filtro mini pliegue de papel de fibra de vidrio y marco galvanizado.
Filtro de alta eficiencia ePM1 50% (F7) de larga duración.
FILTRO PARA CAJÓN PORTAFILTROS PARA CONDUCTO RECTANGULAR (CPCR)
Clasificación EN ISO 16890 y EN 779-2012.

Descripción BS
Filtro de bolsas para polvo fabricado en fibra sintética y marco de 25mm galvanizado.
Filtro de alta eficiencia ePM1 50% (F7) de larga duración.
FILTRO PARA CAJÓN PORTAFILTROS PARA CONDUCTO RECTANGULAR (CPCR)
Clasificación EN ISO 16890 y EN 779-2012.

Descripción MD
Filtro multidiedro compacto para polvo fabricado en fibra de vidrio micronizada y marco de 25mm de poliestireno. Filtro de alta eficiencia ePM1 55% (F7) de larga duración.
FILTRO PARA CAJÓN PORTAFILTROS PARA CONDUCTO RECTANGULAR (CPCR)
Clasificación EN ISO 16890 y EN 779-2012.

Code	Model	Dimensions	Application	Air flow m^3/h	Initial Pressure Loss (Pa)	Media Area (m^2)	Weight Kg
FF7CPCR287	FILT. ePM1 50% (F7) PL	287x592x48	CPCR 0,5 & 1,5 S/M	1500	140	2,4	2
FX0015412	FILT. ePM1 50% (F7) PL	592x592x48	CPCR 1, 1,5, 2 & 3 S/M	3400	140	5	3
FF7CPCR287BS	FILT. ePM1 50% (F7) BS	287x592x500	CPCR 0,5 & 1,5 S/M	1600	75	2,8	1,2
FF7CPCR592BS	FILT. ePM1 50% (F7) BS	592x592x500	CPCR 1, 1,5, 2 & 3 S/M	3200	75	5,5	2,4
FF7CPCR287MD	FILT. ePM1 55% (F7) MD	287x592x292	CPCR 0,5 & 1,5 S/M	2125	70	6	2,5
FF7CPCR592MD	FILT. ePM1 55% (F7) MD	592x592x292	CPCR 1, 1,5, 2 & 3 S/M	4250	70	14	5

supply	Nº stages	Nº HCPCR	Nº filter (1 stage)	Dim. filter HCPCR	12 ren./h rooms x m² Height 2,5m	Airflow (m³/h)	Initial pressure drop (Pa)
CR 1	1 (H13 CM)	1	1	610x610	66	1500 - 2000	150 -200
CR 1	1 (H13 CM)	1	1	610x610	133	3500 - 4000	370 - 420
CR 1	1 (H13 CM)	2	2	609 x 610 + 610 x 610	200	5000 - 6000	260 - 310
CR 1	1 (H13 CM)	2	2	610 x 610 + 610 x 610	266	7000 - 8000	370 - 420
CR 1	1 (H13 CM)	3	3	610 x 610 + 610 x 610 + 610 x 610	400	9000 - 12000	370 - 420

REG FILTER	DPS	INT PS
REGFILT	300671202	INTPS
REGFILT	300671202	INTPS
REGFILT	300671202	INTPS
REGFILT	300671202	INTPS
REGFILT	300671202	INTPS

CPCR extract.	Nº stages	Nº filter/ stages	HCPCR supply	Nº stages	Nº HCPCR	Nº filter/ stages	Dim. filters CPCR	Dim. filters HCPCR	12 ren./h rooms x m² height 2,5m	Airflow (m³/h)	Initial pressure drop in supply (Pa)	Initial pressure drop in extraction (Pa)
CPCR S 1	1 (F7 BS)	1	HCPCR 1	1 (H13 CM)	1	1	592 x 592	610x610	66	1500 - 2000	200 - 250	150 -200
CPCR S 1	1 (F7 BS)	1	HCPCR 1	1 (H13 CM)	1	1	592 x 592	610x610	133	3500 - 4000	400 - 450	370 - 420
CPCR S 2	1 (F7 BS)	2	HCPCR 1	1 (H13 CM)	2	2	592 x 592 + 592 x 592	610 x 610 + 610 x 610	200	5000 - 6000	310- 360	260 - 310
CPCR S 2	1 (F7 BS)	2	HCPCR 1	1 (H13 CM)	2	2	592 x 592 + 592 x 592	610 x 610 + 610 x 610	266	7000 - 8000	400 - 450	370 - 420
CPCR S 3	1 (F7 BS)	3	HCPCR 1	1 (H13 CM)W	3	3	592 x 592 + 592 x 592 + 592 x 592	610 x 610 + 610 x 610 + 610 x 610	400	9000 - 12000	400 - 450	370 - 420

HEPA 13

Description MD

HEPA filter consisted of pleated media packs assembled into a V-bank configuration with an ABS header frame of 25mm.
High efficiency filter HEPA 13. Long life duration.
FILTER FOR FILTER-SUPPORT CASING FOR RECATNGULAR DUCTS (CPCR)
All filter auto-tested acc. EN 1822 and individually packed in PE-foil

Description CM

HEPA filter built in fiberglass and V configuration with a strong, compact and sealed galvanized steel frame. Optimized for Bag-in Bag-out change.
High efficiency filter HEPA 13. Long life duration.
FILTER FOR FILTER-SUPPORT CASING FOR RECATNGULAR DUCTS (CPCR)
All filter auto-tested acc. EN 1822 and individually packed in PE-foil.

Descripción MD

Filtro HEPA construido en forma de multidiedro ensamblados en una configuración de V con marco ABS de 25 mm.
Filtro de alta eficiencia HEPA 13. Larga vida útil.
FILTRO PARA CAJÓN PORTAFILTROS PARA CONDUCTO RECTANGULAR (CPCR)
Todos los filtros auto-ensayados acc. EN 1822 y embalado individualmente en lámina de PE.

Descripción CM

Filtro HEPA construido en fibra de vidrio y configuración en V con un marco fuerte y hermético de acero galvanizado. Optimizado para cambio Bag-in Bag-out.
Filtro de alta eficiencia HEPA 13. Larga vida útil.
FILTRO PARA CAJÓN PORTAFILTROS PARA CONDUCTO RECTANGULAR (CPCR)
Todos los filtros auto-ensayados acc. EN 1822 y embalado individualmente en lámina de PE.

Code	Model	Dimensions	Application	Air flow m³/h	Initial Pressure Loss (Pa)	Media Area (m²)	Weight Kg
FH13CPCR287MD	FILT. HEPA H13 MD	287x592x292	CPCR 0,5 & 1,5 S/M	1800	280	9	3
FH13CPCR592MD	FILT. HEPA H13 MD	592x592x292	CPCR 1, 1,5, 2 & 3 S/M	4000	280	19	6
FH13CPCR287CM	FILT. HEPA H13 CM	305x610x292	CPCR 0,5 & 1,5 S/M	2000	280	19	11
FH13CPCR592CM	FILT. HEPA H13 CM	610x610x292	CPCR 1, 1,5, 2 & 3 S/M & HCPCR 1	4000	280	38	20

ePM1 80% (F9)

Description PL
Mini pleated filter of fiberglass paper and galvanized frame.
High efficiency filter ePM1 80% (F9). Long life duration.
FILTER FOR FILTER-SUPPORT CASING FOR RECATNGULAR DUCTS (CPCR)
Clasification EN ISO 16890 y EN 779-2012.

Description BS
Bag filter for dust manufactured in sintétic fiber and with galvanised 25mm frame.
High efficiency filter ePM1 85% (F9). Long life duration.
FILTER FOR FILTER-SUPPORT CASING FOR RECATNGULAR DUCTS (CPCR)
Clasification EN ISO 16890 y EN 779-2012.

Description MD
V-Bank filter for dust manufactured in micronized fiberglass with 25mm polystyrene frame.
High efficiency filter ePM1 85% (F9). Long life duration.
FILTER FOR FILTER-SUPPORT CASING FOR RECATNGULAR DUCTS (CPCR)
Clasification EN ISO 16890 y EN 779-2012.

Descripción PL
Filtro mini pliegue de papel de fibra de vidrio y marco galvanizado.
Filtro de alta eficiencia ePM1 80% (F9) de larga duración.
FILTRO PARA CAJÓN PORTAFILTROS PARA CONDUCTO RECTANGULAR (CPCR)
Clasificación EN ISO 16890 y EN 779-2012.

Descripción BS
Filtro de bolsas para polvo fabricado en fibra sintética y marco de 25mm galvanizado.
Filtro de alta eficiencia ePM1 85% (F9) de larga duración.
FILTRO PARA CAJÓN PORTAFILTROS PARA CONDUCTO RECTANGULAR (CPCR)
Clasificación EN ISO 16890 y EN 779-2012.

Descripción MD
Filtro multidiedro compacto para polvo fabricado en fibra de vidrio micronizada y marco de 25mm de poliestireno.
Filtro de alta eficiencia ePM1 85% (F9) de larga duración.
FILTRO PARA CAJÓN PORTAFILTROS PARA CONDUCTO RECTANGULAR (CPCR)
Clasificación EN ISO 16890 y EN 779-2012.

Code	Model	Dimensions	Application	Air flow m³/h	Initial Pressure Loss (Pa)	Media Area (m²)	Weight Kg
FF9CPCR287	FILT. ePM1 80% (F9) PL	287x592x48	CPCR 0,5 & 1,5 S/M	1500	140	2,4	2
FX0047941	FILT. ePM1 80% (F9) PL	592x592x48	CPCR 1, 1,5, 2 & 3 S/M	3000	140	5	3
FF9CPCR287MD	FILT. ePM1 85% (F9) MD	287x592x292	CPCR 0,5 & 1,5 S/M	2125	145	9	3
FF9CPCR592MD	FILT. ePM1 85% (F9) MD	592x592x292	CPCR 1, 1,5, 2 & 3 S/M	4250	145	19	5
FF9CPCR287BS	FILT. ePM1 85% (F9) BS	287x592x500	CPCR 0,5 & 1,5 S/M	1580	180	2,75	1,2
FF9CPCR592BS	FILT. ePM1 85% (F9) BS	592x592x500	CPCR 1, 1,5, 2 & 3 S/M	3200	180	5,4	2,4

HEPA 14

Description MD
HEPA filter consisted of pleated media packs assembled into a V-bank configuration with an ABS header frame of 25mm.
High efficiency filter HEPA 14. Long life duration.

Description CM
HEPA filter built in fiberglass and V configuration with a strong, compact and sealed galvanized steel frame. Optimized for Bag-in Bag-out change.
High efficiency filter HEPA 14. Long life duration.
FILTER FOR FILTER-SUPPORT CASING FOR RECATNGULAR DUCTS (CPCR)
All filter auto-tested acc. EN 1822 and individually packed in PE-foil

Descripción MD
Filtro HEPA construido en forma de multidiedro ensamblados en una configuración de V con marco ABS de 25 mm.
Filtro de alta eficiencia HEPA 14. Larga vida útil.
FILTRO PARA CAJÓN PORTAFILTROS PARA CONDUCTO RECTANGULAR (CPCR)
Todos los filtros auto-ensayados acc. EN 1822 y embalado individualmente en lámina de PE.

Descripción CM
Filtro HEPA construido en fibra de vidrio y configuración en V con un marco fuerte y hermético de acero galvanizado. Optimizado para cambio Bag-in Bag-out.
Filtro de alta eficiencia HEPA 14. Larga vida útil.
FILTRO PARA CAJÓN PORTAFILTROS PARA CONDUCTO RECTANGULAR (CPCR)
Todos los filtros auto-ensayados acc. EN 1822 y embalado individualmente en lámina de PE.

Code	Model	Dimensions	Application	Air flow m³/h	Initial Pressure Loss (Pa)	Media Area (m²)	Weight Kg
FH14CPCR287MD	FILT. HEPA H14 MD	287x592x292	CPCR 0,5 & 1,5 S/M	1400	320	9	4
FH14CPCR592MD	FILT. HEPA H14 MD	592x592x292	CPCR 1, 1,5, 2 & 3 S/M	2800	320	19	8
FH14CPCR287CM	FILT. HEPA H14 CM	305x610x292	CPCR 0,5 & 1,5 S/M	1500	320	19	11
FH14CPCR592CM	FILT. HEPA H14 CM	610x610x292	CPCR 1, 1,5, 2 & 3 S/M & HCPCR 1	3000	320	38	20

ACTIVE CARBON / CARBÓN ACTIVO

Description MD
Active carbon filter built in in a V-bank configuration made of NC 20 active carbon inserted in fiberglass mattresses. 25mm ABS frame.
Active carbon filter. Long life duration.
FILTER FOR FILTER-SUPPORT CASING FOR RECATNGULAR DUCTS (CPCR).

Description CM
Active carbon filter built in fiberglass and V-bank configuration with a strong, compact and sealed galvanized steel frame.
Active carbon filter. Long life duration.
FILTER FOR FILTER-SUPPORT CASING FOR RECATNGULAR DUCTS (CPCR).

Descripción MD
Filtro de carbón activo construido en forma de multidiedro ensamblados en una configuración de V está formado por carbón activo NC 20 insertado en colchones de fibras de vidrio. Marco ABS de 25mm.
Filtro de carbono activo. Larga vida útil.
FILTRO PARA CAJÓN PORTAFILTROS PARA CONDUCTO RECTANGULAR (CPCR).

Descripción CM
Filtro de carbón activo construido en fibra de vidrio y configuración en V con un marco fuerte y hermético de acero galvanizado.
Filtro de carbón activo. Larga vida útil.
FILTRO PARA CAJÓN PORTAFILTROS PARA CONDUCTO RECTANGULAR (CPCR).

Code	Model	Dimensions	Application	Air flow m³/h	Initial Pressure Loss (Pa)	Media Area (m²)	Weight Kg
FCACPCR287MD	FILT. CA MD	287x592x292	CPCR 0,5 & 1,5 S/M	1700	120	5,8	7,2
FCACPCR592MD	FILT. CA MD	592x592x292	CPCR 1, 1,5, 2 & 3 S/M	3400	120	13,5	14,7
FCACPCR287CM	FILT. CA CM	305x610x292	CPCR 0,5 & 1,5 S/M	1700	130	13	20
FCACPCR592CM	FILT. CA CM	610x610x292	CPCR 1, 1,5, 2 & 3 S/M	2600	130	29	34



Mechanical accessories

Accesorios mecánicos

RP

Protection guard for long cased axial fans
Rejilla de protección para ventiladores helicoidales tubulares



MANUFACTURING FEATURES
- Protection guard for motor or impeller side to avoid objects introduction. For HC model, RP can be applied only to impeller side.
- Made of welded metal wire.
- According to ROHS 2002/95/EC Directive.

UNDER REQUEST
- Stainless guard 304 or 316 with electro-polished finishing coat.

CARACTERÍSTICAS CONSTRUCTIVAS
- Rejilla de protección en el lado del motor y de la hélice contra la entrada de objetos. Para modelo HC,la rejilla RP sólo es aplicable en el lado de la hélice.
- Construida con varilla electrosoldada.
- En cumplimiento con la directiva ROHS 2002/95/EC.

BAJO DEMANDA
- Rejilla en inoxidable 304 o 316 con acabado electropulido.

Code	Model	Weight Kg	Application
960300100	RP 35	1,5	HM-HC-HH 35
960300101	RP 40	1,7	HM-HC 40
960310100	RP 45	1,9	HM-HC-HCF-HMF-HH-HHP 45
960320100	RP 50	2,2	HM-HC-HCF-HMF 50
960330100	RP 56	3,5	HM-HC-HMX-HMF-HCX-HCF-HH-HHP 56
960330101	RP 63	3,7	HM-HC-HMX-HMF-HCX-HCF-HH-HHP 63
960340100	RP 71	4,1	HM-HC-HMX-HMF-HCX-HCF-HH-HHP 71
960340101	RP 80	4,7	HM-HC-HMX-HMF-HCX-HCF 80
960340102	RP 90	7,3	HM-HC-HMF-HCF-HH-HHP 90
960340103	RP 100	8,2	HM-HC-HMF-HCF 100
960340105	RP 112	9,4	HM-HC-HMF-HCF 112
960340104	RP 125	10,1	HM-HC-HMF-HCF 125

DIMENSIONS / dimensiones

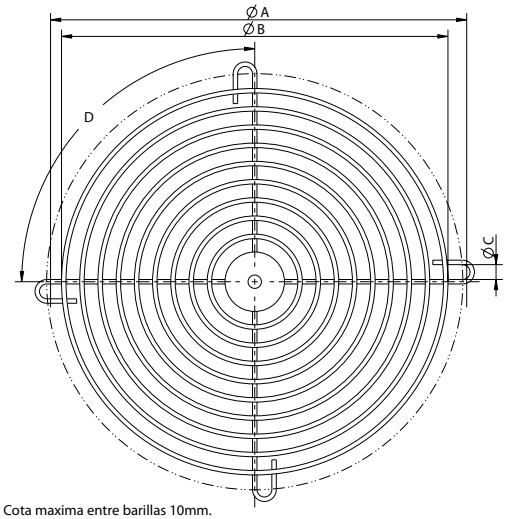

NOTA: Cota maxima entre barillas 10mm.

Model	Ø A	Ø B	Ø C	D
RP 35	395	348	10	4x90º
RP 40	450	414	10	4x90º
RP 45	500	458	10	4x90º
RP 50	560	531	10	4x90º
RP 56	620	590	10	4x90º
RP 63	690	650	10	4x90º
RP 71	770	720	10	4x90º
RP 80	860	820	10	8x45º
RP 90	970	935	10	8x45º
RP 100	1070	1028	10	8x45º
RP 112	1190	1152	18	8x45º
RP 125	1320	1280	18	8x45º

RP0

Outlet protection guard for axial fans
Rejilla de protección en impulsión para ventiladores helicoidales



MANUFACTURING FEATURES
- Protection grid on the outlet side to avoid the entry of objects and contact with the impeller.
- Made of welded metal wire.
- According to ROHS 2002/95/EC Directive.

UNDER REQUEST
- Stainless guard 304 or 316 with electro-polished finishing coat.

CARACTERÍSTICAS CONSTRUCTIVAS
- Rejilla de protección en el lado de la impulsión contra la entrada de objetos y contacto con la hélice.
- Construida con varilla electrosoldada.
- En cumplimiento con la directiva ROHS 2002/95/EC.

BAJO DEMANDA
- Rejilla en inoxidable 304 o 316 con acabado electropulido.

Code	Model	W. Kg	Application
980000020	RP0 20	0,5	HJEM 20
980000025	RP0 25	0,9	HJEM 25
980000030	RP0 30	1,1	HJEM 30
980000035	RP0 35	1,3	HJEM-HJBM 35
960001212	RP0 351	1,5	HB 35
980000040	RP0 40	1,7	HJBM 40
960001211	RP0 400	1,7	HB 40
980000045	RP0 45	2,3	HJBM 45
960001202	RP0 450	2,3	HB-HBF 45
980000050	RP0 50	2,5	HJBM 50

Code	Model	W. Kg	Application
960001203	RP0 500	2,5	HB-HBF 50
980000056	RP0 56	3,8	HJBM 56
960001204	RP0 560	3,8	HB-HBX-HBF 56
960001205	RP0 630	4,2	HB-HBX-HBF 63
960001206	RP0 710	4,7	HB-HBX-HBF 71
960001207	RP0 800	7,4	HB-HBX-HBF 80
960001208	RP0 900	8,3	HB-HBF 90
960001209	RP0 1000	9,2	HB-HBF 100
960001213	RP0 1120	10	HB-HBF 112
960001210	RP0 1250	11,5	HB-HBF 125

DIMENSIONS / dimensiones

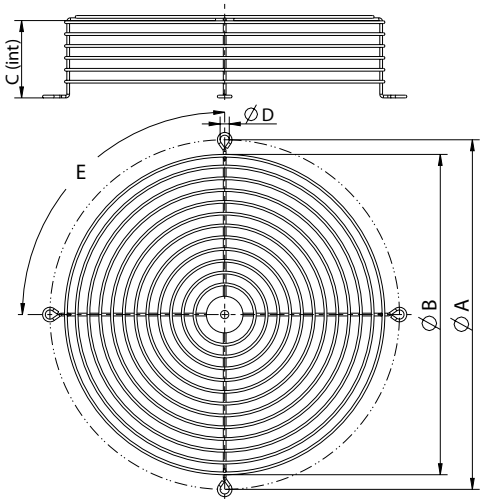

Model	A	B	C	D	E
RP0 20	280	240	52,5	10	4x90º
RP0 25	357	300	62,5	10	4x90º
RP0 30	382	350	87	10	4x90º
RP0 35	453	400	92,5	10	4x90º
RP0 40	503	475	107	10	4x90º
RP0 45	560	530	113,5	10	4x90º
RP0 50	635	575	127	10	4x90º
RP0 56	658	620	122	10	4x90º
RP0 351	395	385	160	10	4x90º
RP0 400	450	430	160	10	4x90º
RP0 450	500	490	180	10	4x90º
RP0 500	560	550	180	10	4x90º
RP0 560	620	590	185	10	4x90º
RP0 630	690	670	195	10	4x90º
RP0 710	770	746	200	10	4x90º
RP0 800	860	831	230	10	8x45º
RP0 900	970	931	350	10	8x45º
RP0 1000	1070	1035	350	10	8x45º
RP0 1120	1190	1155	350	10	8x45º
RP0 1250	1320	1294	350	10	8x45º

RP1

Inlet protection guard for axial fans
Rejilla de protección en aspiración para ventiladores helicoidales

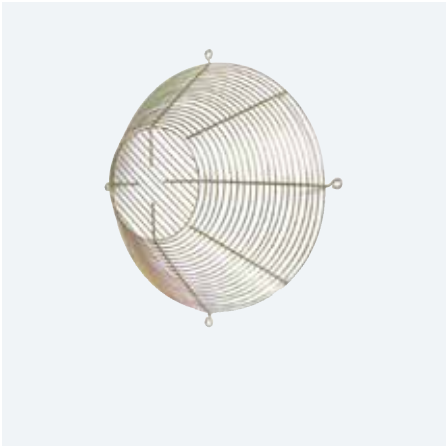

To find the RP1 code, choose the fan size on the following table of HB or HC (left column) and the motor size (top row). Once you have the code, go to the last table to check the RRP.

Para saber el código de una RP1 escoja en la tabla del HB o del HC el tamaño de ventilador (columna de la izquierda) y el tamaño del motor (fila superior). Cuando tenga el código vaya a la última tabla para saber el PVP.

MANUFACTURING FEATURES
- Inlet protection guard to avoid the entry of objects and contact with the impeller.
- Made of welded metal wire.
- According to ROHS 2002/95/EC Directive.

UNDER REQUEST
- Stainless guard 304 or 316 with electro-polished finishing coat.

CARACTERÍSTICAS CONSTRUCTIVAS
- Rejilla de protección en el lado de la aspiración contra la entrada de objetos y contacto con la hélice.
- Construida con varilla electrosoldada.
- En cumplimiento con la directiva ROHS 2002/95/EC.

BAJO DEMANDA
- Rejilla en inoxidable 304 o 316 con acabado electropulido.

Code	Model
960003635	RP1 351
960003636	RP1 352
960003637	RP1 353
960003640	RP1 401
960003641	RP1 402
960003642	RP1 403
960003645	RP1 451
960003646	RP1 452
960003647	RP1 453
960003650	RP1 501
960003651	RP1 502
960003652	RP1 503
960003656	RP1 561
960003657	RP1 562
960003658	RP1 563
960003663	RP1 631
960003664	RP1 632
960003665	RP1 633
960003671	RP1 711
960003672	RP1 712
960003673	RP1 713

Code	Model
960003674	RP1 714
960003680	RP1 801
960003681	RP1 802
960003682	RP1 803
960003690	RP1 901
960003691	RP1 902
960003692	RP1 903
960003693	RP1 904
960003610	RP1 1001
960003611	RP1 1002
960003612	RP1 1003
960003613	RP1 1004
960003620	RP1 1121
960003621	RP1 1122
960003622	RP1 1123
960003623	RP1 1124
960003625	RP1 1251
960003626	RP1 1252
960003627	RP1 1253
960003628	RP1 1254

INLET GUARD SELECTION (RP1) / SELECCIÓN DE REJILLA DE ASPIRACIÓN (RP1)

Depending on the HB fan size motor / según tamaño del ventilador HB y del motor

	MOTOR SIZE / tamaño del motor														
HB	**63**	**71**	**80**	**90S**	**90L**	**100**	**112**	**132S**	**132M**	**160M**	**160L**	**180M**	**180L**	**200**	**225**
35	352	352	353												
40		402	402	403	403										
45	452	452	452	452	453	453									
50		502	502	502	503	503									
56		562	562	562	563	563									
63			631	631	632	633									
71			712	712	713	714	714								
80				801	801	802	802	803	803						
90						902	902	902	902	903	903	904	904		
100							1002	1002	1002	1003	1003	1004	1004		
112								1122	1122	1122	1122	1122	1122	1123	1124
125								1252	1252	1252	1252	1252	1252	1253	1254

Depending on the HC fan size motor / según tamaño del ventilador HC y del motor

	MOTOR SIZE / tamaño del motor														
HC	**63**	**71**	**80**	**90S**	**90L**	**100**	**112**	**132S**	**132M**	**160M**	**160L**	**180M**	**180L**	**200**	**225**
35	351	351	351												
40		401	401	401	401										
45	451	451	451	451	452	452									
50		501	501	501	502	502									
56		561	561	561	562	562									
63			631	631	631	632	632								
71			711	711	711	711	711								
80				801	801	801	801	801	801						
90						901	901	901	901	903	903	903	903		
100							1001	1001	1001	1003	1003	1003	1003		
112								1121	1121	1121	1121	1121	1121	1122	1122
125								1251	1251	1251	1251	1251	1251	1252	1252

DIMENSIONS / dimensiones

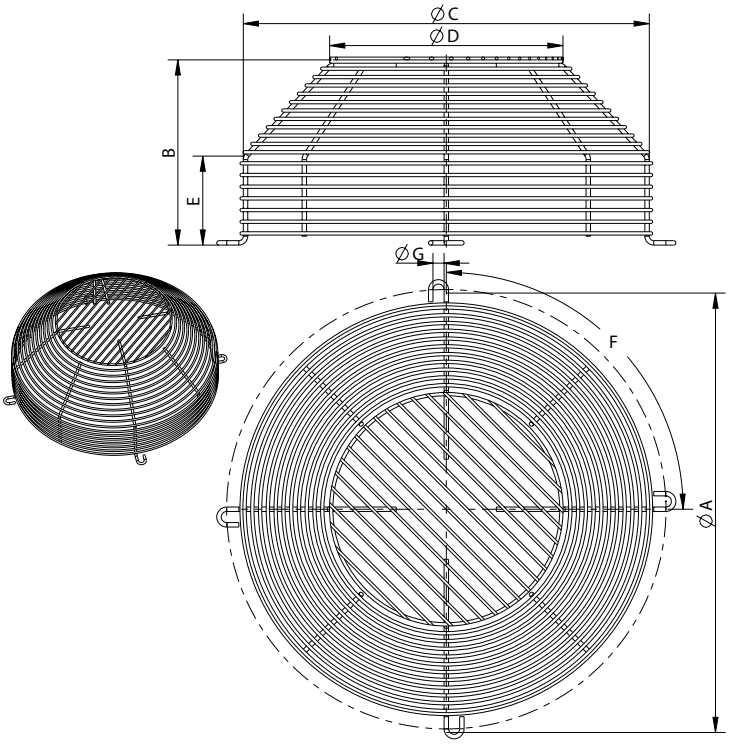

Model	ØA	B	ØC	ØD	E	F	ØG
RP1 351	395	101,5	365	210	40	4x90º	10
RP1 352	395	166,5	365	210	80	4x90º	10
RP1 353	395	196,5	365	210	80	4x90º	10
RP1 401	450	151,5	403	210	40	4x90º	10
RP1 402	450	201,5	403	210	40	4x90º	10
RP1 403	450	241,5	403	210	40	4x90º	10
RP1 451	500	121,5	452	210	40	4x90º	10
RP1 452	500	191,5	452	210	40	4x90º	10
RP1 453	500	256,5	452	210	40	4x90º	10
RP1 501	560	126,5	504	210	40	4x90º	10
RP1 502	560	201,5	504	210	40	4x90º	10
RP1 503	560	266,5	504	210	40	4x90º	10
RP1 561	620	131,5	559	210	40	4x90º	10
RP1 562	620	196,5	559	210	40	4x90º	10
RP1 563	620	261,5	559	210	40	4x90º	10
RP1 631	690	211,5	633	300	60	4x90º	10
RP1 632	690	236,5	633	300	60	4x90º	10
RP1 633	690	291,5	633	300	60	4x90º	10
RP1 711	770	141,5	715	300	40	4x90º	10
RP1 712	770	211,5	715	300	40	4x90º	10
RP1 713	770	241,5	715	300	60	4x90º	10
RP1 714	770	291,5	715	300	60	4x90º	10
RP1 801	860	236,5	801	300	40	8x45º	10
RP1 802	860	261,5	801	300	40	8x45º	10
RP1 803	860	356,5	801	300	40	8x45º	10
RP1 901	970	256,5	903,5	650	75	8x45º	12
RP1 902	970	336,5	903,5	650	75	8x45º	12
RP1 903	970	406,5	903,5	650	75	8x45º	12
RP1 904	970	461,5	903,5	650	75	8x45º	12
RP1 1001	1070	251,5	1013	650	75	8x45º	12
RP1 1002	1070	326,5	1013	650	75	8x45º	12
RP1 1003	1070	406,5	1013	650	75	8x45º	12
RP1 1004	1070	466,5	1013	650	75	8x45º	12
RP1 1121	1190	321,5	1132	750	150	8x45º	12
RP1 1122	1190	466,5	1132	750	150	8x45º	12
RP1 1123	1190	536,5	1132	750	150	8x45º	12
RP1 1124	1190	621,5	1132	750	150	8x45º	12
RP1 1251	1320	321,5	1263	750	150	8x45º	12
RP1 1252	1320	466,5	1263	750	150	8x45º	12
RP1 1253	1320	536,5	1263	750	150	8x45º	12
RP1 1254	1320	621,5	1263	750	150	8x45º	12

RI

Outlet protection guard for fans
Rejilla de impulsión para ventiladores

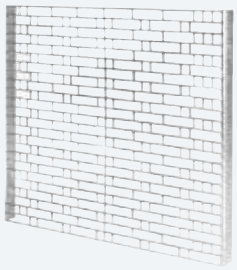

MANUFACTURING FEATURES

• Galvanized protection grid on the outlet side to avoid the entry of objects and contact with the impeller.

CARACTERÍSTICAS CONSTRUCTIVAS

• Rejilla de protección galvanizada para instalarla en la embocadura de impulsión contra la entrada de objetos y contacto con la turbina.

Code	Model	Application
960000401	RI 7/7	BD-BV 7/7
960000403	RI 9/7	BD-BV 9/7
960000404	RI 9/9	BD-BV-BVC 9/9
960000405	RI 10/8	BD-BV 10/8
960000406	RI 10/10	BD-BV-BVC 10/10
960000407	RI 12/9	BD-BV 12/9
960000408	RI 12/12	BD-BV-BVC 12/12
960000409	RI 15/15	BD-BV-BVC-BVCR 15/15
960000411	RI 18/18	BV-BVC-BVCR 18/18

Code	Model
510100500	RI 54x4
510100600	RI 66x4
510100800	RI 83x4
510100900	RI 95x68
510101000	RI 105x76
510101100	RI 117x85
510101200	RI 124x103
510101300	RI 131x95
510101400	RI 146x105

Code	Model
510101600	RI 166x117
510101800	RI 185x131
510102000	RI 207x148
510102300	RI 231x166
510102500	RI 258x185
510102800	RI 288x205
510103200	RI 322x229
510103600	RI 361x256
510104000	RI 404x288

Code	Model
510104500	RI 453x322
510105000	RI 507x361
510105600	RI 569x404
510106300	RI 638x453
510107100	RI 715x507
510108000	RI 801x569
510108900	RI 898x638
510110000	RI 1007x715

DIMENSIONS / dimensiones

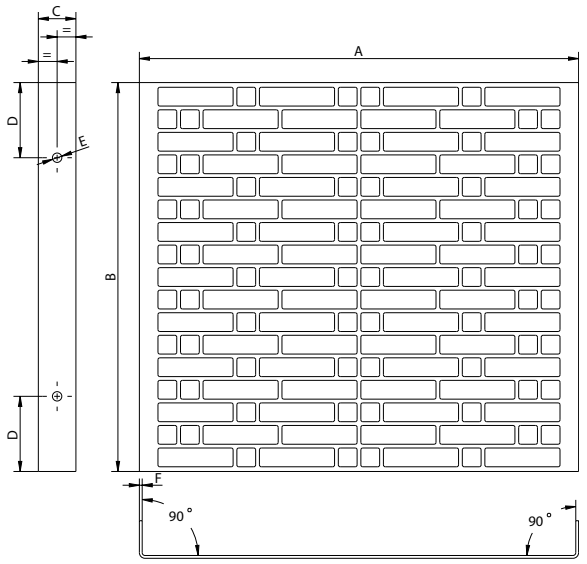

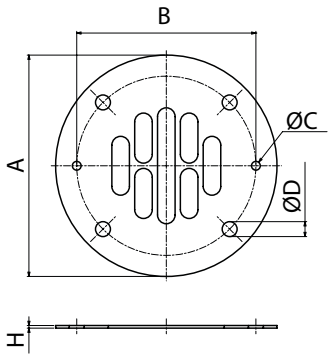

Model	A	B	C	D	E	F
RI 7/7	234	207	20	40	5	1,5
RI 9/7	234	259	20	40	5	1,5
RI 9/9	305	259	20	40	5	1,5
RI 10/8	269	290	20	40	5	1,5
RI 10/10	334	290	20	40	5	1,5
RI 12/9	314	340	20	40	5	1,5
RI 12/12	400	340	20	40	5	1,5
RI 15/15	477	403	20	40	5	1,5
RI 18/18	560	482	20	40	5	1,5

Model	A	B	C	D	H
RI 54x4	104	84	2 Ø5	4 8x16	1,5
RI 66x4	126	102	2 Ø5	4 Ø8,5	1,5
RI 83x4	130	111	-	4 14x7	1,5

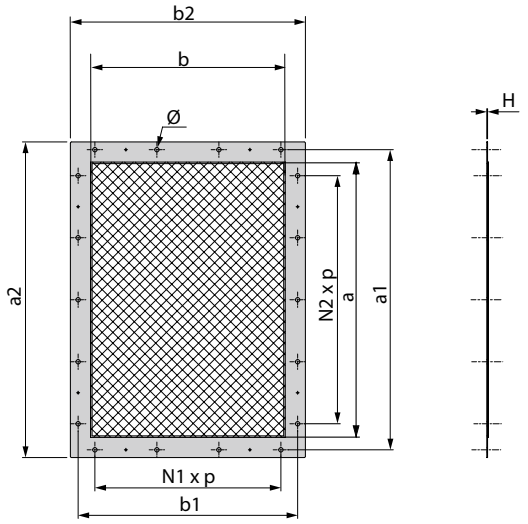

Model	Ø	H	N1xp	N2xp	a	a1	a2	b	b1	b2
RI 95x68	10	1,5	-	-	95	129	155	68	102	128
RI 105x76	10	1,5	-	-	105	139	165	76	110	136
RI 117x85	10	1,5	-	-	117	151	177	85	119	145
RI 124x103	8	1,5	-	-	124	145	163	103	125	143
RI 131x95	10	1,5	-	1x100	131	165	191	95	129	155
RI 146x105	12	1,5	-	1x112	146	182	216	105	139	175
RI 166x117	12	1,5	-	1x112	166	200	236	117	151	187
RI 185x131	12	1,5	-	1x112	185	219	255	131	165	201
RI 207x148	12	1,5	1x112	1x112	207	241	277	148	182	218
RI 231x166	12	2	1x112	1x112	231	265	301	166	200	236
RI 258x185	12	2	1x112	2x112	258	292	328	185	219	255
RI 288x205	12	2	1x125	2x125	288	332	368	205	249	285
RI 322x229	12	5	1x125	2x125	322	366	402	229	273	309
RI 361x256	12	3	1x125	2x125	361	405	441	256	300	336
RI 404x288	12	6	2x125	3x125	404	448	484	288	332	368
RI 453x322	12	6	2x125	3x125	453	497	533	322	366	402
RI 507x361	12	6	2x125	3x125	507	551	587	361	405	441
RI 569x404	14	6	2x160	3x160	569	629	669	404	464	504
RI 638x453	14	6	2x160	3x160	638	698	738	453	513	553
RI 715x507	14	6	2x160	4x160	715	775	815	507	567	607
RI 801x569	14	6	2x200	3x200	801	871	921	569	639	689
RI 898x638	14	6	3x200	4x200	898	968	1018	638	708	758
RI 1007x715	14	6	3x200	4x200	1007	1077	1127	715	785	835

OUTLET CONNECTION FLANGE SELECTION (EI, RI) / SELECCIÓN BRIDA DE CONEXIÓN PARA IMPULSIÓN (EI, RI)

Choose the size (Ø) and the model of the fan in the following table and locate the appropriate size of RI grid for each fan. The indicated sizes correspond to the RI grids.
Escoja el tamaño (Ø) y el modelo del ventilador en la siguiente tabla y localice el tamaño correspondiente de la rejilla RI. Los tamaños indicados corresponden a las rejillas RI.

Fan size	MBRM/ MZRM	MBRU/ MZRU	MBGR/ MZGR	MBRL/ MZRL	MBZM/ MZZM	AAVM/ AAZVM	AAVG/ AAZVG	AAVP/ AAZVP	AAVC/ AAZVC	AAVA/ AAZVA	AAZA/ AAZZA	MBCA/ MZCA
180	-	-	-	-	-	-	-	-	-	-	-	185x131 (Ø200)
200	-	-	-	-	-	-	-	-	-	-	-	207x148 (Ø200)
220	124x103 (Ø130)	-	-	-	124x103 (Ø130)	-	-	-	-	-	-	231x166 (Ø225)
250	207x148 (Ø200)	207x148 (Ø200)	-	258x185 (Ø250)	207x148 (Ø200)	-	-	-	-	-	-	258x185 (Ø250)
280	231x166 (Ø200)	231x166 (Ø225)	-	288x205 (Ø300)	231x166 (Ø200)	-	-	-	-	-	-	288x205 (Ø300)
310	258x185 (Ø225)	258x185 (Ø250)	-	322x229 (Ø300)	258x185 (Ø225)	-	-	-	-	54x4 (Ø54)	-	322x229 (Ø300)
350	288x205 (Ø250)	288x205 (Ø300)	-	361x256 (Ø350)	288x205 (Ø250)	146x105 (Ø200)	-	-	-	54x4 (Ø54)	-	361x256 (Ø350)
400	322x229 (Ø300)	322x229 (Ø300)	258x185 (Ø250)	404x288 (Ø400)	322x229 (Ø300)	166x117 (Ø200)	-	105x76 (Ø150)	-	54x4 (Ø54)	95x68 (Ø130)	404x288 (Ø400)
450	361x256 (Ø300)	361x256 (Ø350)	288x205 (Ø300)	453x322 (Ø450)	361x256 (Ø300)	185x131 (Ø225)	185x131 (Ø225)	117x85 (Ø175)	-	54x4 (Ø54)	105x76 (Ø150)	453x322 (Ø450)
500	404x288 (Ø350)	404x288 (Ø400)	322x229 (Ø300)	507x361 (Ø500)	404x288 (Ø350)	207x148 (Ø250)	207x148 (Ø250)	131x95 (Ø200)	105x76 (Ø150)	54x4 (Ø54)	117x85 (Ø175)	507x361 (Ø500)
560	453x322 (Ø400)	453x322 (Ø450)	361x256 (Ø350)	569x404 (Ø560)	453x322 (Ø400)	231x166 (Ø300)	231x166 (Ø300)	146x105 (Ø200)	117x85 (Ø175)	54x4 (Ø54)	131x95 (Ø200)	569x404 (Ø560)
630	507x361 (Ø450)	507x361 (Ø500)	404x288 (Ø400)	638x453 (Ø630)	507x361 (Ø450)	258x185 (Ø300)	258x185 (Ø300)	166x117 (Ø225)	131x95 (Ø200)	54x4 (Ø54)	146x105 (Ø200)	638x453 (Ø630)
710	569x404 (Ø500)	569x404 (Ø560)	453x322 (Ø450)	715x507 (Ø710)	569x404 (Ø500)	288x205 (Ø350)	288x205 (Ø350)	185x131 (Ø250)	146x105 (Ø200)	66x4 (Ø66)	166x117 (Ø225)	715x507 (Ø710)
800	638x453 (Ø560)	638x453 (Ø630)	507x361 (Ø500)	801x569 (Ø800)	638x453 (Ø560)	322x229 (Ø400)	322x229 (Ø400)	207x148 (Ø300)	166x117 (Ø225)	66x4 (Ø66)	185x131 (Ø250)	801x569 (Ø800)
900	715x507 (Ø630)	715x507 (Ø710)	569x404 (Ø560)	898x638 (Ø900)	715x507 (Ø630)	361x256 (Ø450)	361x256 (Ø450)	231x166 (Ø300)	185x131 (Ø250)	83x4 (Ø83)	207x148 (Ø300)	989x638 (Ø900)
1000	801x569 (Ø710)	801x569 (Ø800)	638x453 (Ø630)	1007x715 (Ø1000)	801x569 (Ø710)	404x288 (Ø500)	404x288 (Ø500)	258x185 (Ø350)	207x148 (Ø300)	83x4 (Ø83)	231x166 (Ø300)	1007x715 (Ø1000)

RIS

Outlet protection guard for STORM fans
Rejilla de impulsión para ventiladores STORM

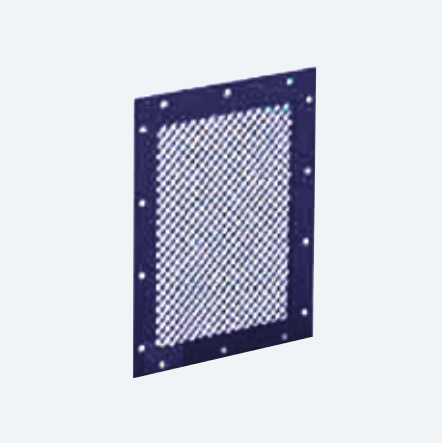

MANUFACTURING FEATURES

- Protective grid for outlet installation in STORM medium pressure fans.
- Made of rolling steel sheet, protected against corrosion by powder coating of polyester resin.

CARACTERÍSTICAS CONSTRUCTIVAS

- Rejilla de protección para instalarla en la boca de impulsión de los ventiladores de media presión STORM.
- Fabricada en chapa de acero laminado, protegida contra la corrosión mediante recubrimiento de polvo de resina poliéster.

Code	Model
RIS-31198	RIS 315x198
RIS-31221	RIS 315x221
RIS-35224	RIS 355x224
RIS-35250	RIS 355x250
RIS-40252	RIS 400x252
RIS-40281	RIS 400x281
RIS-45284	RIS 450x284
RIS-45316	RIS 450x316
RIS-50316	RIS 500x316
RIS-50352	RIS 500x352
RIS-56354	RIS 560x354
RIS-56394	RIS 560x394
RIS-63398	RIS 630x398

Code	Model
RIS-63443	RIS 630x443
RIS-71449	RIS 710x449
RIS-71500	RIS 710x500
RIS-80505	RIS 800x505
RIS-80562	RIS 800x562
RIS-90567	RIS 900x567
RIS-90633	RIS 900x633
RIS-100633	RIS 1000x633
RIS-100704	RIS 1000x704
RIS-112801	RIS 1130x801
RIS-125898	RIS 1267x898
RIS-1401007	RIS 1421x1007

SELECTION TABLE FOR STORM RIS OUTLET GRID | TABLA DE SELECCIÓN DE REJILLA DE IMPULSIÓN PARA STORM RIS

Choose the size (Ø) and the model of the fan in the following table and locate the appropriate size of RIS grid for each fan.
Escoja el tamaño (Ø) y el modelo del ventilador en la siguiente tabla y localice el tamaño correspondiente de la rejilla RIS. Los tamaños indicados corresponden a las rejillas RIS.

Storm fan size*	RIS
311	RIS 315x198
312	RIS 315x198
313	RIS 315x221
314	RIS 315x221
351	RIS 355x224
352	RIS 355x224
353	RIS 355x250
354	RIS 355x250
401	RIS 400x252
402	RIS 400x252
403	RIS 400x281
404	RIS 400x281
451	RIS 450x284
452	RIS 450x284
453	RIS 450x316
454	RIS 450x316
501	RIS 500x316

Storm fan size*	RIS
502	RIS 500x316
503	RIS 500x352
504	RIS 500x352
561	RIS 560x354
562	RIS 560x354
563	RIS 560x394
564	RIS 560x394
631	RIS 630x398
632	RIS 630x398
633	RIS 630x443
634	RIS 630x443
711	RIS 710x449
712	RIS 710x449
713	RIS 710x500
714	RIS 710x500
801	RIS 800x505
802	RIS 800x505

Storm fan size*	RIS
803	RIS 800x562
804	RIS 800x562
901	RIS 900x567
902	RIS 900x567
903	RIS 900x633
904	RIS 900x633
1001	RIS 1000x633
1002	RIS 1000x633
1003	RIS 1000x704
1004	RIS 1000x704
1121	Consult |Consultar
1122	Consult |Consultar
1251	Consult |Consultar
1252	Consult |Consultar
1401	Consult |Consultar
1402	Consult |Consultar

*The Storm fan can be a NIMUS, NIMAX, PRESTUR, PREXTUR or IGNÉO.
*El ventilador Storm puede ser NIMUS, NIMAX, PRESTUR, PREXTUR o IGNÉO.

DIMENSIONS / dimensiones

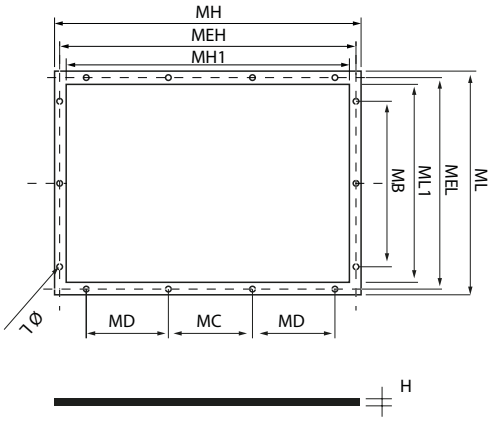

Model	H	MB	MC	MD	MEH	MEL	MH	MH1	ML	ML1	Ø L
RIS 315x198	2	158	95	90	365	248	395	315	278	198	12
RIS 315x221	2	181	95	90	365	271	395	315	301	221	12
RIS 355x224	2	184	105	105	405	274	435	355	304	224	12
RIS 355x250	2	210	105	105	405	300	435	355	330	250	12
RIS 400x252	2	212	120	120	450	302	480	400	332	252	12
RIS 400x281	2	241	120	120	450	331	480	400	361	281	12
RIS 450x284	2	224	130	130	500	334	530	450	364	284	12
RIS 450x316	2	256	130	130	500	366	530	450	396	316	12
RIS 500x316	3	256	146	147	550	366	580	500	396	316	12
RIS 500x352	3	292	146	147	550	402	580	500	432	352	12
RIS 560x354	3	294	170	165	610	404	640	560	434	354	12
RIS 560x394	3	334	170	165	610	444	640	560	474	394	12
RIS 630x398	3	338	190	190	680	448	710	630	478	398	12
RIS 630x443	3	383	190	190	680	493	710	630	523	443	12
RIS 710x449	4	369	210	210	760	499	790	710	529	449	12
RIS 710x500	4	420	210	210	760	550	790	710	580	500	12
RIS 800x505	4	405	210	210	850	555	880	800	585	505	12
RIS 800x562	4	462	234	233	850	612	880	800	642	562	12
RIS 900x567	5	447	260	260	950	617	980	900	647	567	12
RIS 900x633	5	513	260	260	950	683	980	900	713	633	12
RIS 1000x633	5	513	294	293	1050	683	1080	1000	713	633	12
RIS 1000x704	5	584	294	293	1050	754	1080	1000	784	704	12
RIS 1130x801	-	-	-	-	-	-	-	-	-	-	-
RIS 1267x898	-	-	-	-	-	-	-	-	-	-	-
RIS 1421x1007	-	-	-	-	-	-	-	-	-	-	-

RBS

Outlet protection guard
Rejilla boca de salida

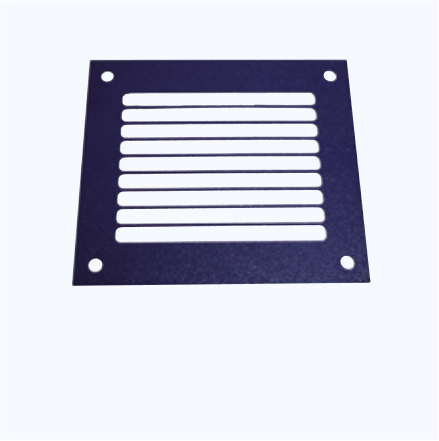

MANUFACTURING FEATURES

- Outlet protection guard to avoid the entry of objects and contact with the impeller.
- Made of steel and protected against corrosion with epoxy-polyester resin powder.

CARACTERÍSTICAS CONSTRUCTIVAS

- Rejilla de protección para instalarla en la embocadura de impulsión contra la entrada de objetos y contacto con la turbina.
- Fabricado en acero y protegido contra la corrosión con polvo de resina epoxy-poliéster.

Code	Model	Application
960000352	RBS 12/5	MB 12/5
960000353	RBS 14/5	MB 14/5
960000354	RBS 16/6	MB 16/6
960000355	RBS 18/7	MB 18/7
960000356	RBS 20/8	MB 20/8
960000357	RBS 22/9	MB 22/9
960000358	RBS 20/6	MB 20/6
960000359	RBS 25/10	MB 25/10
960000361	RBS 28/11	MB 28/11
960000362	RBS 31/12	MB 31/12
960000363	RBS 35/14	MB 35/14
960000364	RBS 40/16	MB 40/16
960000365	RBS 45/18	MB 45/18

Code	Model	Application
960000371	RBS 45/5	AA45/5
960000372	RBS 50/5	AA50/5
960000373	RBS 60/7	AA60/7
960000374	RBS 47	AA47-53
960000375	RBS 59	AA59-66-70
960000376	RBS 18	MA18
960000377	RBS 24	MA24
960000378	RBS 25	MA25
960000379	RBS 26	MA26
960000381	RBS 27	MA27
960000382	RBS 28	MA28
960000383	RBS 31	MA31

DIMENSIONS / dimensiones

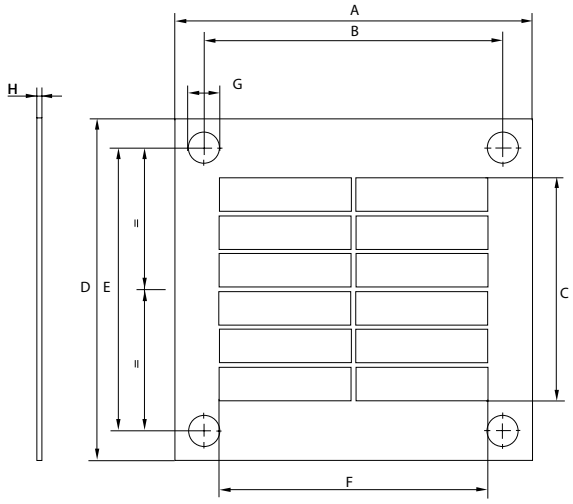

Model	A	B	C	D	E	F	G	H
RBS 12/5	106	93	90,5	118	105	79	8	1,2
RBS 14/5	123	105	113,5	147	128	90,5	8	1,2
RBS 16/6	153	128	125	172	147	102	8	1,2
RBS 18/7	169	146	148	192	169	125	10	1,2
RBS 20/6	153	128	113,5	159	134	102	10	1,2
RBS 20/8	184	160	171	213	189	136,5	10	1,2
RBS 22/9	204	180	217	282	256	148	10	1,2
RBS 25/10	229	205	251,5	314	290	171	10	1,5
RBS 28/11	244	220	309	364	340	182,5	10	1,5
RBS 31/12	274	240	320,5	395	360	205,5	10	1,5
RBS 35/14	300	265	286	361	326	228,5	10	1,5
RBS 40/16	326	300	-	391	370	-	10	1,5
RBS 45/5	219	180	171	254	215	136,5	11	1,5
RBS 45/18	356	328	370	436	404	286	10	2
RBS 50/5	246	206	205,5	280	256	159,5	11	1,5
RBS 50/16	402	365	454	540	500	322	11	2
RBS 56/18	431	390	454	526	491	358	11	2
RBS 60/7	266	226	178	266	226	178	11	2
RBS 63/20	486	441	514	590	546	406	17	2
RBS 71/22	537	500	574	657	620	454	17	2

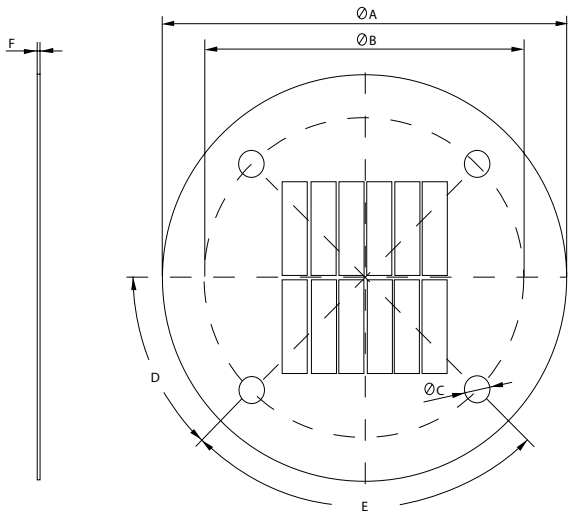

Model	A	B	C	D	E	F
RBS 18	85	72	6	0º	4x90º	1,5
RBS 24	105	88	7	0º	4x90º	1,5
RBS 25	124	102	7	0º	4x90º	1,5
RBS 26	140	119	7	0º	4x90º	1,5
RBS 27	155	129	7	0º	4x90º	1,5
RBS 28	182	160	11	0º	4x90º	1,5
RBS 31	200	175	11	0º	4x90º	1,5
RBS 47	168	132	11	45º	4x90º	1,5
RBS 59	175	140	11	45º	4x90º	1,5

RM

Protection grid for BD fans, motor side

Rejilla de protección para ventiladores BD, lado motor

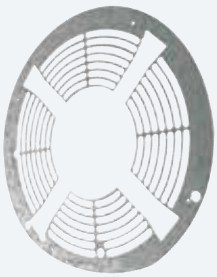

MANUFACTURING FEATURES

- Motor side protection guard specially designed for low pressure direct driven fans.
- Manufactured in galvanised steel.

CARACTERÍSTICAS CONSTRUCTIVAS

- Rejilla de protección para instalarla en el lado motor de los ventiladores de baja presión a motor directo.
- Fabricada en acero galvanizado.

Code	Model	Application
960000801	RM 7 (T63)	BD 7/7
960000806	RM 9 (T63)	BD9/7-9/9M6 (STC), BD9/7, 9/9 (EC)
960000803	RM 9 (T80)	BD9/7-9/9M4 (STC)
960000807	RM 10 (T63)	BD10/8-10/10M6 (STC), BD10/8, 10/10 (EC)
960000804	RM 10 (T80)	BD 10/8-10/10 M4 (STC)
960000808	RM 12 (T80)	BD 12/9, BD 12/12 (EC)
960000805	RM 12 (T90)	BD 12/9, BD 12/12 (STC)

DIMENSIONS / dimensiones

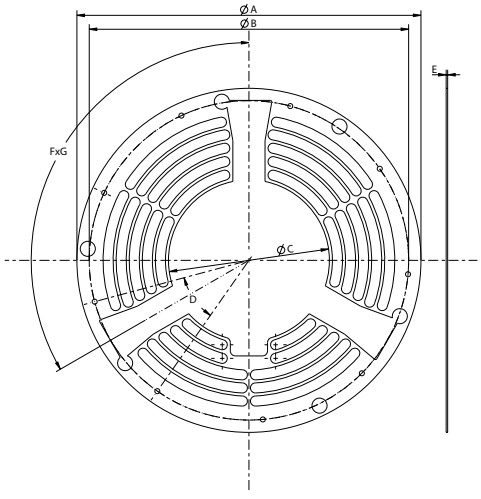

Model	ØA	ØB	ØC	D	E	F	G
RM 7 (T63)	256	215	125	9x40º	1,5	3	120º
RM 9 (T63)	338	303	125	12x30º	1,5	3	120º
RM 9 (T80)	338	303	160	12x30º	1,5	3	120º
RM 10 (T63)	342	317,5	125	9x40º	1,5	3	120º
RM 10 (T80)	342	317,5	160	9x40º	1,5	3	120º
RM 12 (T80)	435	392,5	160	12x30º	1,5	4	90º
RM 12 (T90)	435	392,5	180	12x30º	1,5	4	90º

RA-RAI

Inlet protection guard for centrifugal fans
Rejilla de aspiración para ventiladores centrífugos

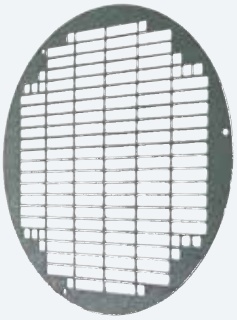

RA 19-39

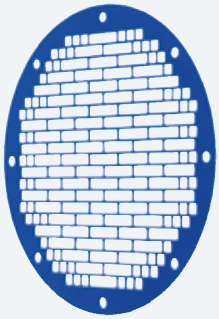

RA 10/4 - 71/22



RAI



RA 130-1007

MANUFACTURING FEATURES

• Inlet protection guard to avoid the entry of objects and contact with the impeller.
• RA 7, 9, 10, 12 and 15 models made of galvanised steel. The rest of models are made of steel with epoxy-polyester resin powder. RAI made of stainless steel AISI 304.

CARACTERÍSTICAS CONSTRUCTIVAS

• Rejilla de protección para instalarla en la embocadura de aspiración para evitar la entrada de objetos y el contacto con la turbina.
• Fabricada en acero galvanizado los modelos RA 7, 9, 10, 12 y 15. Resto de modelos fabricados en acero con recubrimiento de polvo de resina de poliéster. RAI fabricada en acero inoxidable AISI 304.

Code	Model	Application
960610100	RA 7	BD 7/7
960630100	RA 9	BD 9/7, BD 9/9
960650100	RA 10	BD 10/8, BD 10/10
960670100	RA 12	BD 12/9, BD 12/12
960690100	RA 15	BD 15/15
253051901	RA 10/4	MA 18-24
253061901	RA 12/5	MB 12/5 MA 25-26
253101901	RA 14/5	MB 14/5 MA 27-28
253111901	RA 16/6	MB 16/6 MA 31 AA 47-53
253171901	RA 18/7	MB 18/7 AA 59-66-70-45/5
253191901	RA 20/6	MB 20/6-20/8
253201901	RA 22/9	MB 22/9 - AA 50/5
253281901	RA 25/10	MB 25/10- AA 60/7
253361901	RA 28/11	MB28/11
253451901	RA 31/12	MB 31/12
253481901	RA 35/14	MB 35/14
253511901	RA 40/16	MB 40/16
253531901	RA 45/18	MB 45/18
243501901	RA 50/16	See the following selection table Ver tabla de selección a continuación
243561901	RA 56/18	
243711901	RA 71/22	
243801901	RA 80	
243901901	RA 90	
243101901	RA 100	
300716102	RAI 10/5	MDI 10/5
300716502	RAI 13/8	MDI 13/6 - 13/8
300716702	RAI 16/8	MDI 16/8
300716902	RAI 18/8	MDI 18/8
300717102	RAI 20/10	MDI 20/10
300717302	RAI 25/13	MDI 25/13

Code	Model	Application
510001300	RA 130x4	See the following selection table Ver tabla de selección a continuación
510001400	RA 145x8	
510001600	RA 165x8	
510001800	RA 185x8	
510002000	RA 205x8	
510002200	RA 228x8	
510002500	RA 255x8	
510002800	RA 285x8	
510003200	RA 320x8	
510003600	RA 360x8	
510004000	RA 405x8	
510004500	RA 455x8	
510005000	RA 505x8	
510004001	RA 405x12	
510004501	RA 455x12	
510005001	RA 505x12	
510005600	RA 565x12	
510006300	RA 635x12	
510005601	RA 565x16	
510006301	RA 635x16	
510007100	RA 715x16	
510008000	RA 805x16	
510009000	RA 905x16	
510010000	RA 1007x24	

OUTLET GRID SELECTION (RA) / SELECCIÓN DE REJILLA DE IMPULSIÓN (RA)

Fan size	MBRM/ MZRM	MBRU/ MZRU	MBGR/ MZGR	MBRL/ MZRL	MBZM/ MZZM	AAVM/ AAZVM	AAVG/ AAZVG	AAVP/ AAZVP	AAVC/ AAZVC	AAVA/ AAZVA	AAZA/ AAZZA	MBCA/ MZCA
180	-	-	-	-	-	-	-	-	-	-	-	185-8
200	-	-	-	-	-	-	-	-	-	-	-	205-8
220	103-4	-	-	-	130-4	-	-	-	-	-	-	228-8
250	185-8	205-8	-	255-8	185-8	-	-	-	-	-	-	255-8
280	205-8	228-8	-	285-8	205-8	-	-	-	-	-	-	285-8
310	228-8	255-8	-	320-8	228-8	-	-	-	-	145-8	-	320-8
350	255-8	285-8	-	360-8	255-8	185-8	-	-	-	145-8	-	360-8
400	285-8	320-8	255-8	405-8	285-8	205-8	-	145-8	-	145-8	130-8	405-8
450	320-8	360-8	285-8	455-8	320-8	228-8	225-8	165-8	-	145-8	145-8	455-8
500	360-8	405-12	320-8	505-8	360-8	255-8	255-8	185-8	145-8	145-8	165-8	505-8
560	405-12	455-12	360-8	565-16	405-12	285-8	285-8	205-8	165-8	145-8	185-8	565-16
630	455-12	505-12	405-12	635-16	455-12	320-8	320-8	228-8	185-8	145-8	205-8	635-16
710	505-12	565-12	455-12	715-16	505-12	360-8	360-8	255-8	205-8	165-8	228-8	715-16
800	565-12	635-12	505-12	805-16	565-12	405-12	405-12	285-8	228-8	165-8	255-8	805-16
900	635-12	715-16	565-12	905-16	635-12	455-12	455-12	320-8	255-8	185-8	285-8	905-16
1000	715-16	805-16	635-12	1007-16	715-16	505-12	505-12	360-8	285-8	185-8	320-8	1007-16

SELECTION TABLE FOR RAS INLET GRID FOR STORM / TABLA DE SELECCIÓN DE REJILLA DE ASPIRACIÓN RAS PARA STORM

Choose the size (Ø) and the model of the fan in the following table and locate the appropriate size of RA grid for each fan.
Escoja el tamaño (Ø) y el modelo del ventilador en la siguiente tabla y localice el tamaño correspondiente de la rejilla RA.

Storm fan size*	RA
311	RA 31/12
312	RA 31/12
313	RA 31/12
314	RA 31/12
351	RA 35/14
352	RA 35/14
353	RA 35/14
354	RA 35/14
401	RA 40/16
402	RA 40/16
403	RA 40/16
404	RA 40/16
451	RA 45/18
452	RA 45/18
453	RA 45/18
454	RA 45/18
501	RA 50/16

Storm fan size*	RA
502	RA 50/16
503	RA 50/16
504	RA 50/16
561	RA 56/18
562	RA 56/18
563	RA 56/18
564	RA 56/18
631	RA 63/20
632	RA 63/20
633	RA 63/20
634	RA 63/20
711	RA 71/22
712	RA 71/22
713	RA 71/22
714	RA 71/22
801	RA 80
802	RA 80

Storm fan size*	RA
803	RA 80
804	RA 80
901	RA 90
902	RA 90
903	RA 90
904	RA 90
1001	RA 100
1002	RA 100
1003	RA 100
1004	RA 100
1121	RA 112
1122	RA 112
1251	RA 125
1252	RA 125
1401	RA 140
1402	RA 140

* The indicated sizes correspond to the RA grids applied to STORM fans like: NIMUS, NIMAX, PRESTUR, PREXTUR or IGNÉO.
* Los tamaños indicados corresponden a las rejillas RA aplicadas los ventiladores STORM como: NIMUS, NIMAX, PRESTUR, PREXTUR o IGNÉO.

DIMENSIONS / dimensiones

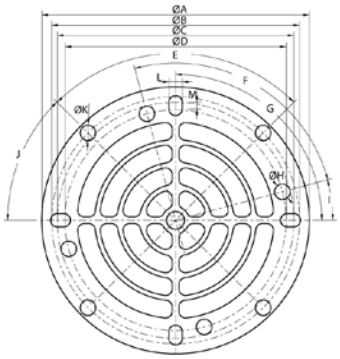

Model	A	B	C	D	E	F	G	H	I	J	K	L	M	N
RA 10/4	121	112	107	100	4x90º	4x90º	4x90º	7	15º	45º	7	6	3	1
RA 12/5	150	134	122	4x90º	30º	8	4x90º	8	3,5	1	-	-	-	-
RA 14/5	175	162	147	140	4x90º	8	8	25º	8	4X90º	1	-	-	-
RA 16/6	205	190	180	4x90º	3	4x90º	45º	9	9	1	-	-	-	-
RA 18/7	237	214	205	4x90º	4x90º	9	9	45º	1,5	-	-	-	-	-
RA 20/6	255	230	8x45º	9	1,5	-	-	-	-	-	-	-	-	-
RA 22/9	280	262,5	257	7,5º	8x45º	3x120º	17,5	13	9	130	9	1,5	-	-
RA 25/10	305	292	281	3x120º	8x45º	7,5º	148	R 6,5	41	6	10	1,5	-	-
RA 28/11	340	320	8x45º	10	1,5	-	-	-	-	-	-	-	-	-
RA 31/12	382	366	354,5	4x90	10º	45º	10	10	8x45º	1,5	-	-	-	-
RA 35/14	422	394,5	8x45º	11	2	-	-	-	-	-	-	-	-	-
RA 40/16	464	438	8x45º	10	2	-	-	-	-	-	-	-	-	-
RA 45/18	515	488	485	3x120º	8x45º	22,5º	8	10,7	2	-	-	-	-	-
RA 50/16	565	535	8x45º	11	2	-	-	-	-	-	-	-	-	-
RA 56/18	640	608	8x45º	11	2	-	-	-	-	-	-	-	-	-
RA 63/20	710	678	11	1,5	10	2	-	-	-	-	-	-	-	-
RA 71/22	785	755	8x45º	11	2	-	-	-	-	-	-	-	-	-

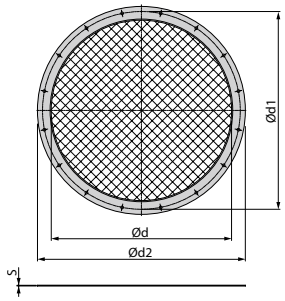

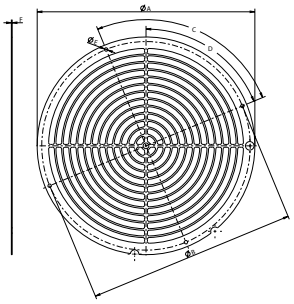

Model	S	d	d1	d2	Holes
RA 130x4	1,5	130	150-162	174	4
RA 145x8	1,5	145	176-190	202	8
RA 165x8	2	165	198-214	226	8
RA 185x8	2	185	219	245	8
RA 205x8	2	205	241	265	8
RA 228x8	2	228	265	288	8
RA 255x8	2	255	292	325	8
RA 285x8	2	285	332	365	8
RA 320x8	2	320	366	400	8
RA 360x8	2	360	405	440	8
RA 405x8	2	405	448	485	8
RA 405x12	2	405	448	485	12
RA 455x8	2	455	497	535	8
RA 455x12	2	455	497	535	12
RA 505x8	3	505	551	585	8
RA 505x12	3	505	551	585	12
RA 565x12	3	565	629	665	12
RA 565x16	3	565	629	665	16
RA 635x12	3	635	698	735	12
RA 635x16	3	635	698	735	16
RA 715x16	3	715	775	815	16
RA 805x16	3	805	861	905	16
RA 905x16	3	905	958	1005	16
RA 1007x24	3	1007	1067	1107	24

Model	A	B	C	D	E	F
RA 7	237	222	3x120º	7º	6	1,5
RA 9	280	262,5	3x120º	7,5º	6	1,5
RA 10	305	292	3x120º	7,5º	6	1,5
RA 12	382	366	4x90º	67,5º	6	1,5
RA 15	464	438	4x90º	22,5º	6	1,5

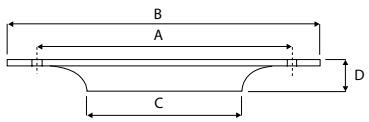

Model	A	B	C	D
RAI 10/5	120	132	75	28
RAI 13/6	158	170	100	10
RAI 13/8	158	170	100	10
RAI 16/8	180	205	120	15
RAI 18/8	205	225	160	15
RAI 20/10	225	245	170	15
RAI 25/13	278	300	190	50

PC2

Aluminium gravity shutter
Persiana de sobrepresión en aluminio



MANUFACTURING FEATURES

- Overpressure backward damper for facade made of extruded aluminum and standard natural aluminum finishing.
- It incorporates weatherstrip in the fins to achieve greater efficiency in the closure and noise damping.
- Maintains overpressure or depression inside a room with respect to the outside or other adjacent rooms.
- Drills incorporated in frame for wall or duct fixing with screws or rivets.
- Recommended maximum air passage speed 6m/s. Maximum temperature of 80ºC.

CARACTERÍSTICAS CONSTRUCTIVAS

- Compuerta de sobrepresión antirretorno para fachada fabricada en aluminio extruído y acabado estándar aluminio natural.
- Incorpora burlete en las aletas para lograr una mayor eficacia en el cierre y en la amortiguación de ruidos.
- Mantiene la sobrepresión o depresión dentro de un local con respecto al exterior u otro local contiguo.
- Incorporan en el bastidor taladros para fijación en paramento o conducto mediante tornillos o remaches.
- Velocidad máxima recomendada de paso del aire 6m/s. Temperatura máxima de 80ºC.

Code	Model	Dimensions mm	Application
FX583668	PC2 30	300 x 300	HJEM 30
FX583824	PC2 40	400 x 400	HJBM-HB-HC-HM 35-40
FX583981	PC2 50	500 x 500	HJBM-HB-HC-HM 45-50
FX584145	PC2 60	600 x 600	HJBM-HB-HC-HM 56
FX584301	PC2 70	700 x 700	HB-HC-HM 63
FX584468	PC2 80	800 x 800	HB-HC-HM 71-80
FX584781	PC2 100	1000 x 1000	HB-HC-HM 90-100

DIMENSIONS / dimensiones

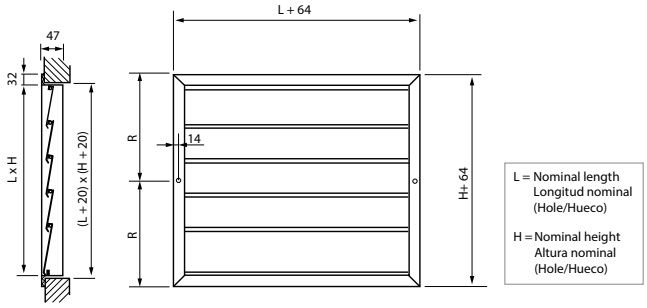

Model	H	L	R	nº holes
PC2 30	300	300	182	2

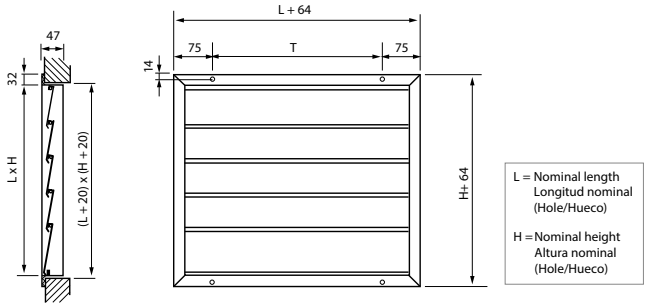

Model	H	L	T	nº holes
PC2 40	400	400	314	4
PC2 50	500	500	414	4

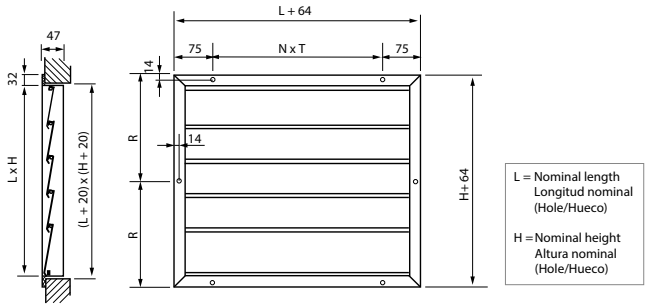

Model	H	L	N x T	R	nº holes
PC2 60	600	600	2 x 257	332	8
PC2 70	700	700	2 x 307	382	8
PC2 80	800	800	2 x 357	432	8
PC2 100	1000	1000	2 x 457	532	8

PCP

Plastic gravity shutter
Persiana sobre presión en plástico



MANUFACTURING FEATURES
- Totally made of PVC plastic. Protected agains UV rays.
- When the fan is running, the shutter is open by air force and it is closed when the fan is stopped.
- Maximum air speed: 16m/s.

CARACTERÍSTICAS CONSTRUCTIVAS
- Construido íntegramente en PVC. Protección contra rayos UVA.
- Funciona con el flujo de aire abriéndose en funcionamiento y cerrándose cuando el ventilador está cerrado.
- Velocidad máxima del aire: 16m/s.

Code	Model	Application
963190105	PCP 20	HJEM 20
963200105	PCP 25	HJEM 25
963220105	PCP 30	HJEM-HJBM 30
963230105	PCP 35	HJEM-HJBM-HH 35
963230106	PCP 40	HJBM 40
963240105	PCP 45	HJBM-HB-HC-HM-HH-HHP 45
963240106	PCP 50	HJBM-HB-HC-HM 50
963250105	PCP 56	HJBM-HB-HC-HM-HH-HHP 56
963250106	PCP 63	HJBM-HB-HC-HM-HH-HHP 63
963260105	PCP 71	HB-HC-HM-HH-HHP 71
963270105	PCP 80	HH-HB-HC-HM-HB-HC-HMA 80
963280105	PCP 90	HH-HHP-HB-HC-HM 90
963290105	PCP 100	HB-HC-HM 100

DIMENSIONS / dimensiones

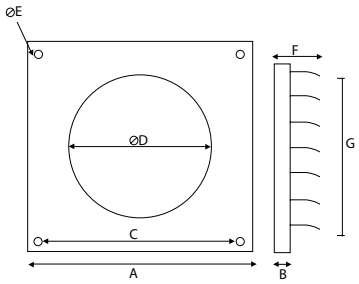

Model	A	B	C	F	Nº slats	ØD	ØE
PCP 20	245	20	190	50	6	210	5
PCP 25	299	25	235	70	5	260	5
PCP 30	347	26	274	70	6	310	5
PCP 35	397	26	310	70	7	360	5
PCP 40	460	26	364	65	8	423	5
PCP 45	501	31	395	70	6	460	5
PCP 50	549	31	445	95	7	510	5

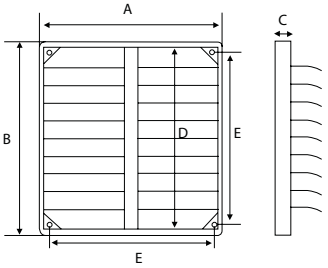

Model	A	B	C	D	E	Nº
PCP 56	610	610	30	530	530	14 (2x7)
PCP 63	701	701	31	660	626	16 (2x8)
PCP 71	749	749	31	710	663	18 (2x9)
PCP 80	830	830	44	800	760	-
PCP 90	950	950	44	920	880	-
PCP 100	1030	1030	44	1000	960	-

PSD-2

Plastic gravity shutter
Persiana sobre presión en plástico

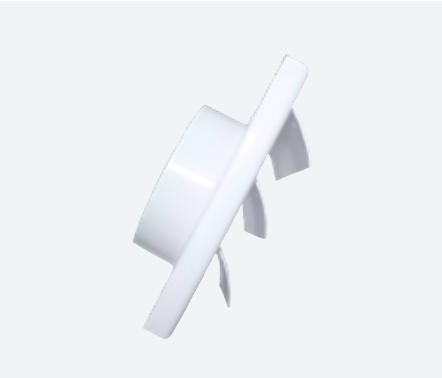

MANUFACTURING FEATURES
- Totally made of PVC plastic. Protected agains UV rays.
- When the fan is running, the shutter is open by air force and it is closed when the fan is stopped.
- Maximum air speed: 16m/s.

CARACTERÍSTICAS CONSTRUCTIVAS
- Construido íntegramente en PVC. Protección contra rayos UVA.
- Funciona con el flujo de aire abriéndose en funcionamiento y cerrándose cuando el ventilador está cerrado.
- Velocidad máxima del aire: 16m/s.

Code	Model	Ø
300925900	PSD-2 100	Ø100
300926000	PSD-2 125	Ø125
300926100	PSD-2 150	Ø150

DIMENSIONS / dimensiones

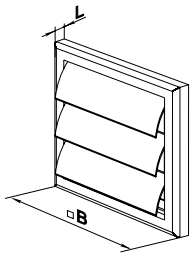

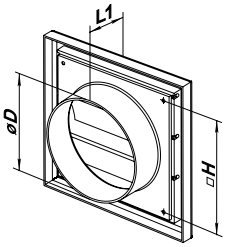

Model	B	D	H	L	L1
PSD-2 100	154	100	110	15	45
PSD-2 125	186	125	142	15	45
PSD-2 150	186	150	142	15	33

PI

Metallic gravity shutter for 400ºC/2h cabinet fans
Persiana sobre presión metálica para cajas de ventilación 400ºC/2h



MANUFACTURING FEATURES
- Frame and shutters made of galvanised sheet.
- To be fitted on centrifugal fans like BVFC, BOX BD and BOX BV.
- Certified 400ºC/2h.

CARACTERÍSTICAS CONSTRUCTIVAS
- Marco y lamas en chapa galvanizada.
- Para montaje en ventiladores centrífugos como BVFC, BOX BD y BOX BV.
- Certificado para 400ºC/2h.

Code	Model	Application
970190100	PI 19/19 (7/7)	BOX BD, BOX BV 7/7
970250100	PI 25/25 (9/9)	BOX BD, BOX BV, BVFC 9/9
970280100	PI 28/28 (10/10)	BOX BD, BOX BV, BVFC 10/10
970330100	PI 33/33 (12/12)	BOX BD, BOX BV, BVFC 12/12
970390100	PI 39/39 (15/15)	BOX BD, BOX BV, BVFC 15/15
970470100	PI 47/47 (18/18)	BOX BD, BOX BV, BVFC 18/18

DIMENSIONS / dimensiones

Model	A	B	C	D	H	ØO
PI 19/19 (7/7)	288	46	260	265	210	5,7
PI 25/25 (9/9)	353	46	325	325	260	5,7
PI 28/28 (10/10)	383	46	355	325	295	5,7
PI 33/33 (12/12)	448	46	420	380	340	5,7
PI 39/39 (15/15)	534	46	506	457	430	5,7
PI 47/47 (18/18)	618	514	46	457	430	5,7

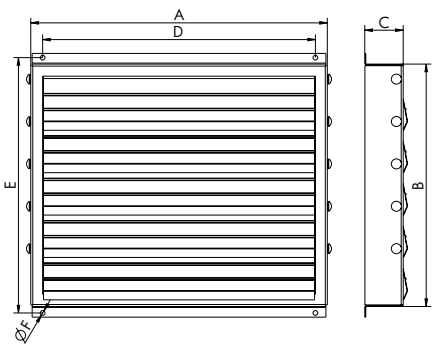

CMP

Galvanized depression shutter for horizontal placement
Compuerta de depresión galvanizada para colocación horizontal



MANUFACTURING FEATURES
- Made of galvanized steel and aluminum moving fins.
- Depression damper for ascending air flow in inlet.
- The slats hinder the passage of air when the fan is stopped, but when the fan is running the slats move by depression allowing the passage of air.
- Duct installation when working plenum.

The CMP for the BOX RL series must be located at a distance of 1.5 times the diameter of the impeller.

CARACTERÍSTICAS CONSTRUCTIVAS
- Fabricada en acero galvanizado y aletas móviles de aluminio.
- Compuerta de depresión para flujo de aire ascendente en la aspiración.
- Las lamas obstaculizan el paso del aire cuando el ventilador está parado mientras que cuando el ventilador está funcionando las lamas se mueven por depresión permitiendo el paso del aire.
- Instalación en conducto trabajando a plenum.

El CMP para las series BOX RL debe situar a una distancia de 1,5 veces el diámetro de la turbina.

Code	Model	Dimensions	Application
CMP3031	CMP 300x310	300 x 310	CTH3 225/250/280/315, CTH4 315, BOX RL PLUS EVO 250 y 315.
CMP5051	CMP 500x510	500 x 510	CTH3-CTH4 355/400/450, BOX BD/BV 7/7 a 9/9, BOX RL 355, 400 y 450.
CMP8081	CMP 800x810	800 x 810	CTH3-CTH4 500/560/630, BOX BD/BV 10/8 a 15/15, BOX RL 500, 560 y 630.
CMP100101	CMP 1000x1010	1000 x 1010	CTH3-CTH4 710/800, BOX BV 18/18 y 20/20, BOX RL 710 y 800.

DIMENSIONS / dimensiones

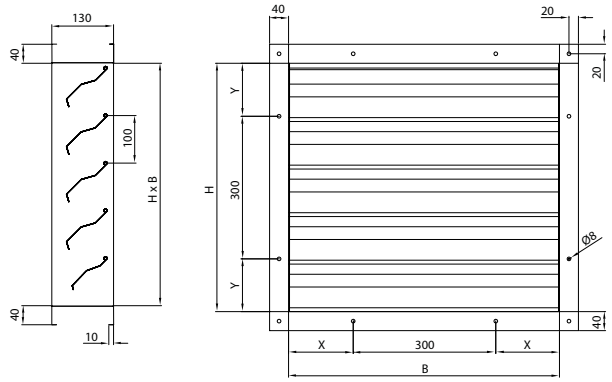

Model	B	H	X	Y	nº hole (B)	nº hole (H)
CMP 300x310	300	310	-	-	-	-
CMP 500x510	500	510	250	255	1	1
CMP 800x810	800	810	250	255	2	2
CMP 1000x1010	1000	1010	200	205	3	3

BSH / BSV

Horizontal or vertical butterfly shutter
Compuerta de sobrepresión horizontal o vertical para ventiladores helicoidales



MANUFACTURING FEATURES

- Made of cold-galvanized steel sheet.
- Overpressure damper BSH/BSV is used in duct and it is installed in the outlet side.
- Available for vertical and horizontal ducting.
- Designed for fan insulation from the rest of the installation and avoid any risk of recirculation.
- The fins of the BSH/BSV damper are opened by the air flow when the fan runs and close under the effect of gravity when fan stops.
- The overpressure damper BSH/BSV (backward) has the shape of a casing taking the dimensions of the standard Casals flanges diameters. On this dimension, two fins of sheet metal are adapted, each one of them turning on an axis that passes through the casing, and they stop at the end with two fixed stops.
- Maximum working temperature in the environment: 60ºC.

CARACTERÍSTICAS CONSTRUCTIVAS

- Fabricadas en chapa de acero galvanizado en frío.
- La compuerta de sobrepresión BSH/BSV se usa en conducto y va en la impulsión de los ventiladores.
- Disponible para conducto vertical y horizontal.
- Diseñado para aislar el ventilador del resto de la instalación y evitar cualquier riesgo de recirculado.
- Las aletas de la compuerta BSH/BSV se abren por el flujo de aire al ponerse en marcha del ventilador y se cierran bajo el efecto de la gravedad cuando se detiene.
- La compuerta de sobrepresión BSH/BSV (antirretorno) tiene la forma de un envolvente tomando las dimensiones de los diámetros de las bridas estándares de Casals. Sobre esta base, se adaptan dos aletas de chapa metálica, cada una de ellas girando sobre un eje que pasa a través de la carcasa, y se detienen al final de la carrera mediante dos paradas fijas a la misma.
- Temperatura máxima de trabajo en ambiente: 60ºC.

BSH

Code	Model	Application	Weight (Kg)
COMPBSH250	BSH 250	BOX RL PLUS EVO 250.	5,10
COMPBSH315	BSH 315	HMR 315,HMRF 315, BOX RL PLUS EVO 315.	6,80
COMPBSH350	BSH 350	HM 35, HC 35, HH 35, BOX RL 35, HMR 355. Incluidas versiones Fuego, Atex y FX.	7,80
COMPBSH400	BSH 400	HM 40, HC 40, BOX RL 400, HMR 400. Incluidas versiones Fuego, Atex y FX.	8,90
COMPBSH450	BSH 450	HM 45, HC 45, HH 45, HHP 45, BOX RL 450, HMR 450, BOX HB 45. Incluidas versiones Fuego, Atex y FX.	10,20
COMPBSH500	BSH 500	HM 50, HC 50, BOX RL 500, HMR 500, BOX HB 500. Incluidas versiones Fuego, Atex y FX.	11,60
COMPBSH560	BSH 560	HM 56, HC 56, HH 56, HHP 56, BOX RL 560, HMR 560, BOX HB 56. Incluidas versiones Fuego, Atex y FX.	13,30
COMPBSH630	BSH 630	HM 63, HC 63, HH 630, HHP 630, BOX RL 630, HMR 630, BOX HB 63. Incluidas versiones Fuego, Atex y FX.	15,40
COMPBSH710	BSH 710	HM 71, HC 71, HH 71, HHP 71, BOX RL 710, HMR 710, BOX HB 71. Incluidas versiones Fuego, Atex y FX.	17,70
COMPBSH800	BSH 800	HM 80, HC 80, BOX RL 800, HMR 800, BOX HB 80. Incluidas versiones Fuego, Atex y FX.	21,10
COMPBSH900	BSH 900	HM 90, HC 90, HH 90, HHP 90, BOX HB 90. Incluidas versiones Fuego, Atex y FX.	39,20
COMPBSH1000	BSH 1000	HM 100, HC 100, BOX HB 100. Incluidas versiones Fuego, Atex y FX.	44,10
COMPBSH1120	BSH 1120	HM 112, HC 112, BOX HB 112. Incluidas versiones Fuego, Atex y FX.	58,20
COMPBSH1250	BSH 1250	HM 125, HC 125, BOX HB 125. Incluidas versiones Fuego, Atex y FX.	83,80

BSV

Code	Model	Application	Weight (Kg)
COMPBSV250	BSV 250	BOX RL PLUS EVO 250.	5,10
COMPBSV315	BSV 315	HMR 315,HMRF 315, BOX RL PLUS EVO 315.	6,80
COMPBSV350	BSV 350	HM 35, HC 35, HH 35, BOX RL 35, HMR 355. Incluidas versiones Fuego, Atex y FX.	7,80
COMPBSV400	BSV 400	HM 40, HC 40, BOX RL 400, HMR 400. Incluidas versiones Fuego, Atex y FX.	8,90
COMPBSV450	BSV 450	HM 45, HC 45, HH 45, HHP 45, BOX RL 450, HMR 450, BOX HB 45. Incluidas versiones Fuego, Atex y FX.	10,20
COMPBSV500	BSV 500	HM 50, HC 50, BOX RL 500, HMR 500, BOX HB 500. Incluidas versiones Fuego, Atex y FX.	11,60
COMPBSV550	BSV 560	HM 56, HC 56, HH 56, HHP 56, BOX RL 560, HMR 560, BOX HB 56. Incluidas versiones Fuego, Atex y FX.	13,30
COMPBSV630	BSV 630	HM 63, HC 63, HH 630, HHP 630, BOX RL 630, HMR 630, BOX HB 63. Incluidas versiones Fuego, Atex y FX.	15,40
COMPBSV710	BSV 710	HM 71, HC 71, HH 71, HHP 71, BOX RL 710, HMR 710, BOX HB 71. Incluidas versiones Fuego, Atex y FX.	17,70
COMPBSV800	BSV 800	HM 80, HC 80, BOX RL 800, HMR 800, BOX HB 80. Incluidas versiones Fuego, Atex y FX.	21,10
COMPBSV900	BSV 900	HM 90, HC 90, HH 90, HHP 90, BOX HB 90. Incluidas versiones Fuego, Atex y FX.	39,20
COMPBSV1000	BSV 1000	HM 100, HC 100, BOX HB 100. Incluidas versiones Fuego, Atex y FX.	44,10
COMPBSV1120	BSV 1120	HM 112, HC 112, BOX HB 112. Incluidas versiones Fuego, Atex y FX.	58,20
COMPBSV1250	BSV 1250	HM 125, HC 125, BOX HB 125. Incluidas versiones Fuego, Atex y FX.	83,80

DIMENSIONS / dimensiones

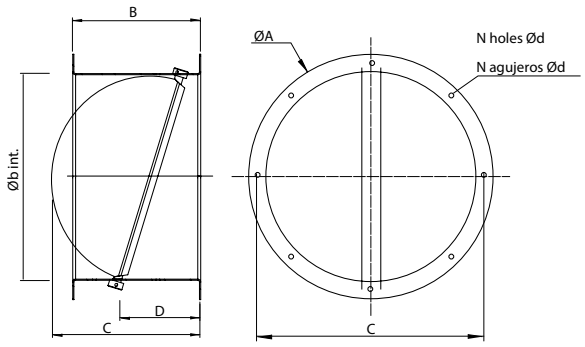

BSH

Model	A	B	C	D	N	b	c	d
BSH 250	310	254	-	145	6	254	300	9
BSH 315	372	254	-	145	6	315	349	9
BSH 350	416	254	-	145	6	354	390	9
BSH 400	470	254	-	145	6	404	440	9
BSH 450	520	254	-	145	6	454	490	9
BSH 500	572	254	-	145	6	505	540	11
BSH 560	626	254	270	145	6	556	594	11
BSH 630	700	254	313	145	6	630	670	11
BSH 710	796	254	353	145	8	707	744	13
BSH 800	878	254	404	145	8	808	850	13
BSH 900	990	340	451	220	12	909	954	15
BSH 1000	1090	340	505	220	12	1010	1056	15
BSH 1120	1230	410	565	220	12	1132	1190	15
BSH 1250	1365	410	632	220	12	1265	1320	15

BSV

Model	A	B	C	D	N	b	c	d
BSV 250	310	254	-	145	6	254	300	9
BSV 315	372	254	-	145	6	315	349	9
BSV 350	416	254	-	145	6	354	390	9
BSV 400	470	254	-	145	6	404	440	9
BSV 450	520	254	-	145	6	454	490	9
BSV 500	572	254	-	145	6	505	540	11
BSV 560	626	254	270	145	6	556	594	11
BSV 630	700	254	313	145	6	630	670	11
BSV 710	796	254	353	145	8	707	744	13
BSV 800	878	254	404	145	8	808	850	13
BSV 900	990	340	451	220	12	909	954	15
BSV 1000	1090	340	505	220	12	1010	1056	15
BSV 1120	1230	410	565	220	12	1132	1190	15
BSV 1250	1365	410	632	220	12	1265	1320	15

BDC

Galvanized sheet-metal backdraught shutter to install in the discharge of the fans
Compuerta antirretorno en acero galvanizado para instalar en la descarga de los ventiladores



MANUFACTURING FEATURES
• Galvanized sheet-metal backdraught shutter with aluminium fins and return springs to install in the discharge of the fans. They prevent odors, air currents, water penetration due to rain when the fans are off and prevent heating leaks when the extractor does not work.

CARACTERÍSTICAS CONSTRUCTIVAS
• Compuertas antirretorno en acero galvanizado con aletas en aluminio para instalar en la descarga de los ventiladores. Impiden la entrada de olores, corrientes de aire, penetracion de agua debido a lluvias cuando los ventiladores estan apagados y evitan fugas de calefaccion cuando el extractor no funciona.

Code	Model	Ø	Application
BDC100	BDC Ø 100	100	Kuvio, BT-3, SBC-3
BDC125	BDC Ø 125	125	Kuvio, BT-3, SBC-3
BDC150	BDC Ø 150	150	Kuvio, BT-3, SBC-3
BDC160	BDC Ø 160	160	Kuvio, BT-3, SBC-3
BDC200	BDC Ø 200	200	Kuvio, BT-3, SBC-3
BDC250	BDC Ø 250	250	Kuvio, BT-3, SBC-3
BDC315	BDC Ø 315	315	Kuvio, BT-3, SBC-3

BOX CA FILTERS

High and medium efficiency filters
Filtros de media y alta eficiencia



MANUFACTURING FEATURES
• Made of folded synthetic material.
• ISO COARSE>90% and ISO ePM10 50%: medium efficiency filter

* Please, when placing the order, indicate two units of this code. Only for BOX FILTER 15 and 18

CARACTERÍSTICAS CONSTRUCTIVAS
• Fabricado en material sintético plegado.
• ISO COARSE>90% y ISO ePM10 50%: filtro de eficiencia media

* Por favor, cuando haga el pedido indique dos unidades de este código. Sólo para BOX FILTER 15 y 18.

FILTER FOR BOX CA / FILTROS PARA BOX CA

Coarse>90% (G4)

Code	Model	Application
300584805	FILT. Coarse>90% (BOX BD/BV CA 7/7)	BOX BD/BV CA 7/7
300585405	FILT. Coarse>90% (BOX BD/BV CA 9/9)	BOX BD/BV CA 9/9
300584905	FILT. Coarse>90% (BOX BD/BV CA 10/10)	BOX BD/BV CA 10/10
300585005	FILT. Coarse>90% (BOX BD/BV CA 12/12)	BOX BD/BV CA 12/12

DIMENSIONS / dimensiones

FILTER FOR BOX CA / FILTROS PARA BOX CA

Model	Wide / ancho	Height / alto	Thickness / espesor
FILT. Coarse>90% (BOX BD/BV CA 7/7)	440	331	20
FILT. Coarse>90% (BOX BD/BV CA 9/9)	525	391	20
FILT. Coarse>90% (BOX BD/BV CA 10/10)	570	443	20
FILT. Coarse>90% (BOX BD/BV CA 12/12)	640	522	20

BOX FILTER

External box filter
Caja portafiltros exterior



MANUFACTURING FEATURES
- Structure profile made of aluminium with galvanized sheet panels.
- Box is supplied without filters.

CARACTERÍSTICAS CONSTRUCTIVAS
- Estructura en perfil de aluminio con paneles de chapa galvanizada.
- El cajón se suministra sin filtro.

Code	Model
251168471	BOX FILTER 7
251288471	BOX FILTER 9
251378471	BOX FILTER 10
251528471	BOX FILTER 12
252378471	BOX FILTER 15
252458471	BOX FILTER 18

DIMENSIONS / dimensiones

Model	A	B	J	K	L
BOX FILTER 7	500	500	440	440	300
BOX FILTER 9	550	550	490	490	300
BOX FILTER 10	600	600	540	540	300
BOX FILTER 12	700	700	640	640	300
BOX FILTER 15	800	800	740	740	300
BOX FILTER 18	950	950	890	890	300

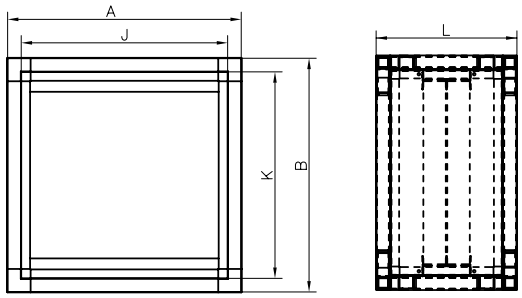

FILTER FOR BOX FILTER/ FILTROS PARA BOX FILTER

ISO Coarse >90% (G4)

Code	Model	Application
960003701	FILT. Coarse >90% (BOX FILTER 7)	BOX FILTER 7
960003702	FILT. Coarse >90% (BOX FILTER 9)	BOX FILTER 9
960003703	FILT. Coarse >90% (BOX FILTER 10)	BOX FILTER 10
960003704	FILT. Coarse >90% (BOX FILTER 12)	BOX FILTER 12
960003705	FILT. Coarse >90% (BOX FILTER 15)	BOX FILTER 15
960003706	FILT. Coarse >90% (BOX FILTER 18)	BOX FILTER 18

* Please, once you place the order indicate 2 units for this code. Only for BOX FILTER 15 and 18. | * Por favor, cuando haga el pedido indique dos unidades de este código. Sólo para BOX FILTER 15 y 18.

ISO ePM10 50% (M5)

Code	Model	Application
960003707	FILT. ePM10 50% (BOX FILTER 7)	BOX FILTER 7
960003708	FILT. ePM10 50% (BOX FILTER 9)	BOX FILTER 9
960003709	FILT. ePM10 50% (BOX FILTER 10)	BOX FILTER 10
960003710	FILT. ePM10 50% (BOX FILTER 12)	BOX FILTER 12
960003711	FILT. ePM10 50% (BOX FILTER 15)	BOX FILTER 15
960003712	FILT. ePM10 50% (BOX FILTER 18)	BOX FILTER 18

* Please, once you place the order indicate 2 units for this code. Only for BOX FILTER 15 and 18. | * Por favor, cuando haga el pedido indique dos unidades de este código. Sólo para BOX FILTER 15 y 18.

ISO ePM1 70% (F7)

Code	Model	Application
960003713	FILT. ePM1 70% (BOX FILTER 7)	BOX FILTER 7
960003714	FILT. ePM1 70% (BOX FILTER 9)	BOX FILTER 9
960003715	FILT. ePM1 70% (BOX FILTER 10)	BOX FILTER 10
960003716	FILT. ePM1 70% (BOX FILTER 12)	BOX FILTER 12
960003717	FILT. ePM1 70% (BOX FILTER 15)	BOX FILTER 15
960003718	FILT. ePM1 70% (BOX FILTER 18)	BOX FILTER 18

* Please, once you place the order indicate 2 units for this code. Only for BOX FILTER 15 and 18. | * Por favor, cuando haga el pedido indique dos unidades de este código. Sólo para BOX FILTER 15 y 18.

ISO ePM1 >80% (F9)

Code	Model	Application
960003719	FILT. ePM1 >80% (BOX FILTER 7)	BOX FILTER 7
960003720	FILT. ePM1 >80% (BOX FILTER 9)	BOX FILTER 9
960003721	FILT. ePM1 >80% (BOX FILTER 10)	BOX FILTER 10
960003722	FILT. ePM1 >80% (BOX FILTER 12)	BOX FILTER 12
960003723	FILT. ePM1 >80% (BOX FILTER 15)	BOX FILTER 15
960003724	FILT. ePM1 >80% (BOX FILTER 18)	BOX FILTER 18

* Please, once you place the order indicate 2 units for this code. Only for BOX FILTER 15 and 18. | * Por favor, cuando haga el pedido indique dos unidades de este código. Sólo para BOX FILTER 15 y 18.

CPCC

Filter-support casing for circular ducts
Cajón portafiltros para conducto circular



MANUFACTURING FEATURES

• Filter-support casing for circular duct made of galvanized steel for direct connection to circular duct. Specially designed to make maintenance easier for the end user since filters can be removed and replaced without tools.
• Possibility of having a double filtration stage. Combination of filters ISO ePM1 70% (F7), ISO ePM1 80% (F9) and ISO COARSE>90% (G4).
• CPCC of Ø100, 125 and 160 have two 24mm rails for the double filtration stage.
• CPCC models with larger diameters up to 630mm, have two 48mm rails for the double filtration stage.

UNDER REQUEST

• Made of stainless steel 304 and 316.

CARACTERÍSTICAS CONSTRUCTIVAS

• Cajón de portafiltros para conducto circular fabricado en acero galvanizado para una directa conexión a conducto circular. Especialmente diseñado para facilitar el mantenimiento al usuario final ya que se pueden sacar y remplazar los filtros sin herramientas.
• Posibilidad de tener una doble etapa de filtración. Combinación de filtros ISO ePM1 70% (F7), ISO ePM1 80% (F9) y ISO COARSE>90% (G4).
• Los CPCC de Ø100, 125 y 160 llevan dos raíles de 24mm para la doble etapa de filtración.
• Los CPCC de diámetros superiores hasta 630mm, llevan dos raíles de 48mm para la doble etapa de filtración.

BAJO DEMANDA

• Construcción en inox 304 y 316.

Code	Model	Ø	Dimensions (mm)	Max. airflow (m³/h)	Weight (Kg)
CPCC100	CPCC 100	98,00	195 x 195 x 24	150	1
CPCC125	CPCC 125	123,00	195 x 195 x 24	250	1
CPCC160	CPCC 160	158,00	287 x 287 x 24	400	1,5
CPCC200	CPCC 200	198,00	287 x 287 x 48	650	2
CPCC250	CPCC 250	248,00	287 x 395 x 48	900	2,5
CPCC315	CPCC 315	313,00	395 x 395 x 48	1250	3
CPCC400	CPCC 400	398,00	490 x 490 x 48	2000	4,5
CPCC500	CPCC 500	498,00	592 x 592 x 48	3000	6
CPCC630	CPCC 630	628,00	725 x 725 x 48	4500	8

DIMENSIONS / dimensiones

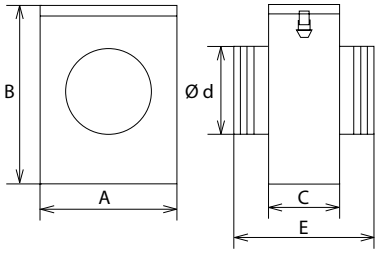

Model	A	B	C	Dimensions	Filtro E	Q max(m³/h)	Ø
CPCC 100	203	198	140	195 x 195 x 24	240	150	98
CPCC 125	203	198	140	195 x 195 x 24	240	250	123
CPCC 160	295	290	140	287 x 287 x 24	240	400	158
CPCC 200	295	290	210	287 x 287 x 48	310	650	198
CPCC 250	295	398	210	287 x 395 x 48	310	900	248
CPCC 315	403	398	240	395 x 395 x 48	340	1250	313
CPCC 400	498	493	275	490 x 490 x 48	375	2000	398
CPCC 500	600	595	300	592 x 592 x 48	400	3000	498
CPCC 630	733	728	330	725 x 725 x 48	430	4500	628

Filtros ISO COARSE>90% (G4)



Code	Model	Dimensions	Application	Pressure drop
FG4CPCC100	Filtro Coarse> 90% CPCC 100-125	195 x 195 x 24	CPCC 100-125	65
FG4CPCC160	Filtro Coarse> 90% CPCC 160	287 x 287 x 24	CPCC 160	65
FX0015809	Filtro Coarse> 90% CPCC 200	287 x 287 x 48	CPCC 200	65
FX0015810	Filtro Coarse> 90% CPCC 250	287 x 395 x 48	CPCC 250	65
FX0015814	Filtro Coarse> 90% CPCC 315	395 x 395 x 48	CPCC 315	65
FX0015818	Filtro Coarse> 90% CPCC 400	490 x 490 x 48	CPCC 400	65
FX0015821	Filtro Coarse> 90% CPCC 500 / CPCR 592	592 x 592 x 48	CPCC 500	70
FX0015824	Filtro Coarse> 90% CPCC 630	725 x 725 x 48	CPCC 630	70

ISO ePM1 70% (F7)



Code	Model	Dimensions	Application	Pressure drop
FF7CPCC100	Filtro ePM1 70% CPCC 100-125	195 x 195 x 24	CPCC 100-125	130
FF7CPCC160	Filtro ePM1 70% CPCC 160	287 x 287 x 24	CPCC 160	130
FX0015401	Filtro ePM1 70% CPCC 200	287 x 287 x 48	CPCC 200	130
FX0015402	Filtro ePM1 70% CPCC 250	287 x 395 x 48	CPCC 250	130
FX0015408	Filtro ePM1 70% CPCC 315	395 x 395 x 48	CPCC 315	130
FX0015411	Filtro ePM1 70% CPCC 400	490 x 490 x 48	CPCC 400	130
FX0015412	Filtro ePM1 70% CPCC 500 / CPCR 592	592 x 592 x 48	CPCC 500	140
FX0015415	Filtro ePM1 70% CPCC 630	725 x 725 x 48	CPCC 630	140

ISO ePM1 80% (F9)

Code	Model	Dimensions	Application	Pressure drop
FF9CPCC100	Filtro ePM1 >80% CPCC 100-125	195 x 195 x 24	CPCC 100-125	210
FF9CPCC160	Filtro ePM1 >80% CPCC 160	287 x 287 x 24	CPCC 160	210
FX0047937	Filtro ePM1 >80% CPCC 200	287 x 287 x 48	CPCC 200	210
FX0047938	Filtro ePM1 >80% CPCC 250	287 x 395 x 48	CPCC 250	210
FX0047939	Filtro ePM1 >80% CPCC 315	395 x 395 x 48	CPCC 315	210
FX0047940	Filtro ePM1 >80% CPCC 400	490 x 490 x 48	CPCC 400	210
FX0047941	Filtro ePM1 >80% CPCC 500 / CPCR 592	592 x 592 x 48	CPCC 500	210
FX0047942	Filtro ePM1 >80% CPCC 630	725 x 725 x 48	CPCC 630	210

CPCR

Box filter for rectangular duct

Cajón portafiltros para conducto rectangular



MANUFACTURING FEATURES

- 1mm thick galvanized steel box.
- Suitable for medium and high efficiency filters from ISO Coarse> 90% (G4) up to ISO ePM1> 80% (F9).
- The CPCR is available in 2 sizes (S and M) that allow to combine up to 3 different filtration stages, varying only the length of the boxes.
- The height of boxes is always the same. With two in-line S boxes it would be possible to make a CPCR L for 3 stages of filtration with bag filters.
- The CPCR allows duct mounting for all types of filters (compact, dihedral, bags).

UNDER REQUEST

- Stainless steel or painted steel.
- Outdoor mounting: with outdoor flange and cowl.
- Flat or conical connections to adapt the CPCR to a circular duct.
- Assembly of drawers in battery (horizontal or vertical).
- Active Carbon Filters (CA).
- ATEX version: only for the 1 and 2 stage filtration versions. With grounding and equipotential bonding of all the elements of the drawer (The filters are ATEX specific with antistatic polyester frames).

CARACTERÍSTICAS CONSTRUCTIVAS

- Cajón de acero galvanizado de 1mm de grosor.
- Apto para filtros de media y alta eficiencia desde ISO Coarse >90% (G4) hasta ISO ePM1 >80% (F9).
- El CPCR tiene 2 tipos de cajones distintos (S y M) que permiten llegar a combinar hasta 3 etapas de filtración distintas variando solamente la longitud de los cajones.
- La altura de dichos cajones es siempre la misma. Con dos cajones S en línea se lograría hacer un CPCR L para 3 etapas de filtración con filtros de bolsas.
- El CPCR permite el montaje en conducto para todo tipo de filtros (compactos, diédricos, bolsas).

BAJO DEMANDA

- Acero inoxidable o acero pintado.
- Montaje en exterior: con visera y tejadillo.
- Conexiones planas o cónicas para adaptar el CPCR a un conducto circular.
- Montaje de cajones en batería (horizontal o vertical).
- Filtros de Carbón Activo (CA).
- Versión ATEX: solo para las versiones de 1 y 2 etapas de filtración. Con toma de tierra y unión equipotencial de todos los elementos del cajón (Los filtros son específicos ATEX con cuadros de poliéster antiestático).

Code	Model	Dimensions B x H x L	Dimen. Filters L x H x e	Quantity Filter x CPCR	Weight (Kg)
CPCR309650	CPCR S 0,5	309 x 614 x 650	287 x 592 x 48	1	18
CPCR614650	CPCR S 1	614 x 614 x 650	592 x 592 x 48	1	23
CPCR920650	CPCR S 1,5	920 x 614 x 650	287 x 592 x 48 + 592 x 592 x 48	1	30
CPCR1225650	CPCR S 2	1225 x 614 x 650	592 x 592 x 48	2	35
CPCR1835650	CPCR S 3	1835 x 614 x 650	592 x 592 x 48	3	47
CPCR309900	CPCR M 0,5	309 x 614 x 900	287 x 592 x 48	1	23
CPCR614900	CPCR M 1	614 x 614 x 900	592 x 592 x 48	1	32
CPCR920900	CPCR M 1,5	920 x 614 x 900	287 x 592 x 48 + 592 x 592 x 48	1	41
CPCR1225900	CPCR M 2	1225 x 614 x 900	592 x 592 x 48	2	59
CPCR1835900	CPCR M 3	1835 x 614 x 900	592 x 592 x 48	3	80

DIMENSIONS / dimensiones

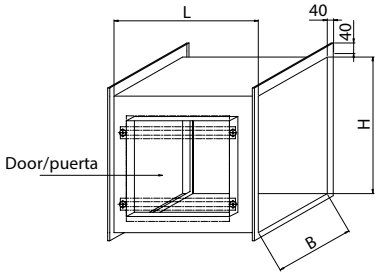

Model	B	Filter	H	L
CPCR S 309x614x650	309	287 x 592 x 48	614	650
CPCR S 614x614x650	614	592 x 592 x 48	614	650
CPCR S 920x614x650	920	287 x 592 x 48 + 592 x 592 x 48	614	650
CPCR S 1225x614x650	1225	2uts.592 x 592 x 48	614	650
CPCR S 1835x614x650	1835	3uts. 592 x 592 x 48	614	650

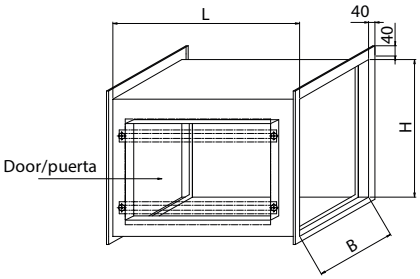

Model	B	Filter	H	L
CPCR M 309x614x900	309	287 x 592 x 48	614	900
CPCR M 614x614x900	614	592 x 592 x 48	614	900
CPCR M 920x614x900	920	287 x 592 x 48 + 592 x 592 x 48	614	900
CPCR M 1225x614x900	1225	2uts.592 x 592 x 48	614	900
CPCR M 1835x614x900	1835	3uts. 592 x 592 x 48	614	900

HCPCR

Filter-holder box for HEPA filters in line with BAG-IN BAG-OUT system
Cajón de filtración para filtros HEPA en línea con sistema BAG-IN BAG-OUT



MANUFACTURING FEATURES

- Robust and compact filter-holder box.
- Adjustment HEPA and high efficiency filters quick and easy.
- BAG-IN BAG-OUT system.
- Housing and connection plane made of 2 mm thick sheet steel, waterproofed with white RAL 9010 epoxy paint.
- Clamping system using a stainless steel frame that presses the entire filter frame. Frame supported by two pivoting levers.
- Installation of the plastic containment bag by means of an elastic ring in the double throat flange (supplied with the product).
- Closing door in white painted sheet steel with 2 handles. It is equipped with a safety device that does not allow the housing to be closed only on condition that the filter is correctly positioned.
- Connection of the box to the network by means of a pre-drilled rectangular flange.
- Pressure taps without connection upstream and downstream of the filter.
- 1 filter-holder box dimensions for folded and compact filters: (610 x 610).
- 1 filter depth: 292 mm.
- Types of filters that can be used:

High efficiency filters ePM1 55% F7 and ePM1 85% F9 folding (PL) and compact(CM).
Filters HEPA H13 and H14 folding (PL) and compact (CM).
Filters active carbon compact (CM).

APPLICATIONS

- Assembly designed for BAG-IN BAG-OUT changes of high security filters.
- Indoor air quality: Filtration of dust (F7, F9) / active carbon / HEPA.
- Air extracted in a microbiological safety laboratory (P3 or P4 confinement). Clean rooms and prefiltration.
- Health sector.
- Tertiary sector.
- Industrial sector.
- CURAT SYSTEM.

UNDER REQUEST

- AISI 314 stainless steel or painted steel.
- 3 Dimensions of filter-holder box for folded and compact filters: (305 x 305), (457 x 457), (305 x 610) 48mm, 150mm and 292mm deep.

CARACTERÍSTICAS CONSTRUCTIVAS

- Cajón robustos y compactos.
- Ajuste de los filtros de alta eficiencia y HEPA fácil y rápido.
- Sistema BAG-IN BAG-OUT.
- Carcasa y plano de unión de chapa de acero de 2 mm de espesor, impermeabilizados con pintura epoxy blanca RAL 9010.
- Sistema de sujeción mediante marco de acero inoxidable que presiona todo el marco del filtro. Marco sujeto por dos palancas pivotantes.
- Instalación de la bolsa de contención de plástico mediante anillo elástico en la brida doble garganta (suministrada con el producto).
- Puerta de cierre en chapa de acero pintada de blanco con 2 tiradores. Está equipado con un dispositivo de seguridad que no permite el cierre de la carcasa solo con la condición de que el filtro esté correctamente colocado. • Conexión de la caja a la red mediante brida rectangular pretaladrada.
- Tomas de presión sin conexión aguas arriba y aguas abajo del filtro.
- 1 dimensiones de cajón para filtros plegados y compactos: (610 x 610).
- 1 profundidad de filtro: 292 mm
- Tipos de filtros que pueden ser usados:

Filtros de alta eficiencia ePM1 55% F7 y ePM1 85% F9 Plegados (PL) y Compactos (CM).
Filtros HEPA H13 y H14 Plegados (PL) y compactos (CM).
Filtros de carbono activo compactos (CM).

APLICACIONES

- Montaje diseñado para cambios BAG-IN BAG-OUT de filtros de alta seguridad.
- Calidad de aire interior: Filtración de polvo (F7, F9) / carbón activo / HEPA.
- Aire extraído en laboratorio de seguridad microbiológica (Confinamiento P3 o P4). Salas limpias y prefiltración.
- Sector sanitario.
- Sector terciario.
- Sector industrial.
- CURAT SYSTEM.

BAJO DEMANDA

- Acero inoxidable AISI 314 o acero pintado
- 3 Dimensiones de cajones para filtros plegados y compactos: (305 x 305), (457 x 457),(305 x 610) de profundidad 48mm, 150mm y 292mm.

Code	Model	Dimensions B x H x L	Dimen. Filters L x H x e	Weight (Kg)
HCPCR610292	HCPCR 1	711 x 711 x 722	610 x 610 x 292	37

DIMENSIONS / dimensiones

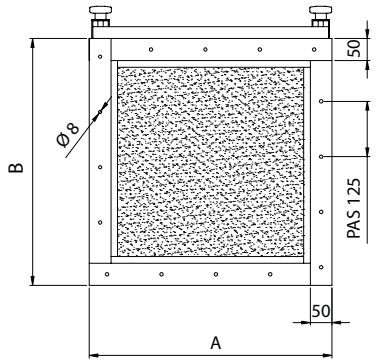

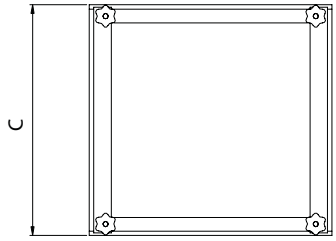

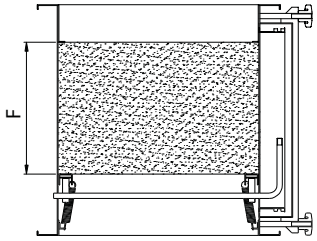

A	B	C	FILT.
711	711	522	610x610x292

FILTERS FOR CPCR & HCPCR / FILTROS PARA CPCR & HCPCR

ISO COARSE 50% (G4)

DESCRIPTION
- Mini pleated filter of fiberglass paper and galvanized frame.
- Medium efficiency filter ISO COARSE 50% (G4). Long life duration.
- FILTER FOR FILTER-SUPPORT CASING FOR RECTANGULAR DUCTS (CPCR).
- Clasification EN ISO 16890 and EN 779-2012.

DESCRIPCIÓN
- Filtro mini pliegue de papel de fibra de vidrio y marco galvanizado.
- Filtro de eficiencia media ISO COARSE 50% (G4) de larga duración.
- FILTRO PARA CAJÓN PORTAFILTROS PARA CONDUCTO RECTANGULAR (CPCR).
- Clasificación EN ISO 16890 y EN 779-2012.

Code	Model	Dimensions	Application	Air flow (m^3/h)	Pressure drop	Media Area (m^2)	Weight (kg)
FG4CPCR287	FILT. ISO COARSE 50% (G4) PL	287x592x48	CPCR 0,5 & 1,5 S/M	1600	100	0,3	1,1
FX0015821	FILT. ISO COARSE 50% (G4) PL	592x592x48	CPCR 1,1, 5, 2 & 3 S/M	3250	100	0,6	1,6

ISO ePM1 50% (F7)

DESCRIPTION
- Mini pleated filter of fiberglass paper and galvanized frame.
- High efficiency filter ePM1 50% (F7). Long life duration.
- FILTER FOR FILTER-SUPPORT CASING FOR RECATNGULAR DUCTS (CPCR).
- Clasification EN ISO 16890 y EN 779-2012.

DESCRIPCIÓN
- Filtro mini pliegue de papel de fibra de vidrio y marco galvanizado.
- Filtro de alta eficiencia ePM1 50% (F7) de larga duración.
- FILTRO PARA CAJÓN PORTAFILTROS PARA CONDUCTO RECTANGULAR (CPCR).
- Clasificación EN ISO 16890 y EN 779-2012.

Code	Model	Dimensions	Application	Air flow (m³/h)	Pressure drop	Media Area (m²)	Weight (kg)
FF7CPCR287	FILT. ePM1 50% (F7) PL	287x592x48	CPCR 0,5 & 1,5 S/M	1500	140	2,4	2
FX0015412	FILT. ePM1 50% (F7) PL	592x592x48	CPCR 1, 1,5, 2 & 3 S/M	3400	140	5	3

BS



DESCRIPTION BS
Bag filter for dust manufactured in sintétic fiber and with galvanised 25mm frame.
High efficiency filter ePM1 50% (F7). Long life duration.
FILTER FOR FILTER-SUPPORT CASING FOR RECATNGULAR DUCTS (CPCR).
Clasification EN ISO 16890 y EN 779-2012.

DESCRIPCIÓN BS
Filtro de bolsas para polvo fabricado en fibra sintética y marco de 25mm galvanizado.
Filtro de alta eficiencia ePM1 50% (F7) de larga duración.
FILTRO PARA CAJÓN PORTAFILTROS PARA CONDUCTO RECTANGULAR (CPCR).
Clasificación EN ISO 16890 y EN 779-2012.

Code	Model	Dimensions	Application	Air flow (m³/h)	Pressure drop	Media Area (m²)	Weight (kg)
FF7CPCR287BS	FILT. ePM1 50% (F7) BS	287x592x500	CPCR 0,5 & 1,5 S/M	1600	75	2,8	1,2
FF7CPCR592BS	FILT. ePM1 50% (F7) BS	592x592x500	CPCR 1, 1,5, 2 & 3 S/M	3200	75	5,5	2,4

MD



DESCRIPTION MD
V-Bank filter for dust manufactured in micronized fiberglass with 25mm polystyrene frame.
High efficiency filter ePM1 55% (F7). Long life duration.
FILTER FOR FILTER-SUPPORT CASING FOR RECATNGULAR DUCTS (CPCR).
Clasification EN ISO 16890 y EN 779-2012.

DESCRIPCIÓN MD
Filtro multidiedro compacto para polvo fabricado en fibra de vidrio micronizada y marco de 25mm de poliestireno. Filtro de alta eficiencia ePM1 55% (F7) de larga duración.
FILTRO PARA CAJÓN PORTAFILTROS PARA CONDUCTO RECTANGULAR (CPCR).
Clasificación EN ISO 16890 y EN 779-2012.

Code	Model	Dimensions	Application	Air flow (m³/h)	Pressure drop	Media Area (m²)	Weight (kg)
FF7CPCR287MD	FILT. ePM1 55% (F7) MD	287x592x292	CPCR 0,5 & 1,5 S/M	2125	70	6	2,5
FF7CPCR592MD	FILT. ePM1 55% (F7) MD	592x592x292	CPCR 1, 1,5, 2 & 3 S/M	4250	70	14	5

ISO ePM1 80% (F9)

PL



DESCRIPTION PL
Mini pleated filter of fiberglass paper and galvanized frame.
High efficiency filter ePM1 80% (F9). Long life duration.
FILTER FOR FILTER-SUPPORT CASING FOR RECATNGULAR DUCTS (CPCR)
Clasification EN ISO 16890 y EN 779-2012.

DESCRIPCIÓN PL
Filtro mini pliegue de papel de fibra de vidrio y marco galvanizado.
Filtro de alta eficiencia ePM1 80% (F9) de larga duración.
FILTRO PARA CAJÓN PORTAFILTROS PARA CONDUCTO RECTANGULAR (CPCR).
Clasificación EN ISO 16890 y EN 779-2012.

Code	Model	Dimensions	Application	Air flow (m³/h)	Pressure drop	Media Area (m²)	Weight (kg)
FF9CPCR287	FILT. ePM1 80% (F9) PL	287x592x48	CPCR 0,5 & 1,5 S/M	1500	140	2,4	2
FX0047941	FILT. ePM1 80% (F9) PL	592x592x48	CPCR 1, 1,5, 2 & 3 S/M	3000	140	5	3

BS



DESCRIPTION BS

Bag filter for dust manufactured in sintétic fiber and with galvanised 25mm frame.
High efficiency filter ePM1 85% (F9). Long life duration.
FILTER FOR FILTER-SUPPORT CASING FOR RECATNGULAR DUCTS (CPCR)
Clasification EN ISO 16890 y EN 779-2012.

DESCRIPCIÓN BS

Filtro de bolsas para polvo fabricado en fibra sintética y marco de 25mm galvanizado.
Filtro de alta eficiencia ePM1 85% (F9) de larga duración.
FILTRO PARA CAJÓN PORTAFILTROS PARA CONDUCTO RECTANGULAR (CPCR)
Clasificación EN ISO 16890 y EN 779-2012.

Code	Model	Dimensions	Application	Air flow (m³/h)	Pressure drop	Media Area (m²)	Weight (kg)
FF9CPCR287BS	FILT. ePM1 85% (F9) BS	287x592x500	CPCR 0,5 & 1,5 S/M	1580	180	2,75	1,2
FF9CPCR592BS	FILT. ePM1 85% (F9) BS	592x592x500	CPCR 1, 1,5, 2 & 3 S/M	3200	180	5,4	2,4

MD



DESCRIPTION MD

V-Bank filter for dust manufactured in micronized fiberglass with 25mm polystyrene frame.
High efficiency filter ePM1 85% (F9). Long life duration.
FILTER FOR FILTER-SUPPORT CASING FOR RECATNGULAR DUCTS (CPCR).
Clasification EN ISO 16890 y EN 779-2012.

DESCRIPCIÓN MD

Filtro multidiedro compacto para polvo fabricado en fibra de vidrio micronizada y marco de 25mm de poliestireno.
Filtro de alta eficiencia ePM1 85% (F9) de larga duración.
FILTRO PARA CAJÓN PORTAFILTROS PARA CONDUCTO RECTANGULAR (CPCR)
Clasificación EN ISO 16890 y EN 779-2012.

Code	Model	Dimensions	Application	Air flow (m³/h)	Pressure drop	Media Area (m²)	Weight (kg)
FF9CPCR287MD	FILT. ePM1 85% (F9) MD	287x592x292	CPCR 0,5 & 1,5 S/M	2125	145	9	3
FF9CPCR592MD	FILT. ePM1 85% (F9) MD	592x592x292	CPCR 1, 1,5, 2 & 3 S/M	4250	145	19	5

HEPA 13

MD



DESCRIPTION MD

HEPA filter built in the form of a multidhedron assembled in a V configuration with 25mm ABS frame. High efficiency HEPA 13 filter. Long service life.
FILTER FOR RECTANGULAR DUCT FILTER HOLDER BOX (CPCR)
All self-tested filters acc. EN 1822 and individually packed in PE foil.

DESCRIPCIÓN MD

Filtro HEPA construido en forma de multidiedro ensamblados en una configuración de V con marco ABS de 25 mm. Filtro de alta eficiencia HEPA 13. Larga vida útil.
FILTRO PARA CAJÓN PORTAFILTROS PARA CONDUCTO RECTANGULAR (CPCR)
Todos los filtros auto-ensayados acc. EN 1822 y embalado individualmente en lámina de PE.

Code	Model	Dimensions	Application	Air flow (m³/h)	Pressure drop	Media Area (m²)	Weight (kg)
FH13CPCR287MD	FILT. HEPA H13 MD	287x592x292	CPCR 0,5 & 1,5 S/M	1800	280	9	3
FH13CPCR592MD	FILT. HEPA H13 MD	592x592x292	CPCR 1, 1,5, 2 & 3 S/M	4000	280	19	6

CM



DESCRIPTION CM

HEPA filter built in fiberglass and V configuration with a strong and sealed galvanized steel frame. Optimized for Bag-in Bag-out change.
High efficiency HEPA 13 filter. Long service life.
FILTER FOR RECTANGULAR DUCT FILTER HOLDER BOX (CPCR & HCPCR)
All self-tested filters acc. EN 1822 and individually packed in PE foil.

DESCRIPCIÓN CM

Filtro HEPA construido en fibra de vidrio y configuración en V con un marco fuerte y hermético de acero galvanizado. Optimizado para cambio Bag-in Bag-out.
Filtro de alta eficiencia HEPA 13. Larga vida útil.
FILTRO PARA CAJÓN PORTAFILTROS PARA CONDUCTO RECTANGULAR (CPCR & HCPCR)
Todos los filtros auto-ensayados acc. EN 1822 y embalado individualmente en lámina de PE.

Code	Model	Dimensions	Application	Air flow (m³/h)	Pressure drop	Media Area (m²)	Weight (kg)
FH13CPCR287CM	FILT. HEPA H13 CM	305x610x292	CPCR 0,5 & 1,5 S/M	2000	280	19	11
FH13CPCR592CM	FILT. HEPA H13 CM	610x610x292	CPCR 1, 1,5, 2 & 3 S/M & HCPCR 1	4000	280	38	20

HEPA 14

MD



DESCRIPTION MD

HEPA filter consisted of pleated media packs assembled into a V-bank configuration with an ABS header frame of 25mm. High efficiency filter HEPA 14. Long life duration.
FILTER FOR FILTER-SUPPORT CASING FOR RECATNGULAR DUCTS (CPCR)
All filter auto-tested acc. EN 1822 and individually packed in PE-foil

DESCRIPCIÓN MD

Filtro HEPA construido en forma de multidiedro ensamblados en una configuración de V con marco ABS de 25 mm. Filtro de alta eficiencia HEPA 14. Larga vida útil.
FILTRO PARA CAJÓN PORTAFILTROS PARA CONDUCTO RECTANGULAR (CPCR)
Todos los filtros auto-ensayados acc. EN 1822 y embalado individualmente en lámina de PE.

Code	Model	Dimensions	Application	Air flow (m³/h)	Pressure drop	Media Area (m²)	Weight (kg)
FH14CPCR287MD	FILT. HEPA H14 MD	287x592x292	CPCR 0,5 & 1,5 S/M	1400	320	9	4
FH14CPCR592MD	FILT. HEPA H14 MD	592x592x292	CPCR 1, 1,5, 2 & 3 S/M	2800	320	19	8

CM



DESCRIPTION CM

HEPA filter built in fiberglass and V configuration with a strong, compact and sealed galvanized steel frame. Optimized for Bag-in Bag-out change.
High efficiency filter HEPA 14. Long life duration.
FILTER FOR FILTER-SUPPORT CASING FOR RECATNGULAR DUCTS (CPCR & HCPCR)
All filter auto-tested acc. EN 1822 and individually packed in PE-foil

DESCRIPCIÓN CM

Filtro HEPA construido en fibra de vidrio y configuración en V con un marco fuerte y hermético de acero galvanizado. Optimizado para cambio Bag-in Bag-out.
Filtro de alta eficiencia HEPA 14. Larga vida útil.
FILTRO PARA CAJÓN PORTAFILTROS PARA CONDUCTO RECTANGULAR (CPCR & HCPCR)
Todos los filtros auto-ensayados acc. EN 1822 y embalado individualmente en lámina de PE

Code	Model	Dimensions	Application	Air flow (m^3/h)	Pressure drop	Media Area (m^2)	Weight (kg)
FH14CPCR287CM	FILT. HEPA H14 CM	305x610x292	CPCR 0,5 & 1,5 S/M	1500	320	19	11
FH14CPCR592CM	FILT. HEPA H14 CM	610x610x292	CPCR 1, 1,5, 2 & 3 S/M & HCPCR 1	3000	320	38	20

ACTIVE CARBON / CARBÓN ACTIVO

MD



DESCRIPTION MD

Active carbon filter built in in a V-bank configuration made of NC 20 active carbon inserted in fiberglass mattresses. 25mm ABS frame.
Active carbon filter. Long life duration.
FILTER FOR FILTER-SUPPORT CASING FOR RECATNGULAR DUCTS (CPCR)

DESCRIPCIÓN MD

Filtro de carbón activo construido en forma de multidiedro ensamblados en una configuración de V está formado por carbón activo NC 20 insertado en colchones de fibras de vidrio. Marco ABS de 25mm.
Filtro de carbono activo. Larga vida útil.
FILTRO PARA CAJÓN PORTAFILTROS PARA CONDUCTO RECTANGULAR (CPCR)

Code	Model	Dimensions	Application	Air flow (m^3/h)	Pressure drop	Media Area (m^2)	Weight (kg)
FCACPCR287MD	FILT. CA MD	287x592x292	CPCR 0,5 & 1,5 S/M	1700	120	5,8	7,2
FCACPCR592MD	FILT. CA MD	592x592x292	CPCR 1, 1,5, 2 & 3 S/M	3400	120	13,5	14,7

CM



DESCRIPTION CM

Active carbon filter built in fiberglass and V-bank configuration with a strong, compact and sealed galvanized steel frame.
Active carbon filter. Long life duration.
FILTER FOR FILTER-SUPPORT CASING FOR RECATNGULAR DUCTS (CPCR)

DESCRIPCIÓN CM

Filtro de carbón activo construido en fibra de vidrio y configuración en V con un marco fuerte y hermético de acero galvanizado.
Filtro de carbón activo. Larga vida útil.
FILTRO PARA CAJÓN PORTAFILTROS PARA CONDUCTO RECTANGULAR (CPCR)

Code	Model	Dimensions	Application	Air flow (m^3/h)	Pressure drop	Media Area (m^2)	Weight (kg)
FCACPCR287CM	FILT. CA CM	305x610x292	CPCR 0,5 & 1,5 S/M	1700	130	13	20
FCACPCR592CM	FILT. CA CM	610x610x292	CPCR 1, 1,5, 2 & 3 S/M	2600	130	29	34

S

Mounting support for low pressure fans

Pie soporte para ventiladores de baja presión



MANUFACTURING FEATURES

- Support to fix centrifugal low pressure fans on flat surfaces.
- Fans from 7/7 to 12/12 are supplied with S support included in price.

CARACTERÍSTICAS CONSTRUCTIVAS

- Pie soporte de acero galvanizado para fijar ventiladores centrífugos de baja presión a superficies planas.
- Los ventiladores del tamaño 7/7 hasta 12/12 llevan el accesorio S (pie soporte base) incluido en el precio

Code	Model	Application
960500100	S 7/9	BD 7/7, BD 9/7, BV 9/9
960520100	S 10	BD 10/8, BD 10/10, BV 10/10
960530100	S 12	BD 12/9, BD 12/12, BV 12/12
960540100	S 15/18	BV15/15 BV18/18

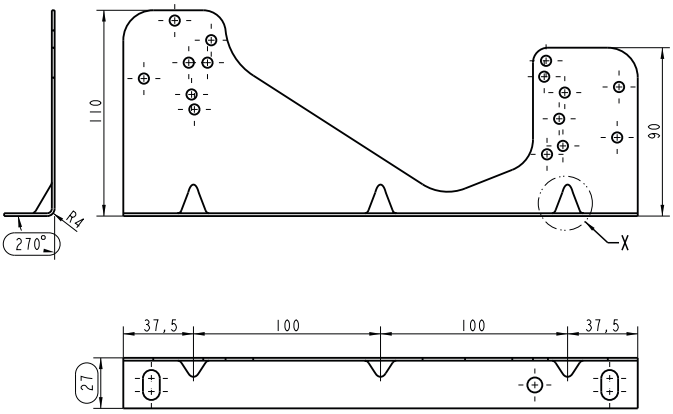

S 7- 9

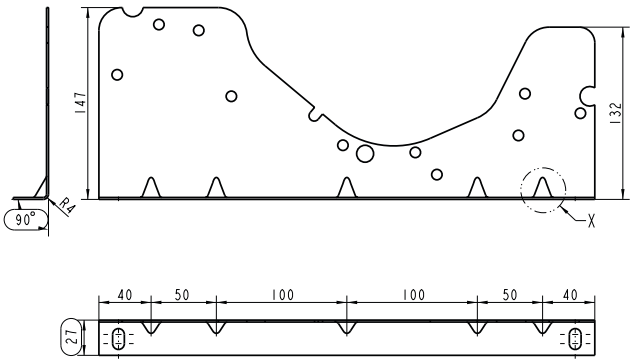

S 10

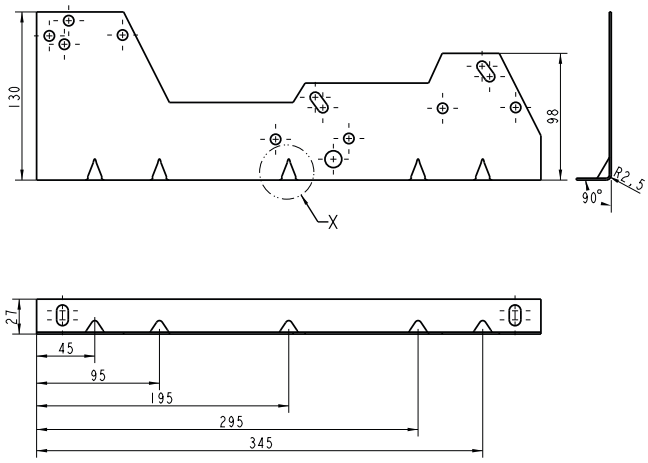

S 12

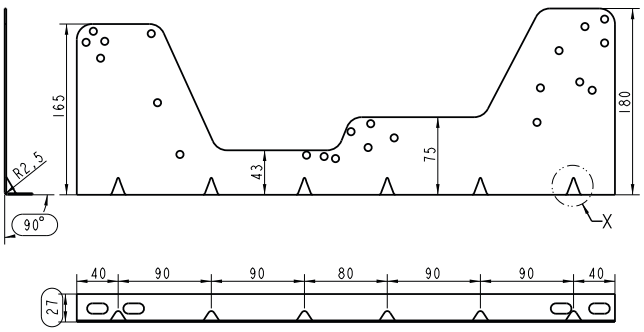

S 15 -18

DKF

DHUMAT feet kit
Conjunto de pies soporte para DHUMAT



MANUFACTURING FEATURES
Support made of galvanized steel.

CARACTERÍSTICAS CONSTRUCTIVAS
Soportes fabricados en acero galvanizado.

Code	Model	Application	Weight (Kg)
245319201	DKF 315-355	DKF 315-355	3,3
245409201	DKF 400-450	DKF 400-450	3,7
245569201	DKF 500-560	DKF 500-560	4,5
245639201	DKF 630	DKF 630	5
245719201	DKF 710-800	DKF 710-800	6

DIMENSIONS / dimensiones

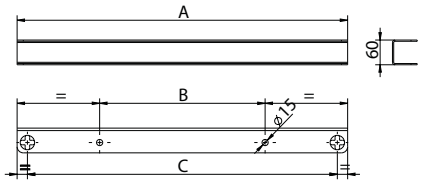

Model	A	B	C
DKF 315-355	802	401,5	752
DKF 400-450	902	51,5	852
DKF 500-560	1102	701,5	1052
DKF 630	1202	801,5	1152
DKF 710-800	1402	1001,5	1352

PO

Long cased axial fans mounting support
Conjunto de pies soporte para DHUMAT

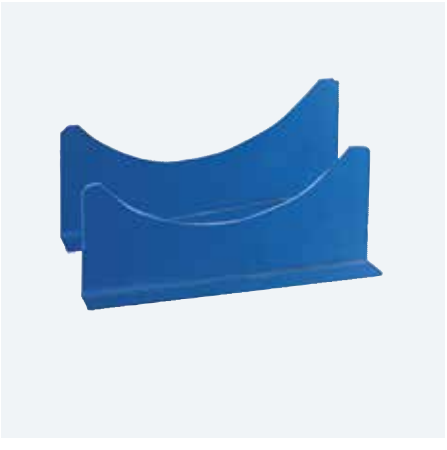

MANUFACTURING FEATURES
• Made of steel and protected against corrosion with polyester resin powder.

CARACTERÍSTICAS CONSTRUCTIVAS
• Fabricado en acero y protegido contra la corrosión con polvo de resina de poliéster.

Code	Model	Weight kg	Application
960001653	PO 35	1,60	HC-HM-HCF-HMF-HCX-HMX 35
960001654	PO 40	1,80	HC-HM-HCF-HMF-HCX-HMX 40
960001655	PO 45	2	HC-HM-HCF-HMF-HCX-HMX 45
960001656	PO 50	3,60	HC-HM-HCF-HMF-HCX-HMX 50
960001657	PO 56	4,60	HC-HM-HCF-HMF-HCX-HMX 56
960001658	PO 63	4,90	HC-HM-HCF-HMF-HCX-HMX 63
960001659	PO 71	5,70	HC-HM-HCF-HMF-HCX-HMX 71
960001660	PO 80	6	HC-HM-HCF-HMF-HCX-HMX 80
960001661	PO 90	8,30	HC-HM-HCF-HMF 90
960001662	PO 100	9	HC-HM-HCF-HMF 100
960001664	PO 112	9,50	HC-HM-HCF-HMF 112
960001663	PO 125	10	HC-HM-HCF-HMF 125

DIMENSIONS / dimensiones

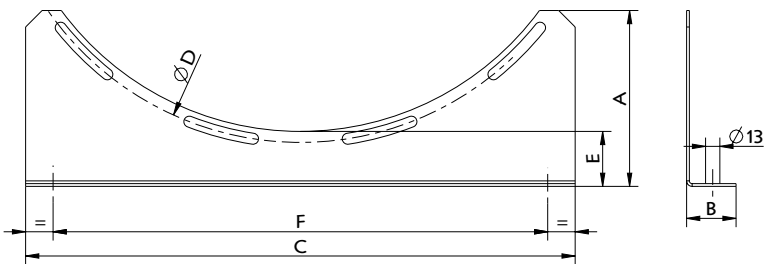

MODEL	A	B	C	Ø D	E	F
PO 35	75	40	275	395	35	225
PO 40	80	40	300	450	40	250
PO 45	80	40	325	500	40	275
PO 50	160	45	500	560	50	450
PO 56	160	45	525	620	46	475
PO 63	170	45	575	690	46	525
PO 71	160	60	575	770	42,5	525
PO 80	150	60	600	860	45	550
PO 90	160	60	650	970	47,5	600
PO 100	160	60	700	1070	50	650
PO 112	185	60	850	1190	55	800
PO 125	185	60	850	1320	49	800

PS

Tilt mounting support for cased axial HM

Pie soporte inclinable para ventiladores tubulares de la serie HM



MANUFACTURING FEATURES

• Made of steel and protected against corrosion with polyester resin powder.

CARACTERÍSTICAS CONSTRUCTIVAS

• Fabricado en acero y protegido contra la corrosión con polvo de resina de poliéster.

Code	Model	Application
960110101	PS 35	HM 35
960100101	PS 40	HM 40
960120101	PS 45	HM, HMF, HH 45
960130101	PS 56	HM, HMF 56
960150101	PS 63	HM, HMF, HH, HHP 63
960140101	PS 71	HM, HMF 71

DIMENSIONS / dimensiones

MODEL	A	B	C
PS 35	512	570	495
PS 45	613	570	495
PS 56	713	700	650
PS 63	783	700	650
PS 71	868	700	650

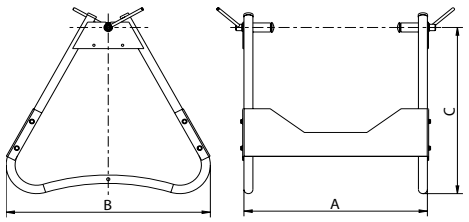

BS

Motor support for BVC and BVCR fans

Soporte motor para ventiladores BVC y BVCR



MANUFACTURING FEATURES

• Accessory designed to assemble the motor on the fan in range BVC and BVCR in order to tighten the belts.

CARACTERÍSTICAS CONSTRUCTIVAS

• Accesorio para sujetar de motor en la gama BVC y BVCR sobre el ventilador y tensar las correas.

Code	Model	Application
960000100	BS 9	BVC 9/9
960000101	BS 10	BVC 10/10
960000102	BS 12	BVC 12/12
960000103	BS 15	BVC-BVCR 15/15
960000104	BS 18	BVC-BVCR 18/18

KF

Fixing kit for CTH3

Kit de fijación para CTH3

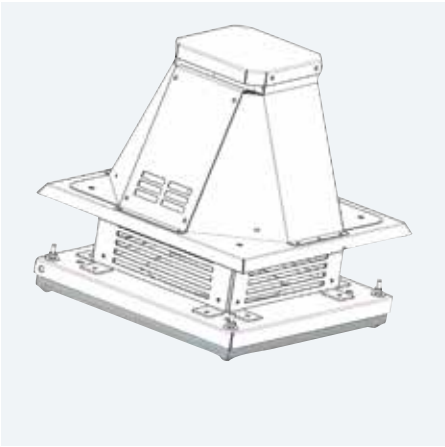

MANUFACTURING FEATURES

• Fixing kit for CTH3 roof fan made of galvanized steel.

CARACTERÍSTICAS CONSTRUCTIVAS

• Kit de fijación para ventilador de tejado CTH3 fabricado en acero galvanizado.

Code	Model	Application
960004610	KF 225-250	CTH3 225-250
960004620	KF 280-315	CTH3 280-315
960004630	KF 355-400-450	CTH3 355-400-450
960004650	KF 500-560-630	CTH3 500-560-630
960004660	KF 710-800	CTH3 710-800

DIMENSIONS / dimensiones

MODEL	A	B
KF 225-250	428	330
KF 280-315	588	450
KF 355-400-450	658	520
KF 500-560-630	932	710
KF 710-800	1028	840

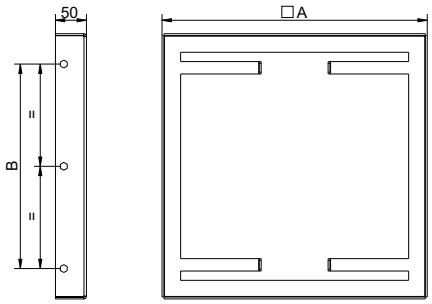

KB

Fixing kit for CTH3

Kit basculante para CTH3

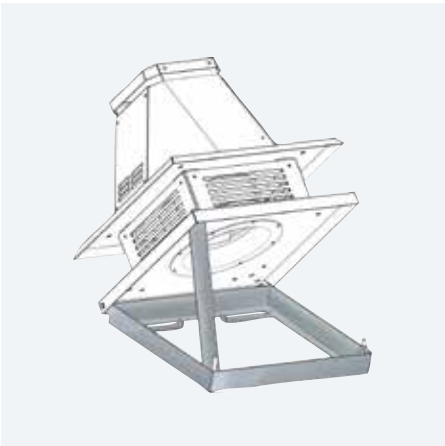

MANUFACTURING FEATURES

• Tilting kit made of galvanised steel.

• It allows fan inclination to make cleaning of duct and impeller easier.

CARACTERÍSTICAS CONSTRUCTIVAS

• Kit basculante fabricado en acero galvanizado.

• Permite la inclinación de la torreta para facilitar la limpieza del conducto y la turbina.

Code	Model	Application
960004510	KB 225-250	CTH3 225-250
960004520	KB 280-315	CTH3 280-315
960004530	KB 355-400-450	CTH3 355-400-450
960004550	KB 500-560-630	CTH3 500-560-630
960004560	KB 710-800	CTH3 710-800

DIMENSIONS / dimensiones

MODEL	A	B	C	D
KB 225-250	428	395	428	330
KB 280-315	588	555	588	450
KB 355-400-450	658	625	658	520
KB 500-560-630	932	899	932	710
KB 710-800	1028	995	1028	840

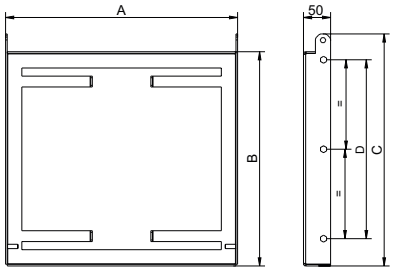

FS

Front support for medium and high pressure fans

Pie soporte delantero para ventiladores de media y alta presión



Generic image. In some models the image shown may differ from normal.

Imagen genérica. En algunos modelos la imagen mostrada puede diferir de lo normal.

MANUFACTURING FEATURES

• FS gives the fan better grip and robustness.
• Manufactured in carbon laminated steel, protected against corrosion by a polyester resin powder coating of RAL 5010 color. Finish C3.
• These front supports are dimensioned according to the type of fan and impeller dimension (mm).

MB Series
• FS is optional between sizes 22 and 45.

NIMUS-NIMAX-IGNÉO Series
• FS is optional up to size 450.
• For sizes 500 and larger, FS is included in the fan structure

Direct and belt driven medium pressure series
• FS is optional up to size 500.
• For sizes 560 and larger, FS is included in the fan structure.
MBGR/MTGR* MBRU/MTRU* MBRM/MTRM* MTRL* MBCA/MTCA* MBZM/MTZM*

Direct high pressure series
• FS is optional up to size 630.
• For sizes 710 and larger this front support is welded and must be ordered when placing the order of the fan (please, consult price increase).
AAZA AAVC AAVP AAVG AAVM AAVA.

High pressure transmission series
• FS is optional up to size 630.
• For sizes 710 and above this front support is included in the fan structure.
• For system 12 fans, a special base for the front foot (*) is required.
AATZA* AATVC* AATVP* AATVG* AATVM*.

• For system 12 fans, a special base for the FS is required (*).

CARACTERÍSTICAS CONSTRUCTIVAS

• FS dota al ventilador de mejor sujeción y robustez.
• Fabricado en acero laminado al carbono, protegido contra la corrosión mediante un recubrimiento de polvo de resina poliéster de color RAL 5010. Acabado C3.
• Estos pie soporte delanteros se dimensionan en función del tipo de ventilador y dimensión de la turbina (mm).

Serie MB
• FS es opcional entre los tamaños 22 y 45.

Series NIMUS-NIMAX-IGNÉO
• FS es opcional hasta el tamaño 450.
• Para los tamaños 500 y superiores el pie delantero va incluido en la estructura del ventilador.

Series de media presión directos y a transmisión
• FS es opcional hasta el tamaño 500.
• Para los tamaños 560 y superiores el pie delantero ve incluido en la estructura del ventilador.
MBGR/MTGR* MBRU/MTRU* MBRM/MTRM* MTRL* MBCA/MTCA* MBZM/MTZM*

Series de alta presión directos
• FS es opcional hasta el tamaño 630.
• Para los tamaños 710 y superiores este soporte delantero va soldado y debe pedirse junto al ventilador (consulte incremento de precio).
AAZA AAVC AAVP AAVG AAVM AAVA.

Series de alta presión a transmisión
• FS es opcional hasta el tamaño 630.
• Para los tamaños 710 y superiores este soporte delantero va incluido en la estructura del ventilador.
• Para ventiladores sistema 12 es necesaria una bancada especial para pie delantero (*).
AATZA* AATVC* AATVP* AATVG* AATVM*.

• Para ventiladores sistema 12 es necesaria una bancada especial para pie delantero (*).

Model	Application
FS 180	MBCA 180.
FS 200	MBCA 200.
FS 220	MB 22, MBCA 220, MBRM 220, MBZM 220, MTCA 220, MTRM 220, MTZM 220.
FS 250	MB 25, MBCA, 250, MBRM 250, MBRU 250, MBZM 250, MTCA, 250, MTRM 250, MTRU 250, MTZM 250, MTRL 250.
FS 280	MB 28, MBCA 280, MBRM 280, MBRU 280, MBZM 280, MTCA 280, MTRM 280, MTRU 280, MTZM 280, MTRL 280.
FS 310	MB 31, MBCA 310, MBRM 310, MBRU 310, MBZM 310, MTCA 310, MTRM 310, MTRU 310, MTZM 310, MTRL 310, NS 310, NX 310, AAVA 310.
FS 350	MB 35, MBCA 350, MBRM 350, MBRU 350, MBZM 350, MTCA 350, MTRM 350, MTRU 350, MTZM 350, MTRL 350, NS 350, NX 350, AAVA 350, AAVM 350, AATVA 350, AATVM 350.
FS 400	MB 40, MBCA 400, MBRM 400, MBRU 400, MBGR 400, MBZM 400, MTCA 400, MTRM 400, MTRU 400, MTGR 400, MTZM 400, MTRL 450, NS 400, NX 400, AAVA 400, AAVP 400, AAVM 400, AAZA 400, AATVA 400, AATVP 400, AAVTM 400, AATZA 400.
FS 450	MB 45, MBCA 450, MBRM 450, MBRU 450, MBGR 450, MBZM 450, MTCA 450, MTRM 450, MTRU 450, MTGR 450, MTZM 450, MTRL 450, NS 450, NX 450, AAVA 450, AAVP 450, AAVG 450, AAVM 450, AAZA 450, AATVA 450, AATVP 450, AATVG 450, AATVM 450, AATZA 450.
FS 500	MBCA 500, MBRM 500, MBRU 500, MBGR 500, MBZM 500, MTCA 500, MTRM 500, MTRU 500, MTGR 500, MTZM 500, MTRL 500, AAVA 500, AAVC 500, AAVP 500, AAVG 500, AAVM 500, AAZA 500, AATVA 500, AATVC 500, AATVP 500, AATVG 500, AATVM 500, AATZA 500.
FS 560	AAVA 560, AAVC 560, AAVP 560, AAVG 560, AAVM 560, AAZA 560, AATVA 560, AATVC 560, AATVP 560, AATVG 560, AATVM 560, AATZA 560.
FS 630	AAVA 630, AAVC 630, AAVP 630, AAVG 630, AAVM 630, AAZA 630, AATVA 630, AATVC 630, AATVP 630, AATVG 630, AATVM 630, AATZA 630.

BTI

Inclined roof fan support

Soporte inclinado para ventiladores de tejado

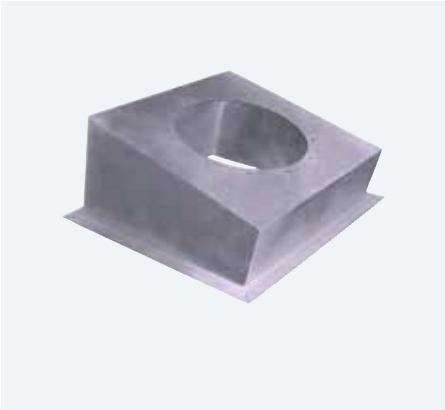

MANUFACTURING FEATURES

• Inclined support for roof fans HTE, CTH3, CTH4, and the resulting fans combining with the KIT TE and KIT TM.

• Specific inclination.

CARACTERÍSTICAS CONSTRUCTIVAS

• Soporte inclinado para ventiladores de tejado HTE, CTH3, CTH4, y los ventiladores resultantes del KIT TE y KIT TM.

• Inclinación determinada.

Code	Model	Dimensions	Application
50870420XX	BTI 420	420 x 420	CTH3/CTH3-A 225, CTH3/CTH3-A 250, CTH3/CTH3-A 315
50870485XX	BTI 485	485 x 485	CTH4 355
50870535XX	BTI 535	535 x 535	CTH4 400
50870580XX	BTI 580	580 x 580	CTH3/CTH3-A 280-315, CTH4 450, HTE 35-40, KIT TE 35-40
50870635XX	BTI 635	635 x 635	CTH3/CTH3-A 355-400-450, CTH4 500, HTE 45, KIT TE 45
50870715XX	BTI 715	715 x 715	CTH4 560
50870815XX	BTI 815	815 x 815	CTH4 630, HTE 50-56, KIT TE 50-56
50870905XX	BTI 905	905 x 905	CTH3/CTH3-A 500-560-630, CTH4 710
50870100XX	BTI 1005	1005 x 1005	CTH3/CTH3-A 710-800, CTH4 800, KIT TE 71-80

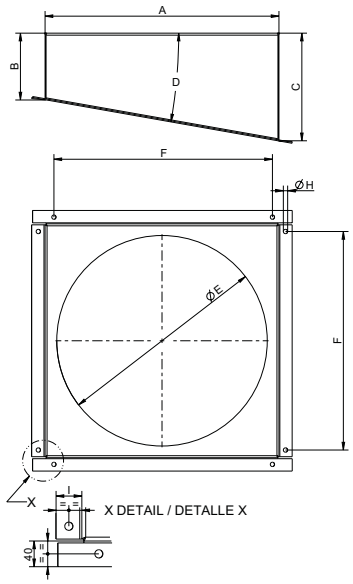

DIMENSIONS / dimensiones

MODEL	A	B	C	D	E	F	I
BTI 420	420	150	variable fº(XX)	XXº	250	380	40
BTI 485	485	150	variable fº(XX)	XXº	300	445	40
BTI 535	535	150	variable fº(XX)	XXº	400	495	40
BTI 580	580	150	variable fº(XX)	XXº	450	540	40
BTI 635	635	150	variable fº(XX)	XXº	450	595	40
BTI 715	715	150	variable fº(XX)	XXº	450	675	40
BTI 815	815	200	variable fº(XX)	XXº	630	775	40
BTI 905	905	200	variable fº(XX)	XXº	710	865	40
BTI 1005	1005	200	variable fº(XX)	XXº	800	965	40

TM

Motor support for BV fans

Soporte motor para ventiladores BV

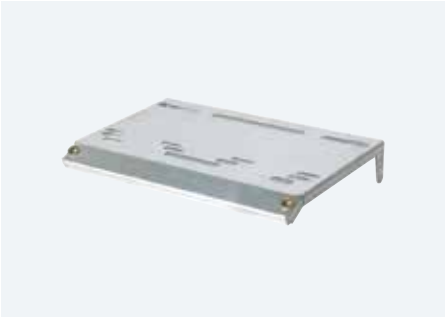

MANUFACTURING FEATURES

• Belt tensioning device to be fitted in low pressure centrifugal fans.

CARACTERÍSTICAS CONSTRUCTIVAS

• Soporte motor con tensor de correas para ventiladores centrífugos de baja presión.

Code	Model	Application
960720100	TM 7/7-9/7	BV 7/7-BV 9/7
960730100	TM 9/9	BV 9/9
960740100	TM 10/8	BV 10/8
960750100	TM 10/10	BV 10/10
960760100	TM 12/9	BV 12/9
960770100	TM 12/12	BV 12/12
960780100	TM 15/15	BV 15/15
960790100	TM 18/18	BV 18/18

DIMENSIONS / dimensiones

MODEL	High	Long	Wide
TM 9/9	42	250	303
TM 10/8	55,5	250	267
TM 12/9	56,5	270	312
TM 10/10	55,5	250	332
TM 12/12	57	270	398
TM 15/15	62	300	475
TM 18/18	62	344	558
TM 7/7-9/7	42	250	232

AC

Connection flange
Brida de conexión



MANUFACTURING FEATURES
• For axial (inlet and outlet) and centrifugal (inlet) fans.

UNDER REQUEST
• Versions in stainless 304 and stainless 316.

CARACTERÍSTICAS CONSTRUCTIVAS
• Para ventiladores axiales (aspiración y impulsión) y centrífugos (aspiración).

BAJO DEMANDA
• Versiones en Inoxidable 304 e Inoxidable 316.

Code	Model	Weight kg
960003201	AC 80	MA 18-24
960003202	AC 100	MB 12/5, MA 25-26
960003203	AC 130	MB 14/5, MA 27-28
960003204	AC 150	MB 16/6, MA 31, AA 47-53
960003205	AC 175	MB 18/7, AA 45/5-59-66-70
960003206	AC 200	MB 20/6-20/8
960003207	AC 225	MB 22/9, AA 50/5
960003208	AC 250	MB 25/10, AA 60/7
960003209	AC 300	MB 28/11-31/12
960003211	AC 350	HB-HM-HH-HC 35, MB 35/14
960003212	AC 400	HB-HM-HC 40, MB 40/16
960003213	AC 450	HB-HBF-HM-HMF-HH-HHP-HC-HCF 45 , MB 45/18
960003214	AC 500	HB-HBF-HM-HMF-HC-HCF 50
960003215	AC 560	HB-HBF-HM-HMF-HH-HHP-HC-HCF 56
960003216	AC 630	HB-HBF-HM-HMF-HH-HHP-HC-HCF 63
960003217	AC 710	HB-HBF-HM-HMF-HH-HHP-HC-HCF 71
960003218	AC 800	HB-HBF-HM-HMF-HC-HCF 80
960003219	AC 900	HB-HBF-HM-HMF-HH-HHP-HC-HCF 90
960003220	AC 1000	HB-HBF-HM-HMF-HC-HCF 100
960003221	AC 1120	HB-HBF-HM-HMF-HC-HCF 112
960003222	AC 1250	HB-HBF-HM-HMF-HC-HCF 125

SELECTION TABLE FOR AC INLET FLANGE / TABLA DE SELECCIÓN DE BRIDA DE CONEXIÓN EN ASPIRACIÓN AC

Choose the size (Ø) and the model of the fan in the following table and locate the appropriate size of AC inlet flange for each fan.
Escoja el tamaño (Ø) y el modelo del ventilador en la siguiente tabla y localice el tamaño correspondiente de la brida de conexión AC. Los tamaños indicados corresponden a las bridas de conexión AC.

Ø	MBRM/ MTRM	MBRU/ MTRU	MBGR/ MTGR	MTRL	MBZM/ MTZM	AAZC/ AAZZC	AAVM/ AATVM	AAVG/ AAZVG	AAVP/ AATVP	AAVC/ AATVC	AAVA/ AATVA	AAZA/ AATZA	MBCA/ MTCA
180	-	-	-	-	-	-	-	-	-	-	-	AC-200	AC-200
200	-	-	-	-	-	-	-	-	-	-	-	AC-200	AC-200
220	AC-130	-	-	-	AC-130	-	-	-	-	-	-	AC-225	AC-225
250	AC-200	AC-200	-	AC-250	AC-200	-	-	-	-	-	-	AC-250	AC-250
280	AC-200	AC-225	-	AC-300	AC-200	-	-	-	-	-	-	AC-300	AC-300
310	AC-225	AC-250	-	AC-300	AC-225	-	-	-	-	AC-150	AC-150	AC-300	AC-300
350	AC-250	AC-300	-	AC-350	AC-250	AC-200	-	-	-	AC-150	AC-150	AC-350	AC-350
400	AC-300	AC-300	AC-250	AC-400	AC-300	AC-200	-	AC-150	-	AC-150	AC-150	AC-400	AC-400
450	AC-300	AC-350	AC-300	AC-450	AC-300	AC-225	AC-225	AC-175	-	AC-150	AC-150	AC-450	AC-450
500	AC-360	AC-400	AC-300	AC-500	AC-350	AC-250	AC-250	AC-200	AC-150	AC-150	AC-150	AC-500	AC-500
560	AC-400	AC-450	AC-350	AC-560	AC-400	AC-300	AC-300	AC-200	AC-175	AC-150	AC-150	AC-560	AC-560
630	AC-450	AC-500	AC-400	AC-630	AC-450	AC-300	AC-300	AC-225	AC-200	AC-150	AC-150	AC-630	-
710	AC-500	AC-560	AC-450	AC-710	AC-500	AC-350	AC-350	AC-250	AC-200	AC-175	AC-175	AC-710	-
800	AC-560	AC-630	AC-500	AC-800	AC-560	AC-400	AC-400	AC-300	AC-225	AC-175	AC-175	AC-800	-
900	AC-630	AC-710	AC-560	AC-900	AC-630	AC-450	AC-450	AC-300	AC-250	AC-200	AC-200	AC-900	-
1000	AC-710	AC-800	AC-630	AC-1000	AC-710	AC-500	AC-500	AC-350	AC-300	AC-200	AC-200	AC-1000	-

SELECTION TABLE FOR AC INLET FLANGE FOR STORM / TABLA DE SELECCIÓN DE BRIDA DE CONEXIÓN EN ASPIRACIÓN AC PARA STORM

Choose the size (Ø) and the model of the fan in the following table and locate the appropriate size of AC inlet applied to the STORM* fans: NIMUS, NIMAX, PRESTUR, PREXTUR o IGNÉO.
Escoja el tamaño (Ø) y el modelo del ventilador en la siguiente tabla y localice el tamaño correspondiente de la brida de conexión AC aplicada en los ventiladores STORM: NIMUS, NIMAX, PRESTUR, PREXTUR o IGNÉO.

STORM fan size*	AC
311	AC 300
312	AC 300
313	AC 300
314	AC 300
351	AC 350
352	AC 350
353	AC 350
354	AC 350
401	AC 400
402	AC 400
403	AC 400
404	AC 400
451	AC 450
452	AC 450
453	AC 450
454	AC 450
501	AC 500

STORM fan size*	AC
502	AC 500
503	AC 500
504	AC 500
561	AC 560
562	AC 560
563	AC 560
564	AC 560
631	AC 630
632	AC 630
633	AC 630
634	AC 630
711	AC 710
712	AC 710
713	AC 710
714	AC 710
801	AC 800
802	AC 800

STORM fan size*	AC
803	AC 800
804	AC 800
901	AC 900
902	AC 900
903	AC 900
904	AC 900
1001	AC 1000
1002	AC 1000
1003	AC 1000
1004	AC 1000
1121	AC 112
1122	AC 112
1251	AC 125
1252	AC 125
1401	AC 140
1402	AC 140

DIMENSIONS / dimensiones

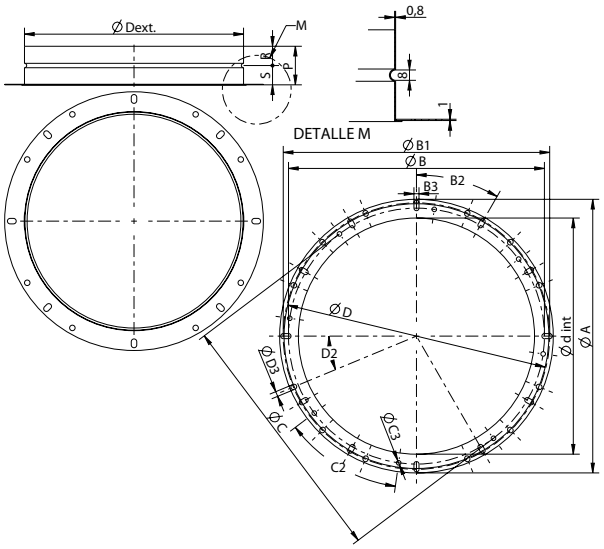

Code	model	Ø Dext	Ø dint	Ø A	Ø B1	Ø B	B2	B3	Ø C	C2	Ø C3	Ø D	D2	Ø D3	P	R=S
96000.3201	AC-80	78	79	127	112	100	4x90	7	-	-	-	-	-	-	70	35
96000.3202	AC-100	98	99	153	135	122	4x90	8	-	-	-	-	-	-	70	35
96000.3203	AC-130	128	129	177	-	162	4x90	7	147	4x90	7	-	-	-	70	35
96000.3204	AC-150	148	149	220	190	175	4x90	9	-	-	-	-	-	-	70	35
96000.3205	AC-175	173	174	235	205	214	4x90	9	-	-	-	200	8x45	12	70	35
96000.3206	AC-200	198	199	250	-	230	8x45	7	-	-	-	219	8x45	12	70	35
96000.3207	AC-225	223	224	280	-	257	8x45	8	-	-	-	-	-	-	70	35
96000.3208	AC-250	248	249	310	293	280	8x45	8	293	3x120	7	-	-	-	70	35
96000.3209	AC-300	298	299	380	366	355	8x45	11	320	8x45	7	332	8x45	12	70	35
96000.3211	AC-350	353	354	420	405	394	8x45	10	-	-	-	-	-	-	70	35
96000.3212	AC-400	398	399	470	450	438	8x45	10	448	12x30	10	-	-	-	70	35
96000.3213	AC-450	448	449	530	500	485	8x45	12	497	12x30	12	-	-	-	70	35
96000.3214	AC-500	498	499	590	560	535	12x30	12	535	4x90	11	551	8x45	12	70	35
96000.3215	AC-560	558	559	650	629	608	12x30	12	608	8x45	11	629	16x22,5	12	70	35
96000.3216	AC-630	628	629	720	698	675	12x30	12	677	4x90	12	698	16x22,5	12	70	35
96000.3217	AC-710	708	709	800	775	755	16x22,5	12	-	-	-	-	-	-	70	35
96000.3218	AC-800	798	799	890	861	845	16x22,5	12	-	-	-	-	-	-	70	35
96000.3219	AC-900	898	899	995	970	958	16x22,5	12	-	-	-	-	-	-	70	35
96000.3220	AC-1000	998	999	1115	1070	1067	16x22,5	12	1067	24x15	12	-	-	-	70	35
96000.3221	AC-1120	1118	1119	1230	-	-	-	-	1190	16x22,5	12	-	-	-	70	35
96000.3222	AC-1250	1248	1249	1382	1320	-	20x18	15	1337	24x15	12	-	-	-	70	35

EI

Circular outlet connection flange
Embocadura de conexión para impulsión



MANUFACTURING FEATURES
- Connection to be fitted in the centrifugal fans outlet.
- Manufactured in galvanized steel.

UNDER REQUEST
- Versions in stainless 304 and stainless 316.

CARACTERÍSTICAS CONSTRUCTIVAS
- Brida de conexión para boca de impulsión rectangular de ventiladores centrífugos facilitando el conexionado a conducto circular.
- Fabricados en acero galvanizado.

BAJO DEMANDA
- Versiones en Inoxidable 304 e Inoxidable 316.

Code	Model	Weight kg
962120111	EI 12/5	MB 12/5
962140111	EI 14/5	MB 14/5
962160111	EI 16/6	MB 16/6
962180111	EI 18/7	MB 18/7
962200111	EI 20/6	MB 20/6
962200112	EI 20/8	MB 20/8
962220111	EI 22/9	MB 22/9
962250111	EI 25/10	MB 25/10
962280111	EI 28/11	MB 28/11
962310111	EI 31/12	MB 31/12
962350111	EI 35/14	MB 5/14
962400111	EI 40/16	MB 40/16
962400112	EI 40/12	MB 40/12
962450111	EI 45/18	MB 45/18
962450112	EI 45/5	AA 45/5
962500112	EI 50/5	AA 50/5
962600111	EI 60/7	AA 60/7
962470111	EI 47	AA 47-53-59-66-70

SELECTION TABLE FOR EI OUTLET CONNECTION FLANGE / TABLA DE SELECCIÓN DE BRIDA DE CONEXIÓN EI

Fan size	MBRM/ MTRM	MBRU/ MTRU	MBGR/ MTGR	MTRL	MBZM/ MTZM	AAVM/ AATVM	AAVG/ AATVG	AAVP/ AATVP	AAVC/ AATVC	AAVA/ AATVA	AATA/ AATZA	MBCA/ MTCA
180	-	-	-	-	-	-	-	-	-	-	-	185x131 (Ø200)
200	-	-	-	-	-	-	-	-	-	-	-	207x148 (Ø200)
220	124x103 (Ø130)	-	-	-	124x103 (Ø130)	-	-	-	-	-	-	231x166 (Ø225)
250	207x148 (Ø200)	207x148 (Ø200)	-	258x185 (Ø250)	207x148 (Ø200)	-	-	-	-	-	-	258x185 (Ø250)
280	231x166 (Ø200)	231x166 (Ø225)	-	288x205 (Ø300)	231x166 (Ø200)	-	-	-	-	-	-	288x205 (Ø300)
310	258x185 (Ø225)	258x185 (Ø250)	-	322x229 (Ø300)	258x185 (Ø225)	-	-	-	-	54x4 (Ø54)	-	322x229 (Ø300)
350	288x205 (Ø250)	288x205 (Ø300)	-	361x256 (Ø350)	288x205 (Ø250)	146x105 (Ø200)	-	-	-	54x4 (Ø54)	-	361x256 (Ø350)
400	322x229 (Ø300)	322x229 (Ø300)	258x185 (Ø250)	404x288 (Ø400)	322x229 (Ø300)	166x117 (Ø200)	-	105x76 (Ø150)	-	54x4 (Ø54)	95x68 (Ø130)	404x288 (Ø400)
450	361x256 (Ø300)	361x256 (Ø350)	288x205 (Ø300)	453x322 (Ø450)	361x256 (Ø300)	185x131 (Ø225)	185x131 (Ø225)	117x85 (Ø175)	-	54x4 (Ø54)	105x76 (Ø150)	453x322 (Ø450)
500	404x288 (Ø350)	404x288 (Ø400)	322x229 (Ø300)	507x361 (Ø500)	404x288 (Ø350)	207x148 (Ø250)	207x148 (Ø250)	131x95 (Ø200)	105x76 (Ø150)	54x4 (Ø54)	117x85 (Ø175)	507x361 (Ø500)
560	453x322 (Ø400)	453x322 (Ø450)	361x256 (Ø350)	569x404 (Ø560)	453x322 (Ø400)	231x166 (Ø300)	231x166 (Ø300)	146x105 (Ø200)	117x85 (Ø175)	54x4 (Ø54)	131x95 (Ø200)	569x404 (Ø560)
630	507x361 (Ø450)	507x361 (Ø500)	404x288 (Ø400)	638x453 (Ø630)	507x361 (Ø450)	258x185 (Ø300)	258x185 (Ø300)	166x117 (Ø225)	131x95 (Ø200)	54x4 (Ø54)	146x105 (Ø200)	638x453 (Ø630)
710	569x404 (Ø500)	569x404 (Ø560)	453x322 (Ø450)	715x507 (Ø710)	569x404 (Ø500)	288x205 (Ø350)	288x205 (Ø350)	185x131 (Ø250)	146x105 (Ø200)	66x4 (Ø66)	166x117 (Ø225)	-
800	638x453 (Ø560)	638x453 (Ø630)	507x361 (Ø500)	801x569 (Ø800)	638x453 (Ø560)	322x229 (Ø400)	322x229 (Ø400)	207x148 (Ø300)	166x117 (Ø225)	66x4 (Ø66)	185x131 (Ø250)	-
900	715x507 (Ø630)	715x507 (Ø710)	569x404 (Ø560)	898x638 (Ø900)	715x507 (Ø630)	361x256 (Ø450)	361x256 (Ø450)	231x166 (Ø300)	185x131 (Ø250)	83x4 (Ø83)	207x148 (Ø300)	-
1000	801x569 (Ø710)	801x569 (Ø800)	638x453 (Ø630)	1007x715 (Ø1000)	801x569 (Ø710)	404x288 (Ø500)	404x288 (Ø500)	258x185 (Ø350)	207x148 (Ø300)	83x4 (Ø83)	231x166 (Ø300)	-

DIMENSIONS / dimensiones

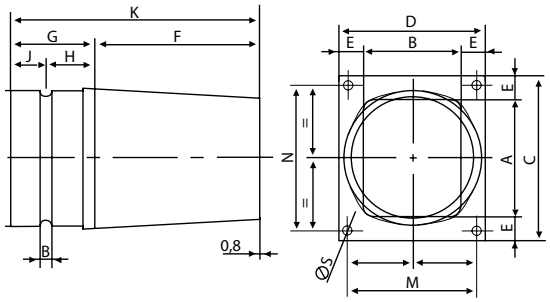

MODEL	A	B	C	D	Dext	E	F	G	H	J	K	M	N	S
EI 12/5	85	72	118	105	98	16,5	120	60	35	25	180	93	105	7
EI 14/5	105	80	147	122	118	21	140	60	35	25	200	105	128	7
EI 16/6	120	100	172	152	148	26	160	60	35	25	220	128	147	7
EI 18/7	140	115	192	167	148	26	170	60	35	25	230	146	169	9
EI 20/6	100	105	153	158	123	26,5	140	60	35	25	200	134	128	9
EI 20/8	160	130	213	183	173	26,5	180	60	35	25	240	160	189	9
EI 22/9	216	140	280	204	173	32	100	70	40	30	270	180	256	9
EI 25/10	250	165	314	229	198	32	220	70	40	30	290	205	290	9
EI 28/11	300	180	364	244	223	32	250	70	40	30	320	220	340	9
EI 31/10	319	198	395	274	248	38	280	70	40	30	350	240	360	11
EI 31/12	250	198	326	274	248	38	280	70	40	30	350	239	291	9
EI 35/14	280	224	356	300	298	38	300	70	40	30	370	266	318	17
EI 40/12	320	250	406	336	348	43	350	70	40	30	420	300	370	11
EI 40/16	320	250	396	326	348	38	350	70	40	30	420	291	361	9
EI 45/5	170	135	254	219	173	42	200	70	40	30	270	180	215	11
EI 45/18	360	280	436	356	398	38	400	70	40	30	470	328	404	17
EI 50/5	200	150	296	246	198	48	220	70	40	30	290	206	256	11
EI 50/16	454	316	540	402	448	43	425	70	40	30	495	365	500	11
EI 56/18	450	355	520	431	448	38	425	70	40	30	495	390	491	11
EI 60/7	170	170	266	266	198	48	220	70	40	30	290	226	226	11
EI 63/25	504	400	590	486	498	43	450	70	40	30	520	441	546	17
EI 71/22	571	451	657	537	598	43	500	70	40	30	570	500	620	17

Code	Model
510200500	EI 54 x 4 - 54
510200600	EI 66 x 4 - 66
510200800	EI 83 x 4 - 80
510200900	EI 95 x 68 - 130
510201000	EI 105 x 76 - 150
510201100	EI 117 x 85 - 175
510201200	EI 124 x 103 - 130
510201300	EI 131 x 95 - 200
510201400	EI 146 x 105 - 200
510201602	EI 166 x 117 - 200
510201603	EI 166 x 117 - 225
510201801	EI 185 x 131 - 200
510201802	EI 185 x 131 - 225
510201803	EI 185 x 131 - 250
510202001	EI 207 x 148 - 200
510202002	EI 207 x 148 - 225
510202004	EI 207 x 148 - 300
510202300	EI 231 x 166 - 200
510202301	EI 231 x 166 - 225
510202303	EI 231 x 166 - 300
510202500	EI 258 x 185 - 225
510202501	EI 258 x 185 - 250
510202502	EI 258 x 185 - 300
510202504	EI 258 x 185 - 350
510202800	EI 288 x 205 - 250
510202801	EI 288 x 205 - 300
510202803	EI 288 x 205 - 350
510203200	EI 322 x 229 - 300
510203203	EI 322 x 229 - 400
510203600	EI 361 x 256 - 300
510203601	EI 361 x 256 - 350
510203603	EI 361 x 256 - 450
510204000	EI 404 x 288 - 350
510204001	EI 404 x 288 - 400
510204003	EI 404 x 288 - 500
510204500	EI 453 x 322 - 400
510204501	EI 453 x 322 - 450
510205000	EI 507 x 361 - 450
510205001	EI 507 x 361 - 500
510205600	EI 569 x 404 - 500
510205601	EI 569 x 404 - 560
510206300	EI 638 x 453 - 560
510206301	EI 638 x 453 - 630
510207100	EI 715 x 507 - 630
510207101	EI 715 x 507 - 710
510208000	EI 801 x 569 - 710
510208002	EI 801 x 569 - 800
510208900	EI 898 x 638 - 900
510210000	EI 1007 x 715 - 1000

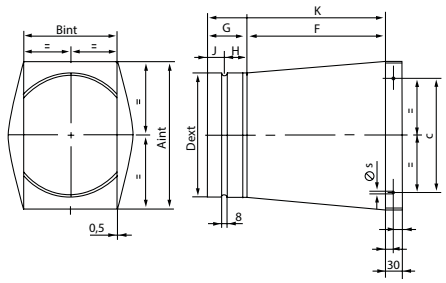

MODEL	A	B	C	Dext	F	G	H	J	K	S
EI 25	265	169	250	223	250	70	40	30	320	5
EI 28	295	158	235	248	280	70	40	30	350	5
EI 35	345	240	285	298	300	70	40	30	370	5

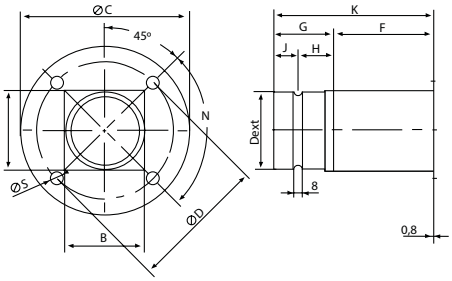

MODEL	A	B	C	D	Dext	F	G	H	J	K	N	S
EI 47	80	80	168	136	78	100	60	35	25	160	4x90	13

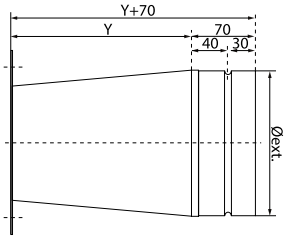

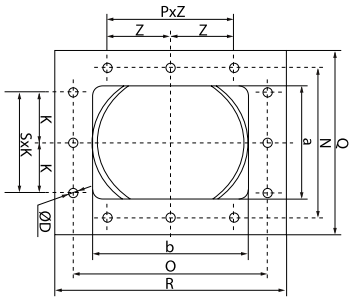

MODEL	Ø D	Ø EXT	N	O	P	Q	R	S	Y	a	b	k	z
EI 95x68-130	10	130	102	129	-	128	155	-	150	68	95	-	-
EI 105x76-150	10	150	110	139	-	136	165	-	150	76	105	-	-
EI 117x85-175	10	175	119	151	-	145	177	-	150	85	117	-	-
EI 124x103-130	8	130	125	145	-	143	163	-	150	103	124	-	-
EI 131x95-200	10	200	129	165	1x100	155	191	-	150	95	131	-	100
EI 146x105-200	12	200	139	182	1x112	175	216	-	180	105	146	-	112
EI 166x117-200	12	200	151	200	1x112	187	236	-	200	117	166	-	112
EI 166x117-225	12	225	151	200	1x112	187	236	-	200	117	166	-	112
EI 185x131-200	12	200	165	219	1x112	201	255	-	200	131	185	-	112
EI 185x131-225	12	228	165	219	1x112	201	255	-	200	131	185	-	112
EI 185x131-250	12	250	165	219	1x112	201	255	-	200	131	185	-	112
EI 207x148-200	12	200	182	241	1x112	218	277	1x112	200	148	207	112	112
EI 207x148-225	12	225	182	241	1x112	218	277	1x112	200	148	207	112	112
EI 207x148-300	12	300	182	241	1x112	218	277	1x112	200	148	207	112	112
EI 231x166-200	12	200	200	265	1x112	236	301	1x112	200	166	231	112	112
EI 231x166-225	12	225	200	265	1x112	236	301	1x112	200	166	231	112	112
EI 231x166-300	12	300	200	265	1x112	236	301	1x112	200	166	231	112	112
EI 258x185-225	12	225	219	292	2x112	255	328	1x112	200	185	258	112	112
EI 258x185-250	12	250	219	292	2x112	255	328	1x112	200	185	258	112	112
EI 258x185-300	12	300	219	292	2x112	255	328	1x112	200	185	258	112	112
EI 258x185-350	12	350	219	292	2x112	255	328	1x112	200	185	258	112	112
EI 288x205-250	12	250	249	332	2x125	285	368	1x125	225	205	288	125	125
EI 288x205-300	12	300	249	332	2x125	285	368	1x125	225	205	288	125	125
EI 288x205-350	12	350	249	332	2x125	285	368	1x125	250	205	288	125	125
EI 322x229-300	12	300	273	366	2x125	309	402	1x125	250	229	322	125	125
EI 322x229-400	12	400	273	366	2x125	309	402	1x125	250	229	322	125	125
EI 361x256-300	12	300	300	405	2x125	336	441	1x125	250	256	361	125	125
EI 361x256-350	12	350	300	405	2x125	336	441	1x125	250	256	361	125	125
EI 361x256-450	12	450	300	405	2x125	336	441	1x125	250	256	361	125	125
EI 404x288-350	12	350	332	448	3x125	368	484	2x125	275	288	404	125	125
EI 404x288-400	12	400	332	448	3x125	368	484	2x125	275	288	404	125	125
EI 404x288-500	12	500	332	448	3x125	368	484	2x125	275	288	404	125	125
EI 453x322-400	12	400	366	497	3x125	402	533	2x125	275	322	453	125	125
EI 453x322-450	12	450	366	497	3x125	402	533	2x125	275	322	453	125	125
EI 507x361-450	12	450	405	551	3x125	441	587	2x125	300	361	507	125	125
EI 507x361-500	12	500	405	551	3x125	441	587	2x125	300	361	507	125	125
EI 569x404-500	14	500	464	629	3x160	504	669	2x160	300	404	569	160	160
EI 569x404-560	14	560	464	629	3x160	504	669	2x160	300	404	569	160	160
EI 638x453-560	14	560	513	698	3x160	553	738	2x160	300	453	638	160	160
EI 638x453-630	14	630	513	698	3x160	553	738	2x160	300	453	638	160	160
EI 715x507-630	14	630	567	775	4x160	607	815	2x160	350	507	715	160	160
EI 715x507-710	14	710	567	775	4x160	607	815	2x160	350	507	715	160	160
EI 801x569-710	14	710	639	871	3x200	689	921	2x200	400	569	801	200	200
EI 801x569-800	14	800	639	871	3x200	689	921	2x200	400	569	801	200	200
EI 898x638-900	14	900	708	968	4x200	758	1018	3x200	400	638	898	200	200
EI 1007x715-1000	14	1000	785	1077	4x200	835	1127	3x200	500	715	1007	200	200

EI DHUMAT

Outlet flange
Embocadura impulsión Dhumat



MANUFACTURING FEATURES
• Connection flange for rectangular outlet of DHUMAT, to make the connection to a circular duct easier.
• Made of galvanized steel.

CARACTERÍSTICAS CONSTRUCTIVAS
• Brida de conexión para boca de impulsión rectangular de ventiladores DHUMAT facilitando el conexionado a conducto circular.
• Fabricada en acero galvanizado.

Code	Model	Weight kg
965310111	EI DHUMAT 315	7
965350111	EI DHUMAT 355	7
965400111	EI DHUMAT 400	12
965450111	EI DHUMAT 450	13
965500111	EI DHUMAT 500	15

Code	Model	Weight kg
965560111	EI DHUMAT 560	16
965630111	EI DHUMAT 630	20
965710111	EI DHUMAT 710	32
965800111	EI DHUMAT 800	32

DIMENSIONS / dimensiones

MODEL	C	D	L
EI DHUMAT 315	502	355	405
EI DHUMAT 355	502	400	450
EI DHUMAT 400	602	450	500
EI DHUMAT 450	602	500	550
EI DHUMAT 500	802	560	610
EI DHUMAT 560	802	630	680
EI DHUMAT 630	902	710	760
EI DHUMAT 710	1102	800	850
EI DHUMAT 800	1102	900	950

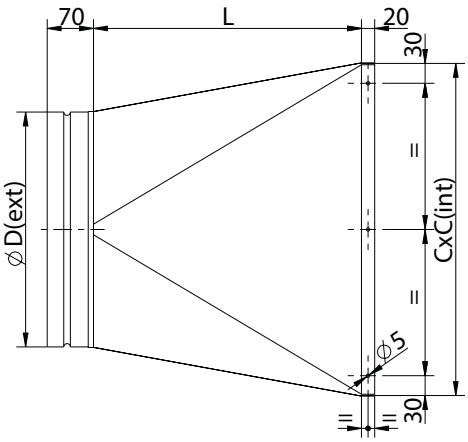

EIS

STORM outlet flange
Embocadura de impulsión STORM

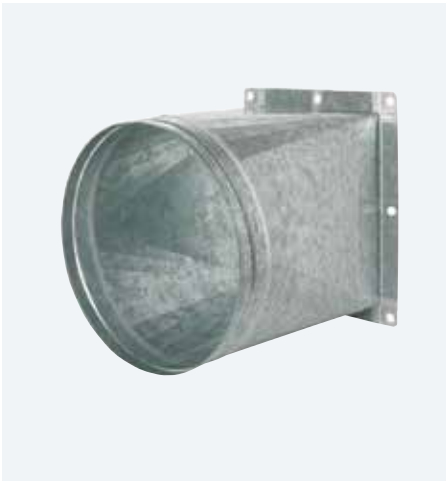

| MANUFACTURING FEATURES
• Connection flange for rectangular outlet of STORM centrifugal fans making the connection to circular duct easier.
• Manufactured in galvanized steel.

| UNDER REQUEST
• Versions in stainless 304 and stainless 316.

| CARACTERÍSTICAS CONSTRUCTIVAS
• Brida de conexión para boca de impulsión rectangular de los ventiladores centrífugos Storm facilitando el conexionado a conducto circular.
• Fabricado en acero galvanizado.

| BAJO DEMANDA
• Versiones en Inoxidable 304 e Inoxidable 316.

Code	Model
EIS-3119831	EIS 315x198-315
EIS-3122131	EIS 315x221-315
EIS-3522435	EIS 355x224-355
EIS-3525035	EIS 355x250-355
EIS-4025240	EIS 400x252-400
EIS-4028140	EIS 400x281-400
EIS-4528445	EIS 450x284-450
EIS-4531645	EIS 450x316-450
EIS-5031650	EIS 500x316-500
EIS-5035250	EIS 500x352-500
EIS-5635456	EIS 560x354-560
EIS-5639456	EIS 560x394-560
EIS-6339863	EIS 630x398-630
EIS-6344363	EIS 630x443-630

Code	Model
EIS-7144971	EIS 710x449-710
EIS-7150071	EIS 710x500-710
EIS-8050580	EIS 800x505-800
EIS-8056280	EIS 800x562-800
EIS-9056790	EIS 900x567-900
EIS-9063390	EIS 900x633-900
EIS-100633100	EIS 1000x633-1000
EIS-100704100	EIS 1000x704-1000
EIS-112801-112	EIS 1130x801-1120
EIS-125898-125	EIS 1267x898-1250
EIS-1401007-140	EIS 1421x1007-1400

DIMENSIONS / dimensiones

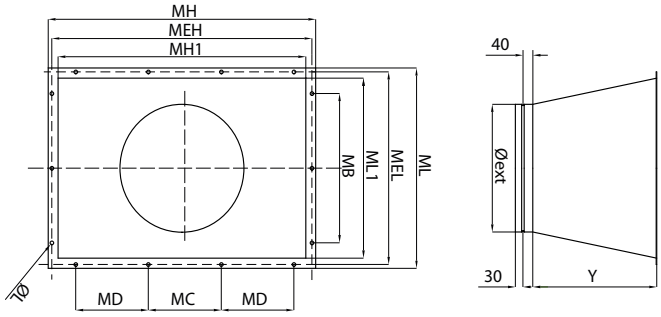

MODEL	MB	MC	MD	MEH	MEL	MH	MH1	ML	ML1	Y	Ø L	Ø ext
EIS 315x198-315	158	95	90	365	248	395	315	278	198	250	12	315
EIS 315x221-315	181	95	90	365	271	395	315	301	221	250	12	315
EIS 355x224-350	184	105	105	405	274	435	355	304	224	275	12	350
EIS 355x250-350	210	105	105	405	300	435	355	330	250	275	12	350
EIS 400x252-400	212	120	120	450	302	480	400	332	252	275	12	400
EIS 400x281-400	241	120	120	450	331	480	400	361	281	275	12	400
EIS 450x284-450	224	130	130	500	334	530	450	364	284	300	12	450
EIS 450x316-450	256	130	130	500	366	530	450	396	316	300	12	450
EIS 500x316-500	256	146	147	550	366	580	500	396	316	300	12	500
EIS 500x352-500	292	146	147	550	402	580	500	432	352	300	12	500
EIS 560x354-560	294	170	165	610	404	640	560	434	354	300	12	560
EIS 560x394-560	334	170	165	610	444	640	560	474	394	300	12	560
EIS 630x398-630	338	190	190	680	448	710	630	478	398	350	12	630
EIS 630x443-630	383	190	190	680	493	710	630	523	443	350	12	630
EIS 710x449-710	369	210	210	760	499	790	710	529	449	400	14	710
EIS 710x500-710	420	210	210	760	550	790	710	580	500	400	14	710
EIS 800x505-800	405	210	210	850	555	880	800	585	505	400	14	800
EIS 800x562-800	462	234	233	850	612	880	800	642	562	400	14	800
EIS 900x567-900	447	260	260	950	617	980	900	647	567	400	14	900
EIS 900x633-900	513	260	260	950	683	980	900	713	633	400	14	900
EIS 1000x633-1000	513	294	293	1050	683	1080	1000	713	633	500	14	1000
EIS 1000x704-1000	584	294	293	1050	754	1080	1000	784	704	500	14	1000
EIS 1130x801-1120	-	-	-	-	-	-	-	-	-	-	-	-
EIS 1267x898-1250	-	-	-	-	-	-	-	-	-	-	-	-
EIS 1421x1007-1400	-	-	-	-	-	-	-	-	-	-	-	-

SELECTION TABLE FOR EIS OUTLET CONNECTION FLANGE FOR STORM /
TABLA DE SELECCIÓN DE BRIDA DE CONEXIÓN EIS PARA STORM

Choose the size (Ø) and the model of the fan in the following table and locate the appropriate size of EIS outlet flange applied to the STORM* fans: NIMUS, NIMAX, PRESTUR, PREXTUR o IGNÉO.
Escoja el tamaño (Ø) y el modelo del ventilador en la siguiente tabla y localice el tamaño correspondiente de la brida de conexión en impulsión EIS aplicada en ventiladores STORM*: NIMUS, NIMAX, PRESTUR, PREXTUR o IGNÉO.

STORM fan size *	EIS
311	EIS 315x198-315
312	EIS 315x198-315
313	EIS 315x221-315
314	EIS 315x221-315
351	EIS 355x224-350
352	EIS 355x224-350
353	EIS 355x250-350
354	EIS 355x250-350
401	EIS 400x252-400
402	EIS 400x252-400
403	EIS 400x281-400
404	EIS 400x281-400
451	EIS 450x284-450
452	EIS 450x284-450
453	EIS 450x316-450
454	EIS 450x316-450
501	EIS 500x316-500
502	EIS 500x316-500
503	EIS 500x352-500
504	EIS 500x352-500
561	EIS 560x354-560
562	EIS 560x354-560
563	EIS 560x394-560
564	EIS 560x394-560
631	EIS 630x398-630

STORM fan size *	EIS
632	EIS 630x398-630
633	EIS 630x443-630
634	EIS 630x443-630
711	EIS 710x449-710
712	EIS 710x449-710
713	EIS 710x500-710
714	EIS 710x500-710
801	EIS 800x505-800
802	EIS 800x505-800
803	EIS 800x562-800
804	EIS 800x562-800
901	EIS 900x567-900
902	EIS 900x567-900
903	EIS 900x633-900
904	EIS 900x633-900
1001	EIS 1000x633-1000
1002	EIS 1000x633-1000
1003	EIS 1000x704-1000
1004	EIS 1000x704-1000
1121	Consult|Consultar
1122	Consult|Consultar
1251	Consult|Consultar
1252	Consult|Consultar
1401	Consult|Consultar
1402	Consult|Consultar

MBI

Outlet flange for BD and BV fans
Marco brida de impulsión para ventiladores BD y BV



MANUFACTURING FEATURES
- To be installed in the outlet of low pressure fans (BD, BV) and made the connection to the duct easier.
- Made of galvanized steel.

UNDER REQUEST
- Possible spot welding on fans outlet.

CARACTERÍSTICAS CONSTRUCTIVAS
- Para instalarlo en la boca de impulsión de los ventiladores de baja presión (BD, BV) y facilitar el conexionado del conducto.
- Fabricado en acero galvanizado.

BAJO DEMANDA
- Pueden subministrarse soldados por puntos en la boca de impulsión de los ventiladores.

Code	Model	Application
251161691	MBI 7/7	BD-BV 7/7
251261691	MBI 9/7	BD-BV 9/7
251281691	MBI 9/9	BD-BV 9/9
251331691	MBI 10/8	BD-BV 10/8
251371691	MBI 10/10	BD-BV 10/10
251601691	MBI 12/9	BD-BV 12/9
251521691	MBI 12/12	BD-BV 12/12
252371691	MBI 15/15	BD-BV 15/15
252451691	MBI 18/18	BV 18/18

UNDER REQUEST: Possible spot welding on fans outlet.
BAJO DEMANDA: Pueden ser soldados por puntos en la boca de impulsión.

DIMENSIONS / dimensiones

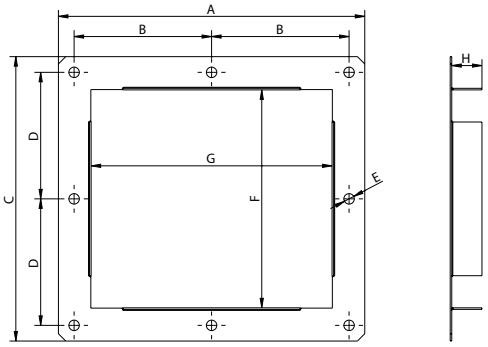

MODEL	A	B	C	D
MBI 7/7	293	131,5	272	121
MBI 9/7	296	133	321	145,5
MBI 9/9	360	165	321	145,5
MBI 10/8	324	147	351	160,5
MBI 10/10	389	179,5	351	160,5
MBI 12/9	370	170	401	185,5
MBI 12/12	455	212,5	400	185
MBI 15/15	532	251	470	220
MBI 18/18	615	292,5	539	254,5

MODEL	Ø E	F	G	H
MBI 7/7	10	208,5	230,5	30,4
MBI 9/7	10	260,5	235,5	30,4
MBI 9/9	10	258,5	299,5	30,4
MBI 10/8	10	290	263	30,9
MBI 10/10	10	290	328	30,9
MBI 12/9	10	341	310	30,9
MBI 12/12	10	339	394	30,9
MBI 15/15	10	409	471	30,9
MBI 18/18	10	478	554	30,9

MC HB

Square frame for HB fans

Marco soporte cuadrado para HB



MANUFACTURING FEATURES

- Square support frame for HB fans.
- Made of steel and protected against corrosion with polyester resin powder.

CARACTERÍSTICAS CONSTRUCTIVAS

- Marco soporte cuadrado para ventiladores HB.
- Fabricado en acero y protegido contra la corrosión con polvo de resina de poliéster.

Code	Model	Application
960003152	MC HB 35	HB-HBF-HBX 35
960003153	MC HB 40	HB-HBF-HBX 40
960003154	MC HB 45	HB-HBF-HBX 45
960003155	MC HB 50	HB-HBF-HBX 50
960003156	MC HB 56	HB-HBF-HBX 56
960003157	MC HB 63	HB-HBF-HBX 63
960003158	MC HB 71	HB-HBF-HBX 71
960003159	MC HB 80	HB-HBF-HBX 80
960003160	MC HB 90	HB-HBF-HBX 90
960003161	MC HB 100	HB-HBF-HBX 100

DIMENSIONS / dimensiones

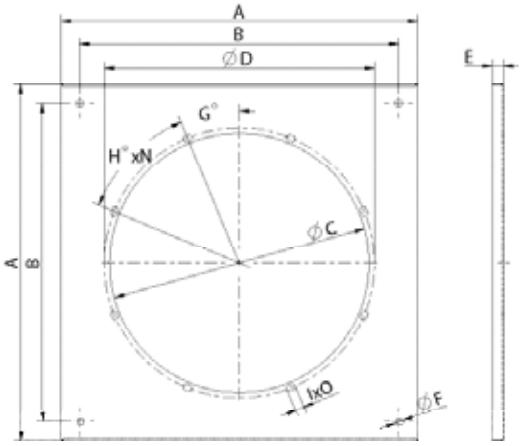

MODEL	A	B	C	D	E
MC HB 35	550	480	378	395	20
MC HB 40	600	530	421	450	20
MC HB 45	660	590	480	500	18
MC HB 50	715	645	538	560	18
MC HB 56	760	690	585	620	18
MC HB 63	830	760	655	690	18
MC HB 71	915	845	740	770	20
MC HB 80	1050	980	825	860	20
MC HB 90	1150	1080	925	970	20
MC HB 100	1250	1180	1034	1070	20

MODEL	ESPES	F	G	HxN	IxO
MC HB 35	2	14	22,5º	45ºx8	17x11
MC HB 40	2	14	22,5º	45ºx8	17x11
MC HB 45	2	14	22,5º	45ºx8	17x11
MC HB 50	2	14	15º	30ºx12	17x11
MC HB 56	2	14	15º	30ºx12	17x11
MC HB 63	2	14	15º	30ºx12	17x11
MC HB 71	3	14	11,3º	22,5ºx16	17x11
MC HB 80	3	14	11,3º	22,5ºx16	17x11
MC HB 90	3	18	11,3º	22,5ºx16	17x11
MC HB 100	3	18	11,3º	22,5ºx16	17x11

BA-400

Flexible flange 400ºC/2h
Brida antivibratoria 400ºC/2h



MANUFACTURING FEATURES
- Flexible polyurethane coupling flange with fiberglass fabric to avoid possible vibrations to the installation.
- 160 mm width and supplied with 2 fixing clamps.
- Certified according to the European standard EN 12101-3 400ºC/2h. Fire classification: M0.

CARACTERÍSTICAS CONSTRUCTIVAS
- Brida de acoplamiento flexible de poliuretano con tejido de fibra de vidrio para evitar posibles vibraciones en la instalación.
- Ancho de 160 mm y suministrada con 2 abrazaderas de fijación.
- Homologada según norma europea EN 12101-3 400ºC/2h. Clasificación al fuego: M0.

Code	Model	Dimensions mm
960002068	BA-400 10/12	100/125
960002067	BA-400 15/16	150/160
960002066	BA-400 20	200
960002051	BA-400 25	250
960002052	BA-400 30/31	300/315
960002053	BA-400 35	355
960002054	BA-400 40	400
960002055	BA-400 45	450

Code	Model	Dimensions mm
960002064	BA-400 50	500
960002056	BA-400 56	560
960002057	BA-400 63	630
960002058	BA-400 71	710
960002059	BA-400 80	800
960002061	BA-400 90	900
960002062	BA-400 100	1000

DIMENSIONS / dimensiones

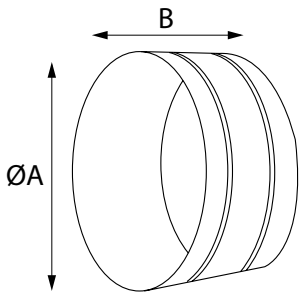

MODEL	Ø A	B
BA-400 10/12	125	160
BA-400 15/16	160	160
BA-400 20	200	160
BA-400 25	250	160
BA-400 30/31	315	160
BA-400 35	355	160
BA-400 40	400	160
BA-400 45	460	160
BA-400 50	510	160
BA-400 56	570	160
BA-400 63	630	160
BA-400 71	710	160
BA-400 80	810	160
BA-400 90	910	160
BA-400 100	1010	160

JE 45

Anti-vibration joint
Brida antivibratoria



MANUFACTURING FEATURES
- Flexible joint to clinch the fan to the duct.
- Avoids transmission of vibrations for circular and rectangular connection.
- Dimensions: two metallic flanges of 45mm each one and a flexible flange of 60mm.
- The reel is 30,5m lenght.
- Maximum pressure: 20 mmca.
- Fire resistance M0 from -50ºC to +200ºC in continuous and 400ºC/2h.

CARACTERÍSTICAS CONSTRUCTIVAS
- Junta elástica para remachar entre el ventilador y el conducto.
- Evita la transmisión de vibraciones para conexión circular y rectangular.
- Dimensiones: dos bandas metálicas de 45mm y una banda elástica de 60mm.
- Se suministra en bobina de 30,5m.
- Presión máxima: 20mmca.
- Resistencia al fuego M0 de -50ºC a +200ºC en continuo y 400ºC/2h.

Code	Model	Dimensions (mm)
300719201	JE 45	45 x 60 x 45

DIMENSIONS / dimensiones

Model	A	B
JE 45	60	45

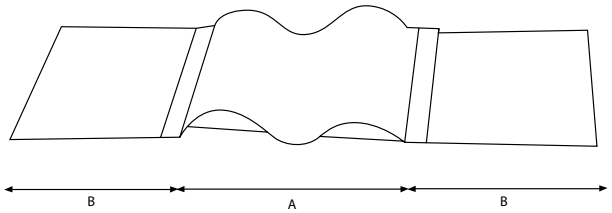

BAD

Circular-circular anti-vibration flange
Brida antivibratoria circular-circular



MANUFACTURING FEATURES
- Circular-circular coupling flange through anti-vibration canvas.
- Fire resistance M0: from -50ºC to +200ºC in continuous and 400ºC/2h.

CARACTERÍSTICAS CONSTRUCTIVAS
- Brida de acoplamiento circular-circular mediante lona antivibratoria.
- Resistencia al fuego M0 de -50ºC a +200ºC en continuo y 400ºC/2h.

Code	Model	Ø Input - Output
960003451	BAD 1	80
960003452	BAD 2	100
960003453	BAD 3	130
960003454	BAD 4	150
960003455	BAD 5	175
960003456	BAD 6	200
960003457	BAD 7	225
960003458	BAD 8	250
960003459	BAD 9	300
960003460	BAD 10	350
960003461	BAD 11	400

Code	Model	Ø Input - Output
960003462	BAD 12	450
960003463	BAD 13	500
960003464	BAD 14	560
960003465	BAD 15	630
960003466	BAD 16	710
960003467	BAD 17	800
960003468	BAD 18	900
960003469	BAD 19	1000
960003470	BAD 20	1120
960003471	BAD 21	1250

DIMENSIONS / dimensiones

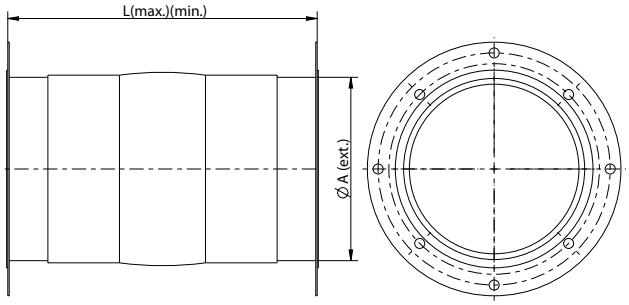

Model	ØA (int)	AC	L (max)	L (min)
BAD 1	76,5	AC-80	215	190
BAD 2	96,5	AC-100	215	190
BAD 3	126,5	AC-130	215	190
BAD 4	146,5	AC-150	215	190
BAD 5	171,5	AC-175	215	190
BAD 6	196,5	AC-200	215	190
BAD 7	221,5	AC-225	215	190
BAD 8	246,5	AC-250	215	190
BAD 9	296,5	AC-300	215	190
BAD 10	3515	AC-350	215	190
BAD 11	396,5	AC-400	215	190
BAD 12	446,5	AC-450	215	190
BAD 13	496,5	AC-500	215	190
BAD 14	556,5	AC-560	215	190
BAD 15	626,5	AC-630	215	190
BAD 16	706,5	AC-710	215	190
BAD 17	795,5	AC-800	215	190
BAD 18	896,5	AC-900	215	190
BAD 19	996,5	AC-1000	215	190
BAD 20	1116,5	AC-1120	215	190
BAD 21	1246,5	AC-1250	215	190

BADS

Circular-circular anti-vibration flange for STORM
Brida antivibratoria circular-circular para STORM



MANUFACTURING FEATURES
- Circular-circular coupling flange through anti-vibration canvas.
- Supplied with two "O" shaped plates made of galvanized sheet metal and necessary screws.

CARACTERÍSTICAS CONSTRUCTIVAS
- Brida de acoplamiento circular-circular mediante lona antivibratoria.
- Se suministra con 2 pletinas en forma de "O" de chapa galvanizada y tornillería.

Code	Model
BADS-3131	BADS 315
BADS-3535	BADS 350
BADS-4040	BADS 400
BADS-4545	BADS 450
BADS-5050	BADS 500
BADS-5656	BADS 560
BADS-6363	BADS 630

Code	Model
BADS-7171	BADS 710
BADS-8080	BADS 800
BADS-9090	BADS 900
BADS-100100	BADS 1000
BADS-112112	BADS 1120
BADS-125125	BADS 1250
BADS-140140	BADS 1400

DIMENSIONS / dimensiones

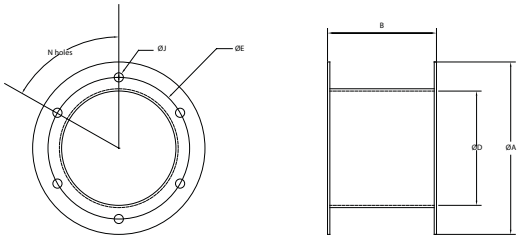

Model	A	AC	B	D	L (max)	L (min)
BADS 315	50	-	200	310	-	-
BADS 350	50	-	200	355	-	-
BADS 400	50	-	200	400	-	-
BADS 450	50	-	200	450	-	-
BADS 500	70	-	200	500	-	-
BADS 560	70	-	200	560	-	-
BADS 630	70	-	200	630	-	-
BADS 710	70	-	200	710	-	-
BADS 800	70	-	200	800	-	-
BADS 900	70	-	200	900	-	-
BADS 1000	996,5	AC 1000	-	-	215	190
BADS 1120	-	-	-	-	-	-
BADS 1250	-	-	-	-	-	-
BADS 1400	-	-	-	-	-	-

BADS ATEX

Circular-circular coupling flange ATEX for STORM

Brida antivibratoria circular-circular ATEX para STORM



MANUFACTURING FEATURES

- Circular-circular coupling flange through anti-vibration canvas ATEX.
- Supplied with two "O" shaped plates made of galvanized sheet metal and necessary screws.

CARACTERÍSTICAS CONSTRUCTIVAS

- Brida de acoplamiento circular-circular mediante lona antivibratoria ATEX.
- Se suministra con 2 pletinas en forma de "O" de chapa galvanizada y tornillería.

Code	Model
BADS-3131X0	BADS 315 ATEX
BADS-3535X0	BADS 350 ATEX
BADS-4040X0	BADS 400 ATEX
BADS-4545X0	BADS 450 ATEX
BADS-5050X0	BADS 500 ATEX
BADS-5656X0	BADS 560 ATEX
BADS-6363X0	BADS 630 ATEX

Code	Model
BADS-7171X0	BADS 710 ATEX
BADS-8080X0	BADS 800 ATEX
BADS-9090X0	BADS 900 ATEX
BADS-100100X0	BADS 1000 ATEX
BADS-112112X0	BADS 1120 ATEX
BADS-125125X0	BADS 1250 ATEX
BADS-140140X0	BADS 1400 ATEX

DIMENSIONS / dimensiones

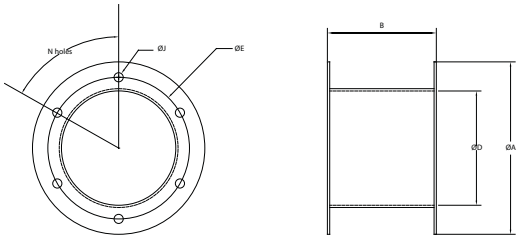

Model	A	B	D
BADS ATEX 315	50	200	310
BADS ATEX 350	50	200	355
BADS ATEX 400	50	200	400
BADS ATEX 450	50	200	450
BADS ATEX 500	70	200	500
BADS ATEX 560	70	200	560
BADS ATEX 630	70	200	630
BADS ATEX 710	70	200	710
BADS ATEX 800	70	200	800
BADS ATEX 900	70	200	900
BADS ATEX 1000	-	-	-
BADS ATEX 1120	-	-	-
BADS ATEX 1250	-	-	-
BADS ATEX 1400	-	-	-

BADS F400/2H

Circular-circular coupling flange F400/2h for STORM
Brida antivibratoria circular-circular F400/2h para STORM



MANUFACTURING FEATURES
- Circular-circular coupling flange through anti-vibration canvas.
- Fire resistance M0 (from -50ºC to 200ºC in continious) and 400ºC/2h.
- Supplied with two "O" shaped plates made of galvanized sheet metal and necessary screws.

CARACTERÍSTICAS CONSTRUCTIVAS
- Brida de acoplamiento circular-circular mediante lona antivibratoria.
- Resistencia al fuego M0 de -50ºC a 200ºC en contínuo y 400ºC/2h.
- Se suministra con 2 pletinas en forma de "O" de chapa galvanizada y tornillería.

Code	Model
BADS-3131F4	BADS 315 F400
BADS-3535F4	BADS 350 F400
BADS-4040F4	BADS 400 F400
BADS-4545F4	BADS 450 F400
BADS-5050F4	BADS 500 F400
BADS-5656F4	BADS 560 F400
BADS-6363F4	BADS 630 F400

Code	Model
BADS-7171F4	BADS 710 F400
BADS-8080F4	BADS 800 F400
BADS-9090F4	BADS 900 F400
BADS-100100F4	BADS 1000 F400
BADS-112112F4	BADS 1120 F400
BADS-125125F4	BADS 1250 F400
BADS-140140F4	BADS 1400 F400

DIMENSIONS / dimensiones

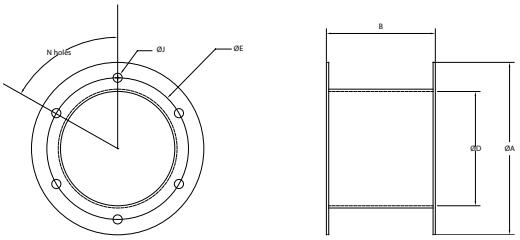

Model	A	B	D
BADS F400 315	50	200	310
BADS F400 350	50	200	355
BADS F400 400	50	200	400
BADS F400 450	50	200	450
BADS F400 500	70	200	500
BADS F400 560	70	200	560
BADS F400 630	70	200	630
BADS F400 710	70	200	710
BADS F400 800	70	200	800
BADS F400 900	70	200	900
BADS F400 1000	-	-	-
BADS F400 1120	-	-	-
BADS F400 1250	-	-	-
BADS F400 1400	-	-	-

BIDS

Rectangular-Rectangular anti-vibration flange for Storm
Brida antivibratoria rectangular-rectangular para STORM

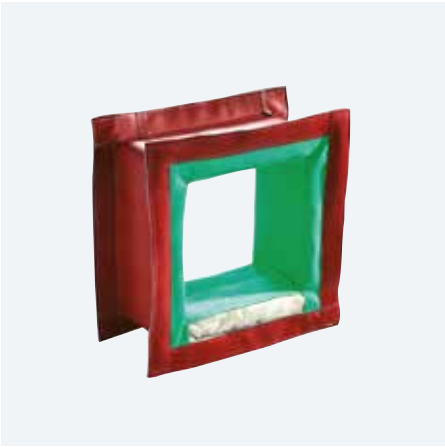

MANUFACTURING FEATURES
- Rectangular-rectangular coupling flange through anti-vibration canvas.
- Supplied with four "L" shaped plates made of galvanized sheet metal and necessary screws.

CARACTERÍSTICAS CONSTRUCTIVAS
- Brida de acoplamiento rectangular-rectangular mediante lona antivibratoria.
- Se suministra con 4 pletinas en forma de "L" de chapa galvanizada y tornillería.

Code	Model
BIDS-31198	BIDS 315x198-200
BIDS-31221	BIDS 315x221-200
BIDS-35224	BIDS 355x224-200
BIDS-35250	BIDS 355x250-200
BIDS-40252	BIDS 400x252-200
BIDS-40281	BIDS 400x281-200
BIDS-45284	BIDS 450x284-200
BIDS-45316	BIDS 450x316-200
BIDS-50316	BIDS 500x316-200
BIDS-50352	BIDS 500x352-200
BIDS-56354	BIDS 560x354-200
BIDS-56394	BIDS 560x394-200
BIDS-63398	BIDS 630x398-200

Code	Model
BIDS-63443	BIDS 630x443-200
BIDS-71449	BIDS 710x449-200
BIDS-71500	BIDS 710x500-200
BIDS-80505	BIDS 800x505-200
BIDS-80562	BIDS 800x562-200
BIDS-90567	BIDS 900x567-200
BIDS-90633	BIDS 900x633-200
BIDS-100633	BIDS 1000x633-200
BIDS-100704	BIDS 1000x704-200
BIDS-112801	BIDS 1130x801-200
BIDS-125898	BIDS 1267x898-200
BIDS-1401007	BIDS 1421x1007-200

BIDS ATEX

Rectangular-rectangular coupling flange ATEX for STORM
Brida antivibratoria rectangular-rectangular ATEX para STORM

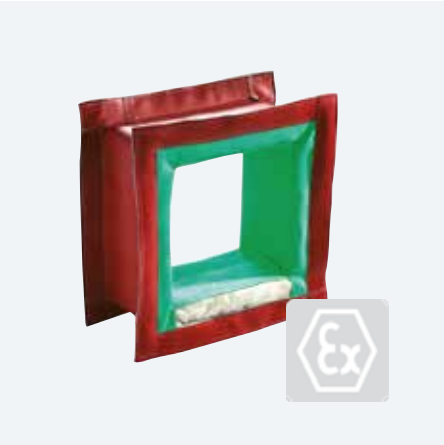

MANUFACTURING FEATURES
- Rectangular-rectangular coupling flange through anti-vibration canvas ATEX.
- Supplied with four "L" shaped plates made of galvanized sheet metal and necessary screws.

CARACTERÍSTICAS CONSTRUCTIVAS
- Brida de acoplamiento rectangular-rectangular mediante lona antivibratoria ATEX.
- Se suministra con 4 pletinas en forma de "L" de chapa galvanizada y tornillería.

Code	Model
BIDS-31198X0	BIDS 315x198-200 ATEX
BIDS-31221X0	BIDS 315x221-200 ATEX
BIDS-35224X0	BIDS 355x224-200 ATEX
BIDS-35250X0	BIDS 355x250-200 ATEX
BIDS-40252X0	BIDS 400x252-200 ATEX
BIDS-40281X0	BIDS 400x281-200 ATEX
BIDS-45284X0	BIDS 450x284-200 ATEX
BIDS-45316X0	BIDS 450x316-200 ATEX
BIDS-50316X0	BIDS 500x316-200 ATEX
BIDS-50352X0	BIDS 500x352-200 ATEX
BIDS-56354X0	BIDS 560x354-200 ATEX
BIDS-56394X0	BIDS 560x394-200 ATEX
BIDS-63398X0	BIDS 630x398-200 ATEX

Code	Model
BIDS-63443X0	BIDS 630x443-200 ATEX
BIDS-71449X0	BIDS 710x449-200 ATEX
BIDS-71500X0	BIDS 710x500-200 ATEX
BIDS-80505X0	BIDS 800x505-200 ATEX
BIDS-80562X0	BIDS 800x562-200 ATEX
BIDS-90567X0	BIDS 900x567-200 ATEX
BIDS-90633X0	BIDS 900x633-200 ATEX
BIDS-100633X0	BIDS 1000x633-200 ATEX
BIDS-100704X0	BIDS 1000x704-200 ATEX
BIDS-112801X0	BIDS 1130x801-200 ATEX
BIDS-125898X0	BIDS 1267x898-200 ATEX
BIDS-1401007X0	BIDS 1421x1007-200 ATEX

BIDS F400/2H

Rectangular-rectangular coupling flange F400/2h for STORM
Brida antivibratoria rectangular-rectangular F400/2h para STORM

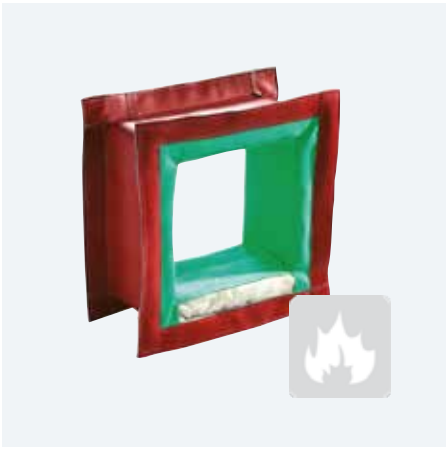

MANUFACTURING FEATURES
- Rectangular-rectangular coupling flange through anti-vibration canvas F400/2h.
- Supplied with four "L" shaped plates made of galvanized sheet metal and necessary screws.

CARACTERÍSTICAS CONSTRUCTIVAS
- Brida de acoplamiento rectangular-rectangular mediante lona antivibratoria F400/2h.
- Se suministra con 4 pletinas en forma de "L" de chapa galvanizada y tornillería.

Code	Model
BIDS-31198F4	BIDS 315x198-200 F400
BIDS-31221F4	BIDS 315x221-200 F400
BIDS-35224F4	BIDS 355x224-200 F400
BIDS-35250F4	BIDS 355x250-200 F400
BIDS-40252F4	BIDS 400x252-200 F400
BIDS-40281F4	BIDS 400x281-200 F400
BIDS-45284F4	BIDS 450x284-200 F400
BIDS-45316F4	BIDS 450x316-200 F400
BIDS-50316F4	BIDS 500x316-200 F400
BIDS-50352F4	BIDS 500x352-200 F400
BIDS-56354F4	BIDS 560x354-200 F400
BIDS-56394F4	BIDS 560x394-200 F400
BIDS-63398F4	BIDS 630x398-200 F400

Code	Model
BIDS-63443F4	BIDS 630x443-200 F400
BIDS-71449F4	BIDS 710x449-200 F400
BIDS-71500F4	BIDS 710x500-200 F400
BIDS-80505F4	BIDS 800x505-200 F400
BIDS-80562F4	BIDS 800x562-200 F400
BIDS-90567F4	BIDS 900x567-200 F400
BIDS-90633F4	BIDS 900x633-200 F400
BIDS-100633F4	BIDS 1000x633-200 F400
BIDS-100704F4	BIDS 1000x704-200 F400
BIDS-112801F4	BIDS 1130x801-200 F400
BIDS-125898F4	BIDS 1267x898-200 F400
BIDS-1401007F4	BIDS 1421x1007-200 F400

DIMENSIONS / dimensiones

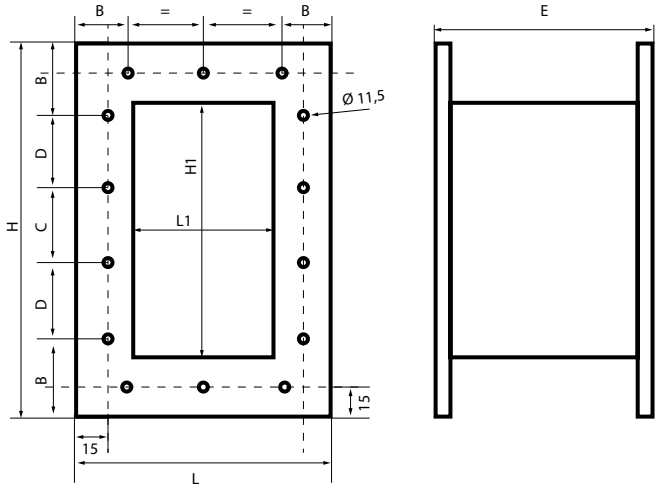

Model	B	C	D	E	H	H1	L	L1
BIDS 315x198-200	60	95	90	200	395	315	278	198
BIDS 315x221-200	60	95	90	200	395	315	301	221
BIDS 355x224-200	60	105	105	200	435	355	304	224
BIDS 355x250-200	60	105	105	200	435	355	330	250
BIDS 400x252-200	60	120	120	200	480	400	332	252
BIDS 400x281-200	60	120	120	200	480	400	361	281
BIDS 450x284-200	70	130	130	200	530	450	364	284
BIDS 450x316-200	70	130	130	200	530	450	396	316
BIDS 500x316-200	70	146	147	200	580	500	396	316
BIDS 500x352-200	70	146	147	200	580	500	432	352
BIDS 560x354-200	70	170	165	200	640	560	464	354
BIDS 560x394-200	70	170	165	200	640	560	474	394
BIDS 630x398-200	70	190	190	200	710	630	478	398
BIDS 630x443-200	70	190	190	200	710	630	523	443
BIDS 710x449-200	80	210	210	200	790	710	529	449
BIDS 710x500-200	80	210	210	200	790	710	580	500
BIDS 800x505-200	90	234	233	200	880	800	585	505
BIDS 800x562-200	90	234	233	200	880	800	642	562
BIDS 900x567-200	100	260	260	200	980	900	647	567
BIDS 900x633-200	100	260	260	200	980	900	713	633
BIDS 1000x633-200	100	294	293	200	1080	1000	713	633
BIDS 1000x704-200	100	294	293	200	1080	1000	784	704
BIDS 1130x801-200	-	-	-	-	-	-	-	-
BIDS 1267x898-200	-	-	-	-	-	-	-	-
BIDS 1421x1007-200	-	-	-	-	-	-	-	-

TCA

Inlet blind cover

Tapa ciega aspiración



MANUFACTURING FEATURES

- Allows customization of inlet's position and shape.
- Made of galvanized steel.

CARACTERÍSTICAS CONSTRUCTIVAS

- Permite personalizar la posición y forma de la aspiración.
- Fabricada en acero galvanizado.

Code	Model	Application
960001111	TCA 6	BOX BD 7/7, BOX BV 7/7
960001112	TCA 7	BOX BD 9/9, BOX BV 9/9
960001113	TCA 8	BOX BD 10/10, BOX BV 10/10
960001114	TCA 9	BOX BD 12/12, BOX BV 12/12
960001115	TCA 10	BOX BD 15/15, BOX BV 15/15
960001121	TCA 11	BOX BV 18/18
960001122	TCA 12	BVFC 9/9
960001123	TCA 13	BVFC 10/10
960001124	TCA 14	BVFC 12/12
960001125	TCA 15	BVFC 15/15
960001131	TCA 16	BVFC 18/18

DIMENSIONS / dimensiones

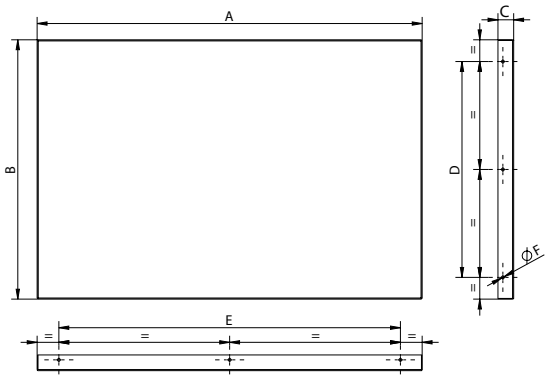

Model	A	B	C	D	E	Ø F
TCA 6	360	317	28	264,5	307,5	5
TCA 7	426	367	28	314,5	373,5	5
TCA 8	501	429	28	376,5	448,5	5
TCA 9	584	508	28	455,5	531,5	5
TCA 10	658	658	28	605,5	605,5	5
TCA 11	758	758	28	705,5	705,5	5
TCA 12	686	462	28	409,5	633,5	5
TCA 13	731	492	28	439,5	678,5	5
TCA 14	857	579	28	526,5	804,5	5
TCA 15	1015	708	28	655,5	962,5	5
TCA 16	1185	828	28	775,5	1132,5	5

TIAC

Inlet/outlet round flange
Tapa aspiración/impulsión circular



MANUFACTURING FEATURES
- Allows duct connection.
- Made of galvanized steel.

CARACTERÍSTICAS CONSTRUCTIVAS
- Tapa que permite la conexión a conducto circular.
- Fabricada en acero galvanizado.

Code	Model	Ø Out	Application
960001351	TIAC 1 (OUT)	250	IMPULSIÓN BOX BD, BOX BV 7/7
960001352	TIAC 2 (OUT)	300	IMPULSIÓN BOX BD, BOX BV, BVFC 9/9
960001353	TIAC 3 (OUT)	355	IMPULSIÓN BOX BD, BOX BV, BVFC 10/10
960001354	TIAC 4 (OUT)	400	IMPULSIÓN BOX BD, BOX BV, BVFC 12/12
960001355	TIAC 5 (OUT)	500	IMPULSIÓN BOX BD, BOX BV, BVFC 15/15
960001356	TIAC 6 (OUT)	600	IMPULSIÓN BOX BV, BVFC 18/18
960001357	TIAC 7 (IN)	300	ASPIRACIÓN BVFC 9/9
960001358	TIAC 8 (IN)	355	ASPIRACIÓN BVFC 10/10
960001359	TIAC 9 (IN)	400	ASPIRACIÓN BVFC 12/12

Code	Model	Ø Out	Application
960001360	TIAC 10 (IN)	500	ASPIRACIÓN BVFC 15/15
960001361	TIAC 11 (IN)	600	ASPIRACIÓN BVFC 18/18
960001362	TIAC 12 (IN)	250	ASPIRACIÓN BOX BD 7/7, BOX BV 7/7
960001363	TIAC 13 (IN)	300	ASPIRACIÓN BOX BD 9/9, BOX BV 9/9
960001364	TIAC 14 (IN)	355	ASPIRACIÓN BOX BD 10/10, BOX BV 10/10
960001365	TIAC 15 (IN)	400	ASPIRACIÓN BOX BD 12/12, BOX BV 12/12
960001366	TIAC 16 (IN)	500	ASPIRACIÓN BOX BD 15/15, BOX BV 15/15
960001367	TIAC 17 (IN)	600	ASPIRACIÓN BOX BV 18/18
960001940	TIAC 40	-	BOX RL/RLF/RLFX 400
960001945	TIAC 45	-	BOX RL/RLF/RLFX 450
960001950	TIAC 50	-	BOX RL/RLF/RLFX 500
960001956	TIAC 56	-	BOX RL/RLF/RLFX 560
960001963	TIAC 63	-	BOX RL/RLF/RLFX 630
960001971	TIAC 71	-	BOX RL/RLF/RLFX 710
960001980	TIAC 80	-	BOX RL/RLF/RLFX 800

Code	Model	Ø Out	Application
251161932R	TIAC BOX BD/BV PLUS 7/7 (Ø250)	250	BOX BD/BV PLUS 7/7
251261932R	TIAC BOX BD/BV PLUS 9/7 (Ø315)	315	BOX BD/BV PLUS 9/7
251281932R	TIAC BOX BD/BV PLUS 9/9 (Ø355)	355	BOX BD/BV PLUS 9/9
251331932R	TIAC BOX BD/BV PLUS 10/8 (Ø355)	355	BOX BD/BV PLUS 10/8
251371932R	TIAC BOX BD/BV PLUS 10/10 (Ø400)	400	BOX BD/BV PLUS 10/10
251601932R	TIAC BOX BD/BV PLUS 12/9 (Ø400)	400	BOX BD/BV PLUS 12/9
251521932R	TIAC BOX BD/BV PLUS 12/12 (Ø450)	450	BOX BD/BV PLUS 12/12

DIMENSIONS / dimensiones

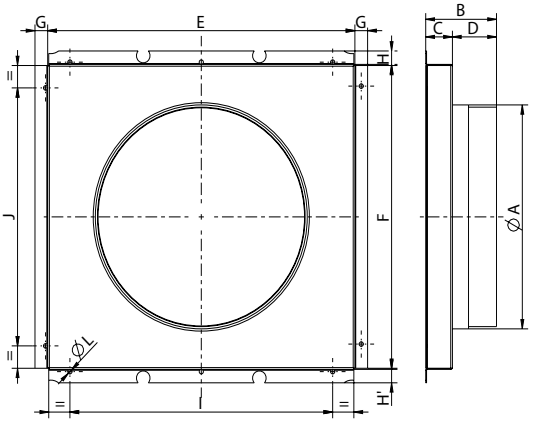

Model	Ø A	B	C	D	E	F	G	H	I	J	Ø L
TIAC 1	250	81	29	52	325,5	292,5	25	15	273	240	5
TIAC 2	300	85,5	31,5	54	356,5	342,5	25	18	304	390	5
TIAC 3	355	85,5	31,5	54	422,5	397,5	25	7,5	370	345	5
TIAC 4	400	99	31	68	493,5	442,5	25	9,5	441	390	5
TIAC 5	500	99,5	31,5	68	576,5	542,5	25	25	524	490	5
TIAC 6	600	100	32	68	642,5	642,5	25	-	590	590	5
TIAC 7	300	84,5	30,5	54	689,5	464,5	21	19	637	412	5
TIAC 8	355	84,5	30,5	54	734,5	494,5	18,5	18,5	682	442	5
TIAC 9	400	98,5	30,5	68	859,5	581,5	18,5	18,5	807	529	5
TIAC 10	500	98,5	30,5	68	1017,5	710,5	18,5	16	965	658	5
TIAC 11	600	98,5	30,5	68	1187,5	830,5	18,5	18,5	1135	778	5
TIAC 12	250	82,5	30,5	52	362,5	340,5	16	16	310	288	5
TIAC 13	300	84,5	30,5	54	427,5	420	21	21	350	367,5	5
TIAC 14	355	84,5	30,5	54	502,5	457,5	21	21	510	405	5
TIAC 15	400	98,5	30,5	68	582,5	542,5	16	16	530	490	5
TIAC 16	500	98,5	30,5	68	677,5	656,5	18,5	18,5	575	604	5
TIAC 17	600	98,5	30,5	68	777,5	767,5	18,5	18,5	650	715	5

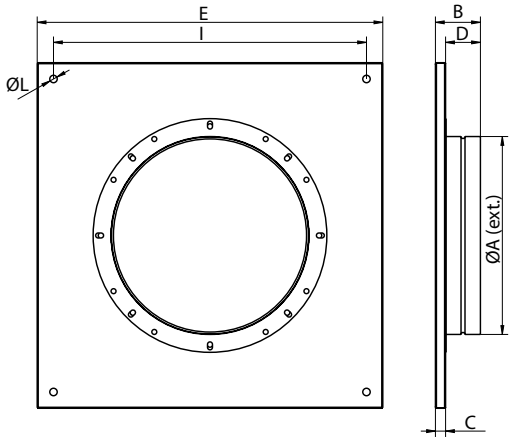

Model	Ø A	B	C	D	E	I	L
TIAC 40	398	90,5	20,43	70	695	629,5	15
TIAC 45	448	90,5	20,43	70	695	629,5	15
TIAC 50	498	90,5	20,43	70	820	755	15
TIAC 56	558	90,5	20,43	70	820	755	15
TIAC 63	628	90,5	20,43	70	889	826	15
TIAC 71	708	90,5	20,43	70	889	826	15
TIAC 80	798	90,5	20,43	70	949	886	15

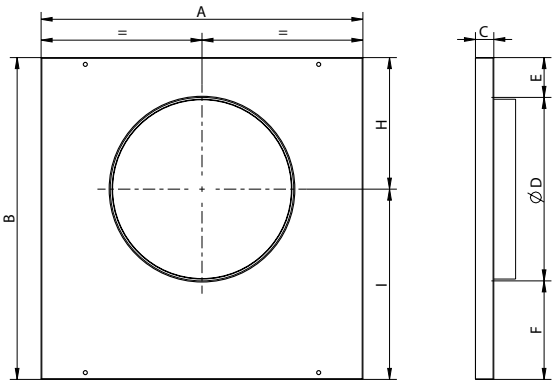

Model	A	B	C	D	E	F	H	I
TIAC 18	438,5	438,5	25	250	54,25	134,25	179,25	259,25
TIAC 19	488,5	488,5	25	315	46,75	126,75	204,25	284,25
TIAC 20	488,5	488,5	25	355	26,75	106,75	204,25	284,25
TIAC 21	538,5	538,5	25	355	31,75	151,75	204,25	329,25
TIAC 22	538,5	538,5	25	400	19,25	119,25	219,25	319,25
TIAC 23	638,5	638,5	25	400	49,25	189,25	249,25	389,25
TIAC 24	638,5	638,5	25	450	24,25	164,25	249,25	389,5

BAC

Rectangular-circular anti-vibration flange
Brida antivibratoria rectangular-circular



MANUFACTURING FEATURES

- Accessory for connection of BOX BD, BOX BV and BVFC F400 cabinet fans to a circular duct using anti-vibration canvas.
- Fire resistance M0 of -50ºC to 200ºC in continuous and 400ºC/2h.

CARACTERÍSTICAS CONSTRUCTIVAS

- Accesorio para conexión de cajas tipo BOX BD, BOX BV y BVFC F400 a conducto circular mediante lona antivibratoria.
- Resistencia al fuego M0 de -50ºC a 200ºC en continuo y 400ºC/2h.

Code	Model	Ø Outlet	Application
960002951	BAC 1	250	OUTLET BOX BD/BV 7/7
960002952	BAC 2	300	OUTLET BOX BD/BV/BVFC 9/9
960002953	BAC 3	355	OUTLET BOX BD/BV/BVFC 10/10
960002954	BAC 4	400	OUTLET BOX BD/BV/BVFC 12/12
960002955	BAC 5	500	OUTLET BOX BD/BV/BVFC 15/15
960002956	BAC 6	600	OUTLET BOX BV/BVFC 18/18
960002957	BAC 7	300	INLET BVFC 9/9
960002958	BAC 8	355	INLET BVFC 10/10
960002959	BAC 9	400	INLET BVFC 12/12
960002960	BAC 10	500	INLET BVFC15/15
960002961	BAC 11	600	INLET BVFC18/18
960002962	BAC 12	250	INLET BOX BD/BV 7/7
960002963	BAC 13	300	INLET BOX BD/BV 9/9
960002964	BAC 14	355	INLET BOX BD/BV 10/10
960002965	BAC 15	400	INLET BOX BD/BV 12/12
960002966	BAC 16	500	INLET BOX BD/BV 15/15
960002967	BAC 17	600	INLET BOX BD/BV 18/18

DIMENSIONS / dimensiones

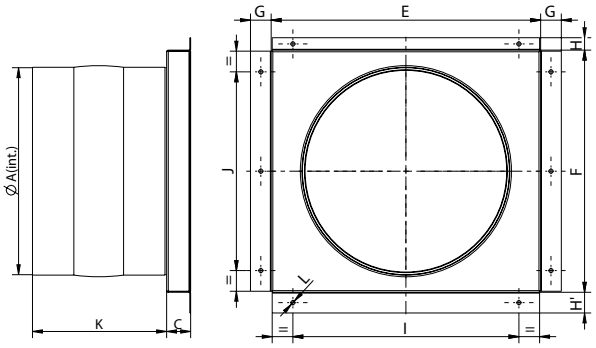

MODEL	Ø A	C	E	F	G	H	H'	I	J	K	Ø L
BAC 1 (OUT 7/7)	250	29	325,5	292,5	25	15	25	273	240	162	5
BAC 2 (OUT 9/9)	300	31,5	356,5	342,5	25	18	25	304	390	162	5
BAC 3 (OUT 10/10)	350	31,5	422,5	3973,5	25	7,5	25	370	345	162	5
BAC 4 (OUT 12/12)	400	31	493,5	442,5	25	9,5	25	441	390	162	5
BAC 5 (OUT 15/15)	500	31,5	576,5	542,5	25	25	25	524	490	162	5
BAC 6 (OUT 18/18)	600	32	642,5	642,5	25	-	25	590	590	162	5
BAC 7 (IN BVFC 9/9)	300	30,5	689,5	464,5	21	18	18	637	412	162	5
BAC 8 (IN BVFC 10/10)	355	30,5	734,5	494,5	18,5	17,5	17,5	682	442	162	5
BAC 9 (IN BVFC 12/12)	400	30,5	859,5	581,5	18,5	17,5	17,5	807	529	162	5
BAC 10 (IN BVFC 15/15)	500	30,5	1017,5	710,5	18,5	15	15	965	658	162	5
BAC 11 (IN BVFC 18/18)	600	30,5	1187,5	830,5	18,5	17,5	17,5	1135	778	162	5
BAC 12 (IN BOX BD/BV 7/7)	250	30,5	362,5	340,5	16	15	15	310	288	162	5
BAC 13 (IN BOX BD/BV 9/9)	300	30,5	427,5	420	21	20	20	350	367,5	162	5
BAC 14 (IN BOX BD/BV 10/10)	355	30,5	502,5	457,5	21	20	20	510	405	162	5
BAC 15 (IN BOX BD/BV 12/12)	400	30,5	582,5	542,5	16	15	15	530	490	162	5
BAC 16 (IN BOX BD/BV 15/15)	500	30,5	677,5	656,5	18,5	17,5	17,5	575	604	162	5
BAC 17 (IN BOX BV 18/18)	600	30,5	777,5	767,5	18,5	17,5	17,5	650	715	162	5

CLBI

Inlet for PLUG FAN in cabinet
Boca de aspiración para PLUG FAN en cabina



MANUFACTURING FEATURES
• Inlet cone for CLIBOS-TR, CLIBOS, CIKSTORM made of carbon steel and protected against corrosion by black anti-heat powder coating polyester resin.

CARACTERÍSTICAS CONSTRUCTIVAS
• Boca de aspiración desbocada para CLIBOS-TR, CLIBOS, CIKSTORM fabricada en acero al carbono y pintada con pintura anticalórica de color negro.

Code	Model	Application	Weight kg
BAD-N45-A5	CLBI 45	CLIBOS-TR / CLIBOS / CIKSTORM 450	8,2
BAD-N50-A5	CLBI 50	CLIBOS-TR / CLIBOS / CIKSTORM 500	9,1
BAD-N56-A5	CLBI 56	CLIBOS-TR / CLIBOS / CIKSTORM 560	10,2
BAD-N63-A5	CLBI 63	CLIBOS-TR / CLIBOS / CIKSTORM 630	13,9
BAD-N71-A5	CLBI 71	CLIBOS-TR / CLIBOS / CIKSTORM 710	13
BAD-N80-A5	CLBI 80	CLIBOS-TR / CLIBOS / CIKSTORM 800	18,3

DIMENSIONS / dimensiones

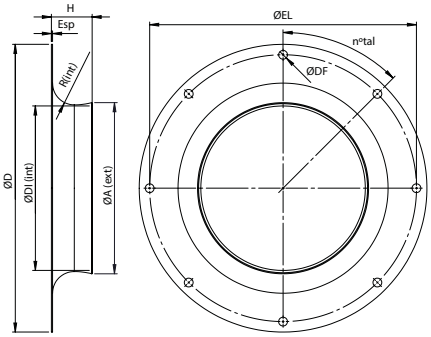

Model	A	D	DF	DI	EL	Esp	H	R	Nº tal
CLBI 45	311,25	523	16	299	485	2	74	41,5	8x45º
CLBI 50	347,5	582	16	330	535	2	76,5	45,5	8x45º
CLBI 56	386,6	650	16	373	608	2	88,5	53	12x30º
CLBI 63	433,55	710	16	420	675	2,5	103,5	59	12x30º
CLBI 71	485,35	826	16	467	755	2	110	67,5	16x22,5º
CLBI 80	559	930	16	532	845	2,5	136	76	16x22,5º

VIS

Outdoor flange with bird guard
Visera para intemperie con malla antipájaros

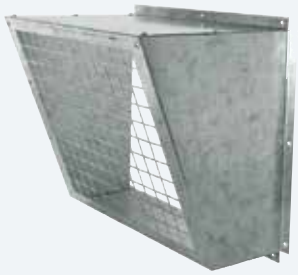

MANUFACTURING FEATURES
- Outdoor flange with bird guard.
- Made of galvanized Steel.

CARACTERÍSTICAS CONSTRUCTIVAS
- Visera para intemperie con malla antipájaros
- Fabricada en acero galvanizado.

Code	Model	Dimensions	Application
960000051	VIS IN 7 - OUT 10	360x320	OUT: BOX BD, BV, BVFC 10/10 IN: BOX BD, BV 7/7
960000052	VIS IN 9 - OUT 12	435X370	OUT: BOX BD, BV, BVFC 12/12 IN: BOX BD, BV 9/9
960000053	VIS IN 10 - OUT 15	505X427	OUT: BOX BD, BV, BVFC 15/15 IN: BOX BD, BV 10/10
960000054	VIS IN 12 - OUT 18	590X511	OUT: BOX BD, BV, BVFC 18/18 IN: BOX BD, BV 12/12
960000060	VIS IN 15	660x660	IN: BOX BV 15/15
960000061	VIS IN 18	760x760	IN: BOX BV 18/18
960000059	VIS OUT 7	265x235	OUT: BOX BD, BOX BV 7/7
960000050	VIS OUT 9	330x290	OUT: BOX BD, BOX BV, BVFC 9/9
960000055	VIS OUT 20	660x650	OUT: BOX BV - BVFC 20/20
960000056	VIS OUT 22	720x720	OUT: BOX BV - BVFC 22/22
960000057	VIS OUT 25	820x825	OUT: BOX BV - BVFC 25/25
960000058	VIS OUT 30	945x975	OUT: BOX BV - BVFC 30/28

DIMENSIONS / dimensiones

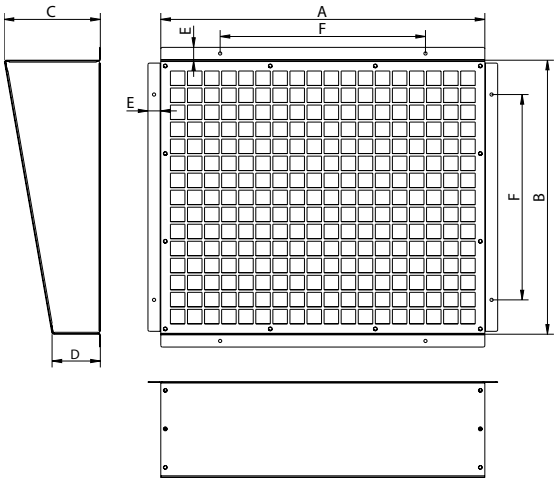

Model	A	B	C	D	E	F
VIS IN 7	360	320	150	75	20	2x230
VIS IN 9	435	370	150	75	20	2x290
VIS IN 10	505	427	150	75	20	2x320
VIS IN 12	580	511	150	75	20	2x375
VIS IN 15	660	660	200	100	20	2x550
VIS IN 18	760	760	200	100	20	2x650
VIS OUT 7	265	235	150	75	20	2x170
VIS OUT 9	320	290	150	75	20	2x200
VIS OUT 10	360	320	150	75	20	2x230
VIS OUT 12	435	370	150	75	20	2x290
VIS OUT 15	505	427	150	75	20	2x320
VIS OUT 18	590	511	150	75	20	2x375
VIS OUT 20	660	650	150	75	20	2x580
VIS OUT 22	720	720	150	75	20	3x330
VIS OUT 25	820	825	200	100	20	3x370
VIS OUT 30	945	975	200	100	20	2x795

VIS DHUMAT

Outdoor flange for DHUMAT
Visera para DHUMAT

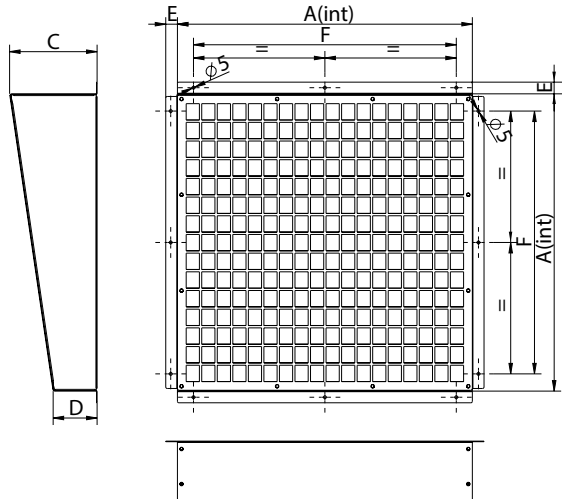

Code	Model	Dimensions	Kg	Applications
965310001	VIS DHUMAT 315-355	503x503x150	2,5	DHUMAT 315-355
965400001	VIS DHUMAT 400-450	603x603x150	3,5	DHUMAT 400-450
965500001	VIS DHUMAT 500-560	803x803x150	5,25	DHUMAT 500-560
965560001	VIS DHUMAT 630	903x903x150	7	DHUMAT 630
965710001	VIS DHUMAT 710-800	1103x1103x200	9	DHUMAT 710-800

DIMENSIONS / dimensiones

Model	A	C	D	E	F
VIS DHUMAT 315-355	503	150	75	21	450
VIS DHUMAT 400-450	603	150	75	21	550
VIS DHUMAT 500-560	803	150	75	21	700
VIS DHUMAT 630	903	200	100	21	800
VIS DHUMAT 710-800	1103	200	100	21	1000
VIS DHUMAT 900-1000	1403	200	100	21	1300

VISC

Circular outdoor flange with bird guard
Visera para intemperie con malla antipájaros para boca circular

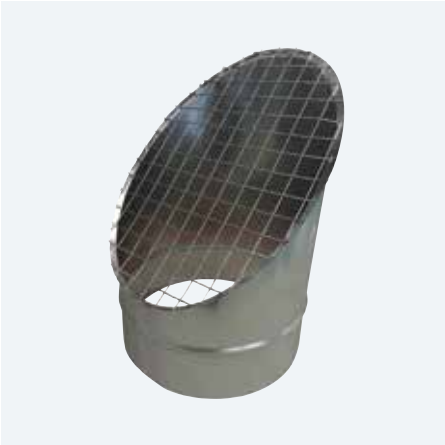

DIMENSIONS / dimensiones

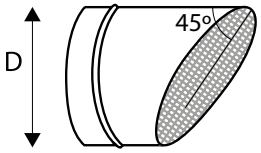

Model	D	e
VISC Ø200	200	50
VISC Ø250	250	50
VISC Ø315	315	50
VISC Ø355	355	50
VISC Ø400	400	50
VISC Ø450	450	50

MANUFACTURING FEATURES
• Circular outdoor flange with bird guard made of galvanized steel..

CARACTERÍSTICAS CONSTRUCTIVAS
• Visera circular para intemperie con malla antipájaros, fabricada en acero galvanizado.

Code	Model	Application	Weight Kg
VISC125	VISC Ø125	SBC-3 EEC/ SBC-3 PLUS EEC / SBC-3 FILTER EEC / SBC-3 PLUS FILTER EEC Ø125	0,70
VISC150	VISC Ø150	SBC-3 EEC/ SBC-3 PLUS EEC / SBC-3 FILTER EEC / SBC-3 PLUS FILTER EEC Ø150	0,80
VISC160	VISC Ø160	SBC-3 EEC/ SBC-3 PLUS EEC / SBC-3 FILTER EEC / SBC-3 PLUS FILTER EEC Ø160	0,90
FX0050064	VISC Ø200	ARUMAK LP 470 / ARUMAK LP 425 EEC / ARUMAK 430 / ARUMAK 430 EEC / CEPHIRUS 2 600-900 / CEPHIRUS 2 1200 EEC/ SBC-3 EEC / SBC-3 PLUS EEC / SBC-3 FILTER EEC / SBC-3 PLUS FILTER EEC Ø200	1,10
FX0045450	VISC Ø250	ARUMAK LP 850 / ARUMAK LP 900 EEC / ARUMAK 800 / ARUMAK 800 EEC / SBC-3 EEC/ SBC-3 PLUS EEC / SBC-3 FILTER EEC / SBC-3 PLUS FILTER EEC Ø250	1,70
FX0050065	VISC Ø315	ARUMAK 1750 / ARUMAK 1800 EEC / ARUMAK LP 2100 / ARUMAK 2100 / ARUMAK 2000 EEC / CEPHIRUS 2 1500-2100 / CEPHIRUS 2 2500 EEC / SBC-3 EEC/ SBC-3 PLUS EEC / SBC-3 FILTER EEC / SBC-3 PLUS FILTER EEC Ø315	2,40
FX0050066	VISC Ø355	CEPHIRUS 2 3500 / CEPHIRUS 2 3700 EEC / SBC-3 EEC/ SBC-3 PLUS EEC / SBC-3 FILTER EEC / SBC-3 PLUS FILTER EEC Ø355	3,00
FX0045452	VISC Ø400	ARUMAK LP 2900 / ARUMAK LP 2700 EEC / ARUMAK LP 4200 / ARUMAK LP 4000 EEC / ARUMAK 2600-3700 / ARUMAK 2600 EEC	4,00
FX0050067	VISC Ø450	CEPHIRUS 2 4600-6400-7000 / CEPHIRUS 2 4600 EEC	4,50
VISC500	VISC Ø500	SBC-3 EEC/ SBC-3 PLUS EEC / SBC-3 FILTER EEC / SBC-3 PLUS FILTER EEC Ø500	5,00
VISC560	VISC Ø560	SBC-3 EEC/ SBC-3 PLUS EEC / SBC-3 FILTER EEC / SBC-3 PLUS FILTER EEC Ø560	7,00
VISC630	VISC Ø630	Ø630 DUCTS / CONDUCTOS	9,00
VISC710	VISC Ø710	Ø710 DUCTS / CONDUCTOS	12,80

TEJ

Protection cowl for outdoor
Tejadillo para la intemperie

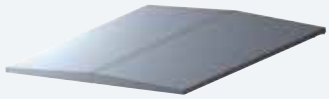

TEJ BVFC, BOX BV, BOX BD PLUS, BOX BV PLUS, SB PLUS EEC

MANUFACTURING FEATURES
• Protection cowl made of galvanized Steel for BVFC, BOX BV, BOX BV PLUS, BOX BD PLUS and SB PLUS EEC.

CARACTERÍSTICAS CONSTRUCTIVAS
• Tejadillo de acero galvanizado para BVFC, BOX BV, BOX BV PLUS, BOX BD PLUS y SB PLUS EEC.

Code	Model	Applications
960003510	TEJ BVFC 20/20	BVFC 20/20
960003520	TEJ BVFC 22/22	BVFC 22/22
960003530	TEJ BVFC 25/25	BVFC 25/25
960003540	TEJ BVFC 30/28	BVFC 30/28
960003550	TEJ BOX BV 20/20	BOX BV 20/20
960003560	TEJ BOX BV 22/22	BOX BV 22/22
960003570	TEJ BOX BV 25/25	BOX BV 25/25
960003580	TEJ BOX BV 30/28	BOX BV 30/28

Code	Model	Applications
251161012	TEJ BOX BD PLUS 7/7	BOX BD PLUS 7/7
251281012	TEJ BOX BD PLUS 9/9	BOX BD PLUS 9/9
251371012	TEJ BOX BD PLUS 10/10	BOX BD PLUS 10/10
251521012	TEJ BOX BD PLUS 12/12	BOX BD PLUS 12/12
252371013	TEJ BOX BD PLUS 15/15	BOX BD PLUS 15/15
252091012	TEJ BOX BV PLUS 7/7	BOX BV PLUS 7/7
252181012	TEJ BOX BV PLUS 9/9	BOX BV PLUS 9/9
252211012	TEJ BOX BV PLUS 10/10	BOX BV PLUS 10/10
252301012	TEJ BOX BV PLUS 12/12	BOX BV PLUS 12/12
252371012	TEJ BOX BV PLUS 15/15	BOX BV PLUS 15/15
252451012	TEJ BOX BV PLUS 18/18	BOX BV PLUS 18/18

Code	Model	Applications
240201012	TEJ SB 200 PLUS EEC	SB 200 PLUS EEC
240251012	TEJ SB 250 PLUS EEC	SB 250 PLUS EEC
240311012	TEJ SB 315 PLUS EEC	SB 315 PLUS EEC
240351012	TEJ SB 355 PLUS EEC	SB 355 PLUS EEC

DIMENSIONS / dimensiones

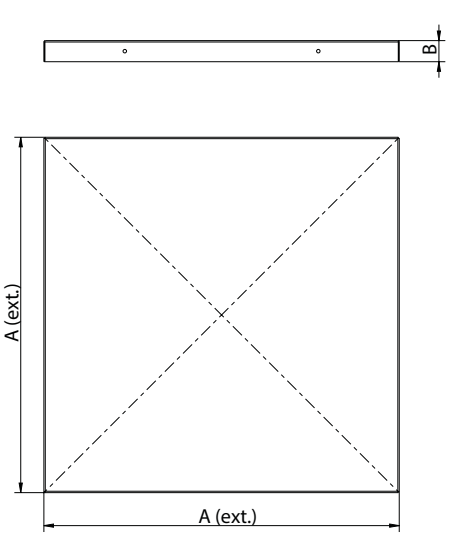

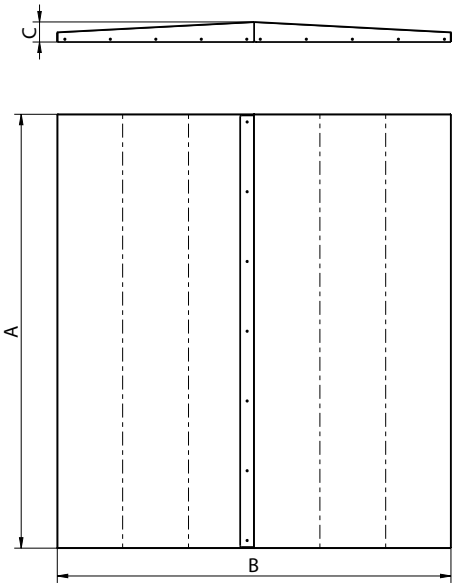

Model	A	B
TEJ BOX BD PLUS 7/7	505	30
TEJ BOX BD PLUS 9/9	555	30
TEJ BOX BD PLUS 10/10	605	30
TEJ BOX BD PLUS 12/12	705	30

Model	A	B	C
TEJ BOX BV 20/20	1529	1105	64
TEJ BOX BV 22/22	1687	1355	70,5
TEJ BOX BV 25/25	1814	1462	73
TEJ BOX BV 30/28	2044	1655	78,5
TEJ BVFC 20/20	1555	1411	72
TEJ BVFC 22/22	1805	1504	74,5
TEJ BVFC 25/25	1905	1714	80
TEJ BVFC 30/28	2112	1911	85

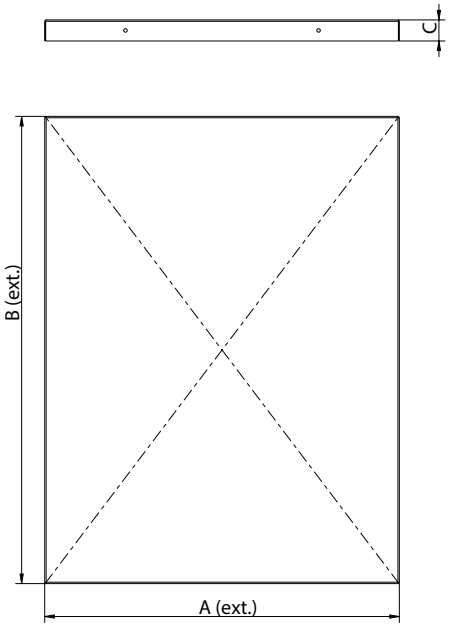

Model	A	B	C
TEJ BOX BV PLUS 7/7	505	775	30
TEJ BOX BV PLUS 9/9	555	825	30
TEJ BOX BV PLUS 10/10	605	875	30
TEJ BOX BV PLUS 12/12	705	975	30
TEJ BOX BV PLUS 15/15	805	1075	30
TEJ BOX BV PLUS 18/18	955	1225	30

AVR

Anti-vibration rubber block
Amortiguador antivibrátil de caucho



MANUFACTURING FEATURES

- Support of great radial and axial elasticity.
- These low-profile, compact and elastic supports control the three directions of movement with large deformations in the rubber.
- It consists of two parallel armour adhered to the bell-shaped rubber and by a base with handles.
- These supports with handles have a threaded hole in their upper frame and are easy to install and fix.
- The steel protection washer allows it to withstand overloads by increasing its rigidity and protects the rubber from dripping hydrocarbons.
- Elastomer type NR or high quality elastomer. Working temperatures between -40ºC and + 70º C.
- Taking into account the tolerances of hardness in the elastomers, the mechanical characteristics of these series may differ.
- Range of 6 sizes and 3 different hardnesses (45-60-75) to fit a load range between 2 Kg and 1300 Kg.
  1. Soft: hardness A 45
  2. Average: hardness B 60
  3. Hard: hardness C 75

APPLICATIONS

- Very appropriate in the elastic suspensions of machines that present vibrations of horizontal components.

CARACTERÍSTICAS CONSTRUCTIVAS

- Soporte de gran elasticidad radial y axial.
- Estos soportes elásticos equifrecuenciales, compactos y de bajo perfil controlan las tres direcciones del movimiento con deformaciones grandes en el caucho.
- Están constituidos por dos armaduras paralelas adheridas al caucho en forma de campana y por una base con orejas.
- Estos soportes con orejas tienen en su armadura superior un agujero roscado y son de fácil colocación y fijación.
- La arandela de protección en acero le permite soportar sobrecargas incrementando su rigidez y protege al caucho del posible goteo de hidrocarburos.
- Elastómero tipo NR o elastómero de alta calidad. Temperaturas de trabajo entre –40ºC y + 70º C.
- Teniendo en cuenta las tolerancias de dureza en los elastómeros, las características mecánicas de estas series pueden presentar diferencias.
- Gama de 6 tamaños y 3 durezas diferentes (45-60-75) para acomodarse a un rango de carga comprendido entre los 2 Kg y 1300 Kg.
  1. Blanda: dureza A 45
  2. Media: dureza B 60
  3. Dura: dureza C 75

APLICACIONES

- Muy apropiado en las suspensiones elásticas de máquinas que presenten vibraciones de componentes horizontales.

Code	Model	Anchorage	Hardness	Min. load Kg	Max. load Kg
AVR04045	AVR 40/45	M6	45,00	1,50	5
AVR04060	AVR 40/60	M6	60,00	3,00	10
AVR06045	AVR 60/45	M6	45,00	4,50	15
AVR06060	AVR 60/60	M6	60,00	7,50	25
AVR06075	AVR 60/75	M6	75,00	15,00	50
AVR08045	AVR 80/45	M8	45,00	12,00	40
AVR08060	AVR 80/60	M8	60,00	24,00	80
AVR08075	AVR 80/75	M8	75,00	36,00	120
AVR10045	AVR 100/45	M10	45,00	22,50	75
AVR10060	AVR 100/60	M10	60,00	48,00	160
AVR10075	AVR 100/75	M10	75,00	66,00	220
AVR15045	AVR 150/45	M14	45,00	39,00	130
AVR15060	AVR 150/60	M14	60,00	90,00	300
AVR15075	AVR 150/75	M14	75,00	120,00	400
AVR20045	AVR 200/45	M18	45,00	150,00	500
AVR20060	AVR 200/60	M18	60,00	255,00	850
AVR20075	AVR 200/75	M18	75,00	390,00	1300

DIMENSIONS / dimensiones

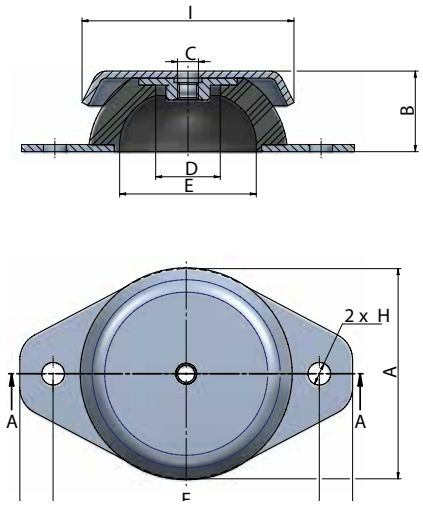

Model	B	C	E	H	Load kg	M	e	Ø A	Ø F
AVR 40/45	52	64	20	18	5	M6	2	40	6,2
AVR 40/60	52	64	20	18	10	M6	2	40	6,2
AVR 60/45	76	90	24	22	15	M6	2	60	6,2
AVR 60/60	76	90	24	22	25	M6	2	60	6,2
AVR 60/75	76	90	24	22	50	M6	2	60	6,2
AVR 80/45	100	120	27	25	40	M8	2	80	8,2
AVR 80/60	100	120	27	25	80	M8	2	80	8,2
AVR 80/75	100	120	27	25	120	M8	2	80	8,2
AVR 100/45	124	148	28	25	75	M10	2,5	100	10,2
AVR 100/60	124	148	28	25	160	M10	2,5	100	10,2
AVR 100/75	124	148	28	25	220	M10	2,5	100	10,2
AVR 150/45	182	214	39	35	130	M14	4	150	11,8
AVR 150/60	182	214	39	35	300	M14	4	150	11,8
AVR 150/75	182	214	39	35	400	M14	4	150	11,8
AVR 200/45	240	280	44	40	500	M18	5	200	15
AVR 200/60	240	280	44	40	850	M18	5	200	15
AVR 200/75	240	280	44	40	1300	M18	5	200	15

AVS

Anti-vibration spring block

Amortiguador antivibrátil de muelles



MANUFACTURING FEATURES

• Metal insulators designed to work with compression with 85% insulation according to the following arrows (travel in mm) and rpm:

Arrow (mm.)	R.P.M.
20 mm>	600 r.p.m.
30 mm>	500 r.p.m.

• Made of high quality elastic steel, with rectangular base and rubber mat to improve the grip. It treats of a resistant product and easy assembly, that avoids all type of vibrations of the fans to the structure of the premises.
• Operating temperature from -45 ° C to + 120 ° C.

APPLICATIONS

• To install under machines with rotating components, ventilation groups, fans, ventilation boxes, etc.

CARACTERÍSTICAS CONSTRUCTIVAS

• Series de aisladores metálicos diseñados para trabajar a compresión con un aislamiento del 85% según las flechas (recorrido en mm) y rpm siguientes:

Flecha (mm.)	R.P.M.
20 mm<	600 r.p.m.
30 mm<	500 r.p.m.

• Fabricado en acero elástico de alta calidad, con base rectangular y alfombrilla de goma para mejorar la sujeción.
• Resistente y de fácil montaje, que evita todo tipo de vibraciones de los ventiladores a la estructura del local.
• Temperatura de funcionamiento de - 45 ° C a + 120 ° C.

APLICACIONES

• Para instalar debajo de máquinas con componentes rotativos, grupos de ventilación, ventiladores, cajas de ventilación, etc.

Code	Model	Anchorage	Ø	Min. load Kg	Max. load Kg
AVS5525	AVS 55 -25	M8	55,00	10,00	25
AVS5550	AVS 55 -50	M8	55,00	20,00	50
AVS5575	AVS 55- 75	M8	55,00	30,00	75
AVS55110	AVS 55 - 110	M8	55,00	45,00	110
AVS55125	AVS 55 - 125	M8	55,00	50,00	125
AVS73150	AVS 73 - 150	M12	73,00	60,00	150
AVS73200	AVS 73 - 200	M12	73,00	80,00	200
AVS73250	AVS 73 - 250	M12	73,00	120,00	250
AVS73350	AVS 73 - 350	M12	73,00	150,00	350
AVS73450	AVS 73 - 450	M12	73,00	180,00	450
AVS73550	AVS 73 - 550	M12	73,00	220,00	550

DIMENSIONS / dimensiones

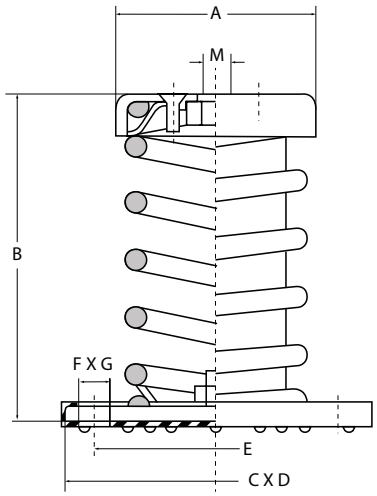

Model	B	C	D	E	F	G	M	Ø A
AVS 55 -25	81	90	55	70	10	10	8	55
AVS 55 -50	81	90	55	70	10	10	8	55
AVS 55 - 110	81	90	55	70	10	10	8	55
AVS 55 - 125	81	90	55	70	10	10	8	55
AVS 55- 75	81	90	55	70	10	10	8	55
AVS 73 - 150	119	110	75	89	11	10	12	73
AVS 73 - 200	119	110	75	89	11	10	12	73
AVS 73 - 250	119	110	75	89	11	10	12	73
AVS 73 - 350	119	110	75	89	11	10	12	73
AVS 73 - 450	119	110	75	89	11	10	12	73
AVS 73 - 550	119	110	75	89	11	10	12	73

AVT

Ceiling anti-vibration spring block

Amortiguador antivibrátil de muelles para techo



MANUFACTURING FEATURES

• Anti-vibration spring block specifically designed for the lifting of equipment, with large overloads, rotating at more than 550 rpm. and for the support of gas or fluid pipes, air ducts and ventilation or air conditioning machinery.
• Zinc plated finish that protects against corrosion. Rubber base. Tolerances according to ISO 3302.

APPLICATIONS

• Support of Equipment for the support of gas or fluid pipes, air ducts and ventilation or air conditioning machinery.

CARACTERÍSTICAS CONSTRUCTIVAS

• Amortiguadores antivibratiles diseñados específicamente para la sustentación de equipos, con grandes sobrecargas, girando a más de 550 r.p.m. y para la sustentación de tuberías de gas o fluidos, conductos de aire y maquinaria ventilación o de aire acondicionado.
• Acabado Zincado que le protege ante la corrosion. Base de Goma. Tolerancias según norma ISO 3302.

APLICACIONES

• Sustentación de equipos para la sustentación de tuberías de gas o fluidos, conductos de aire y maquinaria ventilación o de aire acondicionado.

Code	Model	Anchorage	Base Suport (mm)	Min. load Kg	Max. load Kg	Deflection (mm)
AVT7525	AVT 75 25	M12	75	10	25	24 (+/- 3)
AVT7550	AVT 75 50	M12	75	20	50	24 (+/- 3)
AVT7575	AVT 75 75	M12	75	30	75	24 (+/- 3)
AVT75100	AVT 75 100	M12	75	40	100	24 (+/- 3)
AVT120150	AVT 120 150	M16	120	60	150	35 (+/- 4)

DIMENSIONS / dimensiones

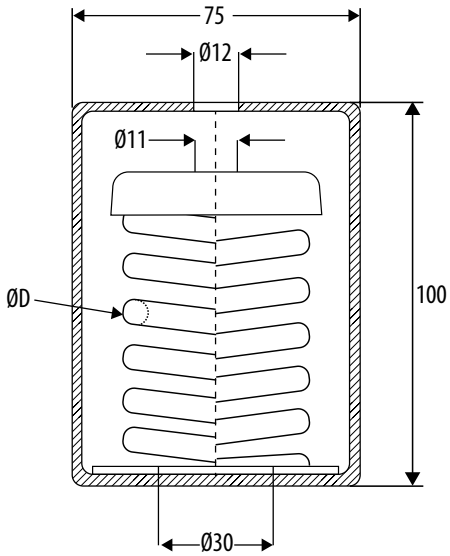

Model	D
AVT 75 25	4,5
AVT 75 50	5,5
AVT 75 75	6
AVT 75 100	6,5
AVT 120 150	8

AT

Aluminum adhesive tape for duct and fiber sealing

Cinta adhesiva de aluminio para sellado de conducto y fibra



MANUFACTURING FEATURES

- Adhesive tape made of annealed aluminum material, covered by an acrylic-based adhesive, protected by a paper.
- With high peel and tack properties as well as good shear strength.
- Acrylic adhesive system resistant to high temperatures and high adhesive strength to ensure a tight bond.
- Resistant to temperatures from -20ºC to 110ºC. Class to fire M1.
- In storage store between 10º and 25ºC, protected from dirt, heat, humidity, direct sunlight, corrosion and solvent vapours.
- For closing joints in fiber ducts (AT 75 recommended). For sealing rigid air ducts (AT 63 recommended).

APPLICATIONS

- Ideal for applications that require detection by photoelectric equipment.
- Also multi-purpose application for coating and insulation in the air conditioning, ventilation and air conditioning sector.

CARACTERÍSTICAS CONSTRUCTIVAS

- Cinta adhesiva fabricada en material de aluminio recocido, recubierto por adhesivo de base acrílica, protegido por un papel.
- Con altas propiedades de pelado y de tack así como una buena resistencia al cizallamiento.
- Sistema adhesivo acrílico resistente a altas temperaturas y con gran fuerza adhesiva para garantizar un pegado hermético.
- Resistente a temperaturas de -20ºC hasta 110ºC. Clase al fuego M1.
- En almacén, conservar entre 10º y 25ºC, protegidos de la suciedad, calor, humedad, luz solar directa, corrosión y vapores disolventes.
- Para cierre de juntas en conductos de fibra (se recomienda AT 75). Para sellado de conductos rígidos de aire (se recomienda AT 63).

APLICACIONES

- Ideal para aplicaciones que requieran detección mediante equipamiento fotoeléctrico.
- También aplicación multiuso para el recubrimiento y aislamiento en el sector del aire acondicionado, ventilación y climatización.

Code	Model	Width x Length mm	Thickness microns	Resistence ºC
651520300	AT 63	63 x 50	30	110
651520400	AT 75	75 x 50	30	110

CPS

Outlet bend for STORM fans
Codo para la impulsión de ventiladores STORM



MANUFACTURING FEATURES
• Manufactured in galvanized steel sheet for circular-rectangular adaptation.

APPLICATIONS
• Often needed in Paint booths.

UNDER REQUEST
• Painted.
• Inox 304 and Inox 316.

CARACTERÍSTICAS CONSTRUCTIVAS
• Fabricado en chapa de acero galvanizado para adaptación circular-rectangular.

APLICACIONES
•Adecuado para cadenas de pintura.

BAJO DEMANDA
• Pintado.
• Inox 304 e Inox 316.

Code	Model
CPS-3119831	CPS 315x198-315
CPS-3122131	CPS 315x221-315
CPS-3522435	CPS 355x224-350
CPS-3525035	CPS 355x250-350
CPS-4025240	CPS 400x252-400
CPS-4028140	CPS 400x281-400
CPS-4528445	CPS 450x284-450
CPS-4531645	CPS 450x316-450
CPS-5031650	CPS 500x316-500
CPS-5035250	CPS 500x352-500
CPS-5635456	CPS 560x354-560

Code	Model
CPS-5639456	CPS 560x394-560
CPS-6339863	CPS 630x398-630
CPS-6344363	CPS 630x443-630
CPS-7144971	CPS 710x449-710
CPS-7150071	CPS 710x500-710
CPS-8050580	CPS 800x505-800
CPS-8056280	CPS 800x562-800
CPS-9056790	CPS 900x567-900
CPS-9063390	CPS 900x633-900
CPS-100633100	CPS 1000x633-1000
CPS-100704100	CPS 1000x704-1000

DIMENSIONS / dimensiones

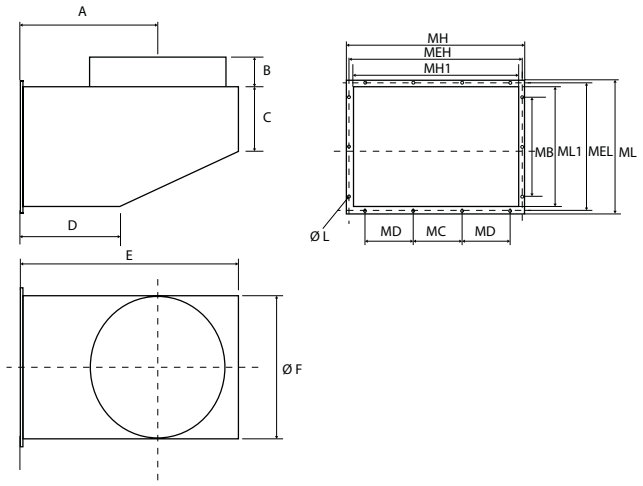

Model	A	B	C	D	E	MB	MC	MD	MEH	MEL	MH	MH1	ML	ML1	Ø F	Ø L
CPS 315x198-315	250	80	140	150	500	158	95	90	365	248	395	315	278	198	313	12
CPS 315x221-315	250	80	140	150	500	181	95	90	365	271	395	315	301	221	313	12
CPS 355x224-350	300	80	150	200	550	184	105	105	405	274	435	355	304	224	348	12
CPS 355x250-350	300	80	150	200	550	210	105	105	405	300	435	355	330	250	348	12
CPS 400x252-400	350	80	160	250	600	212	120	120	450	302	480	400	332	252	398	12
CPS 400x281-400	350	80	160	250	600	241	120	120	450	331	480	400	361	281	398	12
CPS 450x284-450	400	80	180	300	650	224	130	130	500	334	530	450	364	284	448	12
CPS 450x316-450	400	80	180	300	650	256	130	130	500	366	530	450	396	316	448	12
CPS 500x316-500	450	80	200	350	730	256	146	147	550	366	580	500	396	316	498	12
CPS 500x352-500	450	80	200	350	730	292	146	147	550	402	580	500	432	352	498	12
CPS 560x354-560	500	80	220	400	810	294	170	165	610	404	640	560	434	354	558	12
CPS 560x394-560	500	80	220	400	810	334	170	165	610	444	640	560	474	394	558	12
CPS 630x398-630	560	80	240	460	900	338	190	190	680	448	710	630	478	398	628	12
CPS 630x443-630	560	80	240	460	900	383	190	190	680	493	710	630	523	443	628	12
CPS 710x449-710	630	80	260	530	950	369	210	210	760	499	790	710	529	449	708	14
CPS 710x500-710	630	80	260	530	950	420	210	210	760	550	790	710	580	500	708	14
CPS 800x505-800	710	80	280	610	1000	405	210	210	850	555	880	800	585	505	798	14
CPS 800x562-800	710	80	280	610	1000	462	234	233	850	612	880	800	642	562	798	14
CPS 900x567-900	800	80	300	700	1100	447	260	260	950	617	980	900	647	567	898	14
CPS 900x633-900	800	80	300	700	1100	513	260	260	950	683	980	900	713	633	898	14
CPS 1000x633-1000	900	80	320	800	1200	513	294	293	1050	683	1080	1000	713	633	998	14
CPS 1000x704-1000	900	80	320	800	1200	584	294	293	1050	754	1080	1000	784	704	998	14

KV CTH3

CTH3 vertical discharge
Descarga vertical para CTH3



MANUFACTURING FEATURES
• Accessory to convert the CTH3 roof fan to vertical discharge.
• Made of aluminium.

CARACTERÍSTICAS CONSTRUCTIVAS
• Accesorio para convertir el ventilador de tejado CTH3 en descarga vertical.
• Fabricado en aluminio.

Code	Model	Application	Weight Kg
960004710	KV CTH-3 225-250	CTH3 225-250	4
960004720	KV CTH-3 280-315	CTH3 280-315	8
960004730	KV CTH-3 355-400-450	CTH3 355-400-450	13
960004750	KV CTH-3 500-560-630	CTH3 500-560-630	-
960004760	KV CTH-3 710-800	CTH3 710-800	-

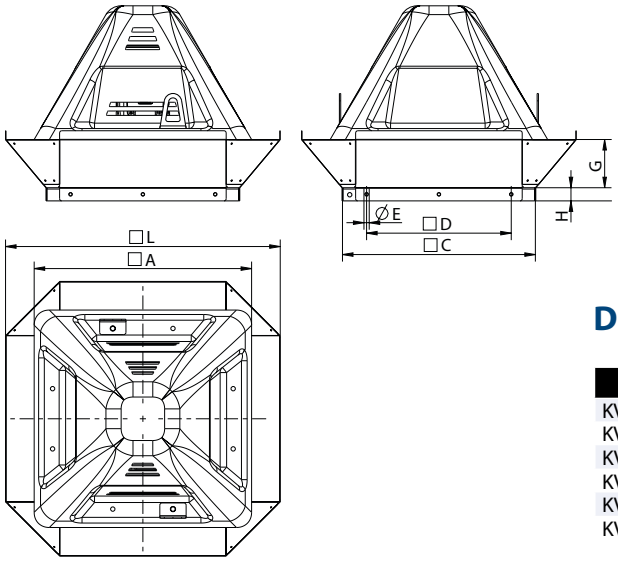

DIMENSIONS / dimensiones

MODEL	A	C	D	E	G	H	L
KV CTH-3 225-250	496	440	330	12	110	30	626,6
KV CTH-3 280-315	616	560	450	12	180	40	770
KV CTH-3 355-400	698,5	630	535	12	260	40	932,2
KV CTH-3 450	777	710	590	14	300	40	1059,4
KV CTH-3 500-560-630	972,75	905	750	14	375	50	1341
KV CTH-3 710-800	1168,5	1100	940	14	460	50	1634,2

CLBC

Scroll for PLUG FAN in cabinet
Envolvente para PLUG FAN en cabina



MANUFACTURING FEATURES
• Scroll for CLIBOS-TR, CLIBOS, CIKSTORM made of carbon steel and painted with anti-heat black paint.

CARACTERÍSTICAS CONSTRUCTIVAS
• Envolvente para CLIBOS-TR, CLIBOS, CIKSTORM fabricado en acero al carbono y pintado con pintura anticalórica de color negro.

Code	Model	Application
CLBC45-A5	CLBC 452	CLIBOS-TR / CLIBOS / CIKSTORM 452
CLBC50-A5	CLBC 502	CLIBOS-TR / CLIBOS / CIKSTORM 502
CLBC56-A5	CLBC 562	CLIBOS-TR / CLIBOS / CIKSTORM 562
CLBC63-A5	CLBC 632	CLIBOS-TR / CLIBOS / CIKSTORM 632
CLBC71-A5	CLBC 712	CLIBOS-TR / CLIBOS / CIKSTORM 712
CLBC80-A5	CLBC 802	CLIBOS-TR / CLIBOS / CIKSTORM 802
CLBC454-A5	CLBC 454	CLIBOS / CIKSTORM 454
CLBC504-A5	CLBC 504	CLIBOS / CIKSTORM 504
CLBC564-A5	CLBC 564	CLIBOS / CIKSTORM 564
CLBC634-A5	CLBC 634	CLIBOS / CIKSTORM 634
CLBC714-A5	CLBC 714	CLIBOS / CIKSTORM 714
CLBC804-A5	CLBC 804	CLIBOS / CIKSTORM 804

DIMENSIONS / dimensiones

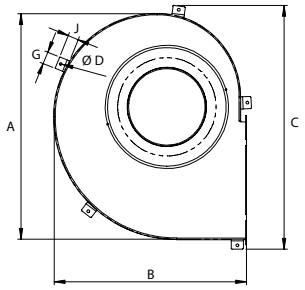

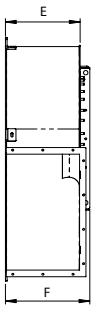

MODEL	A	B	C	D	E	F	G	J
CLBC 452	885	767,9	915,5	17	293	385	75	1005
CLBC 502	885	767,9	915,5	17	325	385	75	1005
CLBC 562	981,4	847,3	1011,9	17	325	423	75	1101,4
CLBC 632	981,4	847,3	1011,9	17	363	423	75	1101,4
CLBC 712	1097	942,5	1127,5	17	363	467	75	1217
CLBC 802	1097	942,5	1127,5	17	403	467	75	1217
CLBC 454	1231,8	1053,5	1262,3	17	407	518	75	1351,8
CLBC 504	1231,8	1053,5	1262,3	17	452	518	75	1351,8
CLBC 564	1385,6	1180,3	1416,1	17	458	574	75	1505,6
CLBC 634	1385,6	1180,3	1416,1	17	509	574	75	1505,6
CLBC 714	1559,05	1323,13	1589,51	17	514	636	75	1679,05
CLBC 804	1559,05	1323,13	1589,51	17	571	636	75	1679,05

AB

Acoustic cabins for Casals centrifugal fans
Cabinas acústicas para ventiladores centrífugos Casals



MANUFACTURING FEATURES

• Customized structure made of extruded aluminum profiles available in different dimensions according to the panel to be installed and the fan volume. The profiles joining is made of polyamide corners, which gives them great strength and the possibility of disassembling the structure into pieces.
• Panels can be made of a single sheet with inner insulation of 10 mm thick polyethylene foam, or 2 sheets (sandwich panel) with thicknesses of 25 mm or 50 mm, depending on the required attenuation degree.
• The sheets of each panel can be galvanized steel, galvanized steel with coloured plastic coating or stainless steel.
• The lower part is finished off with a structure / plinth for transport and handling, made of galvanized sheet or upn-80/100 joist, depending on the cabin dimensions and weight.
• The air inlets and outlets of the cabin have anti-vibration tarpaulins coupled to mounted fans. These fans rest on a floating base with acoustic dampers.

APPLICATIONS

• To attenuate the sound emitted from a centrifugal fans in operation, especially near spaces where performed activities need a silent environment.

CARACTERÍSTICAS CONSTRUCTIVAS

• Estructura a medida formada por perfiles de aluminio extrusionado de diferentes dimensiones según el panel a instalar y el volumen del ventilador. La unión de dichos perfiles se realiza mediante esquinas de poliamida, lo que les confiere gran resistencia y la posibilidad de desmontar la estructura en piezas.
• Los paneles pueden ser de una sola chapa con aislamiento interior de espuma de polietileno de 10 mm de espesor, o de 2 chapas (panel sandwich) con espesores de 25 mm ó 50 mm, según el grado de atenuación exigido.
Las chapas que conforman los paneles pueden ser de acero galvanizado, acero galvanizado con recubrimiento de plástico de color o de acero inoxidable.
• La parte inferior se remata con una estructura / zócalo para su transporte y manipulación, realizada en chapa galvanizada o vigueta upn- 80/100, en función de las dimensiones y pesos de la cabina.
• Las entradas y salidas de aire de la cabina llevan lonas antivibratorias acopladas a los ventiladores montados. Dichos ventiladores descansan sobre una base flotante, mediante amortiguadores acústicos.

APLICACIONES

• Atenuar el sonido que se desprende de los ventiladores centrífugos en funcionamiento, especialmente cerca de espacios donde se desempeñan actividades donde el ruido resulta más molesto de lo habitual.

SILC-MINI

Circular sound attenuator in galvanised steel
Silenciador circular con brida en acero galvanizado

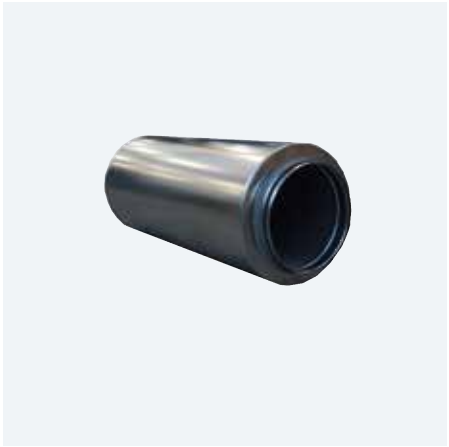

MANUFACTURING FEATURES
- Casing in galvanised steel, tichness 0,8 mm.
- Mounting flange with quick attack.
- Acoustic material in mineral wool 50 Kg/m3 with protection against erosion by glass fibre fire resistence M0 and extended metal sheet.

CARACTERÍSTICAS CONSTRUCTIVAS
- Estructura en chapa de acero galvanizado, espesor 0,8 mm.
- Brida de montaje con conexión rápida.
- Material absorbente del sonido en densidad de lana de roca 50 kg/m3, revestido contra la descamación del velo negro, clase resistencia al fuego M0.

Code	Model	Ø	length (mm)	Weight Kg
SILCM100	SILC-MINI 100	100	600	3,5
SILCM125	SILC-MINI 125	125	600	4
SILCM160	SILC-MINI 160	160	600	5
SILCM200	SILC-MINI 200	200	600	6
SILCM250	SILC-MINI 250	250	600	7
SILCM315	SILC-MINI 315	315	600	8,5
SILCM355	SILC-MINI 355	355	900	13,5
SILCM400	SILC-MINI 400	400	900	16
SILCM450	SILC-MINI 450	450	900	18
SILCM500	SILC-MINI 500	500	900	21

DIMENSIONS / dimensiones

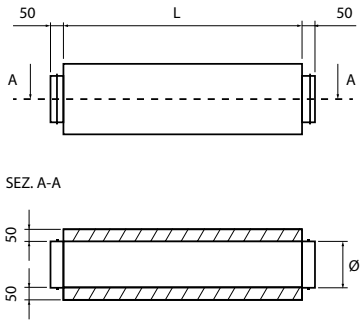

MODEL	A	C
SILC-MINI 100	600	98
SILC-MINI 125	600	123
SILC-MINI 160	600	158
SILC-MINI 200	600	198
SILC-MINI 250	600	248
SILC-MINI 315	600	313
SILC-MINI 355	900	353
SILC-MINI 400	900	398
SILC-MINI 450	900	448
SILC-MINI 500	900	498

C-ISOL

Clamp for rigid circular ducts
Abrazadera para conducto circular rígido



MANUFACTURING FEATURES
- Duct Suspension M8 Isophonic clamp for rigid circular ducts in galvanised steel with elastomer seal liner. Rapid hanging system for diameters 400 mm and smaller. Prevents transmission of vibrations. Easy set up.

UNDER REQUEST
- In stainless steel.

CARACTERÍSTICAS CONSTRUCTIVAS
- Abrazadera M8 Isofónica para conducto circular rígido en acero galvanizado con sellado de elastómero. Sistema de suspension rápido para diametros de 400mm y menores. Evita la transmisión de vibraciones. Fácil montaje.

BAJO DEMANDA
- En acero inoxidable.

Code	Model	Ø
CISOL80	C-ISOL D.80	80
CISOL100	C-ISOL D.100	100
CISOL125	C-ISOL D.125	125
CISOL160	C-ISOL D.160	160
CISOL200	C-ISOL D.200	200
CISOL250	C-ISOL D.250	250
CISOL315	C-ISOL D.315	315
CISOL355	C-ISOL D.355	355
CISOL400	C-ISOL D.400	400
CISOL450	C-ISOL D.450	450
CISOL500	C-ISOL D.500	500
CISOL560	C-ISOL D.560	560
CISOL630	C-ISOL D.630	630
CISOL710	C-ISOL D.710	710

DIMENSIONS / dimensiones

≤ 400 mm

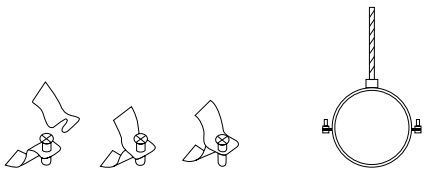

TECHNICAL SPECIFICATIONS / ESPECIFICACIONES TÉCNICAS	DIA ≤ 400 mm
MATERIAL	Galvanized steel / acero galvanizado
DOUBLE THREADED CENTRAL NUT / TUERCA CENTRAL ROSCA DOBLE	M8 / M10
THICKNESS / GROSOR	1,8 mm
WIDTH / ANCHURA	20 mm
SIDE FIXINGS / FIJACIONES LATERALES	M6 x 20 mm
MAXIMUM RECOMMENDED LOAD WITH CENTRAL SUSPENSION NUT / CARGA MÁXIMA RECOMENDADA CON TUERCA DE SUSPENSIÓN CENTRAL *	70 Kg
MAX. RECOMMENDED LOAD THROUGH SIDE ANCHOR POINTS / MAX. CARGA RECOMENDADA A TRAVÉS DE PUNTOS DE ANCLA LATERALES *	-
WELD RESISTANCE OF CENTRAL NUT (TORQUE) / RESISTENCIA DE SOLDADURA DE TUERCA CENTRAL (PAR)	Max. 25 N/m
* Load rating is covered by a 5:1 safety factor & based upon a vertically applied load / * La capacidad de carga está cubierta por un factor de seguridad 5:1 y se basa en una carga aplicada verticalmente	

MODEL
C-ISOL D.80
C-ISOL D.100
C-ISOL D.125
C-ISOL D.160
C-ISOL D.200
C-ISOL D.250
C-ISOL D.315
C-ISOL D.355
C-ISOL D.400

≥ 450 mm

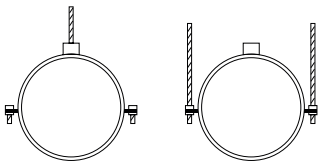

TECHNICAL SPECIFICATIONS / ESPECIFICACIONES TÉCNICAS	DIA ≥ 450 mm
MATERIAL	Galvanized steel / acero galvanizado
DOUBLE THREADED CENTRAL NUT / TUERCA CENTRAL ROSCA DOBLE	M8 / M10
THICKNESS / GROSOR	2,5 mm
WIDTH / ANCHURA	25 mm
SIDE FIXINGS / FIJACIONES LATERALES	Hole/agujero dia. 11mm + Bolts /tornillos M10 x 25 mm
MAXIMUM RECOMMENDED LOAD WITH CENTRAL SUSPENSION NUT / CARGA MÁXIMA RECOMENDADA CON TUERCA DE SUSPENSIÓN CENTRAL *	100 Kg
MAX. RECOMMENDED LOAD THROUGH SIDE ANCHOR POINTS / MAX. CARGA RECOMENDADA A TRAVÉS DE PUNTOS DE ANCLA LATERALES *	200 Kg
WELD RESISTANCE OF CENTRAL NUT (TORQUE) / RESISTENCIA DE SOLDADURA DE TUERCA CENTRAL (PAR)	Max. 25 N/m
* Load rating is covered by a 5:1 safety factor & based upon a vertically applied load / * La capacidad de carga está cubierta por un factor de seguridad 5:1 y se basa en una carga aplicada verticalmente	

MODEL
C-ISOL D.450
C-ISOL D.500
C-ISOL D.560
C-ISOL D.630
C-ISOL D.710

C-FLEX

Clamp for flexible circular duct

Abrazadera para conducto circular flexible

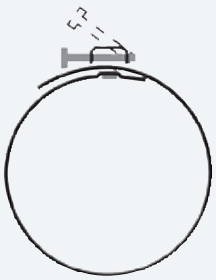

MANUFACTURING FEATURES

• Strap clamp for flexible circular duct. Made of stainless steel. AISI 430. Prevents the transmission of vibrations and is easy to install for diameters up to 320mm..

CARACTERÍSTICAS CONSTRUCTIVAS

• Abrazadera fleje para conducto circular flexible. Fabricada en inox. AISI 430. Evita la transmisión de vibraciones y de fácil instalación para diametros hasta 320mm.

Code	Model	Ø
CFLEX7090	C-FLEX D.70-90	70-90
CFLEX90115	C-FLEX D.90-115	90-115
CFLEX110130	C-FLEX D.110-130	110-130
CFLEX140160	C-FLEX D.140-160	140-160
CFLEX180220	C-FLEX D.180-220	180-220
CFLEX220260	C-FLEX D.220-260	220-260
CFLEX280320	C-FLEX D.280-320	280-320

DIMENSIONS / dimensiones



MODEL	Ø max	Ø min
C-FLEX D.70-90	90	70
C-FLEX D.90-115	115	90
C-FLEX D.110-130	130	110
C-FLEX D.140-160	160	140
C-FLEX D.180-220	220	180
C-FLEX D.220-260	260	220
C-FLEX D.280-320	320	280

MANG M-M

Simple M-M couplings
Manguito simple M-M



MANUFACTURING FEATURES

• Male couplings in galvanized steel which allow connecting round spriral ducts or round plain ducts with inner joints. The piece is installed by pressing both ends into the ducts to be joined, up to the stop in the middle of the male coupling. Next, the male coupling needs to be fastened to both ducts with self-drilling screws or rivets.

UNDER REQUEST

• Couplings with gaskets which won't requiere an additional sealing.
• In stainless Steel.

CARACTERÍSTICAS CONSTRUCTIVAS

• Manguitos de acoplamiento macho en acero galvanizado que permiten conectar conductos espirales o conductos planos circulares con juntas internas. La pieza se instala presionando ambos extremos en los conductos a unir, hasta el tope en el medio del acoplamiento macho. A continuación, el acoplamiento macho debe sujetarse a ambos conductos con tornillos autoperforantes o remaches.

BAJO DEMANDA

• Manguitos con juntas de goma que no requieren sellado adicional.
• En acero inoxidable.

Code	Model	Ø
MANGM80	MANG M-M 80	80
MANGM100	MANG M-M 100	100
MANGM125	MANG M-M 125	125
MANGM150	MANG M-M 150	150
MANGM160	MANG M-M 160	160
MANGM200	MANG M-M 200	200
MANGM250	MANG M-M 250	250
MANGM315	MANG M-M 315	315
MANGM355	MANG M-M 355	355
MANGM400	MANG M-M 400	400
MANGM450	MANG M-M 450	450
MANGM500	MANG M-M 500	500
MANGM560	MANG M-M 560	560
MANGM630	MANG M-M 630	630
MANGM710	MANG M-M 710	710

DIMENSIONS / dimensiones

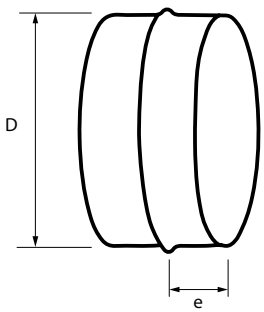

MODEL	D	e
MANG M-M 80	80	50
MANG M-M 100	100	50
MANG M-M 125	125	50
MANG M-M 150	150	50
MANG M-M 160	160	50
MANG M-M 200	200	50
MANG M-M 250	250	50
MANG M-M 315	315	50
MANG M-M 355	355	50
MANG M-M 400	400	50
MANG M-M 450	450	50
MANG M-M 500	500	50
MANG M-M 560	560	50
MANG M-M 630	630	50
MANG M-M 710	710	50

MANG F-F

Simple F-F couplings
Manguito simple F-F



MANUFACTURING FEATURES

• Female couplings in galvanized steel which can be used for connecting round fittings. The Installation method is identical for both gasketfitted or bare ends. The female end is pressed over the end of a bend, T-piece, damper or reducer and fastened with selfdrilling screws or rivets. It is best to seal the joint with a sealing tape AF.

UNDER REQUEST

• Couplings with gaskets which won't requiere an additional sealing.
• In stainless Steel.

CARACTERÍSTICAS CONSTRUCTIVAS

• Manguitos de acoplamientos hembra en acero galvanizado que se pueden utilizar para conectar conductos circulares. El método de instalación es idéntico para ambos extremos. El extremo hembra se presiona sobre el extremo de una curva, pieza en T, compuerta o reductor y se sujeta con tornillos autoperforantes o remaches. Es mejor sellar la junta con una cinta de sellado AF.

BAJO DEMANDA

• Manguitos con juntas de goma que no requieren sellado adicional.
• En acero inoxidable.

Code	Model	Ø
MANGF80	MANG F-F 80	80
MANGF100	MANG F-F 100	100
MANGF125	MANG F-F 125	125
MANGF150	MANG F-F 150	150
MANGF160	MANG F-F 160	160
MANGF200	MANG F-F 200	200
MANGF250	MANG F-F 250	250
MANGF315	MANG F-F 315	315
MANGF355	MANG F-F 355	355
MANGF400	MANG F-F 400	400
MANGF450	MANG F-F 450	450
MANGF500	MANG F-F 500	500
MANGF560	MANG F-F 560	560
MANGF630	MANG F-F 630	630
MANGF710	MANG F-F 710	710

DIMENSIONS / dimensiones

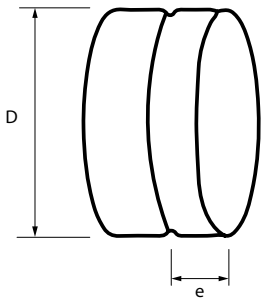

MODEL	D	e
MANG F-F 80	80	50
MANG F-F 100	100	50
MANG F-F 125	125	50
MANG F-F 150	150	50
MANG F-F 160	160	50
MANG F-F 200	200	50
MANG F-F 250	250	50
MANG F-F 315	315	50
MANG F-F 355	355	50
MANG F-F 400	400	50
MANG F-F 450	450	50
MANG F-F 500	500	50
MANG F-F 560	560	50
MANG F-F 630	630	50
MANG F-F 710	710	50

SIL-C / SIL-CN

Inlet - outlet circular silencer
Silenciador circular aspiración / impulsión



SIL-C



SIL-CN

Designed to reduce fan noise and be assembled to circular fans and ducts. Optional connection flanges might be needed to connect directly to fans (please contact the technical service).
• Casing in galvanised steel, thickness 0,8mm up to Ø1250mm and 1,0mm over.
• Mounting flange with threaded insert.
• Acoustic material in mineral wool 70Kg/m3 with protection against erosion by glass fibre fire resistance M0 and extended metal sheet.
• Acoustic data tested in accordance to ISO 7235.
• Holes according to the Eurovent Standard.
• The SIL-CN are provided with an inner core that increases the attenuation of the silencer.

Para atenuación del nivel sonoro del ventilador y para acoplar a ventiladores y tuberías circulares. Válidos para montar en aspiración o impulsión en función del diámetro del tubo correspondiente o bien adaptado al diámetro de una brida opcional. Preguntar a Casals Ventilación.
• Carcasa de acero con espesor de 0,8mm para diámetros de hasta 1250mm; y 1mm para diámetros
superiores.
• Embocadura del silenciador con insertos roscados.
• Aislante acústico de lana de roca de 70Kg/m3 con malla metálica microperforada que protege la fibra de vidrio de la erosión. Aislamiento resistente al fuego M0.
• Ensayo de atenuación realizado según la normativa ISO 7235.
• Taladros acorde a la normativa Eurovent.
• Los SIL-CN están dotados de un núcleo interior que aumenta la atenuación del silenciador.

Code	Model	Ø (mm)	Lenght (mm)
960025025	SIL-C 250/250	250	250
960315315	SIL-C 315/315	315	315
960355355	SIL-C 355/355	355	355
960040040	SIL-C 400/400	400	400
960045045	SIL-C 450/450	450	450
960050050	SIL-C 500/500	500	500
960056056	SIL-C 560/560	560	560
960063063	SIL-C 630/630	630	630
960071071	SIL-C 710/710	710	710
960080080	SIL-C 800/800	800	800
960090090	SIL-C 900/900	900	900
960100100	SIL-C 1000/1000	1000	1000
960112112	SIL-C 1120/1120	1120	1120
960125125	SIL-C 1250/1250	1250	1250
960140140	SIL-C 1400/1400	1400	1400
960025375	SIL-C 250/375	250	375
960315472	SIL-C 315/472	315	472
960355532	SIL-C 355/532	355	532
960040060	SIL-C 400/600	400	600
960045675	SIL-C 450/675	450	675
960050075	SIL-C 500/750	500	750
960056084	SIL-C 560/840	560	840
960063945	SIL-C 630/945	630	945
960071065	SIL-C 710/1065	710	1065
960080120	SIL-C 800/1200	800	1200
960090135	SIL-C 900/1350	900	1350
960100150	SIL-C 1000/1500	1000	1500
960112168	SIL-C 1120/1680	1120	1680
960125187	SIL-C 1250/1875	1250	1875
960140210	SIL-C 1400/2100	1400	2100
960025050	SIL-C 250/500	250	500
960315063	SIL-C 315/630	315	630
960355071	SIL-C 355/710	355	710
960040080	SIL-C 400/800	400	800
960045090	SIL-C 450/900	450	900
960050100	SIL-C 500/1000	500	1000
960056112	SIL-C 560/1120	560	1120
960063126	SIL-C 630/1260	630	1260
960071142	SIL-C 710/1420	710	1420
960080160	SIL-C 800/1600	800	1600
960090180	SIL-C 900/1800	900	1800
960100200	SIL-C 1000/2000	1000	2000
960112224	SIL-C 1120/2240	1120	2240
960125250	SIL-C 1250/2500	1250	2500
960140280	SIL-C 1400/2800	1400	2800

Code	Model	Ø (mm)	Lenght (mm)
961025025	SIL-CN 250/250	250	250
961315315	SIL-CN 315/315	315	315
961355355	SIL-CN 355/355	355	355
961040040	SIL-CN 400/400	400	400
961045045	SIL-CN 450/450	450	450
961050050	SIL-CN 500/500	500	500
961056056	SIL-CN 560/560	560	560
961063063	SIL-CN 630/630	630	630
961071071	SIL-CN 710/710	710	710
961080080	SIL-CN 800/800	800	800
961090090	SIL-CN 900/900	900	900
961100100	SIL-CN 1000/1000	1000	1000
961112112	SIL-CN 1120/1120	1120	1120
961125125	SIL-CN 1250/1250	1250	1250
961140140	SIL-CN 1400/1400	1400	1400
961025375	SIL-CN 250/375	250	375
961315472	SIL-CN 315/472	315	472
961355532	SIL-CN 355/532	355	532
961040060	SIL-CN 400/600	400	600
961045675	SIL-CN 450/675	450	675
961050075	SIL-CN 500/750	500	750
961056084	SIL-CN 560/840	560	840
961063945	SIL-CN 630/945	630	945
961071065	SIL-CN 710/1065	710	1065
961080120	SIL-CN 800/1200	800	1200
961090135	SIL-CN 900/1350	900	1350
961100150	SIL-CN 1000/1500	1000	1500
961112168	SIL-CN 1120/1680	1120	1680
961125187	SIL-CN 1250/1875	1250	1875
961140210	SIL-CN 1400/2100	1400	2100
961025050	SIL-CN 250/500	250	500
961315063	SIL-CN 315/630	315	630
961355071	SIL-CN 355/710	355	710
961040080	SIL-CN 400/800	400	800
961045090	SIL-CN 450/900	450	900
961050100	SIL-CN 500/1000	500	1000
961056112	SIL-CN 560/1120	560	1120
961063126	SIL-CN 630/1260	630	1260
961071142	SIL-CN 710/1420	710	1420
961080160	SIL-CN 800/1600	800	1600
961090180	SIL-CN 900/1800	900	1800
961100200	SIL-CN 1000/2000	1000	2000
961112224	SIL-CN 1120/2240	1120	2240
961125250	SIL-CN 1250/2500	1250	2500
961140280	SIL-CN 1400/2800	1400	2800

DIMENSIONS SIL-C / dimensiones sil-c

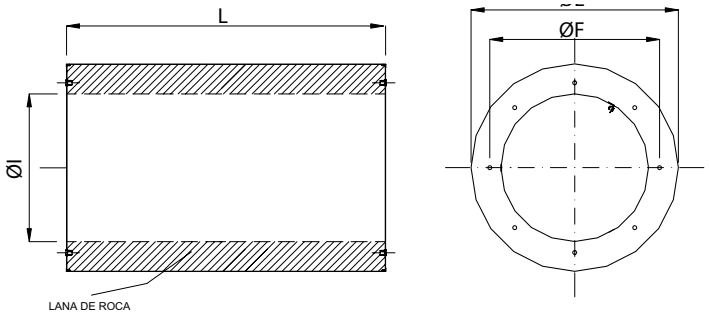

Model	E	F	I	L	Nuster
SIL-C 250/250	390	280	250	250	M8
SIL-C 250/375	390	280	250	375	M8
SIL-C 250/500	390	280	250	500	M8
SIL-C 315/315	455	355	315	315	M8
SIL-C 315/472	455	355	315	472	M8
SIL-C 315/ 630	455	355	315	630	M8
SIL-C 355/355	495	395	355	355	M8
SIL-C 355/532	495	395	355	532	M8
SIL-C 355/710	495	395	355	710	M8
SIL-C 400/400	540	450	400	400	M10
SIL-C 400/600	540	450	400	600	M10
SIL-C 400/800	540	450	400	800	M10
SIL-C 450/450	610	500	450	450	M10
SIL-C 450/ 675	610	500	450	675	M10
SIL-C 450/900	610	500	450	900	M10

Model	E	F	I	L	Nuster
SIL-C 500/500	660	560	500	500	M10
SIL-C 500/750	660	560	500	750	M10
SIL-C 500/1000	660	560	500	1000	M10
SIL-C 560/560	720	620	560	560	M10
SIL-C 560/840	720	620	560	840	M10
SIL-C 560/1120	720	620	560	1120	M10
SIL-C 630/630	790	690	630	630	M10
SIL-C 630/945	790	690	630	945	M10
SIL-C 630/1260	790	690	630	1260	M10
SIL-C 710/710	870	770	710	710	M10
SIL-C 710/1065	870	770	710	1065	M10
SIL-C 710/1420	870	770	710	1420	M10
SIL-C 800/800	1000	860	800	800	M10
SIL-C 800/1200	1000	860	800	1200	M10
SIL-C 800/1600	1000	860	800	1600	M10
SIL-C 900/900	1100	970	900	900	M12
SIL-C 900/1350	1100	970	900	1350	M12
SIL-C 900/1800	1100	970	900	1800	M12
SIL-C 1000/1000	1200	1070	1000	1000	M12
SIL-C 1000/1500	1200	1070	1000	1500	M12
SIL-C 1000/2000	1200	1070	1000	2000	M12
SIL-C 1120/1120	1320	1190	1120	1120	M12
SIL-C 1120/1680	1320	1190	1120	1680	M12
SIL-C 1120/2240	1320	1190	1120	2240	M12
SIL-C 1250/1250	1450	1320	1250	1250	M12
SIL-C 1250/1875	1450	1320	1250	1875	M12
SIL-C 1250/2500	1450	1320	1250	2500	M12
SIL-C 1400/1400	1600	1470	1400	1400	M12
SIL-C 1400/2100	1600	1470	1400	2100	M12
SIL-C 1400/2800	1600	1470	1400	2800	M12

DIMENSIONS SIL-CN / dimensiones sil-cn

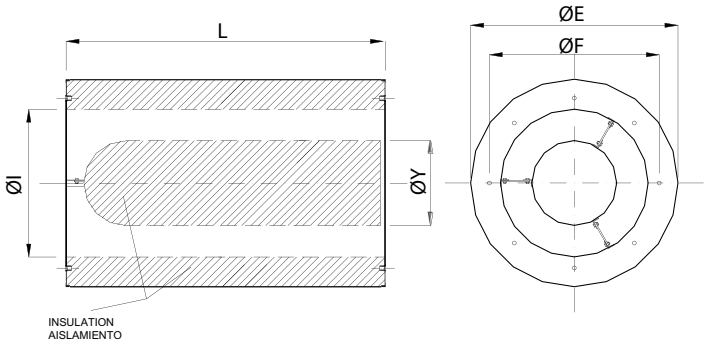

Model	E	F	I	L	Y	Nuster
SIL-CN 250/250	390	280	250	250	120	M8
SIL-CN 250/375	390	280	250	375	120	M8
SIL-CN 250/500	390	280	250	500	120	M8
SIL-CN 315/315	455	355	315	315	140	M8
SIL-CN 315/472	455	355	315	472	140	M8
SIL-CN 315/ 630	455	355	315	630	140	M8
SIL-CN 355/355	495	395	355	355	200	M8
SIL-CN 355/532	495	395	355	532	200	M8
SIL-CN 355/710	495	395	355	710	200	M8
SIL-CN 400/400	540	450	400	400	200	M10
SIL-CN 400/600	540	450	400	600	200	M10
SIL-CN 400/800	540	450	400	800	200	M10
SIL-CN 450/450	610	500	450	450	245	M10
SIL-CN 450/ 675	610	500	450	675	245	M10

Model	E	F	I	L	Y	Nuster
SIL-CN 450/900	610	500	450	900	245	M10
SIL-CN 500/500	660	560	500	500	245	M10
SIL-CN 500/750	660	560	500	750	245	M10
SIL-CN 500/1000	660	560	500	1000	245	M10
SIL-CN 560/560	720	620	560	560	295	M10
SIL-CN 560/840	720	620	560	840	295	M10
SIL-CN 560/1120	720	620	560	1120	295	M10
SIL-CN 630/630	790	690	630	630	295	M10
SIL-CN 630/945	790	690	630	945	295	M10
SIL-CN 630/1260	790	690	630	1260	295	M10
SIL-CN 710/710	870	770	710	710	380	M10
SIL-CN 710/1065	870	770	710	1065	380	M10
SIL-CN 710/1420	870	770	710	1420	380	M10
SIL-CN 800/800	1000	860	800	800	380	M10
SIL-CN 800/1200	1000	860	800	1200	380	M10
SIL-CN 800/1600	1000	860	800	1600	380	M10
SIL-CN 900/900	1100	970	900	900	380	M12
SIL-CN 900/1350	1100	970	900	1350	380	M12
SIL-CN 900/1800	1100	970	900	1800	380	M12
SIL-CN 1000/1000	1200	1070	1000	1000	650	M12
SIL-CN 1000/1500	1200	1070	1000	1500	650	M12
SIL-CN 1000/2000	1200	1070	1000	2000	650	M12
SIL-CN 1120/1120	1320	1190	1120	1120	650	M12
SIL-CN 1120/1680	1320	1190	1120	1680	650	M12
SIL-CN 1120/2240	1320	1190	1120	2240	650	M12
SIL-CN 1250/1250	1450	1320	1250	1250	650	M12
SIL-CN 1250/1875	1450	1320	1250	1875	650	M12
SIL-CN 1250/2500	1450	1320	1250	2500	650	M12
SIL-CN 1400/1400	1600	1470	1400	1400	650	M12
SIL-CN 1400/2100	1600	1470	1400	2100	650	M12
SIL-CN 1400/2800	1600	1470	1400	2800	650	M12

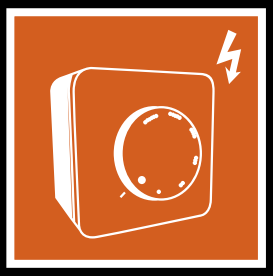

Electrical accessories

Accesorios eléctricos

KIT-PE

Staircase overpressure kit with display
Kit de sobrepresión de escaleras con cuadro de control



MANUFACTURING FEATURES

• Automatic control of differential pressure and maintain it at 50Pa in a single stage according to the UNE-EN 12101-6 standard.
• It consists of a control panel (KIT-PE) and an air supply unit (any fan for air supply) that will provide the stairs or the escape route with enough pressure.
• It is available for three-phase and single-phase equipment.
• The KIT-PE has everything necessary to operate autonomously, so the work of the installer will be much easier and it is only necessary connecting the kit to the fan and the fire detection control panel.

• KIT-PE is composed of the following elements:
• Frequency inverter programmed at 50 Pa
• High precision DPS differential pressure probe with display
• Magneto-thermal protector
• Line and error LED
• Test pushbutton
• Operation mode selector

UNDER REQUEST

• Staircase overpressure kit with output current up to 40,8 A.

The selection of the overpressure kits must be made based on the maximum absorbed intensity of the fan to be regulated.

CARACTERÍSTICAS CONSTRUCTIVAS

• Kit de presurización de escaleras para controlar automáticamente la presión diferencial y mantenerla a 50Pa en una sola etapa acorde a la norma UNE-EN 12101-6.
• Formado por un cuadro de control (KIT- PE) y una unidad de impulsión (cualquier ventilador para aportación de aire) que dotará las escaleras o la vía de escape de la presión suficiente.
• Disponible para equipos trifásicos y monofásicos.
• El KIT-PE tiene todo lo necesario para funcionar de forma autónoma, por lo que el trabajo del instalador será mucho más sencillo y sólo tendrá que conectar el kit al ventilador y a la central de detección de incendios.

• KIT-PE está compuesto por los siguientes elementos:
• Variador de frecuencia programado a 50 Pa.
• Sonda de presión diferencial DPS de alta precisión con display.
• Protector magnetotérmico.
• Led de línea y error.
• Pulsador de test.
• Selector de modo de funcionamiento.

BAJO DEMANDA

• Kits de sobrepresión con corriente de salida hasta 40,8 A.

La selección de los Kits de sobrepresión deben hacerse en base a la intensidad máxima absorbida del ventilador que se quiere regular.

Code	Model	Output current	Input voltage	Output voltage	Power kW
KPEI01 V2	KIT PE I 2,5A	2,5A	230Vac II	230Vac III	0,4
KPEI03 V2	KIT PE I 4,2A	4,2A	230Vac II	230Vac III	0,75
KPEI04 V2	KIT PE I 7A	7A	230Vac II	230Vac III	1,5
KPEI05 V2	KIT PE I 10A	10A	230Vac II	230Vac III	2,2
KPEIII01 V2	KIT PE III 2,2A	2,2A	400Vac III	400Vac III	0,75
KPEIII02 V2	KIT PE III 3,6A	3,6A	400Vac III	400Vac III	1,1
KPEIII03 V2	KIT PE III 5A	5A	400Vac III	400Vac III	2,2
KPEIII04 V2	KIT PE III 8A	8A	400Vac III	400Vac III	4
KPEIII05 V2	KIT PE III 12A	12A	400Vac III	400Vac III	5,5

DIMENSIONS / dimensiones

MODEL	A	H
KIT PE I 2,5A (0,4kW) in: 230Vac II, out: 230Vac III	270	180
KIT PE I 4,2A (0,75kW) in: 230Vac II, out: 230Vac III 270 180	270	180
KIT PE I 7A (1,5kW) in: 230Vac II, out: 230Vac III 360 180	360	180
KIT PE I 10A (2,2kW) in: 230Vac II, out: 230Vac III 360 180	360	180
KIT PE III 2,2A (0,75kW) in: 400Vac III, out: 400Vac III 270 180	270	180
KIT PE III 3,6A (1,1kW) in: 400Vac III, out: 400Vac III 360 180	360	180
KIT PE III 5A (2,2kW) in: 400Vac III, out: 400Vac III 360 180	360	180
KIT PE III 8A (4kW) in: 400Vac III, out: 400Vac III 360 180	360	180
KIT PE III 12A (5,5kW) in: 400Vac III, out: 400Vac III 360 180	360	180

CO-MASTER

Carbon monoxide control panel
Central de monóxido





CO-MASTER Z1



CO-MASTER Z2



CO-MASTER Z3



CO-SENS



CO-SENS COMPACT



CO-CARD EXPAND



CO-CARD

• The CO-MASTER carbon monoxide detection system has been designed for use in car parks where CO can accumulate. This system is certified according to the UNE 23300:1984 regulation, which fulfi ls the requirements of Spanish Royal Decree 2367/1985 and the Spanish Technical Building Code [Código Técnico de Edificación].
• The range of CO-MASTER carbon monoxide control panels is made up of 3 models; 1, 2 and 3 zones are available to cover all the requirements of small and large installations.
• Each module includes a display showing the CO concentration of the zones. Each of them can control the air renewal group manually or automatically. The automatic control lets you work in an advanced mode in which the overall system's power consumption is reduced. In order to obtain this reduction, the module performs algorithms to minimize the air renewal output activations by taking the individual measurement of each detector in the zone.
• Each zone module lets you connect up to 32 CO-SENS or CO-SENS COMPACT carbon monoxide detectors. The connection to the module is done through 2 wires, the detectors may be distributed along 2,000 meters in length and each detector covers 200 m2; this value is defi ned as the maximum surface in current legislation.
• The CO-MASTER system can control a speed regulator through the optional CO-CARD. The speed regulator control is focused on minimizing the power consumption of the overall system, and also reduces the noise level of the air renewal group.
• This system is also equipped with SCADA software which, together with the optional CO-CARD ETHERNET, lets you control the system remotely.

MANUFACTURING FEATURES
• UNE 23300:1984 approved
• LOM 08MOGA3532 Certificate
• Modular and expandable system
• Up to 19,000 m2 protected area
• 1, 2 and 3 zones per panel
• Concentration indication per zone
• 2 extraction relay outputs per zone
• 1 alarm relay output per zone
• Up to 32 detectors per zone
• Two-wire connection without polarity
• Working mode for low power consumption
• Control option per speed regulator
• System's remote control option
• Multi-language keyboard

APPLICATIONS
• Car parks or other places where concentrations of CO can accumulate.

* It is necessary to buy a CO-CARD so that the control panel can govern the fans.

• El sistema de detección de Monóxido de Carbono CO-MASTER ha sido diseñado para su aplicación en aparcamientos de vehículos donde puedan acumularse concentraciones de CO. Este sistema esta certificado según la norma UNE 23300:1984 cumpliendo con los requisitos del Real Decreto 2367/1985 y con el Código Técnico de Edificación.
La gama de centrales CO-MASTER la componen 3 modelos, ofreciendo la versión de 1, 2 y 3 zonas, cubriendo todas las necesidades desde la pequeña hasta la gran instalación.
• Cada módulo de zona dispone de un display donde se muestra la concentración de monóxido de la zona, en cada uno de ellos se permite controlar de forma manual o automática el grupo de renovación de aire, dentro del control automático, permite el modo de funcionamiento de "Automático Avanzado", con este, se consigue una reducción del consumo energético del sistema, para ello se aplican algoritmos de decisión de la activación de la salidas de renovación del aire, teniendo en consideración la medida independiente de cada detector instalado en el módulo de zona.
• Cada módulo de zona permite la conexión de hasta 32 detectores CO-SENS o CO-SENS COMPACT. La conexión de los detectores al módulo es a través de 2 hilos, los detectores pueden ser distribuidos a lo largo de 2.000 metros de longitud y cada detector cubre los 200 m2 de superficie que define como máximo la normativa actual.
• El Sistema CO-MASTER a través de la tarjeta opcional CO-CARD nos permite controlar un regulador de velocidad, con el fin de reducir el consumo energético y el nivel acústico de los motores que forman el grupo de renovación del aire de la instalación.
• Este sistema también dispone de un software SCADA que junto con la tarjeta opcional CO-CARD ETHERNET permite tener el control del sistema de forma remota.

CARACTERÍSTICAS CONSTRUCTIVAS
• Sistema Certificado UNE 23300:1984
• Certificación LOM 08MOGA3532
• Central modular y ampliable
• Hasta 19.000 m2 de gestión
• Versiones de 1, 2, y 3 módulos de zonas
• Indicación de la concentración por zona
• 2 salidas de relés de extracción por zona
• 1 salida de relé de alarma por zona
• Hasta 32 detectores por zona
• Conexión de los detectores a 2 hilos
• Modo de funcionamiento para bajo consumo
• Opción de Control por Variador de Velocidad
• Opción de Control remoto del sistema
• Teclado Multilingüe

APLICACIONES
• Aparcamientos u otros lugares donde pueda acumularse concentraciones de CO.

* Es necesario adquirir CO-CARD para que la central pueda gobernar los ventiladores

Code	Model
CO-MASTERZ1	CO-MASTER Z1
CO-MASTERZ2	CO-MASTER Z2
CO-MASTERZ3	CO-MASTER Z3
CO-CARDEXP	CO-CARD EXPAND
CO-SENS	CO-SENS
CO-SENSC	CO-SENS COMPACT
CO-CARD	CO-CARD

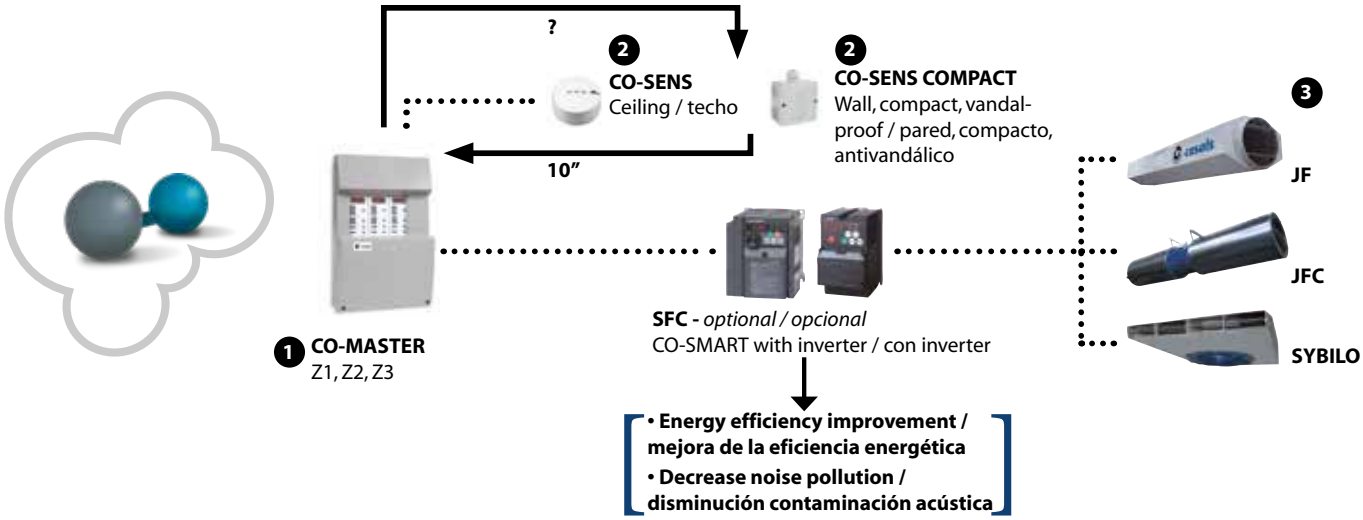

DIMENSIONS / dimensiones

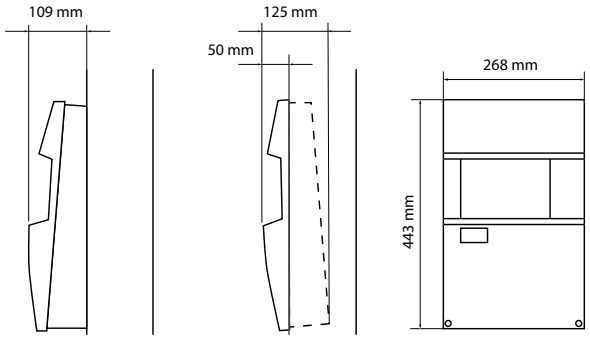

MODEL
CO-MASTER Z1
CO-MASTER Z2
CO-MASTER Z3

REPROFIRE

Relay box for power control of a fan in smoke extraction exhaust
Caja de relés para el control de potencia de un ventilador en desenfumaje en extracción de humos



The REPROFIRE relay box (with NF certificate) is a safety actuated device (DAS). It allows the power control of a smoke extraction fan under optimized safety conditions. It is mandatory to use NF stamped with DAS that meets the criteria of standards NF S 61937-1 and NF S 61-937-9, for the extraction of smoke from ERP and IGH. In addition to fan power control, the relay box centralizes many safety and reporting functions. The relay box communicates with the CMSI and receives electrical safety commands from the CMSI.

MANUFACTURING FEATURES
- IP55 relay box (IP54 with proximity switch)
- Three-phase 400 VAC 1-speed or 2-speed relay box with dahlander winding
- Motor isolation controller / Phase controller
- Possibility of controlling comfort mode with any automatic remote control with dry contact (clock, CO / NO detection unit (CO-MASTER), etc.)
- Certified according to the NF certification; reference system relay boxes for smoke extraction fan NF 278.
- Opaque all-in-one box (comfort, smoke extraction) or only smoke extraction.
- Digital display and control of smoke extraction in the front.
- Control circuit management by electronic card.
- Compatible with all existing CMSI and fans of Casals.

| APPLICATIONS
- The electrical box allows the power control of a smoke extraction fan and has one or more remote control inputs.
- A relay box can only control one smoke extraction fan.
- The box must be installed outside the safety-controlled zone (s) controlled by the fan.

| UNDER REQUEST
- Possibility of pre-wiring the motor supply in Fire Resistant Cable.
- Fan assembly and wiring on request.
- Soft starter with 6 thyristors
- Powers up to 150A. Powers of 200 and 250A with soft starter.
- With integrated pressure switch.
- With integrated proximity switch.
- With integrated thermal protection for comfort mode.
- Reprofire for 2-speed fans with separate winding (4/6 and 6/8 pole motors).
- Reprofire at 60Hz (110 or 230V).

La caja de relés REPROFIRE (con certificado NF) es un dispositivo de seguridad accionada (DAS). Permite el control de potencia de un ventilador de extracción de humo en condiciones de seguridad optimizadas. Es obligatorio utilizar NF estampado con DAS que cumpla con los criterios de las normas NF S 61937-1 y NF S 61-937-9, para la extracción de humo de ERP e IGH. Además del control de potencia del ventilador, la caja de relés centraliza muchas funciones de seguridad e informes. La caja de relés se comunica con el CMSI y recibe de este último los comandos de seguridad eléctrica.

CARACTERÍSTICAS CONSTRUCTIVAS
- Caja de relés IP55 (IP54 con interruptor de proximidad)
- Caja de relés trifásico 400 VAC de 1 velocidad o 2 velocidades con bobinado dahlander
- Controlador de aislamiento del motor / Controlador de fase
- Posibilidad de controlar el modo confort con cualquier control remoto automático con contacto seco (reloj, unidad de detección de CO / NO (CO-MASTER), etc.)
- Certificado según el sistema de referencia de certificación NF; cajas de relés para ventilador de extracción de humo NF 278.
- Caja opaca todo en uno (confort, desenfumaje) o solo desenfumaje (extracción de humo).
- Pantalla digital y control de desenfumaje en el frente.
- Gestión del circuito de control mediante tarjeta electrónica.
- Compatible con todos los CMSI y ventiladores existentes de Casals.

| APLICACIONES
- La caja eléctrica permite el control de potencia de un ventilador de extracción de humo y tiene una o más entradas de control remoto.
- Una caja de relés solo puede controlar un ventilador de extracción de humo.
- La caja debe instalarse fuera de las zonas de seguridad controlada por el ventilador.

| BAJO DEMANDA
- Posibilidad de precablear el suministro del motor en Cable Resistente al fuego.
- Montaje y cableado en ventilador bajo pedido.
- Arrancador suave de 6 tiristores
- Potencias hasta 150A. Potencias de 200 y 250A con arrancador suave.
- Con presostato integrado.
- Con interruptor de proximidad integrado.
- Con protección térmica integrada para el modo confort.
- Reprofire para ventiladores de 2 velocidades con bobinado por separado (Motores 4/6 y 6/8 polos).
- Reprofire at 60Hz (110 or 230V).

THREE PHASE RANGE 1 SPEED 400V - SMOKE EXHAUST
SERIE TRIFÁSICA 1 VELOCIDAD 400V - DESENFUMAJE

Code	Model
REPD6	REPROFIRE III 6A Desenf.
REPD10	REPROFIRE III 10A Desenf.
REPD15	REPROFIRE III 15A Desenf.
REPD20	REPROFIRE III 20A Desenf.
REPD30	REPROFIRE III 30A Desenf.
REPD40	REPROFIRE III 40A Desenf.
REPD56	REPROFIRE III 56A Desenf.
REPD70	REPROFIRE III 70A Desenf.
REPD95	REPROFIRE III 95A Desenf.

THREE PHASE RANGE 2 SPEED 400V WITH DAHLANDER WINDING - SMOKE EXHAUST
SERIE TRIFÁSICA 2 VELOCIDAD 400V CON BOBINADO DAHLANDER - DESENFUMAJE

Code	Model
REP2D6	REPROFIRE III 6A Desenf.
REP2D10	REPROFIRE III 10A Desenf.
REP2D15	REPROFIRE III 15A Desenf.
REP2D20	REPROFIRE III 20A Desenf.
REP2D30	REPROFIRE III 30A Desenf.
REP2D40	REPROFIRE III 40A Desenf.
REP2D56	REPROFIRE III 56A Desenf.
REP2D70	REPROFIRE III 70A Desenf.
REP2D95	REPROFIRE III 95A Desenf.

THREE PHASE RANGE 1 SPEED 400V - SMOKE EXHAUST + COMFORT NON-VARIABLE SPEED
SERIE TRIFÁSICA 1 VELOCIDAD 400V - DESENFUMAJE + CONFORT VELOCIDAD NO VARIABLE

Code	Model
REPDC6	REPROFIRE III 6A Desenf.+Confort No Var.
REPDC10	REPROFIRE III 10A Desenf.+Confort No Var.
REPDC15	REPROFIRE III 15A Desenf.+Confort No Var.
REPDC20	REPROFIRE III 20A Desenf.+Confort No Var.
REPDC30	REPROFIRE III 30A Desenf.+Confort No Var.
REPDC40	REPROFIRE III 40A Desenf.+Confort No Var.
REPDC56	REPROFIRE III 56A Desenf.+Confort No Var.
REPDC70	REPROFIRE III 70A Desenf.+Confort No Var.
REPDC95	REPROFIRE III 95A Desenf.+Confort No Var.

THREE PHASE RANGE 2 SPEED 400V WITH DAHLANDER WINDING- SMOKE EXHAUST +COMFORT NON-VARIABLE SPEED
SERIE TRIFÁSICA 2 VELOCIDAD 400V CON BOBINADO DAHLANDER - DESENFUMAJE + CONFORT VELOCIDAD NO VARIABLE

Code	Model
REP2DC6	REPROFIRE III 6A Desenf.+Confort No Var.
REP2DC10	REPROFIRE III 10A Desenf.+Confort No Var.
REP2DC15	REPROFIRE III 15A Desenf.+Confort No Var.
REP2DC20	REPROFIRE III 20A Desenf.+Confort No Var.
REP2DC30	REPROFIRE III 30A Desenf.+Confort No Var.
REP2DC40	REPROFIRE III 40A Desenf.+Confort No Var.
REP2DC56	REPROFIRE III 56A Desenf.+Confort No Var.
REP2DC70	REPROFIRE III 70A Desenf.+Confort No Var.
REP2DC95	REPROFIRE III 95A Desenf.+Confort No Var.

DIMENSIONS / dimensiones

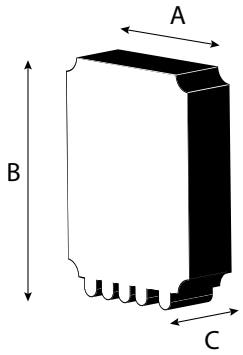

MODEL	A	B	C
REPROFIRE III 6A Desenf.	220	300	180
REPROFIRE III 6A Desenf. + Confort No Var.	220	300	180
REPROFIRE III 6A Desenf. + Confort No Var.2V	-	-	-
REPROFIRE III 6A Desenf. + Confort Veloc. Var.	300	380	180
REPROFIRE III 6A Desenf. + Confort Veloc. Var. 2V	-	-	-
REPROFIRE III 6A Desenf. 2V	-	-	-
REPROFIRE III 10A Desenf.	220	300	180
REPROFIRE III 10A Desenf. + Confort No Var.	220	300	180
REPROFIRE III 10A Desenf. + Confort No Var.2V	-	-	-
REPROFIRE III 10A Desenf. + Confort Veloc.Var.	300	380	180
REPROFIRE III 10A Desenf. + Confort Veloc.Var. 2V	-	-	-
REPROFIRE III 10A Desenf. 2V	-	-	-
REPROFIRE III 15A Desenf.	220	300	180
REPROFIRE III 15A Desenf. + Confort No Var.	220	300	180
REPROFIRE III 15A Desenf. + Confort No Var.	-	-	-
REPROFIRE III 15A Desenf. + ConfortVeloc. Var.	300	380	180
REPROFIRE III 15A Desenf. + Confort Veloc.Var.2V	-	-	-
REPROFIRE III 15A Desenf. 2V	-	-	-
REPROFIRE III 20A Desenf.	220	300	180
REPROFIRE III 20A Desenf. + Confort No Var.	220	300	180
REPROFIRE III 20A Desenf. + Confort No Var.2V	-	-	-
REPROFIRE III 20A Desenf. + Confort Veloc.Var.	300	380	180
REPROFIRE III 20A Desenf. + Confort Veloc.Var. 2V	-	-	-
REPROFIRE III 20A Desenf. 2V	-	-	-
REPROFIRE III 30A Desenf.	300	380	180
REPROFIRE III 30A Desenf. + Confort No Var.	300	380	180
REPROFIRE III 30A Desenf. + Confort No Var.		-	-

MODEL	A	B	C
REPROFIRE III 30A Desenf. + Confort Veloc.Var.	380	460	180
REPROFIRE III 30A Desenf. + Confort Veloc.Var. 2V	-	-	-
REPROFIRE III 30A Desenf. 2V	-	-	-
REPROFIRE III 40A Desenf.	300	380	180
REPROFIRE III 40A Desenf. + Confort No Var.	300	380	180
REPROFIRE III 40A Desenf. + Confort No Var.2V	-	-	-
REPROFIRE III 40A Desenf. + Confort Veloc.Var.	380	460	180
REPROFIRE III 40A Desenf. + Confort Veloc.Var.2V	-	-	-
REPROFIRE III 40A Desenf. 2V	-	-	-
REPROFIRE III 56A Desenf.	405	500	200
REPROFIRE III 56A Desenf. + Confort No Var.	405	500	200
REPROFIRE III 56A Desenf. + Confort No Var.2V		-	-
REPROFIRE III 56A Desenf. + Confort Veloc.Var.	405	500	200
REPROFIRE III 56A Desenf. + Confort Veloc.Var.2V	-	-	-
REPROFIRE III 56A Desenf. 2V	-	-	-
REPROFIRE III 70A Desenf.	405	500	200
REPROFIRE III 70A Desenf. + Confort No Var.	405	500	200
REPROFIRE III 70A Desenf. + Confort No Var.2V	-	-	-
REPROFIRE III 70A Desenf. + Confort Veloc.Var.	515	650	250
REPROFIRE III 70A Desenf. + Confort Veloc.Var. 2V	-	-	-
REPROFIRE III 70A Desenf. 2V	-	-	-
REPROFIRE III 95A Desenf.	515	650	250
REPROFIRE III 95A Desenf. + Confort No Var.	515	650	250
REPROFIRE III 95A Desenf. + Confort No Var.2V	-	-	-
REPROFIRE III 95A Desenf. + Confort Veloc.Var.	515	650	250
REPROFIRE III 95A Desenf. + Confort Veloc.2V	-	-	-
REPROFIRE III 95A Desenf. 2V	-	-	-

DIRECT-DV

Direct-on-line-starter with start and stop/reset
Arrancador directo con paro y marcha



| MANUFACTURING FEATURES
- Direct-on-line-starter, IP65, contactor coil.
- Voltage 230VAC & 400VAC 50-60Hz, non-metallic enclosure, with thermal overload.
- Relay with start and stop/reset buttons and operation led.

| CARACTERÍSTICAS CONSTRUCTIVAS
- Arranque directo en línea, IP65, contactor de bobina.
- Voltaje 230VAC y 400VAC 50-60Hz, caja no metálica, con relé térmico contra sobrecargas.
- Con botones de arranque y paro/reset y led de funcionamiento.

SINGLE PHASE RANGE / Serie monofásica

Code	Model	Relay adjustment range (A)	Rated I (A) ≤ 440V	Dimensions	Weight Kg
DDV230I001	DIRECT-DV 0,6-1A 230V	0,6-1	1	187X092X160	0,76
DDV230I002	DIRECT-DV 0,9-1,5A 230V	0,9-1,5	1,5	187X092X160	0,76
DDV230I003	DIRECT-DV 1,4-2,3A 230V	1,4-2,3	2,3	187X092X160	0,76
DDV230I004	DIRECT-DV 2-3,3A 230V	2-3,3	3,3	187X092X160	0,76
DDV230I005	DIRECT-DV 3-5A 230V	3-5	5	187X092X160	0,76
DDV230I006	DIRECT-DV 4,5-7,5A 230V	4,5-7,5	7,5	187X092X160	0,76

THREE PHASE RANGE / Serie trifásica

Code	Model	Relay adjustment range (A)	Rated I (A) ≤ 440V	Dimensions	Weight Kg
DDV400III1	DIRECT-DV 0,9-1,5A 400V	0,9-1,5	1,5	187X092X160	0,76
DDV400III2	DIRECT-DV 1,4-2,3A 400V	1,4-2,3	2,3	187X092X160	0,76
DDV400III3	DIRECT-DV 2-3,3A 400V	2-3,3	3,3	187X092X160	0,76
DDV400III4	DIRECT-DV 3-5A 400V	3-5	5	187X092X160	0,76
DDV400III5	DIRECT-DV 4,5-7,5A 400V	4,5-7,5	7,5	187X092X160	0,76
DDV400III6	DIRECT-DV 6-10A 400V	6-10	10	187X092X160	0,76
DDV400III7	DIRECT-DV 9-15A 400V	9-15	12	187X092X160	0,76
DDV400III8	DIRECT-DV 13-18A 400V	13-18	18	206X092X170	1,04
DDV400III9	DIRECT-DV 17-23A 400V	17-23	23	238X114X188	1,220
DDV400III10	DIRECT-DV 20-25A 400V	20-25	25	238X114X188	1,220
DDV400III11	DIRECT-DV 24-32A 400V	24-32	32	238X114X188	1,3
DDV400III12	DIRECT-DV 32-38A 400V	32-38	38	295X240X225	2,880
DDV400III13	DIRECT-DV 35-50A 400V	35-50	50	295X240X225	3,76
DDV400III14	DIRECT-DV 46-65A 65A 400V	45-65	65	295X240X225	3,760
DDV400III15	DIRECT-DV 60-82A 80A 400V	60-82	80	295X240X225	3,76

DIMENSIONS / dimensiones

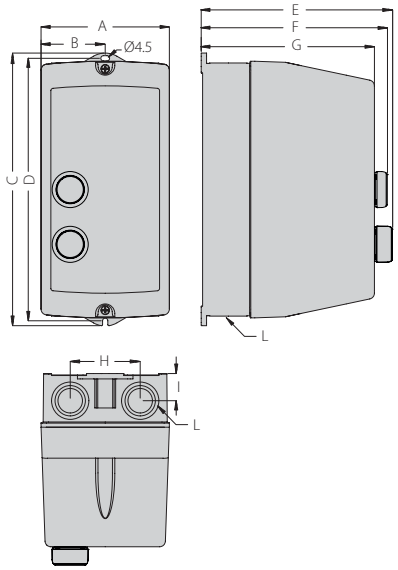

MODEL	A	B	C	D	E	F	G	H	I	L
DIRECT-DV 0,6-1A 230V	88	44	184	175	140,4	133,3	119,5	49	19,4	PG13, 5/M20
DIRECT-DV 0,9-1,5A 230V	88	44	184	175	140,4	133,3	119,5	49	19,4	PG13, 5/M20
DIRECT-DV 0,9-1,5A 400V	88	44	184	175	140,4	133,3	119,5	49	19,4	PG13, 5/M20
DIRECT-DV 1,4-2,3A 230V	88	44	184	175	140,4	133,3	119,5	49	19,4	PG13, 5/M20
DIRECT-DV 1,4-2,3A 400V	88	44	184	175	140,4	133,3	119,5	49	19,4	PG13, 5/M20
DIRECT-DV 2-3,3A 230V	88	44	184	175	140,4	133,3	119,5	49	19,4	PG13, 5/M20
DIRECT-DV 2-3,3A 400V	88	44	184	175	140,4	133,3	119,5	49	19,4	PG13, 5/M20
DIRECT-DV 3-5A 230V	88	44	184	175	140,4	133,3	119,5	49	19,4	PG13, 5/M20
DIRECT-DV 3-5A 400V	88	44	184	175	140,4	133,3	119,5	49	19,4	PG13, 5/M20
DIRECT-DV 4,5-7,5A 230V	88	44	184	175	140,4	133,3	119,5	49	19,4	PG13, 5/M20
DIRECT-DV 4,5-7,5A 400V	88	44	184	175	140,4	133,3	119,5	49	19,4	PG13, 5/M20
DIRECT-DV 6-10A 400V	88	44	184	175	140,4	133,3	119,5	49	19,4	PG13, 5/M20
DIRECT-DV 9-15A 400V	88	44	184	175	140,4	133,3	119,5	49	19,4	PG13, 5/M20
DIRECT-DV 13-18A 400V	88	44	202	193	155,4	148,3	134,5	49	19,4	PG13, 5/M20
DIRECT-DV 17-23A 400V	110	55	234	225	162,3	169,4	148,5	60	22,8	PG16/M2 5-PG13,5/M20
DIRECT-DV 20-25A 400V	110	55	234	225	162,3	169,4	148,5	60	22,8	PG16/M2 5-PG13,5/M20
DIRECT-DV 24-32A 400V	110	55	234	225	162,3	169,4	148,5	60	22,8	PG16/M2 5-PG13,5/M20

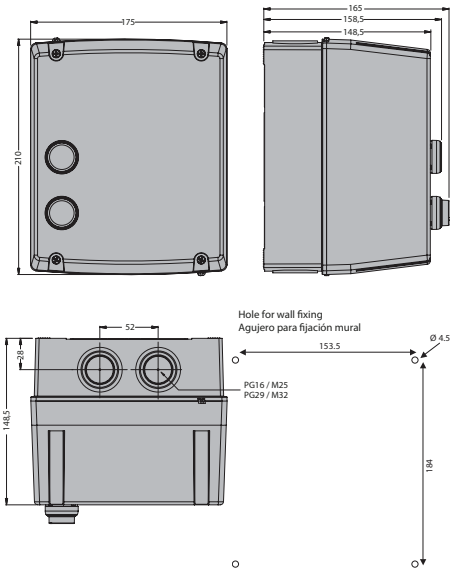

DIRECT-DV 32-38A 400V

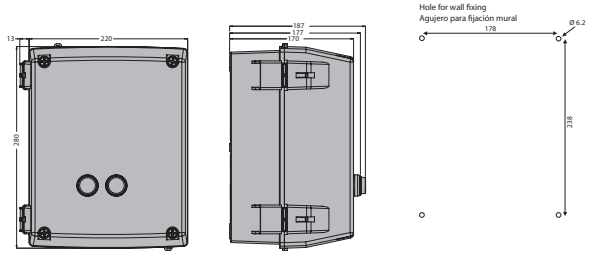

DIRECT-DV 35-50A 400V

CONNECTION DIAGRAM / esquema de conexiones

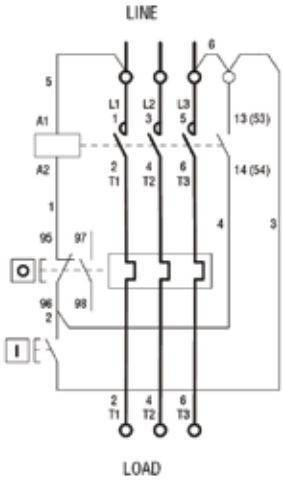

I = Start; O = Stop/Reset

REGD-1

Manual single phase speed controller
Regulador de velocidad manual monofásico



MANUFACTURING FEATURES

- Speed controller for single phase voltage (230 Vac 50 Hz) controllable motors by varying the supplied voltage through angle phase control.
- External enclosure in white-ivory plastic.
- Internal enclosure in polyamide.
- Maximum room temperature: 35ºC.

CARACTERÍSTICAS CONSTRUCTIVAS

- Regulador de velocidad para motores controlables de tensión monofásica (230 Vac a 50 Hz), variando la tensión de alimentación a través del control de ángulo de fase.
- Carcasa externa de plástico blanco ivory.
- Carcasa interna de poliamida.
- Temperatura ambiente máxima: 35ºC.

Code	Model	Max. Current (A)	Voltage (V)	Weight (Kg)	Connect. diagram
300782600	REGD-1	1	230	0,24	1

DIMENSIONS / dimensiones

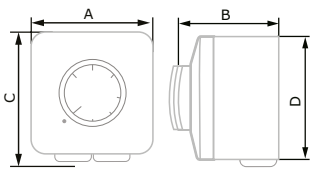

MODEL	A	B	C	D	E	F	G
REGD-1	82	65	82	24	24	32	50x50

CONNECTION DIAGRAM / esquema de conexiones

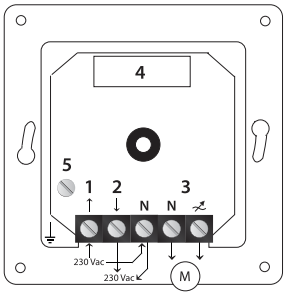

REG

Manual single phase speed controller
Regulador de velocidad manual monofásico



MANUFACTURING FEATURES
- Specially designed for sinus wave speed control. Only available for single phase fans.
- Terminal wiring.
- Minimum speed adjustable and potentiometer speed control.
- Sealed box IP-54 box. Light switch pilot.
- EMC filter according to the En55014 Standard.

CARACTERÍSTICAS CONSTRUCTIVAS
- Especialmente diseñado para la regulación de velocidad por control de onda senoidal, sólo para ventiladores monofásicos.
- Conexionado por regletas. Ajuste de la velocidad mínima y control por potenciómetro.
- Caja estanca IP-54. Interruptor con piloto luminoso.
- Filtro EMC según En55014.

Code	Model	Max. Current (A)	Weight (Kg)
960710115	REG 1,5A	1,5	0,35
960710130	REG 3A	3	0,42
960710150	REG 5A	5	0,57
960710100	REG 10A	10	0,76

DIMENSIONS / dimensiones

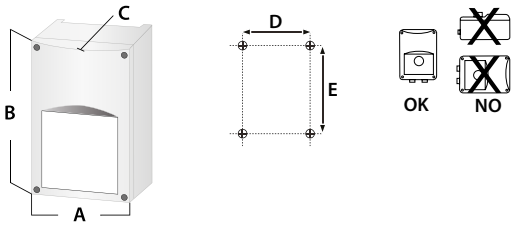

MODEL	A	B	C	D	E
REG 1,5A	83	160	66	71	108
REG 3A	83	160	66	71	108
REG 5A	83	160	81	71	108
REG 10A	113	178	92	102	140

CONNECTION DIAGRAM / esquema de conexiones

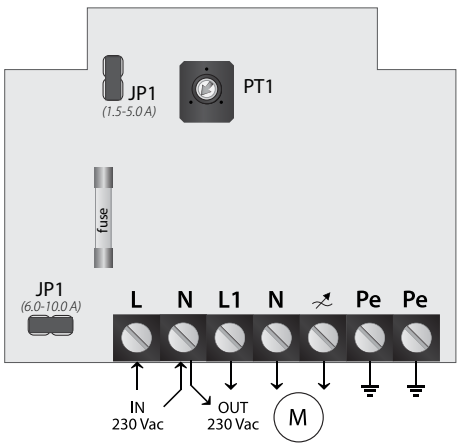

L N	main supply 230 VAC - 50 Hz | alimentación principal 230 VAC-50Hz
N	neutral | neutro
Pe	earth connection | tierra
L1 N	unregulated out 230 VAC (2A) | salida no regulada 230 VAC (2A)
N	regulated output to motor | salida a motor regulada
JP1	jumper removed = normal working mode | puente desconectado = modo normal jumper in place = quickstart'mode | puente conectado = modo de arranque rápido
PT1	minimum speed adjustment trimmer | ajuste de velocidad mínima

REG VMC

Manual single phase speed controller with 0-10V IN
Regulador de voltaje monofásico con entrada 0-10V



MANUFACTURING FEATURES

• Fully digital automatic speed controller by varying the supplied voltage. It controls the rotational speed of single phase (230 VAC/50Hz) voltage controllable motors according to differential pressure. It provides a great number of user adjustable options.
• All data is visualized on a liquid crystal display (LCD). Differential pressure transmitter not included.
• Analog input: 0-10 V/0-20 mA. Plastic casing.

CARACTERÍSTICAS CONSTRUCTIVAS

• Regulador de velocidad por voltaje automático y totalmente digital. Controla la velocidad rotacional de motores monofásicos (230 VAC/50Hz) según la presión diferencial. Proporciona un gran número de opciones ajustables por el usuario.
• Todos los datos se visualizan en una pantalla de cristal líquido (LCD). Sonda de presión diferencial no incluida.
• Entrada analógica: 0-10 V / 0-20 mA. Carcasa de plástico.

Code	Model	Max. Current (A)	Weight (Kg)
300953903	REG VMC 3A	3	1,72
300953906	REG VMC 6A	6	1,85
300953910	REG VMC 10A	10	1,86

DIMENSIONS / dimensiones

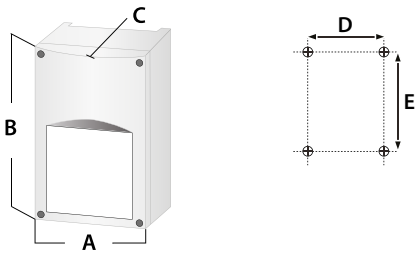

MODEL	A	B	C	D	E
REG VMC 3A	170	255	140	155	194
REG VMC 6A	170	255	140	155	194
REG VMC 10A	170	255	140	155	194

CONNECTION DIAGRAM / esquema de conexiones

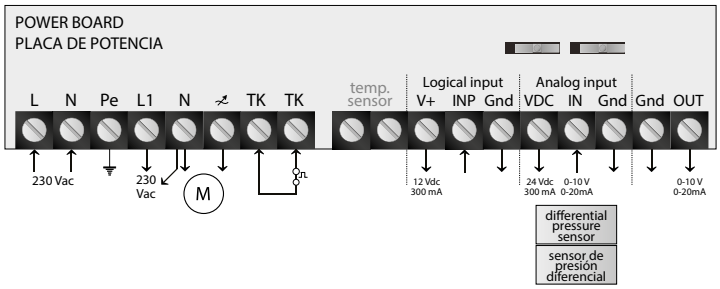

L N	main supply 230 VAC-50Hz	alimentación principal 230 VAC-50Hz
N	neutral	neutro
Pe	earth connection	tierra
L1 N	unregulated output 230 VAC	salida no regulada 230 VAC
N	regulated output to motor	salida al motor regulada
TK	input thermal contacts of the motor	entrada de los contactos térmicos del motor
V+	12VDC/300mA output	salida 12VDC/300mA
INP	logical input 12-24 V = true (on) 0 V = false (off)	entrada lógica 12-24 V = true (on) 0 V = false (off)
Gnd	ground	tierra
VDC	24 VDC/300 mA	24 VDC/300 mA
IN	0-10 V/0-20 mA analog input	0-10 V/0-20 mA entrada analógica
OUT	0-10 VDC/0-20 mA analog output to slave	0-10 VDC/0-20 mA salida analógica a esclavo

REGC

Speed controller for EEC motors
Regulador de velocidad para motores EEC



MANUFACTURING FEATURES
- Speed remote controller for EEC motors.
- Adjusts the flow rate in a range from 0 to 100% at a maximum distance of 10m.
- It can be recessed or mounted on a wall. Can be installed outdoors.
- Working temperature from 0 to 40ºC.

CARACTERÍSTICAS CONSTRUCTIVAS
- Control remoto de velocidad para motores EEC.
- Permite ajustar el caudal en un rango de 0 a 100%, a una distancia de 10m como máximo.
- Montaje encastrado o en pared. Puede instalarse en el exterior.
- Temperatura de trabajo de 0 a 40ºC.

Code	Model	Max. Current (A)	Weight (Kg)
FX263300	REGC	1	0,15

DIMENSIONS / dimensiones

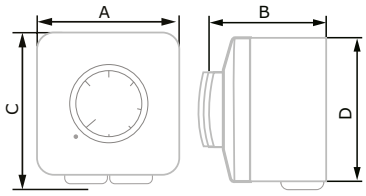

MODEL	A	B	C	D	E	F	G
REGC	82	65	24	82	24	32	50x50

CONNECTION DIAGRAM / esquema de conexiones

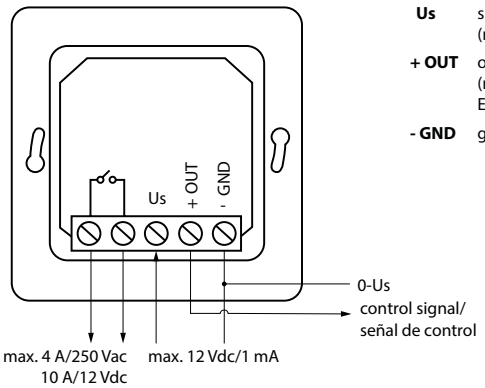

Us supply voltage/voltaje de alimentación (max.12VDC/1mA)

+ OUT output voltage 0 ... Us/ voltaje de salida 0 (max.output voltage depends on applied supply voltage Us/ El voltaje máximo de salida depende del voltaje de alimentación)

- GND ground/tierra

REG TWIN

Control auto change over panel for twin fans

Conmutador automático de ventiladores "twin" para trabajar alternativamente



MANUFACTURING FEATURES

• Electronic system designed and developed for automatic control of Twin-fans, like TWIN BOX BD and TWIN BOX BV.
• The REG TWIN control can be fitted within the Twin-fan housing or at any desired location of operation within the same building.
• The MODBUS communication protocol is integrated in the REG TWIN control.
• When REG TWIN is set to operate in AUTO mode, each fan will be running for a preset period of time interval (12 hours). In case of failure of any of the fan, REG TWIN automatically starts the Stand-By fan, simultaneously gives signal to the user about the faulty fan.
• An other function of REG TWIN is BOTH FANS RUNNING mode, to run both fans consequently to supply twice the normal air volume.
• Only suitable for single phase and electric motors (EEC).

OPERATING FEATURES

• Power supply: from 80 to 250 V. a.c. or d.c.
• Relay contacts current: 3 A 250 V. a.c.
(for external intensities and three-phase motors an external contactor is necessary).
• Working temperature: from 0°C to 50°C.
• Storage temperature: from -25°C to 85°C.
• Relative humidity: max. 95% without condensation
• Dimensions: 104 x 93 x 25 mm.

CONNECTION OPTIONS

• Inside the unit (not connected).
• Attached outside the unit (the IP must be taken into account).
• Remote.

APPLICATIONS

• This kind of control can be used to commutate a couple of motors to work in auto change over mode or simultaneously.
• In case of TWIN BOX BD or TWIN BOX BV, a common application is in high temperatures environments (in the desert for example) where fans run in change over mode to avoid fan overheating problems.

CARACTERÍSTICAS CONSTRUCTIVAS

• Sistema electrónico diseñado y desarrollado para el control automático de ventiladores dobles, como TWIN BOX BD y TWIN BOX BV.
• El control REG TWIN se puede instalar dentro de la carcasa del ventilador twin o en cualquier ubicación dentro del mismo edificio. El protocolo de comunicación MODBUS está integrado en el control REG TWIN.
• Cuando REG TWIN está configurado para funcionar en modo AUTO, cada ventilador funcionará durante un período de tiempo predeterminado (12 horas).
• Dispone de programación horaria. En caso de fallo de cualquiera de los ventiladores, REG TWIN deja automáticamente el ventilador en Stand-By y, al mismo tiempo, envía una señal al usuario sobre el fallo del ventilador.
• Otra función del REG TWIN es el modo BOTH FANS RUNNING (AMBOS VENTILADORES FUNCIONANDO), para hacer funcionar ambos ventiladores en consecuencia, para suministrar el doble del volumen de aire normal.
Sólo apto para motores monofásicos y eléctricos (EEC).

CARACTERÍSTICAS DE FUNCIONAMIENTO

• Alimentación: de 80 a 250 V. c.a. o c.c.
• Intensidad por contacto: 3 A a 250 V. c.a.
(para intensidades superiores y motores trifásicos es necesario un contactor externo).
• Temperatura funcionamiento: de 0°C a 50°C.
• Temperatura almacenamiento: de -25°C a 85°C.
• Humedad relativa: máx. 95% sin condensación.
• Dimensiones: 104 x 93 x 25 mm.

OPCIONES DE CONEXIÓN

• Dentro de la unidad (no conectado de fábrica).
• Anexo a la unidad en la parte exterior (hay que tener en cuenta el IP).
• Deportado.

APLICACIONES

• Este tipo de control se puede usar para conmutar dos motores para que trabajen de forma alternativa o simultáneamente de forma automática.
• En el caso de los TWIN BOX BD o TWIN BOX BV, una aplicación habitual es en ambientes de alta temperatura (como en los desiertos) donde se utilizan estos ventiladores de forma alternativa para evitar problemas de sobrecalentamiento.

Code	Model	Max. Current (A)	Voltage (V)
301023313	REG TWIN	3	100-250

DIMENSIONS / dimensiones

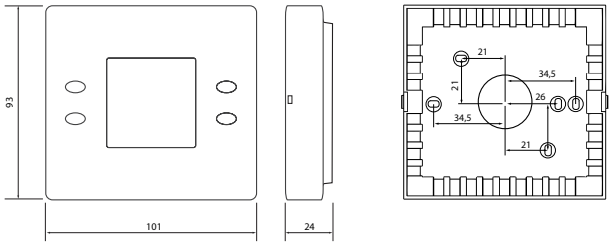

MODEL	A	B	C	D	E
REG VMC 3A	170	255	140	155	194
REG VMC 6A	170	255	140	155	194
REG VMC 10A	170	255	140	155	194

CONNECTION DIAGRAM / esquema de conexiones

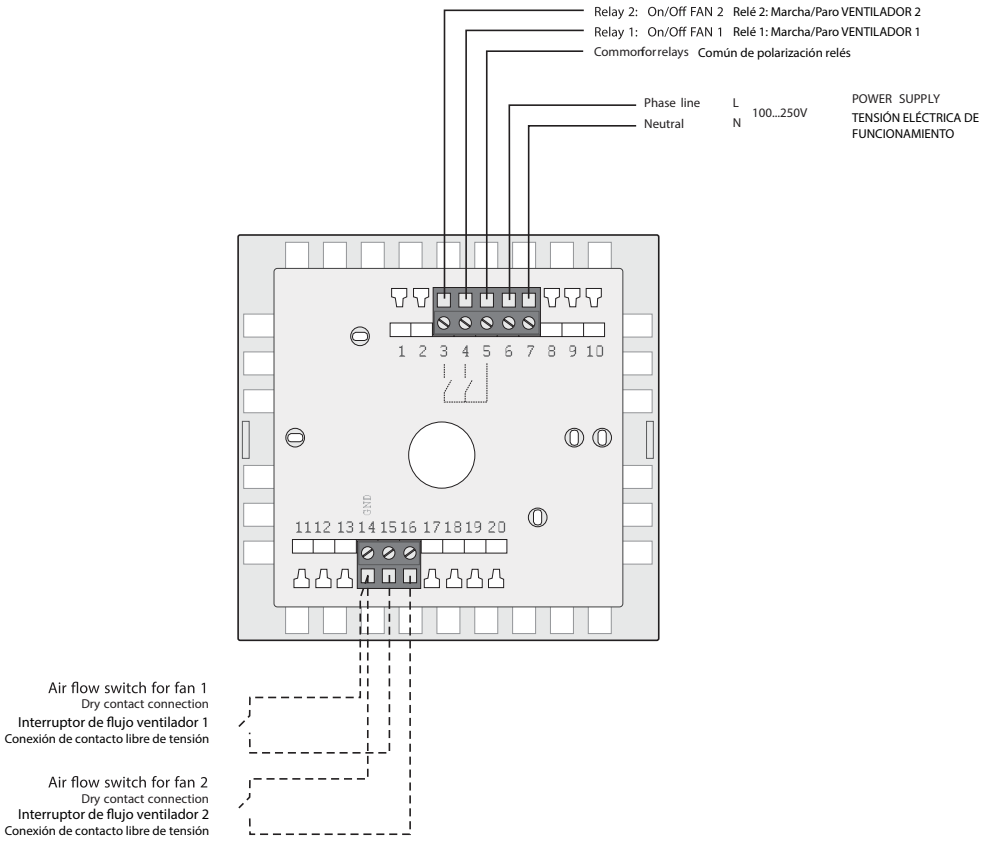

REG FILTER

Constant pressure fan control
Regulador de ventilador a presión constante



MANUFACTURING FEATURES
PUSH BUTTONS
• The regulator has 4 buttons: ON/OFF, MODE, UP and DOWN.
Note: If the backlight is off, the first press turns on the backlight. With the backlight on, the push button functions are as described below.

BASIC FUNCTIONS:
• ON OFF:
Short/long press: Select the on/off state of the regulator.

MODE:
• Short press: Selects the auto/manual regulation mode.
• Long press: Access parameter mode.
Parameter configuration: With MODE the parameter to be displayed is selected, and with UP and DOWN its value is modified. With ON / OFF the parameter settings are sold, returning to the normal operating mode. See annex for configurable parameters of the REG FILTER regulator.

UP:
• Short / long press: Automatic mode: Increases the pressure setpoint (0Pa-10000Pa).
• Manual mode: Increase the speed setpoint (0% -100%).

DOWN:
• Short / long press: Auto mode: Decreases the pressure setpoint (10000Pa-0Pa).
• Manual mode: Decreases the speed setpoint (100% -0%).
Note: If MODE + UP is pressed continuously when powering the regulator, or after a reset, it returns to the values by defect (showing dEFEC on the screen).

CARACTERÍSTICAS CONSTRUCTIVAS
PULSADORES
• El regulador dispone de 4 pulsadores: ON/OFF, MODO, SUBIR y BAJAR.
Nota: Si el backlight está apagado, la primera pulsación (sobre cualquier pulsador) enciende el backlight. Con el backlight encendido, las funciones de los pulsadores son las descritas a continuación.

FUNCIONES BÁSICAS:
• ON/OFF:
Pulsación corta/larga: Selecciona el estado on/off del regulador.

MODO:
• Pulsación corta: Selecciona el modo de regulación auto/manual.
• Pulsación larga: Accede al modo parámetros.
Configuración de parámetros: Con MODO se selecciona el parámetro a visualizar, y con SUBIR y BAJAR se modifica el valor del mismo. Con ON/OFF se sale de la configuración de parámetros volviendo al modo normal de funcionamiento. Ver anexo parámetros configurables del regulador REG FILTER.

SUBIR:
• Pulsación corta/larga: Modo auto: Incrementa la consigna de presión (0Pa-10000Pa).
• Modo manual: Incrementa la consigna de velocidad (0%-100%).

BAJAR:
• Pulsación corta/larga: Modo auto: Decrementa la consigna de presión (10000Pa-0Pa).
• Modo manual: Decrementa la consigna de velocidad (100%-0%).
Nota: Si se pulsan MODO+SUBIR continuadamente al dar tensión al regulador, o tras un reset del mismo, éste vuelve a los valores por defecto (mostrándose en pantalla dEFEC).

Code	Model	Max. Current (A)	Voltage (V)
REGFILT	REG FILTER	3	100-250

DIMENSIONS / dimensiones

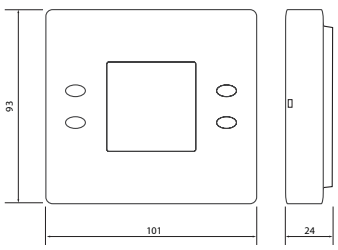

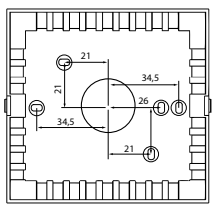

MODEL	A	B	C	D	E
REG VMC 3A	170	255	140	155	194
REG VMC 6A	170	255	140	155	194
REG VMC 10A	170	255	140	155	194

CONNECTION DIAGRAM / esquema de conexiones



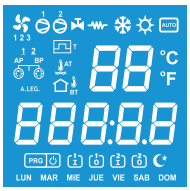

LCD display with LED backlight /
Display LCD con backlight de LED

Voltage-free relay contact outputs with a common polarization (terminal 5)/
Salidas por contacto de relé libres de tensión con un común de polarización (borna 5)

RELAY / RELÉ 2: alarm/alarma
RELAY /RELÉ 1: an on - off status / estado marcha - paro del ventilador
Common relay bias / Común de polarización relés

Serial communications channel /
Canal de comunicaciones serie
RS-485 Modbus RTU
Isolated communication channel /
Canal de comunicaciones aislado

L
N
230V
Electrical operating voltage /
Tensión eléctrica de funcionamiento

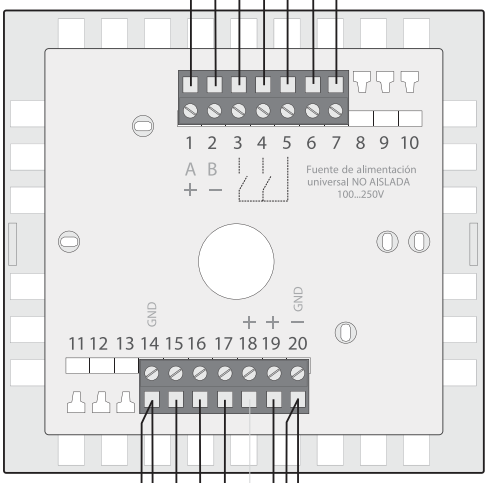



Pressure transmitter
Configurable pressure range
(±500Pa)
Output 0 ... 10V

Transmisor de presión
Rango de presión configurable
(±500Pa)
Salida 0...10V



REMOTE STOP / PARADA REMOTA
Voltage-free contact connection /
Conexión de contacto libre de tensión

ALARM / ALARMA
Voltage-free contact connection /
Conexión de contacto libre de tensión

+ Fan speed / velocidad ventilador 0%...100%
+ Fan speed / velocidad ventilador 0%...100%
− Common proportional output /
Común salida proporcional
Proportional output / salida proporcional 0...10V



SFC

Frequency drive speed controller
Variador de velocidad frecuencial



MANUFACTURING FEATURES
• Specially designed for speed frequency control in ventilation applications.
• Ultra compact, simple operation and wide range of functions.

*Dial panel incorporated. Optional EMC filter.
Certifications: CE/UL/CSA/EN/GOST/CCC.
Protection index IP20.

The selection of SFC frequency drive speed controller must be made based on the maximum intensity absorbed by the fan to be regulated. The powers (kW) and the intensity for constant load refer to the normal duty (150% overload for 60 seconds). The intensity for quadratic load admits an overload of 110% during 60s.

CARACTERÍSTICAS CONSTRUCTIVAS
• Diseñados para la regulación de velocidad por frecuencia en aplicaciones de ventilación.
• Ultracompacto, manejo muy sencillo y con amplio volumen de funciones.

*Panel con dial en los modelos con cargas lineales a partir de 40A y con filtros EMC incorporados. Homologaciones: CE/UL/CSA/EN/GOST/CCC.
Grado de protección IP20

La selección de los variadores de frecuencia SFC debe hacerse en base a la intensidad máxima absorbida del ventilador que se quiere regular. Las potencias (kW) y la intensidad para carga constante se refieren al normal duty (sobrecarga 150% durante 60 segundos). La intensidad para carga cuadrática admite una sobrecarga de 110% durante 60s.

SINGLE PHASE RANGE / serie monofásica

Code	Model	Rat.current const. torque (A)	Rat.current quadratic torque (A)	Power motor kW	Single phase inlet (V)	Outlet (V)	Weight Kg
SFC230I003	SFC 230 I 2,5A	2,50	-	0,4	220/240V Monofásica 50/60Hz	230V	0,5
SFC230I004	SFC 230 I 4,2A	4,20	-	0,75	220/240V Monofásica 50/60Hz	230V	0,9
SFC230I007	SFC 230 I 7A	7,00	-	1,5	220/240V Monofásica 50/60Hz	230V	1,1
SFC230I0010	SFC 230 I 10A	10,00	-	2,2	220/240V Monofásica 50/60Hz	230V	1,5

THREE PHASE RANGE / serie trifásica

Code	Model	Rat.current const. torque (A)	Rat.current quadratic torque (A)	Power motor kW	Single phase inlet (V)	Three phase Outlet (V)	Weight Kg
SFC400III1	SFC 400 III 1,2A	1,20	-	0,4	380/400 Trifásica 50/60Hz	400V	1,3
SFC400III2	SFC 400 III 2,2A	2,20	-	0,75	380/400 Trifásica 50/60Hz	400V	1,3
SFC400III4	SFC 400 III 3,6A	3,60	-	1,5	380/400 Trifásica 50/60Hz	400V	1,3
SFC400III5	SFC 400 III 5A	5,00	-	2,2	380/400 Trifásica 50/60Hz	400V	1,4
SFC400III8	SFC 400 III 8A	8,00	-	4	380/400 Trifásica 50/60Hz	400V	1,5
SFC400III12	SFC 400 III 12A	12,00	-	5,5	380/400 Trifásica 50/60Hz	400V	1,5
SFC400III16	SFC 400 III 16A	16,00	-	7,5	380/400 Trifásica 50/60Hz	400V	3,3
SFC400III23	SFC 400 III 23A	23,00	-	11	380/400 Trifásica 50/60Hz	400V	3,3
SFC400III30	SFC 400 III 29,5A	29,50	-	15	380/400 Trifásica 50/60Hz	400V	6
SFC400III41	SFC 400 III 41A	-	41,00	18,5	380/400 Trifásica 50/60Hz	400V	4,9
SFC400III45	SFC 400 III 45A	-	45,00	22	380/400 Trifásica 50/60Hz	400V	11
SFC400III60	SFC 400 III 60A	-	60,00	30	380/400 Trifásica 50/60Hz	400V	11
SFC400III77	SFC 400 III 77A*	-	77,00	37	380/400 Trifásica 50/60Hz	400V	23
SFC400III93	SFC 400 III 93A*	-	93,00	45	380/400 Trifásica 50/60Hz	400V	35
SFC400III116	SFC 400 III 116A*	-	116,00	55	380/400 Trifásica 50/60Hz	400V	41

* EMC filter incorporated / * Filtro EMC incroporado

EMC FILTER / filtro EMC

- Cassette type filter that fits on the heat sink of an SFC.
- It offers the necessary level of protection to guarantee compliance with the regulations on electromagnetic compatibility (EMC), as regards conducted emissions from the mains supply.
- According to standard EN61800-3: 2004
- Limit high frequency noise.
  1. Reduce interference
  2. Protects sensitive equipment
  3. Eliminate cross communication of the drive.

  Applicable in our SFC drives.

- Filtro tipo cassette que encaja en el disipador de calor de un SFC.
- Ofrece el nivel necesario de protección para garantizar el cumplimiento de la normativa sobre compatibilidad electromagnética (EMC), en lo que respecta a emisiones conducidas de la alimentación de red.
- Según estándar EN61800-3:2004
- Limita el ruido de alta frecuencia.
  1. Reduce la interferencia
  2. Protege equipos sensibles
  3. Elimina comunicación cruzada del drive.

  Aplicable en nuestros variadores SFC.

Code	Model	Application
FFSFCI01	Filtro EMC - Serie Monofásica de 2,5 a 4,2A.	SFC 230 I --> 2,5A y 4,2A
FFSFCI02	Filtro EMC - Serie Monofásica de 7A.	SFC 230 I --> 7A
FFSFCI03	Filtro EMC - Serie Monofásica de 10A.	SFC 230 I --> 10A
FFSFCIII01	Filtro EMC - Serie Trifásica de 1,2 a 2,2A.	SFC 400 III --> 1,2A y 2,2A
FFSFCIII02	Filtro EMC - Serie Trifásica de 3,6A.	SFC 400 III --> 3,6A
FFSFCIII03	Filtro EMC - Serie Trifásica de 5 a 8A.	SFC 400 III --> 5 y 8A
FFSFCIII04	Filtro EMC - Serie Trifásica de 12 a 16A.	SFC 400 III --> 12 y 16A
FFSFCIII05	Filtro EMC - Serie Trifásica de 23 a 29,5A.	SFC 400 III --> 23 y 29,5A
FFSFCIII06	Filtro EMC - Serie Trifásica de 40A.	SFC 400 III --> 40A

DIMENSIONS / dimensiones

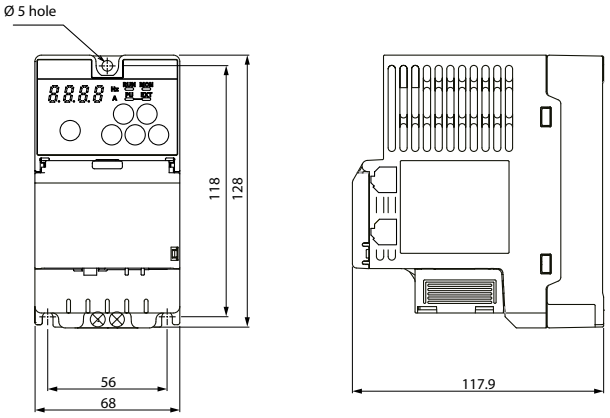

MODEL
SFC 230 I 2,5A*
SFC 230 I 4,2A*
SFC 400 IIII 1,2A*
SFC 400 IIII 2,2A*

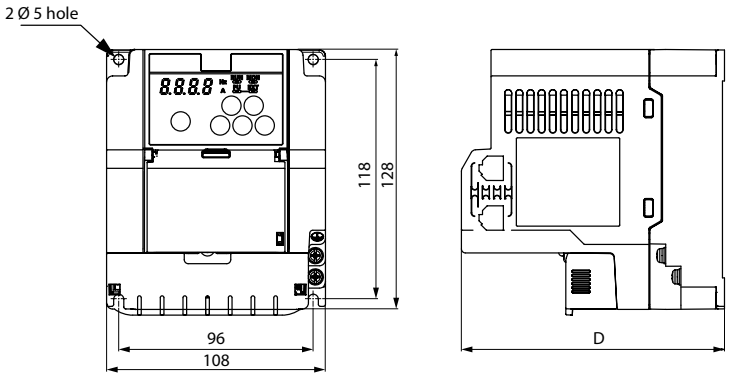

MODEL	D
SFC 230 I 7A*	160
SFC 230 I 10A*	160
SFC 400 III 3,6A*	130
SFC 400 IIII 5A*	130
SFC 400 IIII 8A*	160

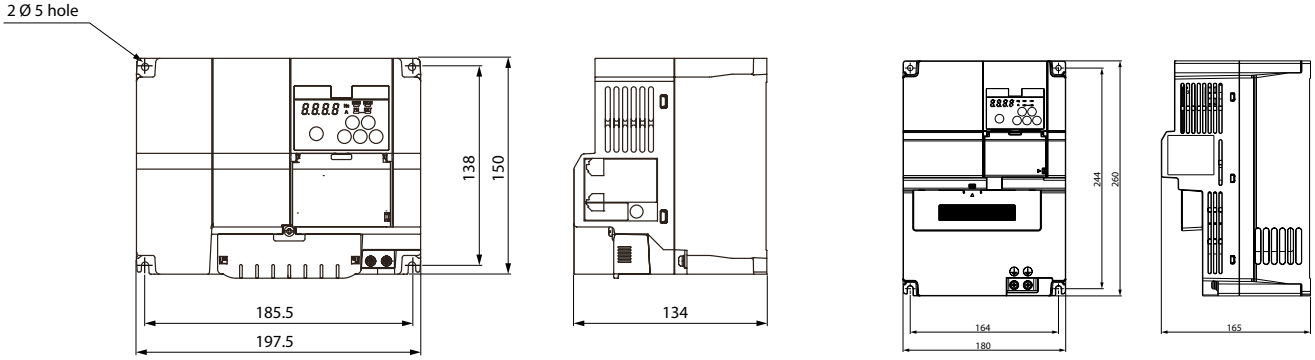

MODEL
SFC 400 IIII 12A*
SFC 400 IIII 16A*

MODEL
SFC 400 IIII 23A*
SFC 400 IIII 29,5A*

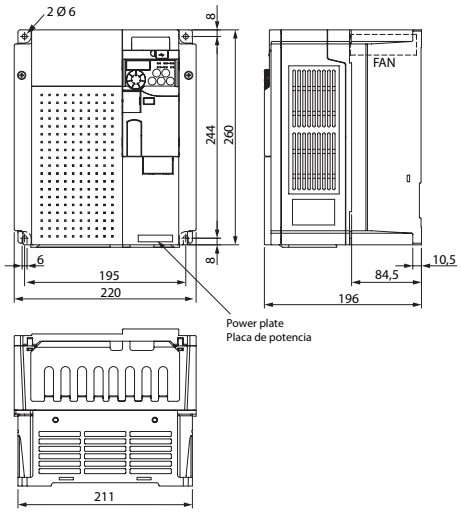

MODEL
SFC 400 III 40A*

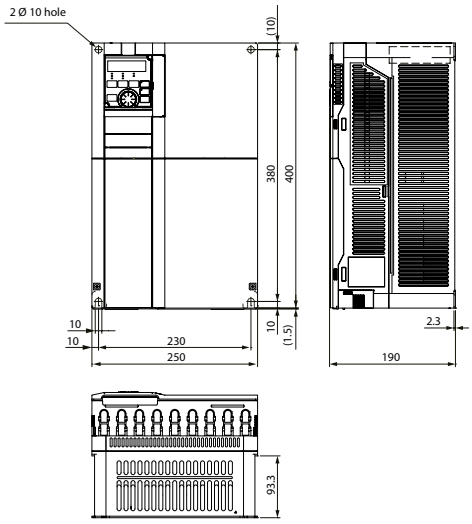

MODEL
SFC 400 III 47A**
SFC 400 III 62A**

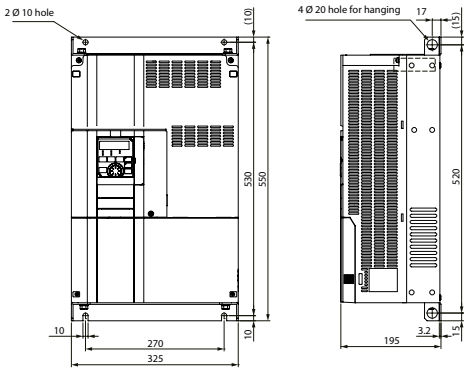

MODEL
SFC 400 III 77A**

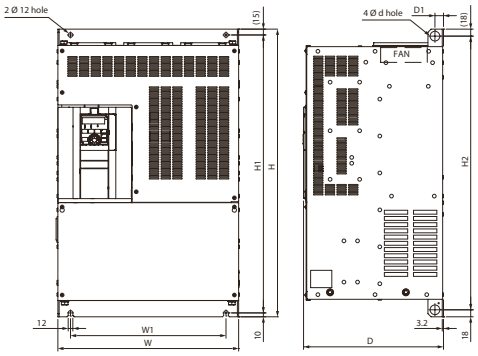

MODEL	D	D1	H	H1	H2	W	W1	d
SFC 400 III 93A**	250	24	550	525	514	435	380	25
SFC 400 III 116A**	250	24	550	525	514	435	380	25

CONNECTION DIAGRAM / esquema de conexiones

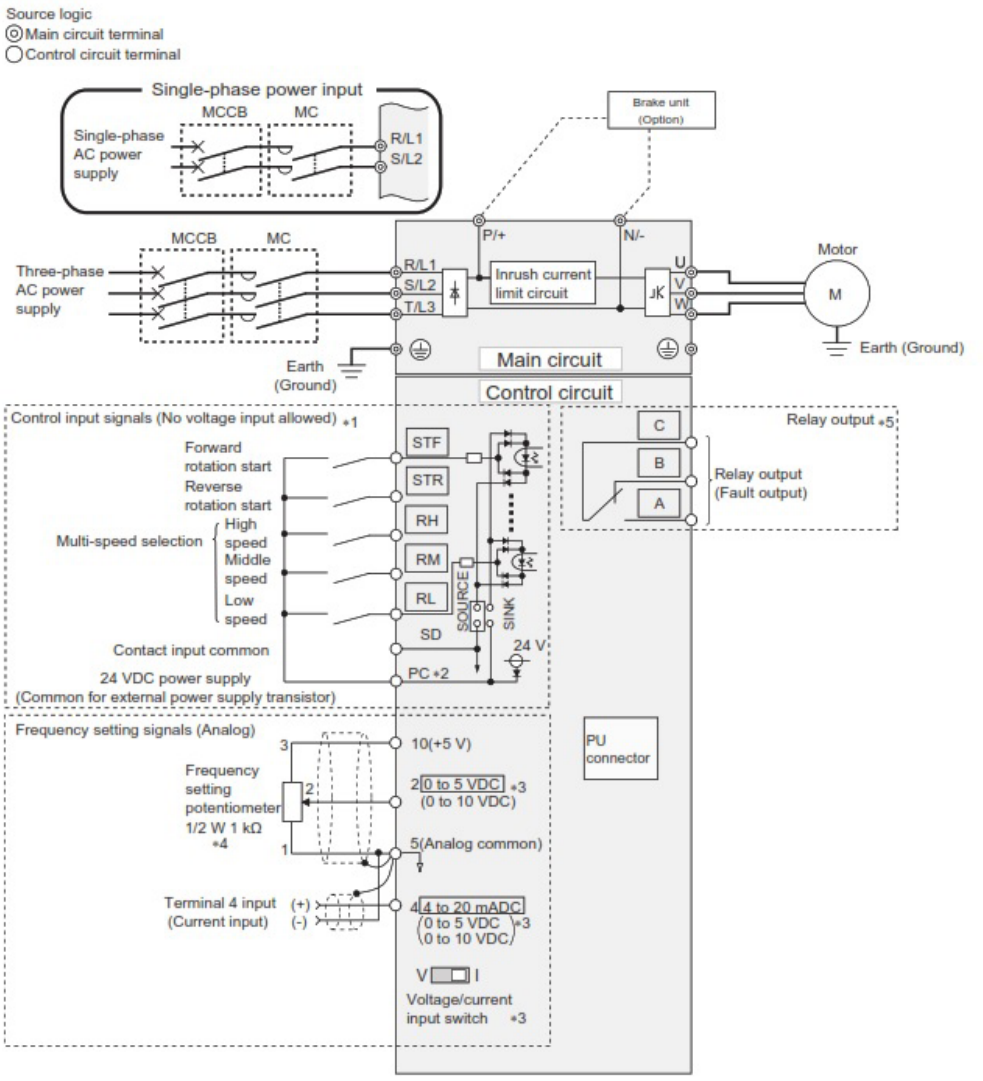

*1 The signal assigned to each of these terminals can be changed to the reset signal, etc. using the input terminal assignment function (**Pr.178** to **Pr.182**).
*2 To use terminals PC and SD for a 24 VDC power supply, check the wiring for an incorrect short of these terminals.
*3 Terminal input specifications can be changed by analog input specification switchover (**Pr.73**, **Pr.267**). To input voltage via terminal 4, set the voltage/current input switch to "V" position. To input current (4 to 20 mA), set it to "I" position (initial setting).
*4 It is recommended to use a 2 W 1 kΩ potentiometer when the frequency setting is frequently changed.
*5 The function of these terminals can be changed with the output terminal assignment (**Pr.195**).

SFC-PDV and connection cable between inverter and parameterization console
SFC-PDV y cable de conexión entre variador y consola de parametrización



MANUFACTURING FEATURES
- Surface-mount keypad for use with SFC Inverters.
- Allows the Inverter to be operated from a more convenient location such as a control panel door.
- Cables available in different lengths (1m, 2.5m or 5m). They must be requested separately.
- 7 segment display.

CARACTERÍSTICAS CONSTRUCTIVAS
- Consola de parametrización para montaje en superficie. Compatible con los variadores SFC.
- Permite operar el SFC desde una ubicación más conveniente, como la puerta del panel de control.
- Cables disponibles en distintas longitudes (de 1m, 2,5m o 5m). Deben solicitarse aparte.
- Display 7 segmentos.

Code	Screen model
960002554	SFC-PDV

Code	Screen model
960001055	SFC-W 1
960002555	SFC-W 2,5
960005055	SFC-W 5

CONNECTION DIAGRAMS / esquemas de conexiones

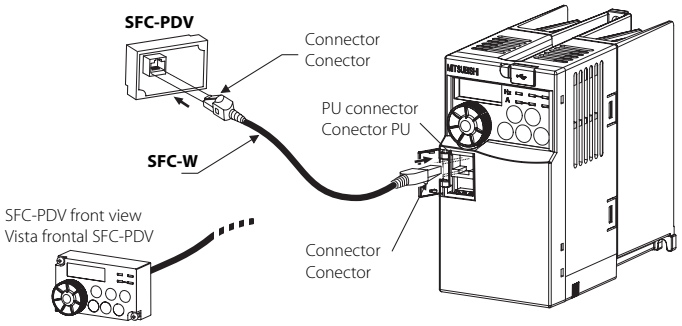

INT

Safety switch
Interruptor de seguridad

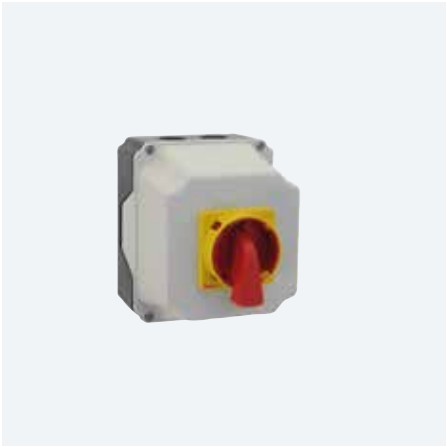

MANUFACTURING FEATURES

- Safety start-stop switches according to IEC 60947-1 and IEC 60947-3.
- IP65 and always equipped with an auxiliary contact.
- Useful for switching off the current before handling the fan.

CARACTERÍSTICAS CONSTRUCTIVAS

- Interruptores de seguridad paro-marcha acordes a la Norma IEC 60947-1 y IEC 60947-3.
- IP65 y siempre equipados con un contacto auxiliar.
- Útiles para el corte de la corriente antes de la manipulación del ventilador.

Code	Model	Max. thermal current Air (A)	Power 230 kW	Power 400 kW	Speeds	Weight Kg	Connect. diagrams
INT253PA	INT 25 3P A	25,00	4,00	7,5	1	0,5	2
INT323PA	INT 32 3P A	32,00	5,50	11	1	0,6	3
INT403PA	INT 40 3P A	40,00	7,50	18,5	1	0,6	3
INT633PA	INT 63 3P A	63,00	15,00	22	1	1,1	3
INT1003PA	INT 100 3P A	100,00	18,50	30	1	5,8	3
INT1253PA	INT 125 3P A	125,00	22,00	37	1	6,3	3
INT1603PA	INT 160 3P A	160,00	30,00	52	1	6,3	3
INT256PA	INT 25 6P A	25,00	4,00	7,5	2	0,7	3
INT326PA	INT 32 6P A	32,00	5,50	11	2	0,7	3
INT406PA	INT 40 6P A	40,00	7,50	18,5	2	0,7	3
INT636PA	INT 63 6P A	63,00	15,00	22	2	1,3	3
INT1006PA	INT 100 6P A	100,00	18,50	30	2	6	3
INT1256PA	INT 125 6P A	125,00	22,00	37	2	6,5	3
INT1606PA	INT 160 6P A	160,00	30,00	52	2	6,5	3

DIMENSIONS / dimensiones

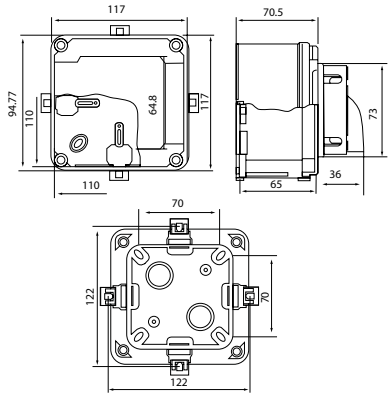

MODEL
INT 25 3P A

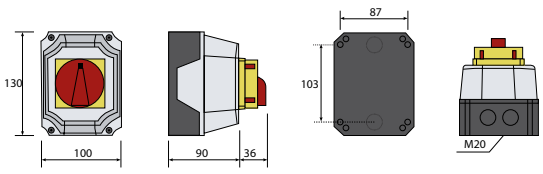

MODEL
INT 25 6P A
INT 32 3P A
INT 32 6P A
INT 40 3P A

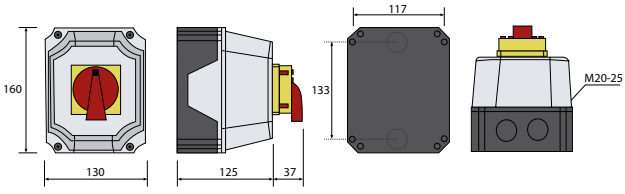

MODEL
INT 40 6P A
INT 63 3P A
INT 63 6P A

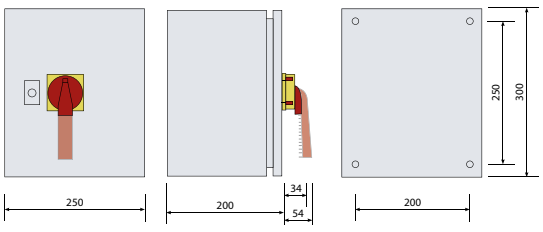

MODEL
INT 100 3P A
INT 100 6P A
INT 125 3P A
INT 125 6P A
INT 160 3P A

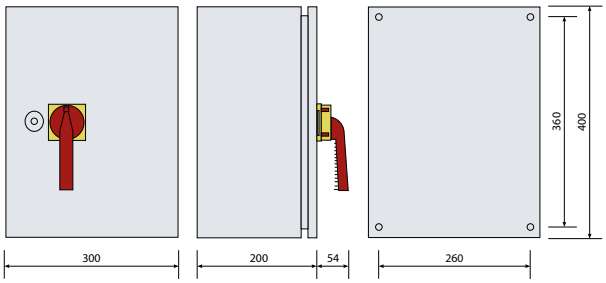

MODEL
INT 160 6P A

CONNECTION DIAGRAMS / esquemas de conexiones

❶

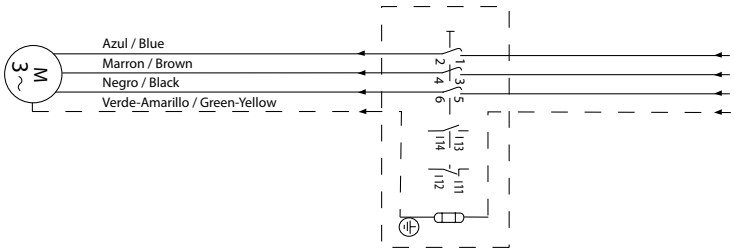

❷

Switch / Interruptor 3p

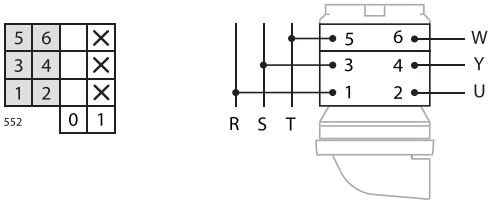

❸

Switch / Interruptor 3p

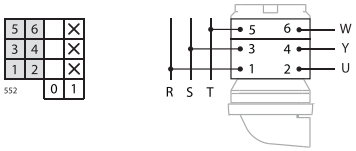

Switch / Interruptor 6p

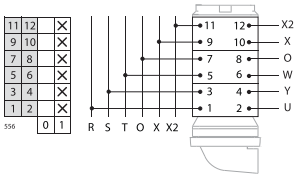

AUXILIARY CONTACTS
Auxiliary contacts are 25A Size 1.
Auxiliary contacts identification number change based on the number of switch cells.

CONTACTOS AUXILIARES
Los contactos auxiliares son 25A Tamaño 1.
El número de identificación de los contactos auxiliares cambia según el número de celdas de conmutación.

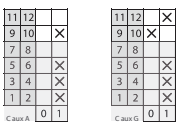

INT 400

Safety switch for 400ºC/2h
Interruptor de seguridad para 400ºC/2h



MANUFACTURING FEATURES
• Safety switch for local disconnection of 400ºC/2h ventilation equipments according to UNE-EN 12101-3.

APPLICATIONS
• Suited for direct control of motor in AC 3 operation category.

CARACTERÍSTICAS CONSTRUCTIVAS
• Interruptor de seguridad para desconexión local de los equipos de ventilación 400ºC/2h según normativa UNE-EN 12101-3.

APLICACIONES
• Adecuado para el control directo del motor (categoría operación AC3).

Code	Model	Max. Current (A)	Speeds	Weight (Kg)	Connect. diagrams
508902501	INT 400 25A 1V	14	1	1	1
508902502	INT 400 25A 2V	14	2	1,1	2
508904001	INT 400 40A 1V	22	1	1,3	1
508904002	INT 400 40A 2V	22	2	1,4	2
508906301	INT 400 63A 1V	35	1	1,4	3
508906302	INT 400 63A 2V	35	2	1,6	4

DIMENSIONS / dimensiones

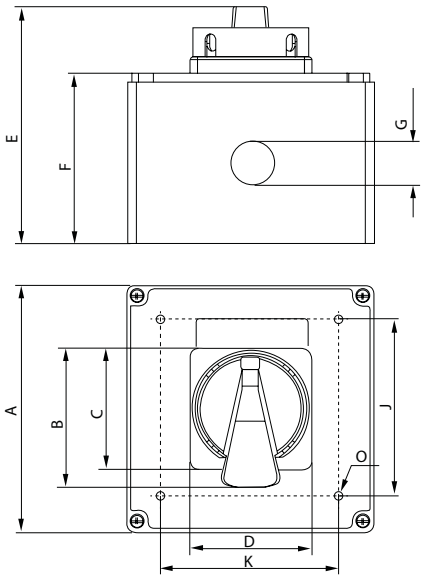

MODEL	A	B	C	D	E	F	G	J	K
INT 400 25A 3P/6P	130	74	64	64	124	90	M25	97	104,5
INT 400 40A 3P/6P	160	74	64	64	124	90	M32	126	146
INT 400 63A 3P	160	74	64	64	124	90	M32	126	146

MODEL	A	B	C	D	E	F	G
INT 400 63A 6P	250	74	64	64	146	111	M40

CONNECTION DIAGRAMS / esquemas de conexiones

❶ 1 SPEED INT 400 CONNECTION

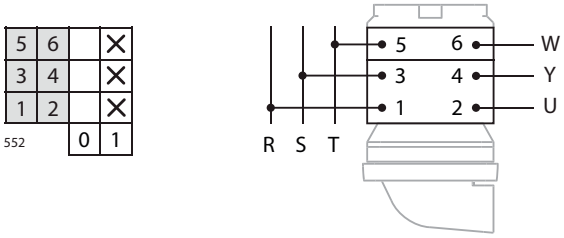

❷

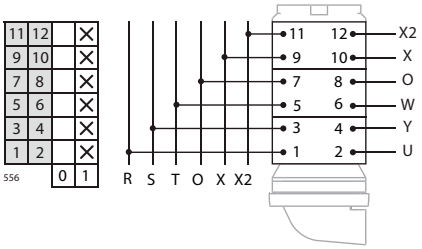

❸

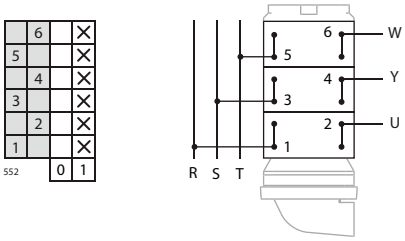

❹

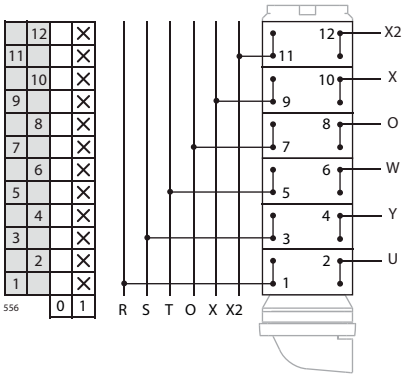

INT 3V

Speed selector switch

Interruptor selector de velocidad



MANUFACTURING FEATURES

4 steps (0-1-2-3) start-stop switch selector. Specially designed for 3 speeds fans.

CARACTERÍSTICAS CONSTRUCTIVAS

Interruptor de paro-marcha de cuatro posiciones (0-1-2-3) para seleccionar las diferentes velocidades del ventilador con motor de 3 o 4 velocidades.

Code	Model	Phases	Max. Current (A)	Protection	Weight (Kg)	Connect. diagrams
960000603	INT 3V 3A	1	3	IP44	0,16	1

DIMENSIONS / dimensiones

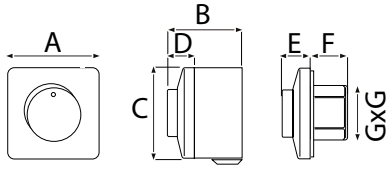

MODEL	A	B	C	D	E	F	G
INT 3V 3A	82	65	82	24	24	32	50X50

CONNECTION DIAGRAMS / esquemas de conexiones

1 INT 3V 3A CONNECTION / conexión INT 3V 3A

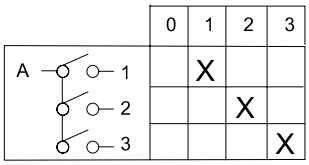

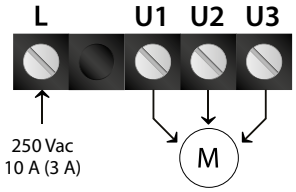

INT ATEX

Safety switch ATEX
Interruptor de seguridad ATEX



MANUFACTURING FEATURES

Switch for ATEX environments. Suitable for zones 1-2 (gas) and 21-22 (dust), index protection IP65. Manufactured in aluminum alloy and RAL 7000 gray finishing coat. External screws in stainless steel. Control on the front. Tensions up to 690V. According to directive 2014/34 / UE (ATEX).

CARACTERÍSTICAS CONSTRUCTIVAS

Interruptor para funcionar en entonos ATEX. Adecuados para zonas 1-2 (gas) y 21-22 (polvo) con grado de protección IP65. Fabricado en aleación de aluminio y acabado gris RAL 7000. Tornillería externa en acero inoxidable. Mando en la parte frontal. Tensiones hasta 690V. Acorde a la directiva 2014/34/UE (ATEX).

Code	Model	Max. Current (A)	Power kW
510200016X	INT 16 ATEX	16	0,7
510200025X	INT 25 ATEX	25	1,3
510200032X	INT 32 ATEX	32	1,3
510200040X	INT 40 ATEX	40	2,3
510200063X	INT 63 ATEX	63	2,3

DIMENSIONS / dimensiones

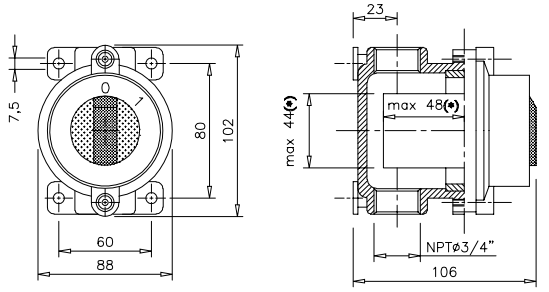

MODEL
INT 16 ATEX

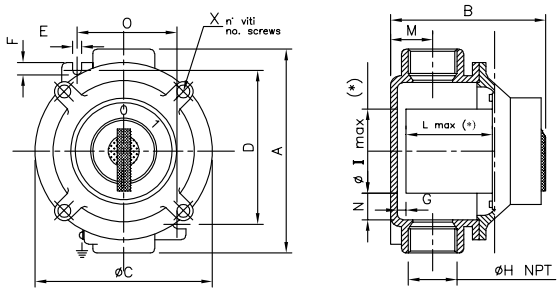

MODEL	A	B	D	E	F	G	H	L (max)	M	N	O	X	Ø C	Ø I max
INT 25 ATEX	156	124	110	7	17	5	1"	63	30	13	65	4	131	70
INT 32 ATEX	156	124	110	7	17	5	1"	63	30	13	65	4	131	70
INT 40 ATEX	195	153	142	11	19	7	1 1/2"	81	41	21	86	6	167	90
INT 63 ATEX	195	153	142	11	19	7	1 1/2"	81	41	21	86	6	167	90

INT PS

Differential pressure switch
Interruptor de presión diferencial



MANUFACTURING FEATURES

- The INT PS series are highly sensitive, adjustable differential pressure switches suitable for monitoring overpressure, vacuum and differential pressure of air or other non-combustible, non-aggressive gases. The switching pressure setpoint can be adjusted by means of a scaled calibrated knob; the switching ΔP - by a screwdriver and a pressure gauge.
- High sensitivity and accuracy.
- Product versions for a variety of pressure ranges.
- Adjustable switching point (ΔP).
- Long-term mechanical life.
- Protection standard IP54 (according EN 60529).
- Ambient conditions Temperature -20—85 °C, Rel. humidity < 95 % rh (non-condensing).

CARACTERÍSTICAS CONSTRUCTIVAS

- Las series INT-PS incluyen interruptores de presión diferencial altamente sensibles, adecuados para la monitorización y el control de sobrepresión, vacío y presión diferencial de aire u otros gases incombustibles y no agresivos. El punto de ajuste (setpoint) de presión de conmutación se puede ajustar a través de un botón perilla (knob) con escala de calibración. La presión diferencial de conmutació ΔP puede ser ajustada por un destornillador o un manómetro.
- Alta sensibilidad y precisión.
- Distintas versiones del producto con diferentes alcances de presión.
- Punto de conmutación ajustable ΔP.
- Explotación mecánica a largo plazo.
- Estándar de protección IP54 (según EN 60529).
- Condiciones ambientales: Temperatura -20—85 °C, Humedad relativa <95 % humedad relativa (sin condensación).

Code	Model	Pa Range	Max. current (A)	Voltage (VAC)	Weight (Kg)
INTPS	INT PS 500 Pa	50-500	1	250	0,14

DIMENSIONS / dimensiones

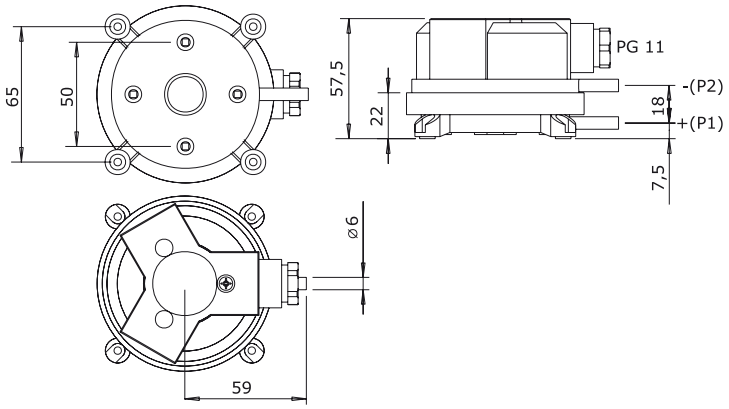

DPT 500

Transmitter is intended to differential measurement in air pressure and non-aggressive gases
Transmisor para medir la diferencia en la presión del aire y los gases no agresivos



| MANUFACTURING FEATURES

The DPT 500 transmitter is intended to differential measurement in air pressure and non-aggressive gases.
Transmitter functions:
- Differential pressure measurement – measurement range depending on sensor used.
- Averaging the measured pressure difference.
- Calculation of flow from the measured differential pressure.
- Signaling alarms: too low or too high pressure, too low or too high flow.
- Signaling operation status using LED diode.
- Resetting measuring element.
- Restoring factory settings.
- Communication with external devices in RS-485 standard (Modbus RTU protocol).
- Output signal 0 – 10 V proportional to measured differential pressure and including 8 configurable processing ranges.

| CARACTERÍSTICAS CONSTRUCTIVAS

El transmisor DPT 500 está diseñado para medir la diferencia en la presión del aire y los gases no agresivos.
Funciones del transmisor:
- Medición de la presión diferencial - el rango de medición depende del sensor utilizado.
- Promediando la presión diferencial medida.
- Conversión de la presión diferencial medida en flujo.
- Condiciones de alarma: presión/flujo demasiado baja/alta.
- Indicación del estado de funcionamiento mediante un LED.
- Puesta a cero del elemento de medición.
- Restauración de los ajustes de fábrica.
- Comunicación con dispositivos RS-485 externos (protocolo Modbus Modbus RTU).
- Emitir una señal de salida de 0 a 10 V proporcional a la presión diferencial medida y tener en cuenta los rangos de procesamiento configurados.

Code	Model
DPT500	DPT 500 PA MODBUS INPUT 12-24VDC/12-15VAC OUTPUT:0-10V

DIMENSIONS / dimensiones

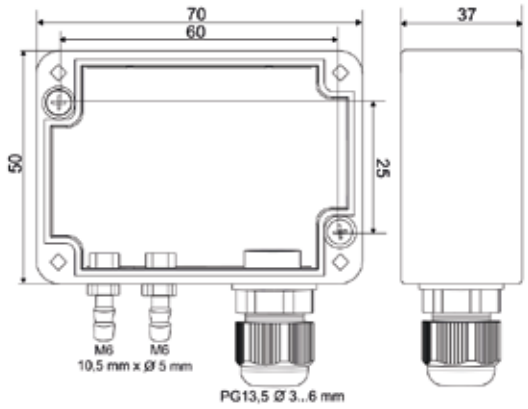

CONNECTION DIAGRAM / esquema de conexiones

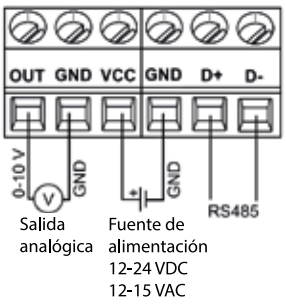

SCO2 IAQ

CO_2, temperature and relative humidity sensor for air quality management

Sensor de CO_2, temperatura y humedad relativa para la gestión de la calidad del aire



FUNCTIONS

• SENSORS

Temperature:

• Sensor type: NTC.
• Measuring range: 0.0ºC to 50.0ºC.
• Sensor life: >10 years.

RH:

• Sensor type: capacitive with integrated electronic circuit.
• Measurement range: 0% to 100%.
• Sensor life: >10 years.

CO_2 (carbon dioxide):

• Sensor type: NDIR (Non-Dispersive Infrared detector). Dual sensor.
• Measurement range: 0ppm to 2000ppm.
• Sensor life: >5 years.
• Note: factory calibrated sensors. CO_2 sensors calibration function.

FUNCTIONS

• Control function of the start/stop of the air purifier/Fan by means of digital output by voltage-free relay contact.
• Regulation function on the CO_2 of a fan with EC technology or a damper with 0-10V signal.
• Hourly and daily programming with two time slots per day available.
• Environmental measurements of temperature, relative humidity and CO_2.
• 0… 10V analog outputs for environmental measurements.
• CO_2 measurement range: 0ppm to 2000ppm 0ppm: 0.0V ... 2000ppm: 10.0V
• Electrical supply voltage: 100… 250V
• Modbus serial communication channel for integration in centralized systems (BMS).
• Mounting in an indoor environment. Mounting base prepared for universal mechanism box.
• Easy connection: Plug & Play.

FUNCIONES

• SENSORES

Temperatura:

• Tipo sensor: NTC.
• Rango de medida: 0,0ºC a 50,0ºC.
• Vida sensor: > 10 años.

Humedad relativa:

• Tipo sensor: Capacitivo con circuito electrónico integrado.
• Rango de medida: 0% a 100%.
• Vida sensor: > 10 años.

CO_2 (dióxido de carbono):

• Tipo sensor: NDIR (Non-Dispersive Infrared detector). Sensor dual.
• Rango de medida: 0ppm a 2000ppm.
• Vida sensor: > 5 años.
• Nota: Sensores calibrados de fábrica. Función de calibración de los sensores CO_2.

FUNCIONES

• Función de control de la marcha/paro del purificador de aire/Ventilador mediante salida digital por contacto de relé libre de tensión.
• Función de regulación sobre el CO_2 de un ventilador con tecnología EC o una compuerta con señal 0-10V.
• Programación Horaria y Diaria con dos intervalos de tiempo al día disponibles.

Medidas ambientales de temperatura, humedad relativa y CO_2.

• Salidas analógicas 0…10V para las medidas ambientales.
• CO_2 rango de medida: 0ppm a 2000ppm 0ppm: 0,0V... 2000ppm: 10,0V
• Tensión eléctrica de alimentación: 100…250V
• Canal de comunicación serie Modbus para integración en sistemas centralizados (BMS).
• Montaje en ambiente interior. Base de montaje preparada para caja universal de mecanismo.
• Facilidad de conexión: Plug & Play.

Code	Model
SCO2	SONDA DE CO2 CON LCD

DIMENSIONS / dimensiones

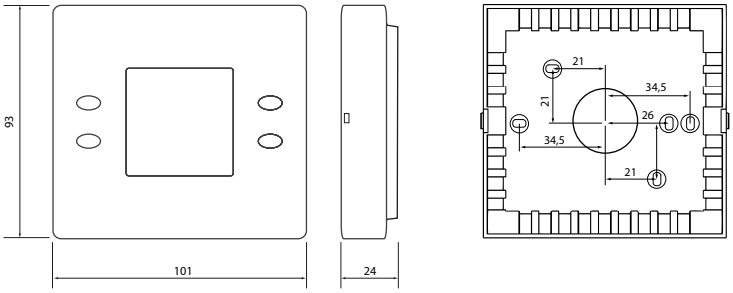

CONNECTION DIAGRAM / esquema de conexiones

SENSOR REGULATOR SCO2-IAQ

Wiring diagram / Diagrama de cableado (Air quality sensor regulator / Regulador del sensor de calidad de aire)

Sensors integrated: CO_2 temperature & relative humidity / Sensores integrados: temperatura de CO_2 y humedad relativa

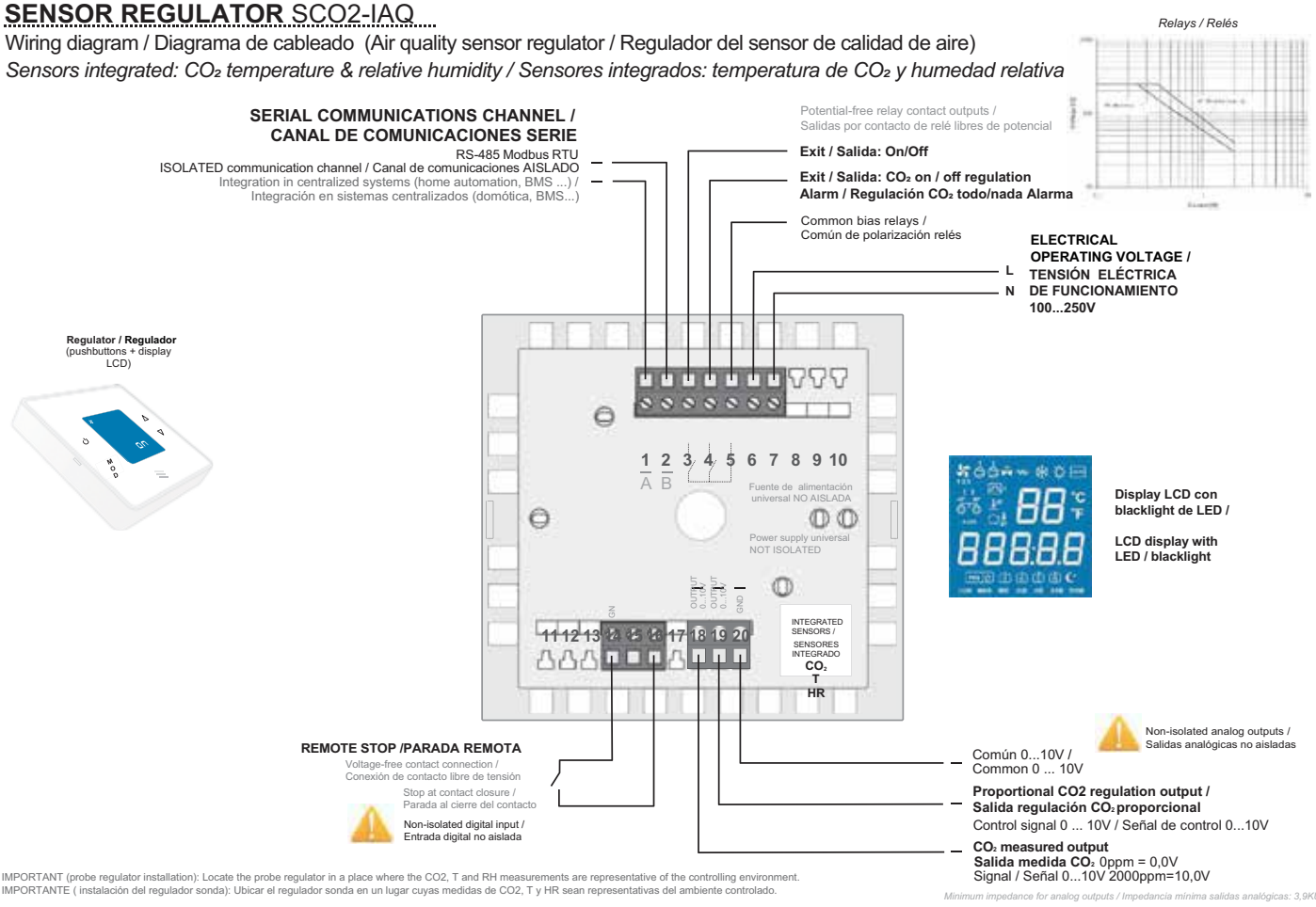

IMPORTANT (probe regulator installation): Locate the probe regulator in a place where the CO2, T and RH measurements are representative of the controlling environment.
IMPORTANTE (instalación del regulador sonda): Ubicar el regulador sonda en un lugar cuyas medidas de CO2, T y HR sean representativas del ambiente controlado.

DCO2

Temperature, relative humidity and CO_2 duct probe for heat exchangers
Sonda de temperatura, humedad realativa y CO_2 para conducto en recuperación de energía



MANUFACTURING FEATURES
Duct sensor for measuring temperature, relative humidity and CO_2 in the rooms.
Optional: The CO_2 modules can be removed from the sensor to be calibrated.

CARACTERÍSTICAS CONSTRUCTIVAS
Sensor para conducto para medición de temperatura, humedad relativa y CO_2 en las habitaciones.
Los módulos de CO_2 se pueden extraer del sensor para calibrarlos.

Code	Model
DCO2ST	DCO2

DIMENSIONS / dimensiones

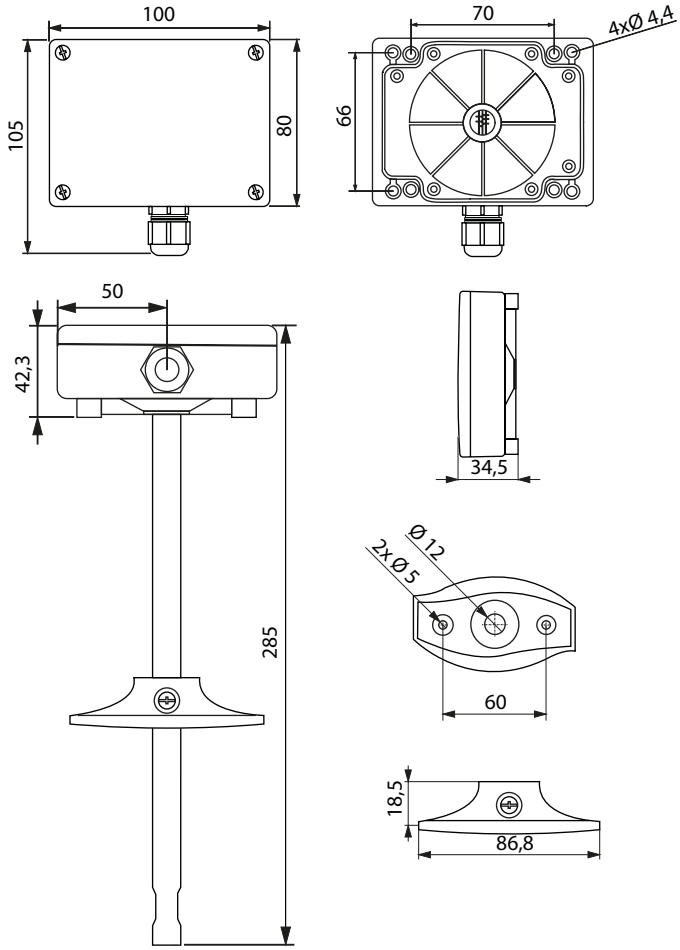

Model
DCO2

LARIDIS

Automatic bearing lubricator
Lubricador automático de cojinetes



MANUFACTURING FEATURES
- Two outputs with independently adjustable lubrication intervals.
- Easy integration in the operation of the machine.
- Simplification of the maintenance process.
- Dosage of quantities independent of the ambient temperature.
- Measurement of the back pressure up to the point of lubrication.
- Power supply: 24V DC or battery.
- Lubricant tank: 250 cm3 cartridge.
- Wide operating temperature range: -20 ° C to + 70 ° C.
- Optional activation using an external control unit.
- Monitoring of motor operation and filling level.
- Good price / performance ratio.

CARACTERÍSTICAS CONSTRUCTIVAS
- Dos salidas con intervalos de lubricación ajustables independientemente.
- Fácil integración en el funcionamiento de la máquina.
- Simplificación del proceso de mantenimiento.
- Dosificación de cantidades independiente de la temperatura ambiente.
- Medición de la contrapresión hasta el punto de lubricación.
- Fuente de alimentación: 24V DC o batería.
- Depósito de lubricante: cartucho de 250 cm3.
- Amplio rango de temperatura de funcionamiento: -20°C a +70°C.
- Activación opcional usando una unidad de control externa.
- Monitorización del funcionamiento del motor y nivel de llenado.
- Buena relación precio/rendimiento.

Model
LARIDIS

Model
CARTUCHOS LARIDIS

DIMENSIONS / dimensiones

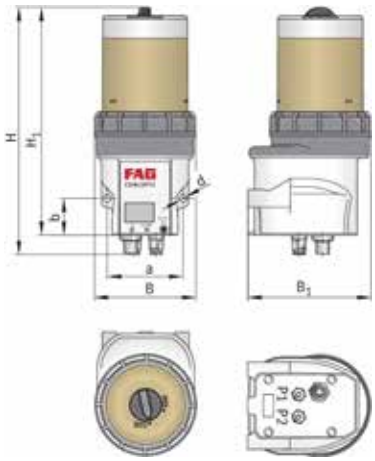

MODEL	B	B1	H	H1	a	b	d
LARIDIS	91	112	223	206	68	33	6,6

LENTICHEK

Vibration monitoring system
Sistema supervisión de vibraciones



MANUFACTURING FEATURES
- Record and analysis of vibration measurement signals.
- Record of temperature signals.
- Evaluation of the input signals.
- Selective permanent control as a function of frequency.
- Integration of up to three signals connected simultaneously.
- Output switching and status sampling via LED.
- Admission inputs of additional signals for integration into a main system.

CARACTERÍSTICAS CONSTRUCTIVAS
- Registro y análisis de señales de medición de vibraciones.
- Registro de señales de temperatura.
- Evaluación de las señales de entrada.
- Control permanente selectivo en función de la frecuencia.
- Integración de hasta tres señales conectadas simultáneamente.
- Conmutación de salidas y muestreo de estado mediante LED.
- Entradas de admisión de señales adicionales para la integración en un sistema principal.

Model
LENTICHEK

IEC

Three phase IEC motors
Motores IEC trifásicos



MANUFACTURING FEATURES

- Speeds: 2, 4 and 6.
- Mounting form: IM B3 (IM 1001).
- Supply: 230/400V 50Hz in three phase motors up to 4kW, and 400/690V 50Hz for higher powers.
- Closed motors with forced ventilation.
- IP 55 protection.
- Class F insulation.
- Service S1.
- Mounting form: B3.

UNDER REQUEST

- 2 speeds motors.
- Single phase motors. 15% additional cost.
- Other mounting forms:
  -B5: 5% additional cost.
  -B14: 5% additional cost.

CARACTERÍSTICAS CONSTRUCTIVAS

- Velocidades: 2, 4 y 6.
- Forma constructiva IM B3 (IM 1001).
- Alimentación trifásica 230/400V 50Hz hasta 4kW y 400/690V 50Hz para potencias superiores.
- Motores cerrados con ventilación exterior.
- Grado de protección IP 55.
- Aislamiento clase F.
- Servicio S1.
- Forma constructiva: B3.

BAJO DEMANDA

- Motores de 2 velocidades.
- Motores monofásicos. Añadir 15% en el PVP.
- Otras formas constructivas:
  -B5: añadir 5% en el PVP
  -B14: añadir 5% en el PVP.

Power kW	Voltage V	2 POLE		4 POLE		6 POLE	
		Code 2 pole	Motor size	Code 4 pole	Motor size	Code 6 pole	Motor size
0,18	230/400	721001011	63	721001119	63	721001218	71
0,25	230/400	721001017	63	721001125	71	721001224	71
0,37	230/400	721001022	71	721001131	71	721001230	80
0,55	230/400	721001031	71	721001137	80	721001236	80
0,75	230/400	721001038	80	721001143	80	721001250	90 S
1,1	230/400	721001043	80	721001149	90 S	721001150	90L
1,5	230/400	721001048	90 S	721001155	90 L	721001254	100L
2,2	230/400	721001053	90 L	721001161	100 L	721001260	112M
3	230/400	721001059	100 L	721001168	100 L	721001262	132 S
4	230/400	721001065	112 M	721001174	112 M	721001270	132 M
5,5	400/690	721001072	132 S	721001181	132 S	721001274	132 M
7,5	400/690	721001082	132 S	721001187	132 M	721001277	160 M
11	400/690	721001086	160 M	721001189	160 M	721001281	160 L
15	400/690	721001091	160 M	721001191	160 L	721001291	180 L
18,5	400/690	721001093	160 L	721001193	180 M	721001293	200 L
22	400/690	721001094	180 M	721001195	180 L	721001294	200 L
30	400/690	721001095	200 L	721001196	200 L	721001296	225 M
37	400/690	721001096	200 L	721001197	225 S	721001297	250 M
45	400/690	721001097	225 M	721001198	225 M	721001298	280 S
55	400/690	721001088	250 M	721001199	250 M	721001299	280 M
75	400/690	721001455	280 S	721001401	280 S	721001300	315 S
90	400/690	721001458	280 M	721001404	280 M	721001301	315 M
110	400/690	721001460	315 S	721001406	315 S	721001302	315 L